SEVERIN



ART.-NO. **MW 007882** / **007883** / **007884** / **009278**

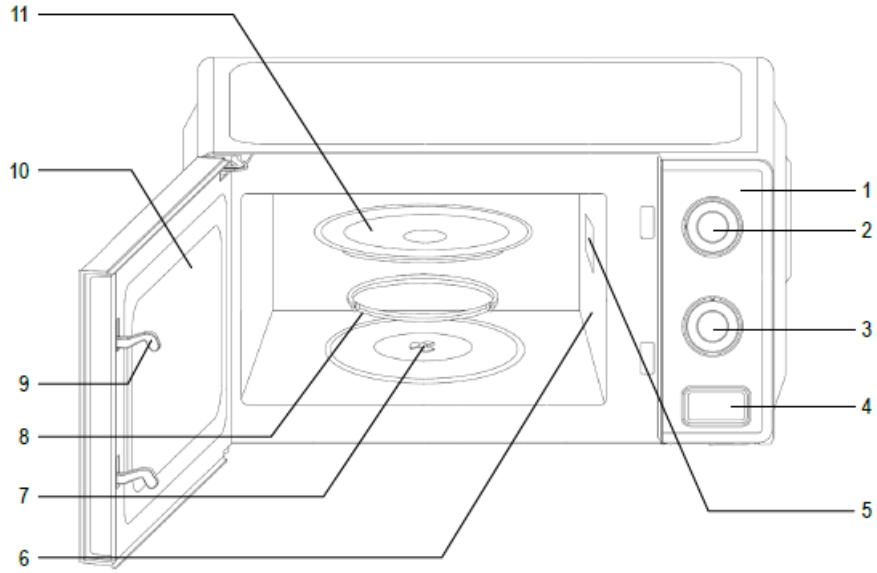

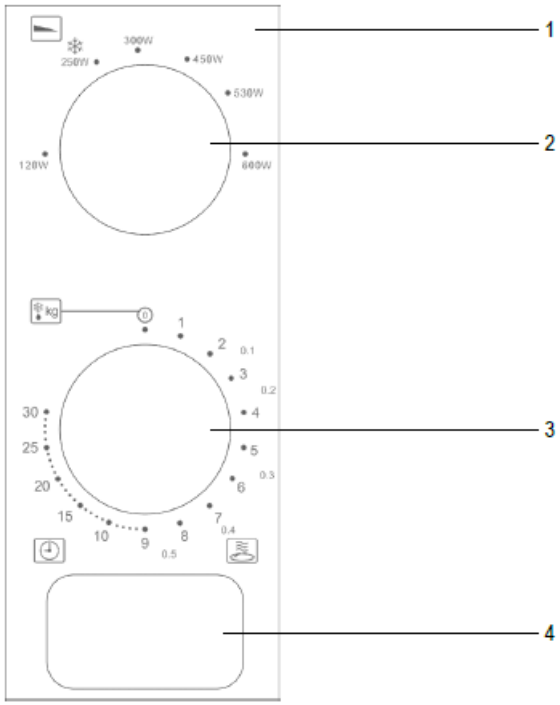

Mikrovlnná trouba

Vážený zákazníku,

před použitím mikrovlnné trouby si pečlivě přečtěte následující pokyny a uschovejte tento návod k použití pro budoucí potřebu. Spotřebič smí používat pouze osoby, které jsou s těmito pokyny obeznámeny.

Popis spotřebiče

1. Ovládací panel
2. Regulátor výkonu

3. Časovač
4. Otvírač dvířek
5. Ochranný kryt
6. Osvětlení
7. Pohon
8. Vodicí kroužek
9. Zámky dvířek
10. Průhledové sklo
11. Skleněný otočný talíř
12. Zámky dvířek (na straně spotřebiče)

Nezobrazeno:
Typový štítek (na spodní straně spotřebiče)

Bezpečnostní pokyny

Důležité bezpečnostní pokyny

Pečlivě si přečtěte následující pokyny a uschovejte tento návod k použití pro budoucí potřebu.

Připojení k elektrické síti

Spotřebič smí být připojen pouze do uzemněné zásuvky instalované v souladu s platnými předpisy. Ujistěte se, že napětí elektrické sítě odpovídá napětí uvedenému na typovém štítku. Tento výrobek splňuje všechny závazné směrnice pro označení CE.

Umístění spotřebiče

· Mikrovlnnou troubu umístěte pouze jako volně stojící spotřebič na dostatečně stabilní, rovný, žáruvzdorný a voděodolný povrch a chraňte ji před vysokými teplotami a vlhkostí (např. ji neumisťujte nad varné desky).

· Spotřebič nepoužívejte venku.

· Nožičky na spodní straně spotřebiče nesmí být odstraněny.

· Vždy musí být zajištěno dostatečné větrání. Na spotřebič nepokládejte žádné předměty a zajistěte minimální vzdálenosti od stěn nebo jiných předmětů:

Boční strany: 7,5 cm
Zadní strana: 10,0 cm
Horní strana: 30,0 cm

· Spotřebič nesmí být instalován uvnitř skříně; při jeho umístění rovněž zajistěte, aby nebyl umístěn přímo pod skříňkou nebo jiným podobným předmětem.

· Ujistěte se, že je spotřebič umístěn nejméně 850 mm nad podlahou.

· Spotřebič umístěte tak, aby bylo možné v případě poruchy snadno odpojit síťovou zástrčku.

Důležité upozornění

· **Pozor:** Některé druhy potravin mohou mít sklon ke vznícení. Během provozu nenechávejte spotřebič bez dozoru.

· Tato mikrovlnná trouba je určena pouze k rozmrazování, ohřívání a vaření potravin. **Pozor:** Jakýkoli pokus o sušení potravin nebo oděvů, ohřívání zahřívacích polštářků, domácí obuvi, houbiček, vlhkých čisticích utěrek apod. může způsobit zranění, vznícení nebo požár.

· Výrobce nenese žádnou odpovědnost za škody způsobené nesprávným používáním spotřebiče nebo nedodržením těchto pokynů.

· Používejte pouze nádobí vhodné pro použití v mikrovlnné troubě. K ohřívání potravin a nápojů v mikrovlnné troubě nikdy nepoužívejte kovové nádoby. Další informace naleznete v části „Používání vhodného nádobí“.

· **Varování!** Před uvedením spotřebiče do provozu se ujistěte, že se ve varném prostoru nenacházejí žádné předměty nebo náčiní nevhodné pro použití v mikrovlnné troubě.

· **Varování!** Varný prostor nepoužívejte k uchovávání hořlavých výrobků, kuchyňského náčiní, potravin nebo podobných předmětů, pokud mikrovlnná trouba není používána.

· Spotřebič není určen k ovládání pomocí externího časovače ani samostatného systému dálkového ovládání.

· Pokud spotřebič není udržován v čistotě a nejsou odstraňovány zbytky potravin, může dojít ke zhoršení kvality povrchu, což může následně ovlivnit životnost spotřebiče a případně představovat nebezpečí pro uživatele. Po každém použití očistěte těsnění dvířek, varný prostor se skleněným dnem a přilehlé části vlhkým hadříkem. Podrobnější informace o čištění a údržbě uživatelem naleznete v části „Čištění“.

· Děti si se spotřebičem nesmí hrát.

· Čištění a uživatelskou údržbu nesmějí provádět děti, pokud nejsou starší 8 let a nejsou pod dohledem.

· Spotřebič a jeho napájecí kabel musí být vždy uchovávány mimo dosah dětí mladších 8 let.

· Abyste předešli nebezpečí úrazu elektrickým proudem, nečistěte spotřebič kapalinami ani jej neponořujte do kapaliny.

· Spotřebič vždy vypněte a vytáhněte zástrčku ze síťové zásuvky:

- před čištěním,
- v případě jakékoli poruchy,
- po každém použití.

· Při vytahování zástrčky ze síťové zásuvky nikdy netahejte za napájecí kabel; vždy uchopte samotnou zástrčku. Síťové zástrčky se nikdy nedotýkejte mokrýma rukama.

· **Varování!** Přístupné povrchy spotřebiče mohou být horké a z ventilačních otvorů může unikat horká pára. **Nebezpečí popálení!**

· Před přepravou nechte spotřebič dostatečně vychladnout.

· Zabraňte kontaktu spotřebiče nebo jeho napájecího kabelu s horkými povrchy nebo zdroji tepla.

· Nenechávejte napájecí kabel volně viset a udržujte jej mimo dosah horkých částí.

· Nedostatečná čistota spotřebiče může vést ke stárnutí povrchu, což může nepříznivě ovlivnit jeho životnost a případně vést k nebezpečné situaci. Po každém použití očistěte těsnění dvířek, varný prostor se skleněným otočným talířem a přilehlé části vlhkým hadříkem. Podrobné informace o čištění spotřebiče naleznete v části „Čištění“.

· Spotřebič se nesmí čistit parním čističem.

· Tento spotřebič je určen pro použití v domácnosti a podobných prostředích, jako jsou:

- kuchyňské prostory pro zaměstnance v obchodech, kancelářích a jiných pracovních prostředích,
- zemědělské usedlosti,
- použití hosty v hotelech, motelech a dalších ubytovacích zařízeních,
- ubytování typu penzionu se snídaní.

· **Varování!** Jakákoli údržba nebo oprava vyžadující odstranění krytu chránícího před mikrovlnným zářením představuje vážné nebezpečí pro nekvalifikované osoby. Spotřebič smí otevřít pouze kvalifikovaný pracovník. Totéž platí pro výměnu speciálního připojovacího kabelu nebo osvětlení. V případě nutnosti opravy proto kontaktujte náš zákaznický servis telefonicky nebo e-mailem (viz samostatné záruční podmínky).

· Při ohřívání kapalin v mikrovlnné troubě se kapalina může zahřát nad bod varu, aniž by byly viditelné známky varu. Při manipulaci s nádobami, například při jejich vyjímání z trouby, je proto třeba dbát zvýšené opatrnosti.

· Vejce ve skořápce ani celá vejce uvařená natvrdo se nesmějí ohřívat v mikrovlnné troubě, protože mohou explodovat i po ukončení mikrovlnného ohřevu.

· Při přípravě potravin s pevnou slupkou nebo skořápkou slupku propíchněte, aby nedošlo k prasknutí potraviny.

· **Varování!** Ohřívání tekutin nebo jakýchkoli pevných potravin v uzavřených nádobách je ve spotřebiči velmi nebezpečné, protože hrozí nebezpečí výbuchu.

· Obsah kojeneckých lahví nebo skleněných nádob s dětskou výživou je nutné důkladně promíchat nebo protřepat, aby byla teplota rovnoměrně rozložena. Před podáním dítěti vždy zkontrolujte teplotu, abyste předešli bolestivému a nebezpečnému opaření.

· Při ohřívání nebo vaření potravin zabalených nebo uložených v hořlavých materiálech, jako je plast nebo papír, hrozí nebezpečí vznícení těchto materiálů. Při nastavení příliš dlouhé doby ohřevu se potraviny mohou vysušit nebo dokonce vznítit. Tuk a olej jsou rovněž hořlavé látky. Proto je důležité mít spotřebič během provozu pod dohledem. Vysoce těkavé nebo hořlavé kapaliny, jako je koncentrovaný alkohol, se samozřejmě nesmějí ohřívat.

· Pokud během provozu zaznamenáte kouř, ponechte dvířka zavřená, aby se plameny nemohly rozšířit nebo aby se udusily. Spotřebič okamžitě vypněte a vytáhněte zástrčku ze síťové zásuvky.

· Abyste předešli nebezpečí popálení, při vyjímání potravin z trouby vždy používejte vhodnou chňapku, protože náčiní a nádoby na vaření se společně s potravinami zahřívají.

· Teploměry na potraviny se nesmějí používat.

Před prvním použitím

· Po vybalení a před každým připojením spotřebiče k elektrické síti jej důkladně zkontrolujte, zda spotřebič ani napájecí kabel nevykazují známky poškození.

· **Varování!** Ujistěte se, že dvířka včetně průhledového okénka, těsnění dvířek a zámků nejsou poškozená ani deformovaná a že se pevně uzavírají proti dosedací ploše. To je důležité, aby během provozu nemohla unikat mikrovlnná energie. Ze stejného důvodu je třeba pečlivě zkontrolovat celý kryt i vnitřní prostor trouby.

V případě poškození spotřebič nepoužívejte, dokud nebude opraven osobou s příslušnou kvalifikací.

· Odstraňte všechny obalové materiály, případné propagační nálepky a všechny vložky z vnitřního prostoru spotřebiče. V případě potřeby odstraňte lepicí pásku zakrývající pohon. Typový štítek se nesmí odstraňovat. Obalové materiály jsou recyklovatelné.

· Neodstraňujte ochrannou fólii připevněnou na vnitřní straně dvířek ani šedohnědý ochranný kryt (5) vedle vnitřního osvětlení na pravé straně varného prostoru.

· **Pozor:** Veškerý obalový materiál uchovávejte mimo dosah dětí – tyto materiály mohou představovat nebezpečí, např. udušení.

· Před prvním použitím spotřebiče nebo po delší době nepoužívání jej důkladně vyčistěte podle pokynů uvedených v části „Čištění“.

· Vložte do spotřebiče vodicí kroužek, pohon a skleněný otočný talíř.

· Spotřebič nikdy nepoužívejte bez vodicího kroužku, pohonu a skleněného otočného talíře.

· Nikdy se nepokoušejte spotřebič provozovat s otevřenými dvířky, protože by mohlo dojít k úniku mikrovlnné energie.

Varování: Spotřebič nezapínejte, pokud uvnitř trouby nejsou umístěny potraviny určené k ohřevu nebo vaření. Provoz prázdné trouby může vést k jejímu poškození.

Zařízení ISM

Tento spotřebič je zařízení ISM skupiny 2, třídy B. Skupina 2 zahrnuje všechna zařízení ISM (průmyslová, vědecká a lékařská), která generují vysokofrekvenční energii a/nebo používají vysokofrekvenční energii ve formě elektromagnetického záření ke zpracování materiálů; patří sem také zařízení pro elektroerozivní obrábění.

Třída B označuje zařízení určená pro použití v domácnostech nebo podobných zařízeních připojených k veřejné elektrické síti, která zásobuje domácnosti.

Funkce mikrovlnné trouby (skupina II podle EN 55011)

Uvnitř spotřebiče vzniká elektromagnetická energie, která způsobuje kmitání molekul v potravinách (především molekul vody), a tím dochází k jejich zahřívání. Potraviny s vysokým obsahem vody se proto ohřívají rychleji než relativně suché potraviny.

Teplo vzniká postupně uvnitř potraviny. Veškeré použité náčiní, nádoby nebo talíře se zahřívají pouze nepřímo v důsledku teploty potravin.

Vždy používejte vhodné kuchyňské náčiní

· Nepokládejte potraviny přímo na skleněný otočný talíř; vždy použijte vhodný talíř nebo nádobu na vaření. Ujistěte se, že nádoba nepřesahuje přes okraj skleněného otočného talíře.

· Kovovým předmětům je třeba se vyhýbat, protože mikrovlny se od kovových povrchů odrážejí a nemusí se dostat k připravovaným potravinám. Kov uvnitř trouby může rovněž způsobit jiskření a následné poškození spotřebiče.

· Obecně platí, že v mikrovlnné troubě se nesmí používat příbory ani kovové nádoby. Některé obaly potravin obsahují pod vrstvou papíru hliníkovou fólii nebo drátky, a proto nejsou vhodné pro použití v mikrovlnných spotřebičích. Pokud recept doporučuje použití hliníkové fólie, zajistěte, aby byla potravina do fólie pevně zabalena (bez vzduchových bublin). Mezi hliníkovou fólií a vnitřními stěnami trouby musí být minimální vzdálenost 2,5 cm.

· Vždy se ujistěte, že použitá nádoba nebo talíř neobsahuje žádné kovové ozdobné prvky, například zlatý okraj nebo barvu obsahující kovové částice. Předměty z olovnatého křišťálu

rovněž nejsou vhodné. Vždy se ujistěte, že žádná část použitých nádob není dutá (např. rukojeti). Porézní materiály mohly při čištění absorbovat vodu, a proto rovněž nejsou vhodné. Nádoby nebo náčiní vyrobené z plastu „melamin“ absorbují energii a nejsou vhodné pro použití v mikrovlnné troubě.

· Nádoby vyrobené z tepelně odolného skla nebo porcelánu jsou pro použití v mikrovlnné troubě velmi vhodné.

· Plast je vhodný pouze tehdy, pokud je tepelně odolný. Varné sáčky apod. je třeba propíchnout, aby během vaření mohl uniknout vysoký tlak. Plastové nádoby určené speciálně pro použití v mikrovlnných troubách jsou k dostání u většiny prodejců kuchyňských potřeb.

Provoz

Přepínač výkonu

Výkon lze plynule nastavit v rozsahu od 120 W do 600 W:

Výkon	**Doporučené použití**
1. 120 W – velmi nízký	Rozmrazování choulostivých potravin
2. 250 W – rozmrazování	Rozmrazování
3. 300 W – nízký	Rozpouštění čokolády a želatiny
4. 450 W – střední	Příprava choulostivých potravin
5. 530 W – středně vysoký	Rozmrazování a ohřívání zmrazených pokrmů
6. 600 W – vysoký	Ohřívání tekutin, vaření

Časovač

· Časovač je vybaven dvěma stupnicemi. Vnější stupnice slouží k rozmrazování podle hmotnosti v kg. Vnitřní stupnice slouží k nastavení požadované doby vaření nebo ohřívání v minutách.

· Pomocí časovače lze nastavit dobu provozu až 30 minut.

· Při nastavení doby vaření kratší než 3 minuty (nebo při množství menším než 200 g) otočte nejprve ovladač na vyšší hodnotu a poté jej pomalu vraťte na požadované nastavení.

· Po nastavení časovače se provoz automaticky spustí po zavření dvířek.

· Spotřebič lze kdykoli vypnout nastavením časovače zpět do polohy „0“.

· Pro rozmrazování nastavte přepínač výkonu na „ / 250 W“. Pomocí vnější stupnice časovače nastavte hmotnost rozmrazovaných potravin. Nastavitelné hodnoty pro rozmrazování jsou pouze přibližné a mohou se lišit od skutečně potřebné doby. Pokud nejsou potraviny po

uplynutí nastavené doby zcela rozmrazené, postup opakujte s relativně kratším nastavením času.

Postup při používání

· Otevřete dvířka pomocí otvírače dvířek.

· Potraviny určené k ohřevu vložte do vhodné nádoby. Nádobu umístěte na otočný talíř v troubě.

· Potraviny ohřívané pomocí mikrovln by měly být zakryty, aby nedocházelo k jejich vysychání. Skleněné nebo plastové poklopy určené speciálně pro použití v mikrovlnných troubách jsou k dostání u většiny prodejců kuchyňských potřeb.

· Pomocí přepínače výkonu nastavte požadovaný stupeň výkonu.

· Zavřete dvířka a pomocí časovače nastavte požadovanou dobu provozu. Otočný talíř se začne otáčet; během provozu zůstává vnitřní osvětlení zapnuté.

· Pokud během procesu vaření otevřete dvířka, například za účelem promíchání potravin pro rovnoměrné rozložení tepla, spotřebič se vypne a časovač se na tuto dobu zastaví. Po opětovném zavření dvířek časovač pokračuje v odpočítávání a proces vaření pokračuje.

· Po uplynutí přednastavené doby zazní zvukový signál a vnitřní osvětlení se vypne.

· Otevřete dvířka a vyjměte nádobu s potravinami.

· Pro dosažení rovnoměrného rozložení tepla v potravinách by měla být nádoba několik minut odložena.

Čištění

· Před čištěním spotřebiče se ujistěte, že je odpojen od elektrické sítě a zcela vychladl.

· Spotřebič nečistěte vodou: zajistěte, aby se do ventilačních otvorů na vnitřní ani vnější straně spotřebiče nedostala voda. K čištění nepoužívejte parní čističe.

· Celý spotřebič lze otřít mírně navlhčeným hadříkem, který nepouští vlákna, a jemným čisticím prostředkem pro domácnost. Poté jej důkladně osušte.

· Nepoužívejte abrazivní prostředky ani agresivní čisticí roztoky. Nepoužívejte běžně dostupné čisticí spreje určené pro klasické pečicí trouby.

· Vnitřní povrchy je nutné po každém použití důkladně vyčistit. Je třeba odstranit všechny zbytky potravin.

· Vnitřní strana dvířek, rám dvířek, vodicí kroužek/pohon a pojezdová plocha pod skleněným otočným talířem musí být vždy udržovány v čistotě a bez mastnoty nebo zbytků čisticích prostředků.

· Skleněný otočný talíř a vodicí kroužek s pohonnou jednotkou lze čistit teplou vodou se saponátem.

Další informace

Technické údaje

Vnější rozměry: 218 mm (V) × 441 mm (Š) × 317 mm (H)

Vnitřní rozměry: 187 mm (V) × 298 mm (Š) × 293 mm (H)

· **Skleněný otočný talíř:** Ø 255 mm

· **Vzdálenost nad skleněným otočným talířem:** 162 mm

Hmotnost spotřebiče: 9,2 kg

Provozní napětí: 230 V~, 50 Hz

Příkon: 1000 W

Mikrovlnný výkon: 120 W–600 W

Technické informace o provozních podmínkách podle požadavků na ekodesign stanovených nařízením EU 2023/826 jsou k dispozici prostřednictvím QR kódu nebo na odkazu „https://severin.com/de-de/oekodesign-richtlinie/“.

Likvidace

Spotřebiče označené tímto symbolem musí být likvidovány odděleně od běžného domovního odpadu, protože obsahují cenné materiály, které lze recyklovat. Správná likvidace chrání životní prostředí a lidské zdraví. Informace o správném způsobu likvidace vám poskytne místní úřad nebo prodejce.