NAVITEL

NAVITEL CPA5

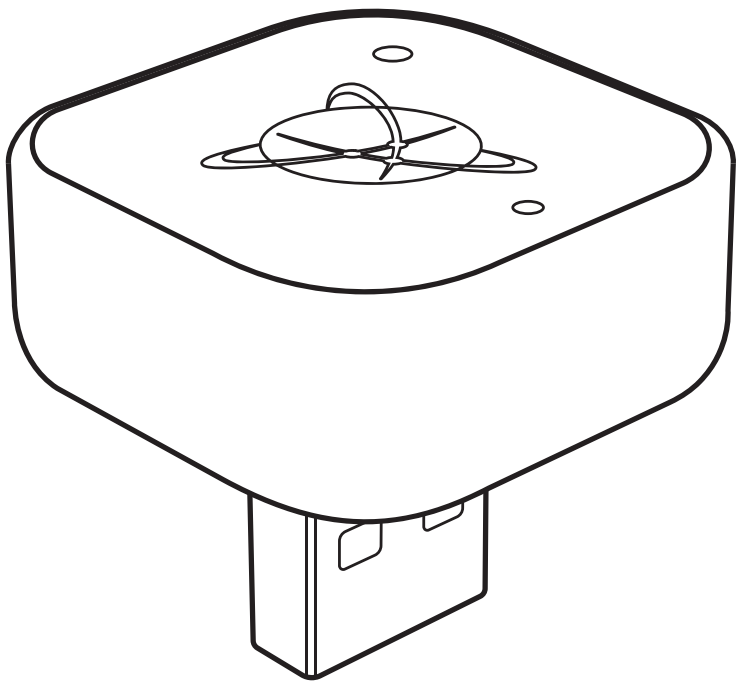

РЪКОВОДСТВО ЗА УПОТРЕБА
UŽIVATELSKÁ PŘÍRUČKA
BENUTZERHANDBUCH
KASUTUSJUHEND
USER MANUAL
KÉZIKÖNYV
VARTOTOJO VADOVAS
LIETOTĀJA ROKASGRĀMATA
INSTRUKCJA OBSŁUGI
MANUAL DE UTILIZARE
РУКОВОДСТВО ПОЛЬЗОВАТЕЛЯ
UŽÍVATEĽSKÁ PRÍRUČKA

Въведение

Уважаеми клиенте!
Благодарим ви, че закупихте безжичния адаптер NAVITEL CP5 CarPlay / Android Auto.
Този продукт ви позволява да използвате Apple CarPlay или Android Auto безжично в превозни средства, които поддържат само кабелен (USB) CarPlay или Android Auto. Адаптерът преобразува фабричната кабелна система CarPlay / Android Auto в безжична връзка.
След инсталиране смартфонът ви се свързва автоматично без необходимост от USB кабел.

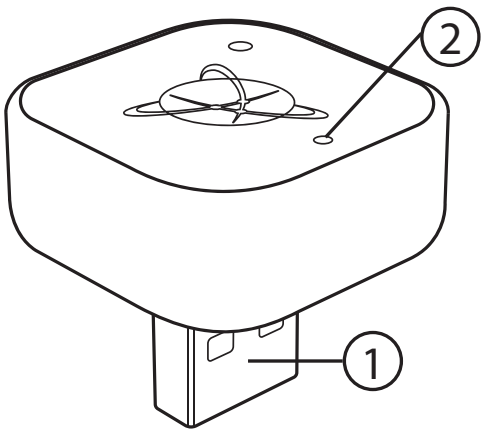

Разположение на устройството

1. USB конектор – Свързва адаптера към USB порта на автомобила, използван за кабелен CarPlay / Android Auto.
2. LED индикатор – Показва работното състояние на адаптера (захранване, връзка, активност).

Съдържание на опаковката

- Ръководство за потребителя на безжичния USB адаптер NAVITEL CP5 CarPlay / Android Auto
- Гаранционна карта

Как да използвате

1. Стартирайте автомобила и включете инфотейнмънт системата.
2. Свържете адаптера към USB порта на автомобила, използван за кабелен CarPlay / Android Auto.
3. Активирайте Bluetooth и Wi-Fi на вашия смартфон.
4. Сдвоете смартфона си с Bluetooth системата на автомобила, ако все още не е сдвоен. Име на устройството: NAVITEL CPA5-A212
5. Следвайте инструкциите на екрана на инфотейнмънт дисплея.
6. След първоначалната настройка CarPlay / Android Auto ще се свързва автоматично при всяко стартиране на автомобила.

BG

Изисквания за автомобила

- Фабрично инсталиран кабелен Apple CarPlay или кабелен Android Auto
- Оригинален USB порт, използван за CarPlay / Android Auto
- Инфотейнмънт система с поддръжка на Bluetooth

Този продукт не добавя CarPlay или Android Auto към превозни средства, които не ги поддържат!

Бележки

- Смартфонът се свързва чрез Bluetooth с автомобила и чрез Wi-Fi с адаптера.
- Първото свързване може да отнеме до 30 секунди.
- За най-добра производителност дръжте адаптера постоянно включен.
- NAVITEL CPA5 е предназначен за използване само в превозното средство.
- Не свързвайте и не изключвайте устройството по време на шофиране. Винаги се уверявайте, че автомобилът е безопасно паркиран.
- Не излагайте устройството на влага, вода, високи температури или директна слънчева светлина.
- Предпазвайте устройството от механични повреди, изпускане или удари.
- Не покривайте устройството и осигурете достатъчна вентилация, за да предотвратите прегряване.
- Не се опитвайте да модифицирате или ремонтирате устройството. В случай на неизправност се обърнете към оторизиран сервизен център.
- Ако устройството не функционира правилно, изключете го от USB порта на автомобила.
- Съхранявайте устройството далеч от достъпа на деца.
- Устройството използва безжични технологии (Bluetooth); работата може да бъде повлияна от смущения или съвместимост с определени мобилни устройства.

Забележка. Опаковката, външният вид и спецификациите, които не променят цялостната функционалност на устройството, могат да бъдат променяни от производителя без предварително уведомление.

NAVITEL s.r.o. декларира, че устройството NAVITEL CP5 е в съответствие с Европейската директива RED 2014/53/EC. Пълният текст на Декларацията за съответствие е достъпен на следния интернет адрес: www.navitel.com/declaration_of_conformity

Актуалната версия на ръководството за потребителя е достъпна на уебсайта https://navitel.com в раздел Support > Instructions > Documentation.

Úvod

Vážený zákazníku!
Děkujeme, že jste si zakoupili bezdrátový adaptér NAVITEL CP5 CarPlay / Android Auto.
Tento produkt vám umožňuje používat Apple CarPlay nebo Android Auto bezdrátově ve vozidlech, která podporují pouze kabelový (USB) CarPlay nebo Android Auto. Adaptér převádí tovární kabelový systém CarPlay / Android Auto na bezdrátové připojení.
Po instalaci se váš chytrý telefon připojí automaticky bez nutnosti použití USB kabelu.

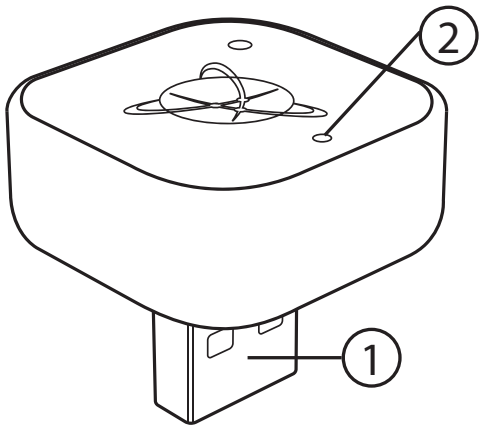

Rozložení zařízení

1. USB konektor – Připojuje adaptér k USB portu vozidla používanému pro kabelový CarPlay / Android Auto.
2. LED indikátor – Zobrazuje provozní stav adaptéru (napájení, připojení, aktivita).

Obsah balení

- Uživatelská příručka bezdrátového USB adaptéru NAVITEL CP5 CarPlay / Android Auto
- Záruční list

Jak používat

1. Nastartujte vozidlo a zapněte infotainment systém.
2. Připojte adaptér k USB portu vozidla používanému pro kabelový CarPlay / Android Auto.
3. Zapněte Bluetooth a Wi-Fi ve svém chytrém telefonu.
4. Spárujte chytrý telefon s Bluetooth systémem vozidla, pokud již není spárován. Název zařízení: NAVITEL CPA5-A212
5. Postupujte podle pokynů na obrazovce infotainment systému.
6. Po počátečním nastavení se CarPlay / Android Auto automaticky připojí při každém nastartování vozidla.

Požadavky na vozidlo

- Továrně instalovaný kabelový Apple CarPlay nebo kabelový Android Auto
- Originální USB port používaný pro CarPlay / Android Auto
- Infotainment systém s podporou Bluetooth

Tento produkt nepřidává CarPlay ani Android Auto do vozidel, která je nepodporují!

Poznámky

- Chytrý telefon se připojuje k vozidlu přes Bluetooth a k adaptéru přes Wi-Fi.
- První připojení může trvat až 30 sekund.
- Pro nejlepší výkon ponechte adaptér neustále připojený.
- NAVITEL CPA5 je určen pouze pro použití uvnitř vozidla.
- Nepřipojujte ani neodpojujte zařízení během jízdy. Vždy se ujistěte, že je vozidlo bezpečně zaparkováno.
- Nevystavujte zařízení vlhkosti, vodě, vysokým teplotám ani přímému slunečnímu záření.
- Chraňte zařízení před mechanickým poškozením, pády nebo nárazy.
- Nezakrývejte zařízení a zajistěte dostatečné větrání, aby nedošlo k přehřátí.
- Nepokoušejte se zařízení upravovat ani opravovat. V případě poruchy kontaktujte autorizovaný servis.
- Pokud zařízení nefunguje správně, odpojte jej z USB portu vozidla.
- Uchovávejte zařízení mimo dosah dětí.
- Zařízení využívá bezdrátové technologie (Bluetooth); výkon může být ovlivněn rušením nebo kompatibilitou s některými mobilními zařízeními.

Poznámka. Balení, vzhled a specifikace, které nemění celkovou funkčnost zařízení, mohou být výrobcem změněny bez předchozího upozornění.

Společnost NAVITEL s.r.o. tímto prohlašuje, že zařízení NAVITEL CP5 je v souladu s evropskou směrnicí RED 2014/53/EU. Úplné znění prohlášení o shodě je k dispozici na následující internetové adrese: www.navitel.com/declaration_of_conformity

Aktuální verze uživatelské příručky je k dispozici na webových stránkách https://navitel.com v sekci Support > Instructions > Documentation.

Einleitung

Sehr geehrter Kunde!
Vielen Dank für den Kauf des NAVITEL CP5 Wireless CarPlay / Android Auto Adapters.
Mit diesem Produkt können Sie Apple CarPlay oder Android Auto kabellos in Fahrzeugen nutzen, die nur kabelgebundenes (USB) CarPlay oder Android Auto unterstützen. Der Adapter wandelt das werkseitige kabelgebundene CarPlay-/Android-Auto-System in eine kabellose Verbindung um.
Nach der Installation verbindet sich Ihr Smartphone automatisch, ohne dass ein USB-Kabel erforderlich ist.

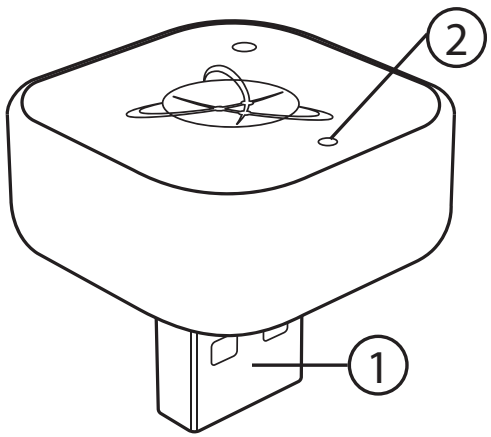

Geräteübersicht

1. USB-Anschluss – Verbindet den Adapter mit dem USB-Anschluss des Fahrzeugs, der für kabelgebundenes CarPlay / Android Auto verwendet wird.
2. LED-Anzeige – Zeigt den Betriebsstatus des Adapters an (Stromversorgung, Verbindung, Aktivität).

Verpackungsinhalt

- Benutzerhandbuch für den drahtlosen USB-Adapter NAVITEL CP5 CarPlay / Android Auto
- Garantiekarte

Bedienung

1. Starten Sie das Fahrzeug und schalten Sie das Infotainmentsystem ein.
2. Schließen Sie den Adapter an den USB-Anschluss des Fahrzeugs an, der für kabelgebundenes CarPlay / Android Auto verwendet wird.
3. Aktivieren Sie Bluetooth und WLAN auf Ihrem Smartphone.
4. Koppeln Sie Ihr Smartphone mit dem Bluetooth-System des Fahrzeugs, falls es noch nicht gekoppelt ist. Gerätename: NAVITEL CPA5-A212
5. Folgen Sie den Anweisungen auf dem Infotainment-Display.
6. Nach der Ersteinrichtung verbindet sich CarPlay / Android Auto bei jedem Start des Fahrzeugs automatisch.

DE

Fahrzeuganforderungen

- Werkseitig installiertes kabelgebundenes Apple CarPlay oder kabelgebundenes Android Auto
- Originaler USB-Anschluss für CarPlay / Android Auto
- Infotainmentsystem mit Bluetooth-Unterstützung

Dieses Produkt fügt Fahrzeugen, die CarPlay oder Android Auto nicht unterstützen, keine dieser Funktionen hinzu!

Hinweise

- Das Smartphone verbindet sich über Bluetooth mit dem Fahrzeug und über WLAN mit dem Adapter.
- Die erste Verbindung kann bis zu 30 Sekunden dauern.
- Für eine optimale Leistung lassen Sie den Adapter dauerhaft angeschlossen.
- Der NAVITEL CPA5 ist ausschließlich für den Einsatz im Fahrzeug vorgesehen.
- Schließen Sie das Gerät während der Fahrt nicht an und trennen Sie es nicht. Stellen Sie immer sicher, dass das Fahrzeug sicher geparkt ist.
- Setzen Sie das Gerät keiner Feuchtigkeit, keinem Wasser, keinen hohen Temperaturen oder direkter Sonneneinstrahlung aus.
- Schützen Sie das Gerät vor mechanischen Beschädigungen, Stürzen oder Stößen.
- Decken Sie das Gerät nicht ab und sorgen Sie für ausreichende Belüftung, um eine Überhitzung zu vermeiden.
- Versuchen Sie nicht, das Gerät zu verändern oder zu reparieren. Wenden Sie sich im Falle einer Fehlfunktion an ein autorisiertes Servicezentrum.
- Wenn das Gerät nicht ordnungsgemäß funktioniert, trennen Sie es vom USB-Anschluss des Fahrzeugs.
- Bewahren Sie das Gerät außerhalb der Reichweite von Kindern auf.
- Das Gerät verwendet drahtlose Technologien (Bluetooth); die Leistung kann durch Störungen oder die Kompatibilität mit bestimmten Mobilgeräten beeinträchtigt werden.

Hinweis. Verpackung, Aussehen und Spezifikationen, die die Gesamtfunktionalität des Geräts nicht verändern, können vom Hersteller ohne vorherige Ankündigung geändert werden.

NAVITEL s.r.o. erklärt hiermit, dass das Gerät NAVITEL CP5 mit der europäischen Richtlinie RED 2014/53/EU konform ist. Der vollständige Text der Konformitätserklärung ist unter folgender Internetadresse verfügbar: www.navitel.com/declaration_of_conformity

Die aktuelle Version des Benutzerhandbuchs ist auf der Website https://navitel.com im Bereich Support > Instructions > Documentation verfügbar.

Sissejuhatus

Lugupeetud klient!
Täname teid NAVITEL CP5 juhtmevaba CarPlay / Android Auto adapteri ostmise eest.
See toode võimaldab kasutada Apple CarPlayd või Android Autot juhtmevabalt sõidukites, mis toetavad ainult juhtmega (USB) CarPlayd või Android Autot. Adapter muudab tehasepoolse juhtmega CarPlay / Android Auto süsteemi juhtmevabaks ühenduseks.
Pärast paigaldamist ühendub teie nutitelefon automaatselt ilma USB-kaablita.

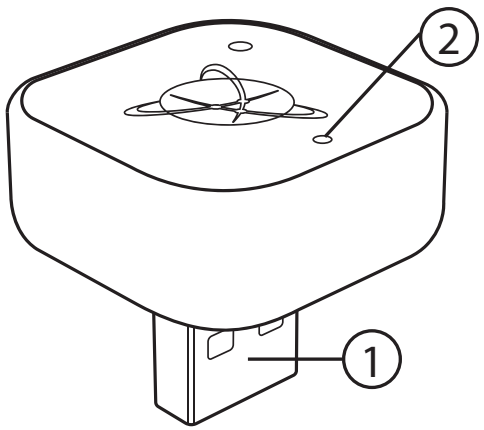

Seadme paigutus

1. USB-liides – Ühendab adapteri sõiduki USB-porti, mida kasutatakse juhtmega CarPlay / Android Auto jaoks.
2. LED-indikaator – Näitab adapteri tööolekut (toide, ühendus, aktiivsus).

Pakendi sisu

- NAVITEL CP5 CarPlay / Android Auto juhtmevaba USB-adapteri kasutusjuhend
- Garantiikaart

Kasutamine

1. Käivitage sõiduk ja lülitage infotainment-süsteem sisse.
2. Ühendage adapter sõiduki USB-porti, mida kasutatakse juhtmega CarPlay / Android Auto jaoks.
3. Lülitage nutitelefonis sisse Bluetooth ja Wi-Fi.
4. Siduge nutitelefon sõiduki Bluetooth-süsteemiga, kui see pole veel seotud. Seadme nimi: NAVITEL CPA5-A212
5. Järgige infotainment-ekraanil kuvatavaid juhiseid.
6. Pärast esmast seadistamist ühendub CarPlay / Android Auto automaatselt iga kord, kui sõiduki käivitate.

EE

Sõiduki nõuded

- Tehases paigaldatud juhtmega Apple CarPlay või juhtmega Android Auto
- Algne USB-port, mida kasutatakse CarPlay / Android Auto jaoks
- Bluetooth-toega infotainment-süsteem

See toode ei lisa CarPlayd ega Android Autot sõidukitele, mis neid ei toeta!

Märkused

- Nutitelefon ühendub sõidukiga Bluetoothi kaudu ja adapteriga Wi-Fi kaudu.
- Esimene ühendus võib võtta kuni 30 sekundit.
- Parima jõudluse tagamiseks hoidke adapterit pidevalt ühendatuna.
- NAVITEL CPA5 on mõeldud kasutamiseks ainult sõiduki sees.
- Ärge ühendage ega eemaldage seadet sõidu ajal. Veenduge alati, et sõiduk on turvaliselt pargitud.
- Ärge hoidke seadet niiskes keskkonnas ega jätke seda vee, kõrgete temperatuuride või otsese päikesevalguse kätte.
- Kaitske seadet mehaaniliste kahjustuste, kukkumiste ja löökide eest.
- Ärge katke seadet ning tagage piisav ventilatsioon ülekuumenemise vältimiseks.
- Ärge püüdke seadet muuta ega parandada. Rikke korral pöörduge volitatud hoolduskeskuse poole.
- Kui seade ei tööta korralikult, ühendage see sõiduki USB-pordist lahti.
- Hoidke seadet lastele kättesaamatus kohas.
- Seade kasutab juhtmevabu tehnoloogiaid (Bluetooth); jõudlust võivad mõjutada häired või ühilduvus teatud mobiilseadmetega.

Märkus. Pakendit, välimust ja tehnilisi andmeid, mis ei muuda seadme üldist funktsionaalsust, võib tootja muuta ilma eelneva teatamiseta.

NAVITEL s.r.o. kinnitab käesolevaga, et seade NAVITEL CP5 vastab Euroopa direktiivile RED 2014/53/EL. Vastavusdeklaratsiooni täielik tekst on kättesaadav järgmisel internetiaadressil: www.navitel.com/declaration_of_conformity

Kasutusjuhendi ajakohane versioon on saadaval veebilehel https://navitel.com jaotises Support > Instructions > Documentation.

Introduction

Dear Customer!
Thank you for purchasing the NAVITEL CP5 Wireless CarPlay / Android Auto Adapter.
This product allows you to use Apple CarPlay or Android Auto wirelessly in vehicles that support only wired (USB) CarPlay or Android Auto.
The adapter converts the factory wired CarPlay / Android Auto system into a wireless connection.
Once installed, your smartphone connects automatically without the need for a USB cable.

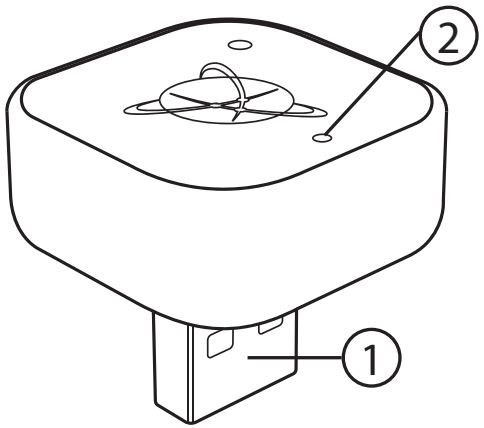

Device layout

1. USB Connector – Connects the adapter to the vehicle's USB port used for wired CarPlay / Android Auto.
2. LED Indicator – Displays the operating status of the adapter (power, connection, activity).

Package contents

- NAVITEL CP5 CarPlay / Android Auto Wireless USB Adapter User Manual
- Warranty Card

How to Use

1. Start the vehicle and turn on the infotainment system.
2. Plug the adapter into the vehicle's USB port used for wired CarPlay / Android Auto.
3. Enable Bluetooth and Wi-Fi on your smartphone.
4. Pair your smartphone with the vehicle's Bluetooth system if not already paired. Device name: NAVITEL CPA5-A212
5. Follow the on-screen instructions on the infotainment display.
6. After initial setup, CarPlay / Android Auto will connect automatically each time you start the vehicle.

EN

Vehicle Requirements

- Factory-installed wired Apple CarPlay or wired Android Auto
- Original USB port used for CarPlay / Android Auto
- Bluetooth enabled infotainment system

This product does not add CarPlay or Android Auto to vehicles that do not support it!

Notes

- The smartphone connects via Bluetooth to the vehicle and via Wi-Fi to the adapter.
- First connection may take up to 30 seconds.
- For best performance, keep the adapter plugged in at all times.
- The NAVITEL CPA5 is intended for use inside the vehicle only.
- Do not connect or disconnect the device while driving. Always make sure the vehicle is safely parked.
- Do not expose the device to moisture, water, high temperatures, or direct sunlight.
- Protect the device from mechanical damage, drops, or impacts.
- Do not cover the device and ensure adequate ventilation to prevent overheating.
- Do not attempt to modify or repair the device. In case of malfunction, contact an authorized service center.
- If the device does not function properly, disconnect it from the vehicle's USB port.
- Keep the device out of reach of children.
- The device uses wireless technologies (Bluetooth); performance may be affected by interference or compatibility with certain mobile devices.

Note. The package, appearance, specifications that do not change the overall functionality of the device may be changed by the manufacturer without prior notice.

NAVITEL s.r.o. hereby declares that the device NAVITEL CP5 is compatible with the European directive RED 2014/53/EU. The full text of Declaration of conformity is available at the following internet address: www.navitel.com/declaration_of_conformity

The up-to-date version of the user manual is available on the website https://navitel.com in the section Support > Instructions > Documentation.

Bevezetés

Tisztelt Vásárló!
Köszönjük, hogy megvásárolta a NAVITEL CP5 vezeték nélküli CarPlay / Android Auto adaptert.
Ez a termék lehetővé teszi az Apple CarPlay vagy az Android Auto vezeték nélküli használatát olyan járművekben, amelyek csak vezetékes (USB) CarPlay vagy Android Auto rendszert támogatnak. Az adapter a gyári vezetékes CarPlay / Android Auto rendszert vezeték nélküli kapcsolattá alakítja.
A telepítés után az okostelefon automatikusan csatlakozik USB-kábel használata nélkül.

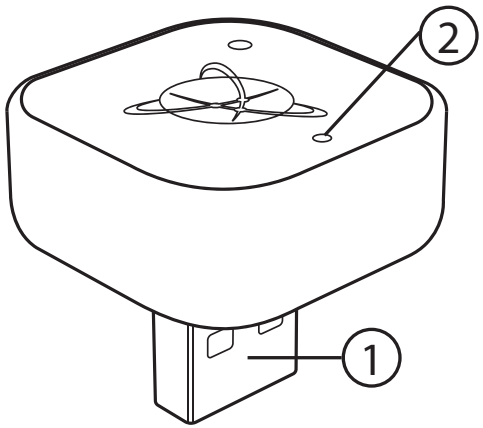

A készülék felépítése

1. USB csatlakozó – Az adaptert a jármű USB-portjához csatlakoztatja, amely a vezetékes CarPlay / Android Auto használatához szükséges.
2. LED-jelzőfény – Megjeleníti az adapter működési állapotát (tápellátás, kapcsolat, aktivitás).

A csomag tartalma

- NAVITEL CP5 CarPlay / Android Auto vezeték nélküli USB adapter felhasználói kézikönyv
- Garancialevél

Használat

1. Indítsa el a járművet, és kapcsolja be az infotainment rendszert.
2. Csatlakoztassa az adaptert a jármű USB-portjához, amely a vezetékes CarPlay / Android Auto használatához szükséges.
3. Kapcsolja be a Bluetooth- és Wi-Fi-funkciót az okostelefonján.
4. Párosítsa az okostelefont a jármű Bluetooth-rendszerével, ha még nincs párosítva. Eszköz neve: NAVITEL CPA5-A212
5. Kövesse az infotainment kijelzőn megjelenő utasításokat.
6. A kezdeti beállítás után a CarPlay / Android Auto automatikusan csatlakozik minden járműindításkor.

HU

Jármű követelmények

- Gyárilag beépített vezetékes Apple CarPlay vagy vezetékes Android Auto
- Eredeti USB-port a CarPlay / Android Auto használatához
- Bluetooth-képes infotainment rendszer

Ez a termék nem ad hozzá CarPlayt vagy Android Autót azokhoz a járművekhez, amelyek nem támogatják ezeket!

Megjegyzések

- Az okostelefon Bluetoothon keresztül csatlakozik a járműhöz, Wi-Fi-n keresztül pedig az adapterhez.
- Az első csatlakozás akár 30 másodpercet is igénybe vehet.
- A legjobb teljesítmény érdekében hagyja az adaptert folyamatosan csatlakoztatva.
- A NAVITEL CPA5 kizárólag a jármű belsejében történő használatra szolgál.
- Ne csatlakoztassa és ne válassza le az eszközt vezetés közben. Mindig győződjön meg arról, hogy a jármű biztonságosan le van parkolva.
- Ne tegye ki az eszközt nedvességnek, víznek, magas hőmérsékletnek vagy közvetlen napfénynek.
- Óvja az eszközt mechanikai sérülésektől, leejtéstől vagy ütődéstől.
- Ne fedje le az eszközt, és biztosítsa a megfelelő szellőzést a túlmelegedés elkerülése érdekében.
- Ne kísérelje meg az eszköz módosítását vagy javítását. Meghibásodás esetén forduljon hivatalos szervizközponthoz.
- Ha az eszköz nem működik megfelelően, válassza le a jármű USB-portjáról.
- Tartsa az eszközt gyermekek elől elzárva.
- Az eszköz vezeték nélküli technológiákat (Bluetooth) használ; a teljesítményt befolyásolhatják az interferenciák vagy egyes mobileszközökkel való kompatibilitás.

Megjegyzés. A csomagolás, a megjelenés és a specifikációk, amelyek nem befolyásolják a készülék általános működését, a gyártó előzetes értesítés nélkül megváltoztathatja.

A NAVITEL s.r.o. ezúton kijelenti, hogy a NAVITEL CP5 készülék megfelel a RED 2014/53/EU európai irányelvnek. A megfelelőségi nyilatkozat teljes szövege az alábbi internetes címen érhető el: www.navitel.com/declaration_of_conformity

A felhasználói kézikönyv legfrissebb verziója elérhető a https://navitel.com weboldalon a Support > Instructions > Documentation menüpontban.

Įvadas

Gerbiamas kliente!
Dėkojame, kad įsigijote belaidį NAVITEL CP5 CarPlay / Android Auto adapterį.
Šis produktas leidžia belaidžiu būdu naudoti Apple CarPlay arba Android Auto transporto priemonėse, kurios palaiko tik laidinį (USB) CarPlay arba Android Auto. Adapteris paverčia gamyklinę laidinę CarPlay / Android Auto sistemą belaidžiu ryšiu. Įdiegus, jūsų išmanusis telefonas prisijungia automatiškai be USB laido.

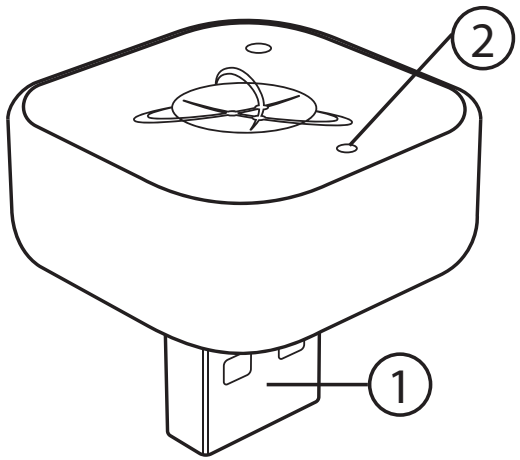

Įrenginio išdėstymas

1. USB jungtis – Prijungia adapterį prie transporto priemonės USB lizdo, naudojamo laidiniam CarPlay / Android Auto.
2. LED indikatorius – Rodo adapterio veikimo būseną (maitinimas, ryšys, aktyvumas).

Pakuotės turinys

- NAVITEL CP5 CarPlay / Android Auto belaidžio USB adapterio naudotojo vadovas
- Garantinė kortelė

Naudojimas

1. Užveskite transporto priemonę ir įjunkite informacinę ir pramoginę sistemą.
2. Prijunkite adapterį prie transporto priemonės USB lizdo, naudojamo laidiniam CarPlay / Android Auto.
3. Įjunkite Bluetooth ir Wi-Fi savo išmaniajame telefone.
4. Suporuokite išmanųjį telefoną su transporto priemonės Bluetooth sistema, jei jis dar nesuporuotas. Įrenginio pavadinimas: NAVITEL CPA5-A212
5. Vykdykite ekrane pateikiamas informacinės sistemos instrukcijas.
6. Po pradinės sąrankos CarPlay / Android Auto automatiškai prisijungs kiekvieną kartą užvedus transporto priemonę.

LT

Transporto priemonės reikalavimai

- Gamykliškai įdiegta laidinė Apple CarPlay arba laidinė Android Auto sistema
- Originalus USB lizdas, naudojamas CarPlay / Android Auto
- Bluetooth palaikanti informacinė ir pramoginė sistema

Šis produktas neprideda CarPlay ar Android Auto transporto priemonėms, kurios jų nepalaiko!

Pastabos

- Išmanusis telefonas per Bluetooth jungiasi prie transporto priemonės, o per Wi-Fi – prie adapterio.
- Pirmasis prisijungimas gali trukti iki 30 sekundžių.
- Siekiant geriausio veikimo, laikykite adapterį visada prijungtą.
- NAVITEL CPA5 skirtas naudoti tik transporto priemonės viduje.
- Nejunkite ir neatjunkite įrenginio vairuodami. Visada įsitikinkite, kad transporto priemonė saugiai pastatyta.
- Nelaikykite įrenginio drėgnoje aplinkoje, neapsaugokite nuo vandens, aukštos temperatūros ar tiesioginių saulės spindulių.
- Saugokite įrenginį nuo mechaninių pažeidimų, kritimų ar smūgių.
- Neuždenkite įrenginio ir užtikrinkite tinkamą ventiliaciją, kad išvengtumėte perkaitimo.
- Nemodifikuokite ir neremontuokite įrenginio. Gedimo atveju kreipkitės į įgaliotąjį techninės priežiūros centrą.
- Jei įrenginys neveikia tinkamai, atjunkite jį nuo transporto priemonės USB lizdo.
- Laikykite įrenginį vaikams nepasiekiamoje vietoje.
- Įrenginys naudoja belaidžias technologijas (Bluetooth); veikimą gali paveikti trikdžiai arba suderinamumas su tam tikrais mobiliaisiais įrenginiais.

Pastaba. Pakuotė, išvaizda ir specifikacijos, kurios nekeičia bendro įrenginio funkcionalumo, gamintojo gali būti keičiamos be išankstinio įspėjimo.

NAVITEL s.r.o. deklaruoja, kad įrenginys NAVITEL CP5 atitinka Europos direktyvą RED 2014/53/ES. Visas atitikties deklaracijos tekstas pateikiamas šiuo interneto adresu: www.navitel.com/declaration_of_conformity

Naujausia naudotojo vadovo versija pateikiama svetainėje https://navitel.com skiltyje Support > Instructions > Documentation.

Ievads

Cienījamais klient!
Paldies, ka iegādājāties NAVITEL CP5 bezvadu CarPlay / Android Auto adapteri.
Šis produkts ļauj izmantot Apple CarPlay vai Android Auto bezvadu režīmā transportlīdzekļos, kas atbalsta tikai vadu (USB) CarPlay vai Android Auto. Adapteris pārveido rūpnīcas vadu CarPlay / Android Auto sistēmu par bezvadu savienojumu. Pēc uzstādīšanas jūsu viedtālrunis automātiski izveido savienojumu bez USB kabeļa.

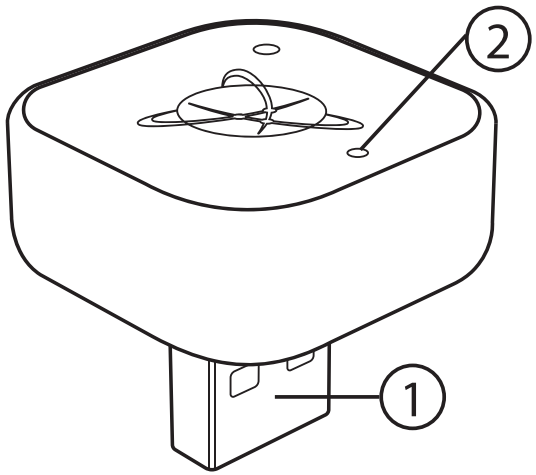

Ierīces izkārtojums

1. USB savienotājs – Savieno adapteri ar transportlīdzekļa USB portu, kas tiek izmantots vadu CarPlay / Android Auto.
2. LED indikators – Parāda adaptera darbības statusu (barošana, savienojums, aktivitāte).

Iepakojuma saturs

- NAVITEL CP5 CarPlay / Android Auto bezvadu USB adaptera lietotāja rokasgrāmata
- Garantijas karte

Lietošana

1. Iedarbiniet transportlīdzekli un ieslēdziet multimediju sistēmu.
2. Pievienojiet adapteri transportlīdzekļa USB portam, kas tiek izmantots vadu CarPlay / Android Auto.
3. Ieslēdziet Bluetooth un Wi-Fi savā viedtālrunī.
4. Savienojiet viedtālruni ar transportlīdzekļa Bluetooth sistēmu, ja tas vēl nav savienots. Ierīces nosaukums: NAVITEL CPA5-A212
5. Izpildiet norādījumus multimediju sistēmas ekrānā.
6. Pēc sākotnējās iestatīšanas CarPlay / Android Auto automātiski izveidos savienojumu katru reizi, iedarbinot transportlīdzekli.

LV

Transportlīdzekļa prasības

- Rūpnīcā uzstādīts vadu Apple CarPlay vai vadu Android Auto
- Oriģinālais USB ports, kas tiek izmantots CarPlay / Android Auto
- Infotainment sistēma ar Bluetooth atbalstu

Šis produkts nepievieno CarPlay vai Android Auto transportlīdzekļiem, kas tos neatbalsta!

Piezīmes

- Viedtālrunis savienojas ar transportlīdzekli, izmantojot Bluetooth, un ar adapteri, izmantojot Wi-Fi.
- Pirmais savienojums var aizņemt līdz 30 sekundēm.
- Lai nodrošinātu vislabāko veiktspēju, turiet adapteri pastāvīgi pievienotu.
- NAVITEL CPA5 paredzēts lietošanai tikai transportlīdzekļa salonā.
- Nesavienojiet un neatvienojiet ierīci braukšanas laikā. Vienmēr pārliecinieties, ka transportlīdzeklis ir droši novietots.
- Nepakļaujiet ierīci mitrumam, ūdenim, augstai temperatūrai vai tiešiem saules stariem.
- Aizsargājiet ierīci no mehāniskiem bojājumiem, kritieniem vai triecieniem.
- Nepārklājiet ierīci un nodrošiniet pietiekamu ventilāciju, lai novērstu pārkaršanu.
- Nemēģiniet modificēt vai remontēt ierīci. Bojājumu gadījumā sazinieties ar autorizētu servisa centru.
- Ja ierīce nedarbojas pareizi, atvienojiet to no transportlīdzekļa USB porta.
- Glabājiet ierīci bērniem nepieejamā vietā.
- Ierīce izmanto bezvadu tehnoloģijas (Bluetooth); veiktspēju var ietekmēt traucējumi vai saderība ar noteiktām mobilajām ierīcēm.

Piezīme. Iepakojums, izskats un specifikācijas, kas neietekmē ierīces kopējo funkcionalitāti, ražotājs var mainīt bez iepriekšēja brīdinājuma.

NAVITEL s.r.o. ar šo paziņo, ka ierīce NAVITEL CP5 atbilst Eiropas direktīvai RED 2014/53/ES. Pilns atbilstības deklarācijas teksts ir pieejams šādā interneta adresē: www.navitel.com/declaration_of_conformity

Jaunākā lietotāja rokasgrāmatas versija ir pieejama vietnē https://navitel.com sadaļā Support > Instructions > Documentation.

Wprowadzenie

Szanowny Kliencie!
Dziękujemy za zakup bezprzewodowego adaptera NAVITEL CP5 CarPlay / Android Auto.
Produkt ten umożliwia korzystanie z Apple CarPlay lub Android Auto bezprzewodowo w pojazdach, które obsługują wyłącznie przewodowy (USB) CarPlay lub Android Auto. Adapter przekształca fabryczny przewodowy system CarPlay / Android Auto w połączenie bezprzewodowe. Po instalacji smartfon łączy się automatycznie bez potrzeby użycia kabla USB.

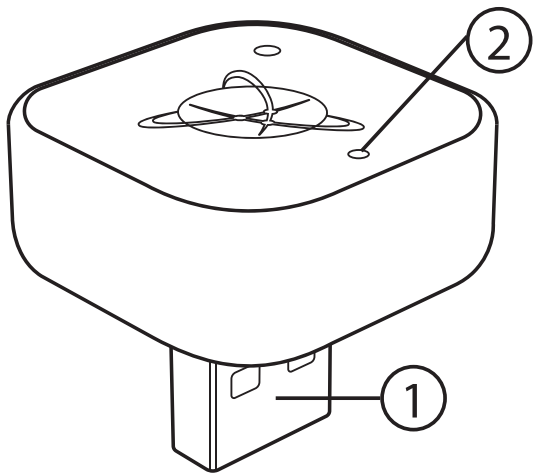

Układ urządzenia

1. Złącze USB – Łączy adapter z portem USB pojazdu używanym do przewodowego CarPlay / Android Auto.
2. Wskaźnik LED – Wyświetla stan pracy adaptera (zasilanie, połączenie, aktywność).

Zawartość opakowania

- Instrukcja obsługi bezprzewodowego adaptera USB NAVITEL CP5 CarPlay / Android Auto
- Karta gwarancyjna

Jak używać

1. Uruchom pojazd i włącz system multimedialny.
2. Podłącz adapter do portu USB pojazdu używanego do przewodowego CarPlay / Android Auto.
3. Włącz Bluetooth i Wi-Fi w swoim smartfonie.
4. Sparuj smartfon z systemem Bluetooth pojazdu, jeśli nie jest jeszcze sparowany. Nazwa urządzenia: NAVITEL CPA5-A212
5. Postępuj zgodnie z instrukcjami wyświetlanymi na ekranie systemu multimedialnego.
6. Po początkowej konfiguracji CarPlay / Android Auto będzie łączyć się automatycznie przy każdym uruchomieniu pojazdu.

PL

Wymagania pojazdu

- Fabrycznie zainstalowany przewodowy Apple CarPlay lub przewodowy Android Auto
- Oryginalny port USB używany do CarPlay / Android Auto
- System multimedialny z obsługą Bluetooth

Ten produkt nie dodaje CarPlay ani Android Auto do pojazdów, które ich nie obsługują!

Uwagi

- Smartfon łączy się z pojazdem przez Bluetooth oraz z adapterem przez Wi-Fi.
- Pierwsze połączenie może trwać do 30 sekund.
- Dla uzyskania najlepszej wydajności adapter powinien być cały czas podłączony.
- NAVITEL CPA5 jest przeznaczony wyłącznie do użytku wewnątrz pojazdu.
- Nie podłączaj ani nie odłączaj urządzenia podczas jazdy. Zawsze upewnij się, że pojazd jest bezpiecznie zaparkowany.
- Nie narażaj urządzenia na działanie wilgoci, wody, wysokich temperatur ani bezpośredniego światła słonecznego.
- Chroń urządzenie przed uszkodzeniami mechanicznymi, upadkami i uderzeniami.
- Nie przykrywaj urządzenia i zapewnij odpowiednią wentylację, aby zapobiec przegrzaniu.
- Nie próbuj modyfikować ani naprawiać urządzenia. W przypadku awarii skontaktuj się z autoryzowanym serwisem.
- Jeśli urządzenie nie działa prawidłowo, odłącz je od portu USB pojazdu.
- Przechowuj urządzenie w miejscu niedostępnym dla dzieci.
- Urządzenie wykorzystuje technologie bezprzewodowe (Bluetooth); wydajność może być zależna od zakłóceń lub kompatybilności z niektórymi urządzeniami mobilnymi.

Uwaga. Opakowanie, wygląd oraz specyfikacje, które nie wpływają na ogólną funkcjonalność urządzenia, mogą zostać zmienione przez producenta bez wcześniejszego powiadomienia.

Firma NAVITEL s.r.o. niniejszym oświadcza, że urządzenie NAVITEL CP5 jest zgodne z europejską dyrektywą RED 2014/53/UE. Pełny tekst deklaracji zgodności jest dostępny pod następującym adresem internetowym: www.navitel.com/declaration_of_conformity

Aktualna wersja instrukcji obsługi jest dostępna na stronie https://navitel.com w sekcji Support > Instructions > Documentation.

Introducere

Stimate client!
Vă mulțumim pentru achiziționarea adaptorului wireless NAVITEL CP5 CarPlay / Android Auto.
Acest produs vă permite să utilizați Apple CarPlay sau Android Auto în mod wireless în vehiculele care acceptă doar CarPlay sau Android Auto prin cablu (USB). Adaptorul transformă sistemul CarPlay / Android Auto cu fir din fabrică într-o conexiune wireless. După instalare, smartphone-ul se conectează automat, fără a fi necesar un cablu USB.

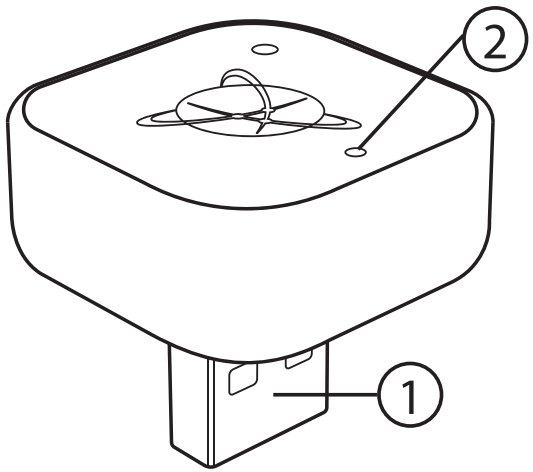

Dispunerea dispozitivului

1. Conector USB – Conectează adaptorul la portul USB al vehiculului utilizat pentru CarPlay / Android Auto prin cablu.
2. Indicator LED – Afișează starea de funcționare a adaptorului (alimentare, conexiune, activitate).

Conținutul pachetului

- Manual de utilizare al adaptorului USB wireless NAVITEL CP5 CarPlay / Android Auto
- Certificat de garanție

Mod de utilizare

1. Porniți vehiculul și porniți sistemul de infotainment.
2. Conectați adaptorul la portul USB al vehiculului utilizat pentru CarPlay / Android Auto prin cablu.
3. Activați Bluetooth și Wi-Fi pe smartphone.
4. Asociați smartphone-ul cu sistemul Bluetooth al vehiculului, dacă nu este deja asociat. Nume dispozitiv: NAVITEL CPA5-A212
5. Urmați instrucțiunile afișate pe ecranul sistemului de infotainment.
6. După configurarea inițială, CarPlay / Android Auto se va conecta automat de fiecare dată când porniți vehiculul.

Cerințe ale vehiculului

- Apple CarPlay prin cablu sau Android Auto prin cablu instalat din fabrică
- Port USB original utilizat pentru CarPlay / Android Auto
- Sistem de infotainment cu Bluetooth activat

Acest produs nu adaugă CarPlay sau Android Auto vehiculelor care nu le acceptă!

Note

- Smartphone-ul se conectează la vehicul prin Bluetooth și la adaptor prin Wi-Fi.
- Prima conectare poate dura până la 30 de secunde.
- Pentru performanțe optime, păstrați adaptorul conectat permanent.
- NAVITEL CPA5 este destinat utilizării exclusiv în interiorul vehiculului.
- Nu conectați și nu deconectați dispozitivul în timpul conducerii. Asigurați-vă întotdeauna că vehiculul este parcat în siguranță.
- Nu expuneți dispozitivul la umezeală, apă, temperaturi ridicate sau la lumina directă a soarelui.
- Protejați dispozitivul de deteriorări mecanice, căderi sau impacturi.
- Nu acoperiți dispozitivul și asigurați o ventilație adecvată pentru a preveni supraîncălzirea.
- Nu încercați să modificați sau să reparați dispozitivul. În caz de defecțiune, contactați un centru de service autorizat.
- Dacă dispozitivul nu funcționează corect, deconectați-l de la portul USB al vehiculului.
- Păstrați dispozitivul la distanță de copii.
- Dispozitivul utilizează tehnologii wireless (Bluetooth); performanța poate fi afectată de interferențe sau de compatibilitatea cu anumite dispozitive mobile.

Notă. Ambalajul, aspectul și specificațiile care nu afectează funcționalitatea generală a dispozitivului pot fi modificate de producător fără notificare prealabilă.

NAVITEL s.r.o. declară prin prezenta că dispozitivul NAVITEL CP5 este conform cu Directiva europeană RED 2014/53/UE. Textul integral al declarației de conformitate este disponibil la următoarea adresă de internet: www.navitel.com/declaration_of_conformity

Cea mai recentă versiune a manualului de utilizare este disponibilă pe site-ul https://navitel.com în secțiunea Support > Instructions > Documentation.

RU

Введение

Уважаемый клиент!
Благодарим вас за покупку беспроводного адаптера NAVITEL CP5 CarPlay / Android Auto.
Этот продукт позволяет использовать Apple CarPlay или Android Auto по беспроводному соединению в автомобилях, поддерживающих только проводной (USB) CarPlay или Android Auto. Адаптер преобразует штатную проводную систему CarPlay / Android Auto в беспроводное соединение. После установки смартфон подключается автоматически без необходимости использования USB-кабеля.

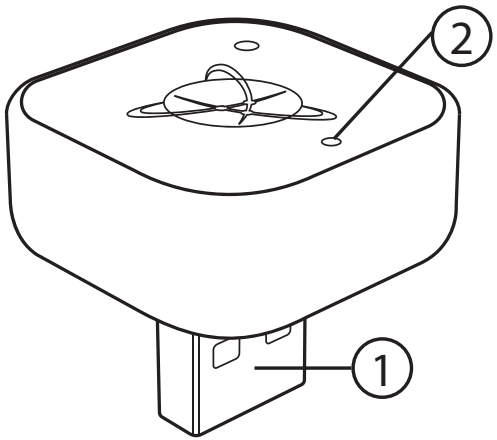

Схема устройства

1. USB-разъём – Подключает адаптер к USB-порту автомобиля, используемому для проводного CarPlay / Android Auto.
2. Светодиодный индикатор – Отображает рабочее состояние адаптера (питание, подключение, активность).

Комплектация

- Руководство пользователя беспроводного USB-адаптера NAVITEL CP5 CarPlay / Android Auto
- Гарантийный талон

Как использовать

1. Запустите автомобиль и включите мультимедийную систему.
2. Подключите адаптер к USB-порту автомобиля, используемому для проводного CarPlay / Android Auto.
3. Включите Bluetooth и Wi-Fi на смартфоне.
4. Выполните сопряжение смартфона с Bluetooth-системой автомобиля, если оно ещё не выполнено. Имя устройства: NAVITEL CPA5-A212
5. Следуйте инструкциям на экране мультимедийной системы.
6. После первоначальной настройки CarPlay / Android Auto будет автоматически подключаться при каждом запуске автомобиля.

RU

Требования к транспортному средству

- Заводская проводная система Apple CarPlay или проводной Android Auto
- Оригинальный USB-порт, используемый для CarPlay / Android Auto
- Мультимедийная система с поддержкой Bluetooth

Этот продукт не добавляет CarPlay или Android Auto в автомобили, которые их не поддерживают!

Примечания

- Смартфон подключается к автомобилю по Bluetooth и к адаптеру по Wi-Fi.
- Первое подключение может занять до 30 секунд.
- Для наилучшей работы рекомендуется постоянно держать адаптер подключённым.
- NAVITEL CPA5 предназначен только для использования внутри автомобиля.
- Не подключайте и не отключайте устройство во время движения. Всегда убедитесь, что автомобиль безопасно припаркован.
- Не подвергайте устройство воздействию влаги, воды, высоких температур или прямых солнечных лучей.
- Защищайте устройство от механических повреждений, падений и ударов.
- Не накрывайте устройство и обеспечьте достаточную вентиляцию для предотвращения перегрева.
- Не пытайтесь модифицировать или ремонтировать устройство. В случае неисправности обратитесь в авторизованный сервисный центр.
- Если устройство работает некорректно, отключите его от USB-порта автомобиля.
- Храните устройство в недоступном для детей месте.
- Устройство использует беспроводные технологии (Bluetooth); на работу могут влиять помехи или совместимость с некоторыми мобильными устройствами.

Примечание. Комплектация, внешний вид и характеристики, не влияющие на общую функциональность устройства, могут быть изменены производителем без предварительного уведомления.

Компания NAVITEL s.r.o. настоящим заявляет, что устройство NAVITEL CP5 соответствует европейской директиве RED 2014/53/EC. Полный текст декларации о соответствии доступен по следующему интернет-адресу: www.navitel.com/declaration_of_conformity

Актуальная версия руководства пользователя доступна на сайте https://navitel.com в разделе Support > Instructions > Documentation.

Úvod

Vážený zákazník!
Ďakujeme, že ste si zakúpili bezdrôtový adaptér NAVITEL CP5 CarPlay / Android Auto.
Tento produkt vám umožňuje používať Apple CarPlay alebo Android Auto bezdrôtovo vo vozidlách, ktoré podporujú iba káblový (USB) CarPlay alebo Android Auto. Adaptér premieňa továrenský káblový systém CarPlay / Android Auto na bezdrôtové pripojenie. Po inštalácii sa váš smartfón pripojí automaticky bez potreby použitia USB kábla.

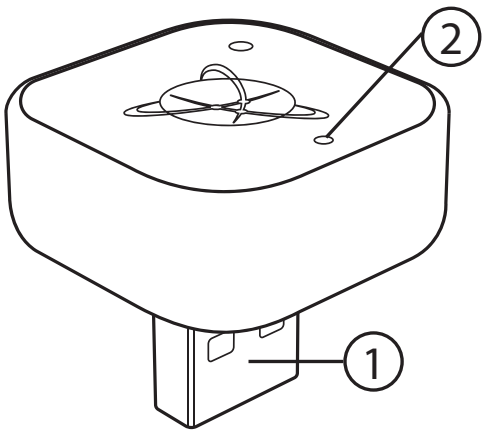

Rozloženie zariadenia

1. USB konektor – Pripája adaptér k USB portu vozidla používanému pre káblový CarPlay / Android Auto.
2. LED indikátor – Zobrazuje prevádzkový stav adaptéra (napájanie, pripojenie, aktivita).

Obsah balenia

- Používateľská príručka bezdrôtového USB adaptéra NAVITEL CP5 CarPlay / Android Auto
- Záručný list

Ako používať

1. Naštartujte vozidlo a zapnite infotainment systém.
2. Pripojte adaptér k USB portu vozidla používanému pre káblový CarPlay / Android Auto.
3. Zapnite Bluetooth a Wi-Fi vo svojom smartfóne.
4. Spárujte smartfón s Bluetooth systémom vozidla, ak ešte nie je spárovaný. Názov zariadenia: NAVITEL CPA5-A212
5. Postupujte podľa pokynov zobrazených na infotainment displeji.
6. Po úvodnom nastavení sa CarPlay / Android Auto automaticky pripojí pri každom naštartovaní vozidla.

SK

Požiadavky na vozidlo

- Továrensky nainštalovaný káblový Apple CarPlay alebo káblový Android Auto
- Originálny USB port používaný pre CarPlay / Android Auto
- Infotainment systém s podporou Bluetooth

Tento produkt nepridáva CarPlay ani Android Auto do vozidiel, ktoré ich nepodporujú!

Poznámky

- Smartfón sa pripája k vozidlu cez Bluetooth a k adaptéru cez Wi-Fi.
- Prvé pripojenie môže trvať až 30 sekúnd.
- Pre dosiahnutie najlepšieho výkonu nechajte adaptér neustále pripojený.
- NAVITEL CPA5 je určený výhradne na použitie vo vnútri vozidla.
- Nepripájajte ani neodpájajte zariadenie počas jazdy. Vždy sa uistite, že je vozidlo bezpečne zaparkované.
- Nevystavujte zariadenie vlhkosti, vode, vysokým teplotám ani priamemu slnečnému žiareniu.
- Chráňte zariadenie pred mechanickým poškodením, pádmi alebo nárazmi.
- Nezakrývajte zariadenie a zabezpečte dostatočné vetranie, aby ste predišli prehriatiu.
- Nepokúšajte sa zariadenie upravovať ani opravovať. V prípade poruchy kontaktujte autorizované servisné centrum.
- Ak zariadenie nefunguje správne, odpojte ho z USB portu vozidla.
- Uchovávajte zariadenie mimo dosahu detí.
- Zariadenie využíva bezdrôtové technológie (Bluetooth); výkon môže byť ovplyvnený rušením alebo kompatibilitou s niektorými mobilnými zariadeniami.

Poznámka. Balenie, vzhľad a špecifikácie, ktoré nemenia celkovú funkčnosť zariadenia, môžu byť výrobcom zmenené bez predchádzajúceho upozornenia.

Spoločnosť NAVITEL s.r.o. týmto vyhlasuje, že zariadenie NAVITEL CP5 je v súlade s európskou smernicou RED 2014/53/EÚ. Úplné znenie vyhlásenia o zhode je k dispozícii na nasledujúcej internetovej adrese: www.navitel.com/declaration_of_conformity

Aktuálna verzia používateľskej príručky je dostupná na webovej stránke https://navitel.com v sekcii Support > Instructions > Documentation.


UK
CA