cs-cz_main.book.book Page 1 Monday, June 8, 2026 8:26 AM

Naskenováním QR kódu zobrazíte příručku.

PŘÍRUČKA UŽIVATELE

AUTOMATICKÁ PRAČKA

Před začátkem montáže si pečlivě přečtěte tyto pokyny. To montáž usnadní a zajistí, že je výrobek správně a bezpečně nainstalován. Po provedení montáže tyto pokyny ponechejte v blízkosti výrobku pro budoucí nahlédnutí.

ČEŠTINA

F2X5NS*N**

MFL05751806
Rev.00_060826

www.lg.com

Copyright © 2026 LG Electronics. Všechna práva vyhrazena

OBSAH

Tato příručka může zahrnovat vyobrazení nebo obsah, které se liší od vámi zakoupeného typu.

Tato příručka podléhá revizím ze strany výrobce.

BEZPEČNOSTNÍ POKYNY

PŘED POUŽITÍM SI PŘEČTĚTE VŠECHNY POKYNY 3
VAROVÁNÍ 3

PÉČE O ŽIVOTNÍ PROSTŘEDÍ

Environmentální a ekonomické rady 8

INSTALACE

Díly a technické údaje 10
Požadavky na místo instalace 13
Rozbalení spotřebiče 14
Vyrovnání zařízení 15
Připojení hadice přívodu vody 17
Instalace odtokové hadice 18

PROVOZ

Přehled provozu 20
Ovládací panel 22
Příprava prádla na praní 24
Přidávání pracích prostředků a aviváží 25
Tabulka programů 27
Doplňkové možnosti a funkce 32

INTELIGENTNÍ FUNKCE

Aplikace LG ThinQ 35
Inteligentní diagnostika 38

ÚDRŽBA

Čištění po každém praní 39
Pravidelné čištění spotřebiče 39

ODSTRAŇOVÁNÍ ZÁVAD

Než zavoláte do servisu 43

cs-cz_main.book.book Page 3 Monday, June 8, 2026 8:26 AM

BEZPEČNOSTNÍ POKYNY

PŘED POUŽITÍM SI PŘEČTĚTE VŠECHNY POKYNY

Následující bezpečnostní pokyny jsou určeny pro předcházení nepředvídaným nebezpečím, poškozením nebo nesprávné obsluze zařízení.

Pokyny jsou rozděleny na ‚VAROVÁNÍ' a ‚UPOZORNĚNÍ', viz podrobný popis níže.

Bezpečnostní hlášení

⚠ Tento symbol označuje události a obsluhu, které mohou mít za následek vznik rizika. Podrobně si přečtěte text označený tímto symbolem a postupujte podle pokynů, abyste předešli vzniku rizika.

⚠ **VAROVÁNÍ**
Tento symbol označuje situace, kdy může mít nedodržení pokynů za následek závažné zranění nebo usmrcení osob.

⚠ **UPOZORNĚNÍ**
Tento symbol označuje situace, kdy může mít nedodržení pokynů za následek lehké zranění nebo poškození zařízení.

VAROVÁNÍ

⚠ VAROVÁNÍ

Abyste při používání tohoto výrobku snížili riziko vzniku požáru, úmrtí, zasažení elektrickým proudem nebo zranění či popálení osob, dodržujte základní bezpečnostní opatření, včetně následujících:

Technická bezpečnost

- Toto zařízení mohou děti starší 8 let a osoby se sníženými fyzickými, senzorickými nebo mentálními schopnostmi nebo nedostatečnými zkušenostmi a znalostmi používat pod přiměřeným dozorem nebo pokud byly obeznámeny s pokyny pro bezpečné používání zařízení a

cs-cz_main.book.book Page 4 Monday, June 8, 2026 8:26 AM

porozuměly možným nebezpečím. Dohlížejte na děti, aby si s přístrojem nehrály. Děti nesmí bez dozoru provádět čištění a uživatelskou údržbu.

- Děti mladší 3 let by se bez stálého dozoru neměly v blízkosti zařízení pohybovat.
- Je-li napájecí kabel poškozen, musí být nahrazen výrobcem, opravářem nebo podobně kvalifikovanými osobami, abyste předešli ohrožení.
- Větrací otvory nesmí být blokovány kobercem.
- Tento spotřebič je určen pouze k domácímu použití.
- Použijte novou hadici nebo sadu hadic dodávanou se zařízením. Opětovné použití starých hadic může mít za následek únik vody a následné poškození majetku.
- Tlak vody musí být mezi 50 kPa a 800 kPa.

Maximální kapacita

Maximální kapacita při některých cyklech pro suché prádlo, které se má vyprat, je:

F2X5NS9N**	F2X5NS8N**
9 kg	**8 kg**

Doporučená maximální kapacita se může pro jednotlivé prací programy lišit. Chcete-li dosáhnout dobrých výsledků praní, vyhledejte si podrobné informace v **Tabulka programů** v kapitole **OBSLUHA**.

Instalace

- Tento spotřebič by měl být přepravován dvěma nebo více osobami, které jej bezpečně drží.
- Spotřebič neinstalujte ve vlhkém a prašném prostředí. Zařízení neinstalujte ani neskladujte v exteriéru nebo na jakémkoliv místě, které může být vystaveno povětrnostním vlivům, např. přímému slunečnímu světlu, větru, dešti nebo teplotám pod bodem mrazu.
- Zkontrolujte, zda je zástrčka zcela zasunuta do zásuvky.

cs-cz_main.book.book Page 5 Monday, June 8, 2026 8:26 AM

- Spotřebič nezapojujte do vícezásuvek, rozdvojek nebo k prodlužovacímu kabelu.
- Napájecí zástrčku, dodávanou se zařízením, neupravujte. Pokud neodpovídá dostupné zásuvce, zajistěte provedení montáže vhodné zásuvky odborným elektrikářem.
- Tento spotřebič je vybaven síťovým kabelem se zemnícím vodičem a ochranným kolíkem. Zástrčka musí být připojena do vhodné zásuvky, která je nainstalována a uzemněna v souladu s veškerými místními zákony a předpisy.
- Nesprávné připojení zemnícího vodiče může mít za následek riziko zasažení elektrickým proudem. Pokud si nejste jisti, zda je zařízení správně uzemněno, obraťte se na odborného elektrikáře nebo servisního technika.

Provoz

- Nikdy neuvádějte spotřebič do provozu, pokud je poškozený, vadný, částečně demontovaný nebo pokud chybí či jsou poškozené některé součásti včetně poškozeného napájecího kabelu nebo zástrčky.
- Nepoužívejte žádné ostré objekty na ovládací panel k obsluze spotřebiče.
- Nepokoušejte se oddělit žádné panely nebo rozmontovat spotřebič.
- Neopravujte ani nevyměňujte žádné díly zařízení. Veškeré opravy a servis musí provádět kvalifikovaní servisní pracovníci, není-li v této příručce uživatele doporučeno jinak. Používejte pouze schválené tovární díly.
- Když jsou dvířka plnicího otvoru otevřená, netlačte na ně shora nadměrnou silou.
- Nevkládejte do zařízení zvířata, např. domácí mazlíčky.
- Neperte žádné části oblečení, které jsou výrobcem označeny na štítku jako nevhodné pro praní.
- V bezprostřední blízkosti pod spotřebičem a v jeho okolí neskladujte hořlavé materiály, např. cupaninu, papír, hadry, chemikálie atd.

cs-cz_main.book.book Page 6 Monday, June 8, 2026 8:26 AM

- Nenechávejte otevřená dvířka spotřebiče. Otevřená dvířka lákají děti, aby se na nich houpaly nebo aby lezly do zařízení, což by mohlo mít za následek poškození spotřebiče nebo zranění osob.
- Do zařízení nevkládejte ani v něm neperte nebo nesušte textilie, které byly čištěny, nasáknuty nebo potřísněny hořlavými nebo výbušnými látkami (jako jsou vosky, odstraňovače vosků, oleje, barvy, benzin, odmašťovací kapaliny, roztoky pro suché čištění, petrolej, benzín, odstraňovače skvrn, terpentýn, rostlinný olej, kuchyňský olej, aceton, alkohol atd.). Při nesprávném použití by mohlo dojít k požáru nebo výbuchu.
- V blízkosti spotřebiče nepoužívejte ani neskladujte hořlavé nebo vznětlivé látky (ether, benzen, alkohol, chemikálie, LPG, hořlavé spreje, benzín, ředidlo, ropu, insekticidy, osvěžovače vzduchu, kosmetiku, atd.).
- Nikdy nesahejte do zařízení, pokud je v provozu. Vyčkejte, dokud nedojde k úplnému zastavení bubnu.
- Nedotýkejte se dvířek během programů využívajících vysokou teplotu.
- V případě úniku vody ze spotřebiče nebo zaplavení podlahy odpojte síťovou zástrčku a obraťte se na zákaznické informační středisko společnosti LG Electronics.
- Zavřete vodovodní kohoutky, abyste snížili tlak na hadice a ventily a minimalizovali únik, pokud by došlo k prasknutí nebo poškození. Zkontrolujte stav plnicích hadic, měly by být vyměněny po 5 letech.
- V případě úniku plynu (isobutanu, propanu, zemního plynu, apod.) v domácnosti se spotřebiče ani zástrčky nedotýkejte a místnost okamžitě vyvětrejte.
- Pokud dojde v zimním období ke zmrznutí odtokové hadice nebo hadice přívodu vody, používejte sušičku výhradně po jejím rozmrazení.
- Všechny prací prostředky, aviváže a bělicí prostředky udržujte mimo dosah dětí.
- Nedotýkejte se zástrčky ani ovládacích prvků zařízení vlhkýma rukama.

cs-cz_main.book.book Page 7 Monday, June 8, 2026 8:26 AM

- Napájecí kabel nadměrně neohýbejte ani na něj nepokládejte těžké předměty.
- Během praní se nedotýkejte vody, která je vypuštěna ze spotřebiče.
- Ujistěte se, že odtok funguje správně. Pokud není voda správně vypuštěna, může dojít k zaplavení podlahy.
- Je-li teplota vzduchu vysoká a teplota vody je nízká, může dojít ke kondenzaci a tím k zvlhnutí podlahy.
- Otřete nečistoty nebo prach z kontaktů zástrčky.

Údržba

- Před čištěním zařízení odpojte od zdroje napájení. Nastavení ovládacích prvků na hodnotu VYPNUTO nebo přechod do pohotovostního režimu neodpojí zařízení od zdroje napájení.
- Po úplném odstranění vlhkosti a prachu bezpečně zapojte elektrickou zástrčku do zásuvky.
- Při čištění nestříkejte vodu dovnitř ani na vnější povrch zařízení.
- Nikdy nevypojujte spotřebič tahem za síťový kabel. Vždy pevně uchopte elektrickou zástrčku a vytáhněte ji přímo ze zásuvky.
- Rozebírat, opravovat nebo upravovat spotřebič by měli pouze kvalifikovaní servisní pracovníci z LG Electronics. Pokud chcete přemístit a instalovat spotřebič na jiné místo, obraťte se na zákaznické informační středisko společnosti LG Electronics.

Likvidace

- Před vyřazením starého přístroje jej odpojte od elektrické sítě. Abyste zamezili nesprávnému použití přístroje, odřízněte přímo za přístrojem síťový kabel.
- Veškeré obalové materiály (např. plastové pytle nebo polystyren) odstraňte z dosahu dětí. Obalové materiály mohou způsobit udušení.
- Před likvidací tohoto spotřebiče odpojte napájecí kabel a odmontujte dvířka, abyste zabránili nebezpečí uvěznění dětí nebo malých zvířat uvnitř spotřebiče.

cs-cz_main.book.book Page 8 Monday, June 8, 2026 8:26 AM

PÉČE O ŽIVOTNÍ PROSTŘEDÍ

Environmentální a ekonomické rady

Spotřeba energie a vody

- Spotřeba vody a spotřeba energie mohou být ovlivněny hmotností náplně. Chcete-li svůj spotřebič využít co nejlépe, vložte do něj maximální množství suchého prádla pro daný program.
- Každá náplň prádla do maximálního množství uvedeného výrobcem pro jednotlivé programy přispívá k úsporám energie a vody.
- Nejúčinnější programy s ohledem na spotřebu energie jsou zpravidla ty, které využívají nižší teploty a delší trvání.
- Hlučnost a zbytkový obsah vlhkosti jsou ovlivněny rychlostí odstřeďování: čím vyšší je rychlost odstřeďování ve fázi odstřeďování, tím je vyšší hlučnost a nižší zbytkový obsah vlhkosti.
- Při praní menších množství prádla pomůže snížit spotřebu vody a energie automatický systém rozpoznávání náplně.
- Pro malé a lehce znečištěné prádlo používejte rychlý program pro úsporu energie a vody.
- Prací prostředky pro studenou vodu mohou být stejně účinné i při nižších teplotách (asi 20 °C). Při nastavení na 20 °C se spotřebuje méně energie než při 30 °C nebo vyšších teplotách.

Prací prostředek

- Prací prostředek by měl být zvolen v závislosti na typu, barvě, znečištění tkaniny a teplotě praní. A měl by být používán podle pokynů výrobce pracího prostředku. Používejte pouze prací prostředky, které jsou vhodné pro bubnové pračky (s předním plněním).
- Na menší náplň používejte méně pracího prostředku.

Výběr dalších možností a funkcí

- Zvolte teplotu vody vhodnou pro druh prádla. Pro dosažení nejlepších výsledků postupujte podle symbolů na štítku pro péči o tkaniny.

cs-cz_main.book.book Page 9 Monday, June 8, 2026 8:26 AM

- Pro praní normálně a silně znečištěné náplně je doporučována možnost předpírky.

Likvidace obalového materiálu

- Obalové materiály jsou navrženy tak, aby chránily spotřebič před neočekávaným poškozením během přepravy.
- Po instalaci spotřebiče zlikvidujte obalový odpad podle recyklačních symbolů typů materiálů. Obalový odpad odložte do příslušných kontejnerů k recyklaci.

Likvidace starého přístroje

- Tento symbol přeškrtnutého koše značí, že odpad z elektrických a elektronických výrobků (WEEE) je nutné likvidovat odděleně od linky komunálního odpadu.
- Staré elektrické výrobky mohou obsahovat nebezpečné látky, takže správná likvidace starých přístrojů pomůže zabránit potenciálním negativním důsledkům pro životní prostředí a lidské zdraví. Staré přístroje mohou obsahovat znovu použitelné díly, které lze použít k opravě dalších výrobků a další cenné materiály, které lze recyklovat a šetřit tak omezené zdroje.
- Spotřebič můžete zanést buď do obchodu, kde jste ho zakoupili nebo se obrátit na místní správu komunálních odpadů, kde získáte podrobné informace o autorizovaném sběrném místě WEEE. Pro poslední aktuální informace z vaší země si prosím prostudujte web www.lg.com/global/recycling

cs-cz_main.book.book Page 10 Monday, June 8, 2026 8:26 AM

INSTALACE

Díly a technické údaje

POZNÁMKA

- Vzhled a technické údaje spotřebiče se mohou v rámci zvyšování kvality bez předchozího upozornění změnit.

Pohled zepředu

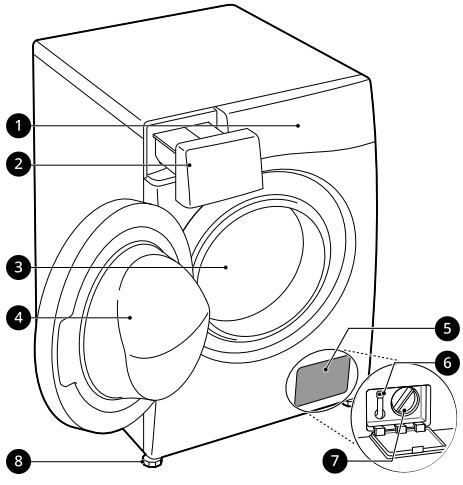

❶ Ovládací panel

❷ Výsuvná zásuvka na prací prostředek

❸ Buben

❹ Dvířka

❺ Krytka

❻ Vypouštěcí zátka

❼ Filtr odtokového čerpadla

❽ Vyrovnávací noha

Pohled zezadu

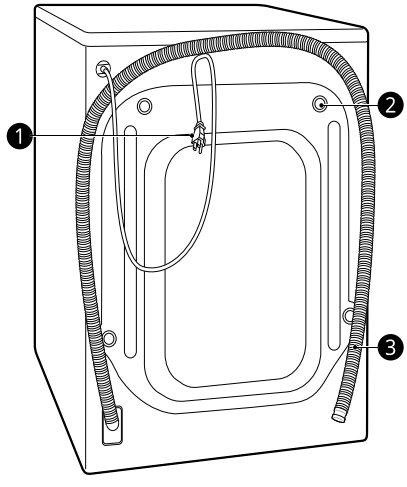

❶ Síťová zástrčka

❷ Přepravní šrouby

❸ Odtoková hadice

cs-cz_main.book.book Page 11 Monday, June 8, 2026 8:26 AM

Technické údaje

Modelu	F2X5NS*N*B	F2X5NS*N*K
Napájení	220−240 V~, 50 Hz	220−240 V~, 50 Hz
Hmotnost	59 kg	58 kg

Rozměr (mm)

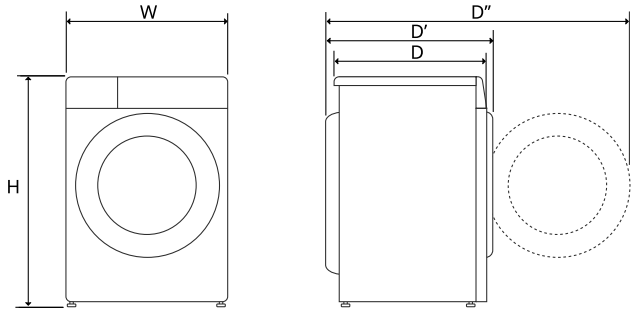

W	600	D	475	D''	1015
H	850	D'	535		

cs-cz_main.book.book Page 12 Monday, June 8, 2026 8:26 AM

Příslušenství

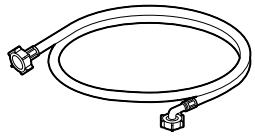 Hadice pro přívod studené vody	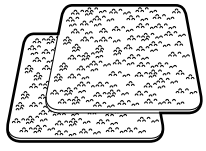 Protiskluzové podložky
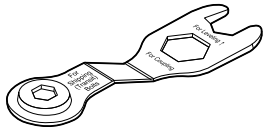 Montážní klíč	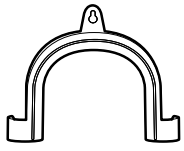 Obloukový držák pro upevnění odtokové hadice
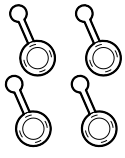 Krytky pro zakrytí otvorů pro přepravní šrouby	

Informace o LED osvětlení

Tento výrobek obsahuje zdroj světla s třídou energetické účinnosti G.

- LED osvětlení se automaticky zapne a vypne v každé z následujících situací:
  - když otevřete a zavřete dvířka,
  - když stisknete tlačítka **Napájení** a **Start/ Pauza**.
- LED osvětlení nelze ztlumit.
- LED osvětlení neobsahuje rtuť.
- Viz www.lg.com/global/recycling.

POZNÁMKA

- Tato funkce je k dispozici pouze u vybraných modelů.

Pokud LED osvětlení nepracuje
Zavřete dvířka a znovu je otevřete, nebo stiskněte tlačítko **Napájení**. Pokud se LED osvětlení nerozsvítí, obraťte se na zákaznické informační centrum společnosti LG Electronics. Nepokoušejte se LED osvětlení demontovat.

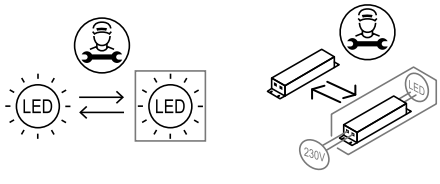

cs-cz_main.book.book Page 13 Monday, June 8, 2026 8:26 AM

Požadavky na místo instalace

Před instalací spotřebiče zkontrolujte následující informace a ujistěte se, zda je spotřebič instalován na správném místě.

Místo instalace

- Tento spotřebič musí být nainstalován na pevné podlaze, aby se minimalizovaly vibrace během odstřeďovacího cyklu. Betonová podlaha je nejlepší, protože během odstřeďovacího cyklu je mnohem méně náchylná k vibracím než dřevěné podlahy nebo koberce.
- Nelze-li se vyhnout instalaci zařízení v blízkosti plynového sporáku nebo běžných kamen, musí být mezi pračku a zdroj tepla vložena izolační deska (850 × 600 mm), jejíž povrch musí být na straně u topného tělesa potažený hliníkovou fólií.
- Zajistěte, aby bylo zařízení po instalaci snadno přístupné technikovi pro případ opravy.
- Při instalaci spotřebiče seřiďte všechny čtyři nožičky pomocí dodaného klíče na šrouby, aby byl spotřebič stabilní.
- Ujistěte se, že je zde dostatek místa pro úplné otevření dvířek spotřebiče.
- Aby byla zajištěna dostatečná vůle pro přívodní hadice, odtokovou hadici a proudění vzduchu, ponechte minimální vůli po stranách nejméně 20 mm a 100 mm za spotřebičem. Nezapomeňte na stěny, dveře nebo podlahové lišty, které mohou zvýšit požadované vzdálenosti.

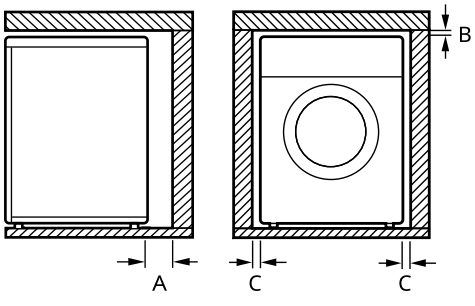

Index	Vzdálenost (mm)
A	100

Index	Vzdálenost (mm)
B	5
C	20

⚠ VAROVÁNÍ

- Tento spotřebič je určen pouze pro použití v domácnosti a nesmí se používat v mobilních prostředích.

Dřevěné podlahy (dutinové podlahy)

Při instalaci spotřebiče na dřevěné podlahy použijte pryžové misky, abyste snížili nadměrné vibrace a nerovnováhu. Podlaha ze dřeva nebo laminátu může přispět k nadměrným vibracím a nerovnováze, chybám a nesprávnému fungování.

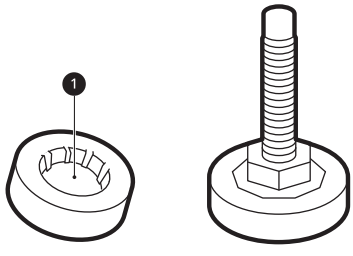

- Abyste vibracím předešli, doporučujeme u všech nožek pračky použít pryžové misky s minimální tloušťkou 15 mm ❶, které budou přišroubovány nejméně ke dvěma podlahovým nosníkům.
- Pokud je to možné, nainstalujte zařízení do některého z rohů místnosti, kde je podlaha stabilnější.
- Pro snížení vibrací nasaďte pryžové misky.

⚠ UPOZORNĚNÍ

- Pokud je spotřebič instalován na nerovné podlaze (např. dřevěná podlaha), záruka nepokrývá žádné škody a náklady vzniklé kvůli instalaci na takové nerovné podlaze.

cs-cz_main.book.book Page 14 Monday, June 8, 2026 8:26 AM

POZNÁMKA

- Pryžové misky (díl č. **4620ER4002B**) můžete zakoupit v servisním středisku LG.

Větrání při instalaci:

- Ujistěte se, že proudění vzduchu okolo zařízení není narušováno koberci, rohožkami atd.

Okolní teplota

- Neinstalujte zařízení v místnostech, kde by mohla teplota klesnout pod bod mrazu. Zmrzlé hadice mohou pod tlakem prasknout. Spolehlivost elektronické řídicí jednotky může být při teplotách pod bodem mrazu snížena.
- Pokud je dodávka zařízení realizována v zimním období a teplota se pohybuje pod bodem mrazu, umístěte spotřebič před uvedením do provozu na několik hodin do místnosti s pokojovou teplotou.

Elektrické připojení

- Nepoužívejte prodlužovací přívod ani rozbočovací zásuvku.
- Po ukončení provozu vždy odpojte zařízení od elektrické sítě a vypněte přívod vody.
- Zařízení připojujte k uzemněné zásuvce zapojené podle platných předpisů pro elektrickou instalaci.
- Zařízení musí být umístěno tak, aby byla zástrčka snadno přístupná.
- Zásuvka elektrické energie se musí nacházet do 1 m od jedné ze stran spotřebiče.

⚠ VAROVÁNÍ

- Opravy spotřebiče mohou provádět pouze kvalifikované osoby. Pokud jsou opravy prováděny nezkušenými osobami, může to mít za následek zranění osob nebo závažnou poruchu. Obraťte se na místního autorizovaného servisního pracovníka společnosti LG.
- Zástrčka elektrického napájení musí být připojena do vhodné zásuvky, která je odborně nainstalována a uzemněna v souladu s veškerými místními zákony a předpisy.

Rozbalení spotřebiče

Zvednutí zařízení z polystyrenové podložky

Po odstranění krabice a dopravního materiálu vyzvedněte spotřebič z pěnové základny.

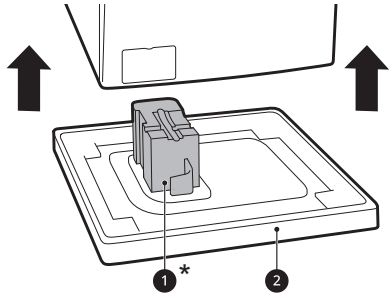

- Ujistěte se, že podpěra bubnu ❶* vychází společně se základnou a není zaseklá ke dnu spotřebiče.
- Pokud je pro odstranění lepenkové spodní části obalu nutné zařízení položit ❷, vždy chraňte stranu zařízení a položte jej opatrně na bok. Nepokládejte zařízení na přední nebo zadní stranu.

* Dodávané příslušenství se může lišit v závislosti na zakoupeném modelu.

Demontáž přepravních šroubů

Abyste zabránili silným vibracím a poškození spotřebiče, odstraňte přepravní šrouby a příchytky.

1 Počínaje spodními dvěma přepravními šrouby ❶, použijte klíč (je součástí dodávky), abyste

cs-cz_main.book.book Page 15 Monday, June 8, 2026 8:26 AM

plně uvolnili všechny přechodové šrouby otočením proti směru hodinových ručiček.

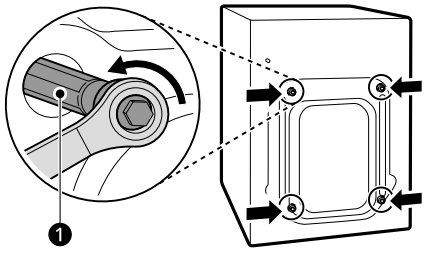

2 Demontujte sestavy šroubů mírným protáčením, zatímco je vytahujete ven.

3 Nasaďte krytky otvorů.

- Vyhledejte kryty otvorů ❷ přiložené v balíčku s příslušenstvím nebo připevněné k zadní části.

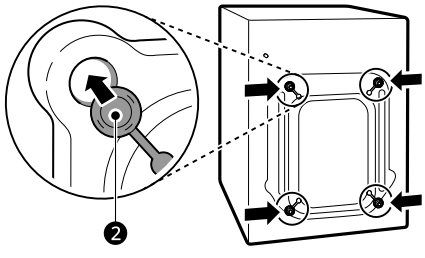

POZNÁMKA

- Uschovejte přepravní šrouby a příchytky pro budoucí použití.
- Přepravujte tento spotřebič tak, abyste předešli poškození, jak je uvedeno níže:
  - Přepravní šrouby znovu nainstalujte.
  - Napájecí kabel připevněte k zadní straně spotřebiče.

Vyrovnání zařízení

Kontrola polohy

Při úhlopříčném zatlačení na okraje horní desky by se spotřebič neměl vůbec pohybovat nahoru a dolů (zkontrolujte oba směry).

- Pokud se přístroj při šikmém zatlačení horní desky spotřebiče kymácí, znovu nastavte nohy.
- Po instalaci zkontrolujte, zda je spotřebič dokonale ve vodorovné poloze.

POZNÁMKA

- Podlahy ze dřeva nebo laminátu mohou přispívat k nadměrným vibracím a nerovnováze. Zesílení nebo vyztužení dřevěné podlahy může v tomto případě vést k zastavení nebo snížení nadměrného hluku a vibrací.
- Nikdy se nepokoušejte zarovnat veškerou nerovnou podlahu pod spotřebičem podkládáním dřevěnými špalíky, kartonem nebo podobnými materiály.

Nastavení a úprava polohy nohou

Při instalaci spotřebiče musí být spotřebič zarovnán a dokonale vyrovnán. Pokud není spotřebič zarovnán a správně vyrovnán, může dojít k poškození spotřebiče nebo nemusí správně fungovat.

1 Pokud je podlaha nerovná, otáčejte vyrovnávací nožičkou podle potřeby.

- Nevkládejte pod nožičky kusy dřeva atd.

cs-cz_main.book.book Page 16 Monday, June 8, 2026 8:26 AM

- Zajistěte, aby všechny čtyři nožičky byly stabilní a spočívaly na podlaze.

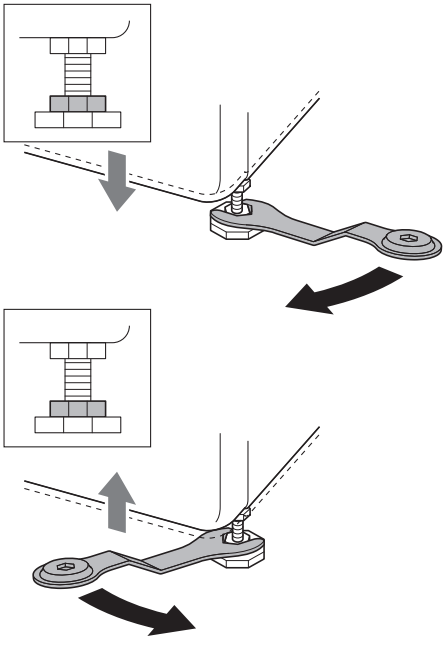

POZNÁMKA

- Neinstalujte pračku na sokl, podstavec nebo vyvýšený povrch, pokud nebyly vyrobeny společností LG Electronics a určeny pro použití s tímto modelem.

2 Zkontrolujte, zda je spotřebič perfektně umístěn pomocí vodováhy ❶.

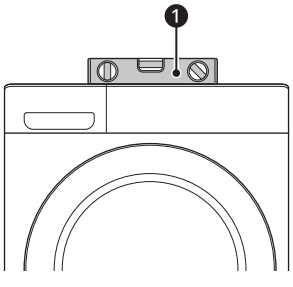

3 Zajistěte vyrovnávací nožičku pomocí pojistných matic ❷ otočením proti směru hodinových ručiček proti spodní straně spotřebiče.

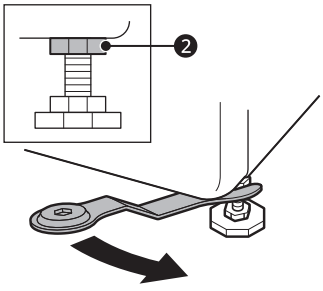

4 Zkontrolujte, zda jsou všechny pojistné matice ve spodní části spotřebiče řádně zajištěny.

POZNÁMKA

- Správné umístění a vyrovnání spotřebiče zajistí dlouhodobý, správný a spolehlivý provoz.
- Spotřebič musí být ve 100% vodorovné poloze a musí být pevně postaven na tvrdé, rovné podlaze.
- Při zátěži nesmí docházet ke „kývání“ přes rohy.
- Zamezte namočení nožiček spotřebiče.
  V opačném případě může dojít k výskytu vibrací nebo hluku.

Použití protiskluzových podložek

Tato možnost se může lišit v závislosti na zakoupeném modelu.

Pokud instalujete pračku na kluzký povrch, může dojít z důvodu nadměrných vibrací k jejímu posunutí. Nesprávné vyrovnání může mít za následek hluk a vibrace. Pokud dojde k této situaci, vložte pod polohovatelné nožky protiskluzové podložky a vyrovnejte výšku.

1 Očistěte podlahu, aby bylo možné připevnit protiskluzové podložky.

- Suchým hadříkem odstraňte cizí předměty a vlhkost. Při výskytu vlhkosti by mohlo dojít k uvolnění protiskluzových podložek.

cs-cz_main.book.book Page 17 Monday, June 8, 2026 8:26 AM

2 Po umístění spotřebiče do oblasti instalace upravte vodorovnou polohu.

3 Protiskluzovou podložku umístěte přilnavou stranou ❶ na podlahu.

- Nejefektivnějším způsobem je instalace protiskluzových podložek pod přední nohy. Pokud je obtížné umístit podložky pod přední nohy přístroje, přidejte je pod zadní nohy.

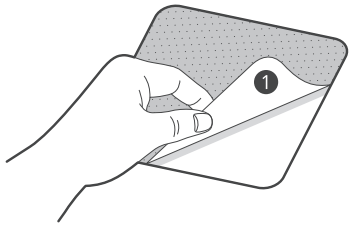

4 Umístěte spotřebič na protiskluzové podložky.

- Nepřikládejte přilnavou stranu ❶ protiskluzových podložek k nohám spotřebiče.

POZNÁMKA

- Další doplňkové protiskluzové podložky je možné objednat v servisním středisku LG Electronics.

Připojení hadice přívodu vody

Poznámka k připojení

- Tlak vody se musí nacházet mezi hodnotami **50 kPa** a **800 kPa** (0,5–8,0 kgf/cm²). Je-li tlak vody větší než **800 kPa**, mělo by být nainstalováno dekompresní zařízení.
- Pravidelně kontrolujte stav přívodné hadice vody a v případě nutnosti ji vyměňte.

POZNÁMKA

- Neutahujte přívodní hadici vody příliš ani k jejímu utažení na přívodní ventily nepoužívejte mechanické nástroje.
- Pro připojení k přívodu vody není potřeba žádná další ochrana před zpětným tokem.

Kontrola pryžového těsnění

S hadicemi přívodu vody se dodávají dvě pryžová těsnění ❶. Používají se k tomu, aby se zabránilo vytékání vody. Ověřte, zda je připojení ke kohoutkům dostatečně těsné.

- Na dotažení přívodních hadic vody nepoužívejte mechanická zařízení, jako např. páky. Ujistěte se, že zakřivený konec přívodní hadice vody je připojen ke spotřebiči.

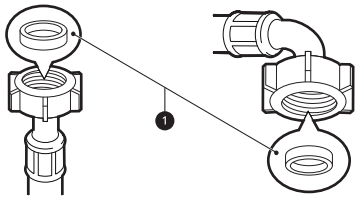

Připojení hadice k vodovodnímu kohoutku

Připojení šroubovací hadice ke kohoutu se závitem

Přišroubujte konektor přívodní hadice k vodovodnímu kohoutku. Utáhněte ručně pouze

cs-cz_main.book.book Page 18 Monday, June 8, 2026 8:26 AM

pomocí měkkého hadříku. Nedotahujte přívodní hadici žádným mechanickým zařízením.

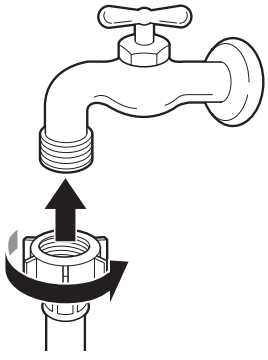

POZNÁMKA

- Po připojení přívodní hadice na vodu k vodovodnímu kohoutku pusťte vodu a vypláchněte cizí látky (nečistoty, písek, piliny, atd.) z vodovodního potrubí. Napusťte vodu do nádoby a zkontrolujte její teplotu.

Připojení hadice ke spotřebiči

Přívodní hadici našroubujte na ventil přívodu vody na zadní straně spotřebiče.

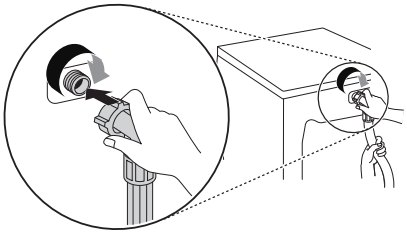

- V případě modelů s jedním přívodem vody nepřipojujte hadici k přívodu teplé vody. Připojte pouze přívod studené vody.

POZNÁMKA

- Pokud po připojení voda z hadice uniká, opakujte stejné kroky. Pro přívod vody použijte nejstandardnější typ kohoutu. V případě, že je kohout hranatý nebo příliš velký, odstraňte před instalací kohoutu na adaptér vodicí desku.
- Zajistěte, aby hadice nebyla zalomená nebo zachycena.

Instalace odtokové hadice

Montáž odtokové hadice a obloukového držáku

Odtoková hadice nesmí být připojená výše než **100 cm** nad podlahou. Nemusel by pak být zajištěn odtok vody ze zařízení nebo by mohla voda vytékat pomalu.

- Správné upevnění odtokové hadice umožní zamezit poškození podlahy z důvodu úniku vody.

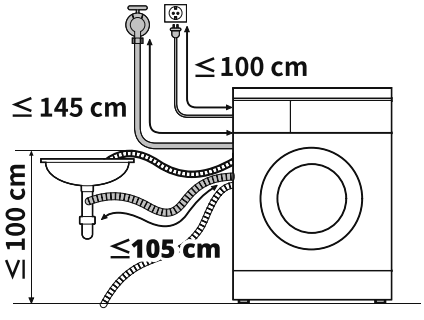

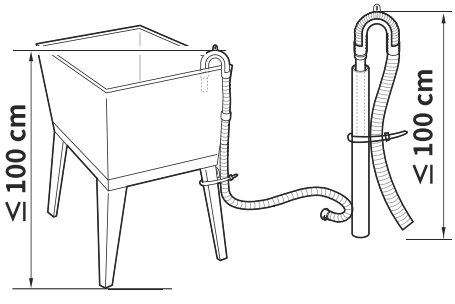

- Pokud je odtoková hadice příliš dlouhá, nesnažte se ji zatlačit zpět do zařízení. Způsobí to abnormální hluk.

cs-cz_main.book.book Page 19 Monday, June 8, 2026 8:26 AM

- Připojte obloukový držák do vzdálenosti **10 cm** od konce odtokové hadice.

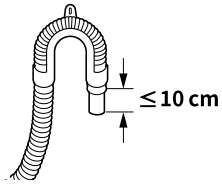

- Dbejte na to, aby odtoková hadice nebyla zasunuta do odtoku více než **15 cm**.
- Při instalaci odtokové hadice do umyvadla zajistěte její koncovku lankem.

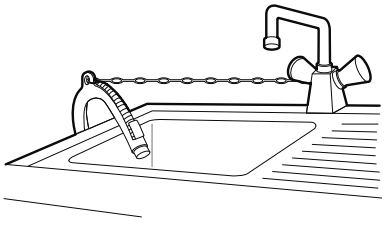

cs-cz_main.book.book Page 20 Monday, June 8, 2026 8:26 AM

PROVOZ

Přehled provozu

Použití spotřebiče

Před prvním praním zvolte prací program **Bavlna** a přidejte poloviční dávku prášku. Spusťte spotřebič, aniž by v pračce bylo oblečení. Takto můžete z bubnu odstranit usazeniny a vodu, které mohly v pračce zůstat z výroby.

1 Roztřiďte oblečení a vložte ho do pračky.

- Roztřiďte oblečení, jak je potřeba, podle typu textilie, míry znečištění, barvy a velikosti. Otevřete dvířka a vložte oblečení do spotřebiče.

⚠ UPOZORNĚNÍ

- Před zavřením dvířek se ujistěte, že se všechny kusy oblečení a předměty nacházejí uvnitř bubnu a nevyčnívají na gumové těsnění dvířek, kde se mohou zachytit při zavření dvířek. Pokud tak neučiníte, může dojít k poškození těsnění dvířek a oblečení.

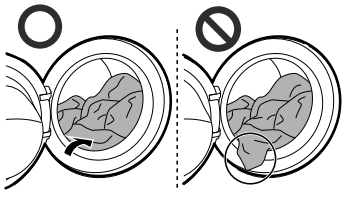

- Odstraňte předměty z ohebného těsnění dvířek, abyste předešli poškození prádla nebo těsnění dvířek.

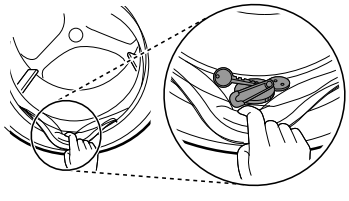

2 Přidejte čisticí prostředky nebo prací prášek a aviváž.

- Přidejte odpovídající množství pracího prostředku do zásobníku na prací prostředky. V případě potřeby přidejte do příslušných částí zásobníku bělidlo nebo aviváž.

3 Zapněte spotřebič.

- Stiskněte tlačítko **Napájení** a zapněte spotřebič.

4 Zvolte požadovaný prací program.

- Otočte knoflíkem výběru cyklu, dokud není vybrán požadovaný cyklus.
- Nyní zvolte teplotu praní a rychlost odstřeďování. Věnujte pozornost štítkům udávajícím péči na vašem oblečení.

5 Spusťte program.

- Pro dočasné pozastavení programu stiskněte tlačítko **Start/Pauza**. Spotřebič se zatřese krátce bez vody, aby bylo možné zjistit hmotnost náplně. Pokud nebude stisknuto tlačítko **Start/Pauza** do jisté doby, dojde k vypnutí pračky a všechna nastavení budou vymazána.

POZNÁMKA

- V následujícím případě se dvířka neotevřou, i když pozastavíte prací program nebo vypnete pračku.
  - Když pračka spustí prací program, a uvnitř bubnu je voda, dvířka se neotevřou, aby se zabránilo úniku vody, dokud pračka vodu úplně nevypustí.

6 Konec programu.

- Po dokončení programu zazní melodie. Abyste snížili míru pomačkání, ihned

cs-cz_main.book.book Page 21 Monday, June 8, 2026 8:26 AM

vyjměte prádlo ze spotřebiče. Po vyjmutí prádla zkontrolujte, zda nedošlo k zachycení drobných předmětů v těsnění dvířek.

cs-cz_main.book.book Page 22 Monday, June 8, 2026 8:26 AM

Ovládací panel

Skutečný ovládací panel se může lišit dle modelu.

Prvky ovládacího panelu

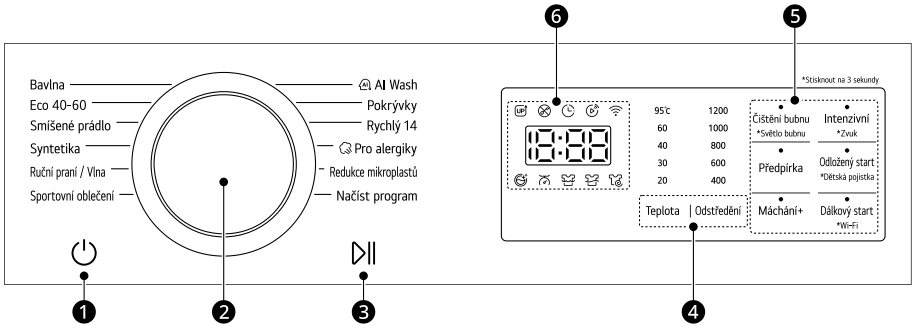

	Popis
❶	**Napájení – tlačítko pro zapnutí/vypnutí** • Stiskněte toto tlačítko pračku zapněte nebo vypněte.
❷	**Volič programů** • Programy jsou k dispozici podle typu prádla. • Zvolený program signalizuje příslušná kontrolka.
❸	**Tlačítko Start/Pauza** • Toto tlačítko se používá ke spuštění pracího programu nebo pozastavení pracího programu. • Stiskněte toto tlačítko, je-li třeba dočasně pozastavit prací program.
❹	**Přizpůsobení tlačítek pracího programu** Pomocí těchto tlačítek můžete upravit teplotu vody nebo rychlost odstředění pro vybraný program. • Na displeji se zobrazí aktuální nastavení. • Stisknutím tlačítka dané možnosti vyberete další nastavení.
❺	**Další možnosti a funkce** • Chcete-li použít další funkce, stiskněte a přidržte odpovídající tlačítko po dobu 3 sekund. Na displeji se rozsvítí odpovídající symbol. • To vám umožní vybrat doplňující program, který se při aktivaci rozsvítí. **Dálkový start** S aplikací **LG ThinQ** můžete spotřebič ovládat dálkově chytrým telefonem. • Chcete-li tuto funkci používat, přečtěte si část **CHYTRÉ FUNKCE**. **Wi-Fi** Stiskněte a podržte tlačítko **Dálkový start** po dobu 3 sekund, aby se inicializovalo připojení spotřebiče k aplikaci **LG ThinQ**.

cs-cz_main.book.book Page 23 Monday, June 8, 2026 8:26 AM

	Popis
❻	**Displej** • Na displeji je zobrazeno nastavení, odhadovaná doba do konce, možnosti a stavové zprávy. Po zapnutí spotřebiče se na displeji rozsvítí výchozí nastavení. • Během automatického detekování hmotnosti dávky displej na ovládacím panelu bliká.

Zobrazení času a stavu

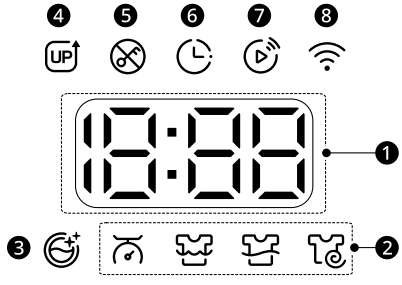

	Popis
❶	**Odhadovaný zbývající čas** • Po výběru pracího programu se zobrazí výchozí čas vybraného programu. Výchozí čas se může změnit při výběru možností. • Pokud se na displeji zobrazí `---`, zobrazí se čas poté, co snímač hmotnosti zjistí velikost dávky. To je normální. • Zobrazený čas je pouze odhadovaný. Tento čas je založen na běžných provozních podmínkách. Skutečný čas může ovlivnit několik vnějších faktorů (hmotnost dávky, teplota místnosti, teplota vstupní vody, atd.).
❷	**Stavové indikátory programu** • Když je spuštěn prací program, LED kontrolka aktivní fáze bliká a LED kontrolky zbývajících fází zůstanou svítit. Po dokončení fáze LED kontrolka zhasne. Pokud je cyklus pozastaven, přestane LED kontrolka aktivní fáze blikat.
❸	se rozsvítí po aktivaci možnosti **Čištění bubnu**. • Tato funkce pomáhá čistit vnitřek bubnu vašeho spotřebiče.
❹	UP se rozsvítí, když je vytvořen nový obsah **UP**. Spusťte aplikaci **LG ThinQ** a aktualizujte obsah.
❺	se rozsvítí při zahájení programu, a když jsou dveře uzamčené.
❻	se rozsvítí po aktivaci možnosti **Odložený start**.
❼	svítí tehdy, když je ovládací panel zamčený.
❽	se rozsvítí, když je zařízení připojeno k domácí síti Wi-Fi.

cs-cz_main.book.book Page 24 Monday, June 8, 2026 8:26 AM

Příprava prádla na praní

Dávku pro praní roztřiďte, abyste dosáhli nejlepších výsledků, a poté oblečení připravte podle značek na štítcích uvádějících péči.

Třídění prádla

- Úroveň znečištění (Silné, Normální Lehké): Oddělte oděv podle úrovně znečištění. Pokud je to možné, neperte silně znečištěné kousky s lehce znečištěnými.
- Barva (Bílá, Světlá, Tmavá): Perte tmavé nebo barevné oblečení odděleně od bílých nebo světlých barev. Míchání barveného oblečení se světlým oblečením může mít za následek přenos barvy nebo změnu barvy světlejšího oblečení.
- Cupanina (Zdroje cupaniny, Sběrače cupaniny): Perte tkaniny produkující cupaninu odděleně od tkanin, které sbírají cupaninu. Zdroje cupaniny mohou způsobit žmolkování a chlupatění na sběračích cupaniny.

Kontrola štítků s informacemi o péči o oblečení

Tyto symboly obsahují informace o složení textilu a doporučeném způsobu praní nebo čištění.

Symboly na štítcích oblečení

Symbol	Druh praní/tkaniny
	• Normální praní • Bavlna, Smíšené prádlo
	• Syntetika • Syntetika, smíšené tkaniny
	• Speciální jemné praní • Jemné prádlo
	• Pouze ruční praní • Vlna, hedvábí
	• Neperte

POZNÁMKA

- Obecné informace o pracích symbolech na štítcích pro péči o tkaniny naleznete na webu společnosti Ginetex (www.ginetex.ch).

Kontrola prádla před vložením

- Aby se při odstřeďování náplň rovnoměrně rozložila, kombinujte v náplni velké a malé části oblečení.
- Neperte samostatně malé kousky. Přidejte 1 - 2 podobné kousky do dávky na praní a zabraňte tak nevyvážené zátěži.
- Zkontrolujte všechny kapsy, abyste se ujistili, že budou skutečně prázdné. Předměty jako hřebíky, vlasové sponky, zápalky, pera, mince nebo klíče mohou váš spotřebič i prádlo poškodit.

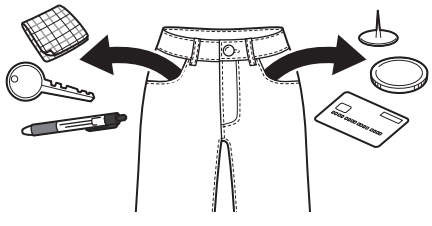

- Pokud perete oblečení s dlouhými připevněnými pásky, svažte je nebo použijte síťku na prádlo.
- Na drobné kousky prádla, jako jsou rukávy, punčochy, punčocháče, spodní prádlo a ponožky, používejte síťku na prádlo, abyste zabránili jejich uvíznutí mezi bubnem a těsněním dvířek.
- Síťku na prádlo naplňte méně než do poloviny a perte ji s ostatním prádlem. Nepřeplňujte ji ani ji neperte odděleně, protože by mohlo dojít k nevyváženosti bubnu, což by vedlo k nedostačujícímu cyklu odstřeďování.

cs-cz_main.book.book Page 25 Monday, June 8, 2026 8:26 AM

- Zapněte zipy, háčky a šňůrky, aby nedošlo k jejich zatrhnutí s ostatním prádlem.
- Předběžně ošetřete znečištěná místa a skvrny pomocí vody s rozpuštěným malým množstvím pracího prostředku, abyste usnadnili uvolňování nečistot.

Přidávání pracích prostředků a aviváží

Dávkování pracího prostředku

- Prací prostředek je nutné používat podle pokynů jeho výrobce a musí být zvolen podle typu, barvy, znečištění nebo druhu tkaniny a teploty praní. Používejte pouze prací prostředky vhodné pro buben daného typu praček (přední plnění).
- Pokud se vytváří příliš velké množství pěny, omezte množství pracího prostředku.
- Pokud použijete příliš velké množství pracího prostředku, vytváří se příliš mnoho pěny, což zhoršuje kvalitu praní nebo způsobuje velké zatížení motoru.
- Při používání tekutých pracích prostředků postupujte podle pokynů výrobce.
- Pokud chcete prací program spustit okamžitě, můžete tekutý prací prostředek nalít přímo do hlavního oddílu výsuvné zásuvky.
- Nepoužívejte tekutý prací prostředek, pokud používáte funkci **Odložený start**, nebo pokud jste zvolili možnost **Předpírka**, jelikož tekutý prostředek se bude dávkovat ihned a může v zásobníku bubnu ztuhnout.
- Dávkování pracího prostředku může být nutné přizpůsobit podle teploty vody, tvrdosti vody, objemu a míry znečištění dávky. Pro dosažení nejlepších výsledků se vyhněte použití nadměrného množství pracího prostředku. V opačném případě dojde k nadměrnému pěnění.
- Před přidáním pracího prostředku a volbou teploty vody si přečtěte údaje na štítku oblečení.
- Použijte pouze vhodné čistící prostředky pro určité typy oblečení:
  - Tekutý prací prostředek je často určen pro speciální použití, např. pro barevnou látku, vlnu, jemné nebo tmavé oblečení.
  - Práškový prací prostředek je vhodný pro všechny typy tkanin.
  - Pro lepší výsledky praní bílých a světlých oděvů použijte práškový prací prostředek s bělícím prostředkem.
  - Prací prostředek je vyplachován ze zásuvky na začátku pracího cyklu.

POZNÁMKA

- Nenechejte prací prostředek ztvrdnout. To by mohlo mít za následek ucpání pračky, nedostatečné máchání nebo zápach.
- Maximální množství prádla: podle doporučení výrobce.
- Částečné množství prádla: 1/2 obvyklého množství.
- Minimální náplň: 1/3 Maximální množství.

Používání dávkovače

Přidání dávky pracího prostředku do dávkovače:

1 Otevřete zásuvku dávkovače.

2 Přidejte prací prostředek a aviváž do příslušných přihrádek.

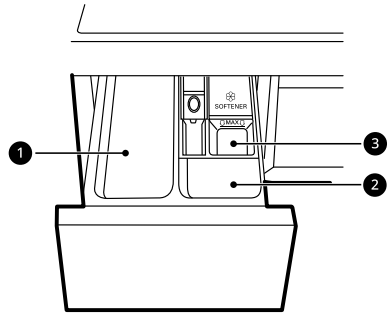

❶ Přihrádka na prací prostředek pro hlavní praní

- Prací prostředky pro hlavní praní, změkčovač vody, bělidlo a odstraňovač skvrn

cs-cz_main.book.book Page 26 Monday, June 8, 2026 8:26 AM

❷ Přihrádka na prací prostředek pro předpírku

❸ Přihrádka na aviváž

3 Před zahájením cyklu opatrně uzavřete zásuvku dávkovače na prací prostředek.

- Příliš rázné zavření zásuvky může mít za následek přetečení pracího prostředku do jiné přihrádky nebo vypuštění do bubnu dříve, než bylo naprogramováno.
- Dávejte pozor, abyste při zavírání nezachytili ruku v zásuvce.
- Je normální, že v přihrádkách dávkovače zůstane po skončení cyklu malé množství vody.

Přihrádka na aviváž

Tato přihrádka obsahuje tekutou aviváž, která je automaticky dávkována během posledního cyklu máchání. Lze použít práškovou nebo tekutou aviváž.

- Nalijte aviváž po čáru maximálního naplnění. Nalití nadbytečné aviváže nad čáru maximálního naplnění může způsobit, že dojde k jeho předčasnému použití, což může na oblečení způsobit skvrny.

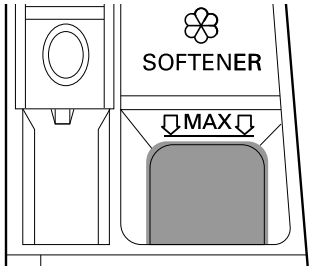

POZNÁMKA

- Nelijte aviváž přímo na oblečení v pracím bubnu, protože by to způsobilo vznik tmavých skvrn na oblečení, které bude obtížné odstranit.
- Nenechávejte aviváž v zásuvce dávkovače pracího prostředku déle než 1 den. Aviváž může ztvrdnout. Pokud je aviváž příliš hustá, může zůstat v dávkovači. Pokud je konzistence aviváže příliš hustá, měli byste ji naředit, aby mohla snadno vytéct.
- Neotevírejte zásuvku při napouštění vody během praní.
- Nikdy nepoužívejte rozpouštědla (benzen, apod.).

Přidávání tablet na praní

Tablety pracího prostředku lze použít taky během praní.

1 Otevřete dvířka a vložte tablety pracího prostředku do bubnu před vložením oblečení.

2 Do bubnu vložte oblečení a zavřete dvířka.

POZNÁMKA

- Nevkládejte tablety do dávkovače.

Přidávání změkčovače vody

Změkčovač vody, jako je odvápňovač, může být použit ke snížení množství používaného pracího prostředku v oblastech s vysokou tvrdostí vody.

- Nejprve přidejte prací prostředek a potom změkčovač vody. Dávkujte podle množství uvedeného na obalu.

cs-cz_main.book.book Page 27 Monday, June 8, 2026 8:26 AM

Tabulka programů

Prací program

Bavlna	**40 °C (Studená) až 95 °C)**	**Maximální zátěž: Kapacita**
Popis	Pere běžně znečištěné oblečení kombinací různých pohybů bubnu.	

Eco 40-60	**-**	**Maximální zátěž: Kapacita**
Popis	Pere běžně zašpiněné bavlněné oblečení, které je pratelné na 40 nebo 60 °C.	

Smíšené prádlo	**40 °C (Studená) až 60 °C)**	**Maximální zátěž: 4 kg**
Popis	Pere současně různé druhy textílií. • Použijte pro různé druhy tkanin kromě speciálních oděvů (hedvábí/jemné prádlo, sportovní oděvy, tmavé oděvy, vlna, pokrývky/závěsy).	

Syntetika	**40 °C (Studená) až 60 °C)**	**Maximální zátěž: 4 kg**
Popis	Pere oblečení, které po praní není třeba žehlit. • Použijte pro polyamid, akryl, polyester.	

Ruční praní / Vlna	**30 °C (Studená) až 40 °C)**	**Maximální zátěž: 2 kg**
Popis	Pere jemné prádlo s možností ručního a automatického praní, např. pratelnou vlnu, spodní prádlo, šaty, apod. • Použijte prací prostředek pro vlnu pratelnou v pračce.	

Sportovní oblečení	**40 °C (Studená) až 40 °C)**	**Maximální zátěž: 2 kg**
Popis	Pere speciální oděvy, jako je sportovní nebo outdoorové oblečení. • Používá se pro voděodolné textílie s laminátem.	

AI Wash	**40 °C (Studená) až 60 °C)**	**Maximální zátěž: 3 kg**
Popis	**AI Wash** poskytuje příslušné akce otáčení bubnu po dokončení snímání hmotnosti dávky. • Jemně pere nepromokavé tkaniny a silně pere tkaniny propouštějící vodu. **POZNÁMKA** • Chcete-li dosáhnout nejlepších výsledků praní, vkládejte při tomto programu suché prádlo.	

cs-cz_main.book.book Page 28 Monday, June 8, 2026 8:26 AM

Pokrývky	**40 °C (Studená) až 60 °C)**	**Maximální zátěž: 1 přikrývka z prachového peří**
Popis	Pere velké kusy prádla, jako např. ložní přehozy, polštáře, přehozy pohovek, apod.	

Rychlý 14	**20 °C (20 °C až 40 °C)**	**Maximální zátěž: 2 kg**
Popis	Vypere malé množství lehce znečištěných oděvů za přibližně 14 minut.	

Pro alergiky	**60 °C**	**Maximální zátěž: 4 kg**
Popis	Pomocí funkce páry pomáhá minimalizovat přítomnost látek, které způsobují alergické reakce. • Použijte pro bavlnu, spodní prádlo, povlečení, prostěradla, dětské prádlo.	

Redukce mikroplastů	**40 °C (Studená) až 40 °C)**	**Maximální zátěž: 3 kg**
Popis	Snižuje uvolňování mikroplastů vznikajících při praní syntetického oblečení.	

Načíst program	**-**	**-**
Popis	Tento program vám umožní stáhnout nový a speciální program praní do vašeho spotřebiče pomocí smartphonu. Výchozí program je **Máchání+Odstředění**.	

POZNÁMKA

- Pro zvolený prací program vyberte vhodnou teplotu vody. Při praní vždy postupujte podle pokynů výrobce oděvu nebo symbolů na štítku, abyste předešli poškození oblečení.
- Zvolte správnou teplotu praní a rychlost odstředění pro požadované programy.
- Skutečná teplota vody se může lišit od deklarované teploty cyklu.
- Doporučujeme neutrální prací prostředek.

Doplňkové volby

POZNÁMKA

- Pro každý program praní v této tabulce lze vybrat možnosti **Máchání** a **Odložený start**.

Program	Intenzivní	Předpírka
Bavlna	●	●
Eco 40-60		●

cs-cz_main.book.book Page 29 Monday, June 8, 2026 8:26 AM

Program	Intenzivní	Předpírka
Smíšené prádlo	●	●
Syntetika	●	●
Ruční praní / Vlna	●	
Sportovní oblečení	●	
AI Wash		
Pokrývky	●	
Rychlý 14		
Pro alergiky	●	
Redukce mikroplastů	●	

Volitelná rychlost odstřeďování

Program	Rychlost otáček	
	Výchozí	K dispozici
Bavlna	1200 ot./min.	Vše
Eco 40-60	1200 ot./min.	Vše
Smíšené prádlo	1000 ot./min.	Vše
Syntetika	1200 ot./min.	Vše
Ruční praní / Vlna	800 ot./min.	Až 800 ot./min.
Sportovní oblečení	800 ot./min.	Až 800 ot./min.
AI Wash	1200 ot./min.	Vše
Pokrývky	1000 ot./min.	Až 1000 ot./min.
Rychlý 14	400 ot./min.	Vše
Pro alergiky	1200 ot./min.	Vše
Redukce mikroplastů	1000 ot./min.	Vše

cs-cz_main.book.book Page 30 Monday, June 8, 2026 8:26 AM

POZNÁMKA

- Skutečná maximální rychlost odstřeďování se může lišit v závislosti na velikosti dávky. Výše uvedené hodnoty jsou zaokrouhleny na nejbližší stovky.

Údaje o spotřebě

Popis jednotky

kg: Náplň prádla

kWh: Spotřeba energie

Litrů: Spotřeba vody

h:mm: Doba trvání programu

°C: Maximální teplota uvnitř prané tkaniny

ot./min.: Maximální rychlost odstřeďování

%: Zbytková vlhkost na konci fáze odstřeďování. Čím je rychlost odstřeďování vyšší, tím vyšší je hluk a nižší je zbytková vlhkost.

Běžné programy

Modelu: F2X5NS9N**

Program	kg	h:mm	kWh	°C	Litrů	ot./min.	%
Bavlna 20 °C	9	1:47	0,119	23	60,0	1150	57,0
Bavlna 60 °C	9	3:32	1,112	45	59,0	1150	57,1
Smíšené prádlo	4	1:26	0,412	33	48,0	1150	63,5
Rychlý 14	2	0:14	0,049	20	37,0	600	101,8
Bavlna 40 °C + **Intenzivní**	9	3:58	0,432	27	79,0	1150	57,4
Eco 40-60 (plná)*1	9	3:48	0,813	39	68,0	1170	55,5
Eco 40-60 (polovina)*1	4,5	2:54	0,500	33	43,0	1170	53,0
Eco 40-60 (čtvrtina)*1	2,5	2:49	0,220	26	34,0	1170	53,0

Modelu: F2X5NS8N**

Program	kg	h:mm	kWh	°C	Litrů	ot./min.	%
Bavlna 20 °C	8	1:47	0,118	23	58,0	1150	57,4
Bavlna 60 °C	8	3:32	1,038	44	58,0	1150	57,8

cs-cz_main.book.book Page 31 Monday, June 8, 2026 8:26 AM

Program	kg	h:mm	kWh	°C	Litrů	ot./min.	%
Smíšené prádlo	4	1:26	0,412	33	48,0	1150	63,5
Rychlý 14	2	0:14	0,049	20	37,0	600	101,8
Bavlna 40 °C + **Intenzivní**	8	3:58	0,420	28	79,0	1150	59,1
Eco 40-60 (plná)*1	8	3:38	0,724	37	60,0	1170	52,9
Eco 40-60 (polovina)*1	4	2:48	0,470	34	43,0	1170	53,9
Eco 40-60 (čtvrtina)*1	2	2:38	0,200	25	34,0	1170	54,9

*1 Vypere běžně zašpiněné bavlněné prádlo, které lze prát při teplotě 40 °C nebo 60 °C, společně v jednom cyklu. Tento program se používá k posouzení dodržování předpisů EU o ekodesignu (EU 2019/2023).

POZNÁMKA

- Výsledky zkoušek závisejí na tlaku vody, tvrdosti vody, teplotě přívodu vody, teplotě místnosti, druhu a množství zátěže, stupni znečištění, použitém čisticím prostředku, kolísání hlavního přívodu elektřiny a vybraných doplňkových možnostech.
- Hodnoty pro společné programy, s výjimkou cyklu **Eco 40-60**, jsou pouze orientační.
- Nařízení EU 2019/2023, platné od 1. března 2021, se vztahuje na třídy energetické účinnosti podle nařízení EU 2019/2014.
- Naskenujte QR kód na energetickém štítku dodaném se spotřebičem, který obsahuje webový odkaz na informace týkající se výkonu spotřebiče v databázi EU EPREL. Energetický štítek si uschovejte jako referenční dokument spolu s návodem k obsluze a všemi dalšími dokumenty dodanými se spotřebičem.
- Název modelu naleznete na štítku s údaji o spotřebiči po otevření dvířek těsně kolem otvoru do bubnu.
- Chcete-li najít stejné informace v EPREL, navštivte web **https://eprel.ec.europa.eu** a proveďte hledání pomocí názvu modelu. (Platí od 1. března 2021)

cs-cz_main.book.book Page 32 Monday, June 8, 2026 8:26 AM

Doplňkové možnosti a funkce

K přizpůsobení programů můžete použít další možnosti a funkce.

Přizpůsobení pracího programu

Každý program má výchozí nastavení, které se zvolí automaticky. Tato nastavení můžete také přizpůsobit pomocí těchto tlačítek.

Teplota
Tímto tlačítkem zvolíte teplotu praní pro vybraný program.

- Mačkejte tlačítko **Teplota**, dokud nebude podsvíceno požadované nastavení.
- Zvolte teplotu vody vhodnou pro druh prádla. Pro dosažení nejlepších výsledků postupujte podle symbolů na štítku pro péči o tkaniny.

Odstředění
Stupeň intenzity odstřeďování lze zvolit opakovaným stisknutím tohoto tlačítka.

- Pro volbu rychlosti otáček stiskněte tlačítko **Odstředění**.

POZNÁMKA

- Pokud zvolíte úroveň odstřeďování **0**, bude se buben pračky před vypouštěním otáčet.

Máchání+
Tato funkce se doporučuje pro lidi s alergií na prací prostředky.

- Stisknutím tlačítka **Máchání+** přidáte jedno máchání.

Intenzivní
Tato funkce se používá k praní běžně a silně znečištěného oblečení.

- Stiskněte tlačítko **Intenzivní**.

Postupujte podle následujících kroků, pokud si chcete přizpůsobit prací program:

1. Připravte prádlo a vložte ho do bubnu.
2. Stiskněte tlačítko **Napájení**.
3. Přidejte prací prostředek.
4. Zvolte prací program.
5. Prací program si dle potřeby přizpůsobte (**Teplota**, **Odstředění**, **Máchání+** a **Intenzivní**).
6. Stiskněte tlačítko **Start/Pauza**.

Použití pouze funkce odstřeďování

1. Připravte prádlo a vložte ho do bubnu.
2. Stiskněte tlačítko **Napájení**.
   - Nevolte prací program a nepřidávejte prací prostředek.
3. Stiskněte tlačítko **Odstředění**.
4. Stiskněte tlačítko **Start/Pauza**.

POZNÁMKA

- Pokud zvolíte prací program, nebudete moci zvolit funkci pouze odstřeďování. Pokud se tak stane, stiskněte dvakrát tlačítko **Napájení**, abyste stroj vypnuli a zapnuli.

Používání základních možností

Programy můžete přizpůsobit pomocí následujících základních možností:

Předpírka
Tato možnost je doporučována při praní normálně a silně znečištěné dávky.

cs-cz_main.book.book Page 33 Monday, June 8, 2026 8:26 AM

1 Stiskněte tlačítko **Napájení**.

2 Zvolte prací program.

3 V případě potřeby stiskněte tlačítko **Předpírka**.

4 Stiskněte tlačítko **Start/Pauza**.

Odložený start
Můžete nastavit tuto funkci tak, aby došlo k automatickému zapnutí spotřebiče a dokončení programu po zadaném časovém intervalu.

1 Stiskněte tlačítko **Napájení**.

2 Zvolte prací program.

3 V případě potřeby stiskněte tlačítko **Odložený start**.

4 Stiskněte tlačítko **Start/Pauza**.

POZNÁMKA

- Kromě LED kontrolky tlačítka **Odložený start** všechny LED kontrolky na ovládacím panelu do 20 minut zhasnou. Tato funkce se může lišit v závislosti na zakoupeném modelu.
- Čas odloženého konce praní představuje dobu do dokončení programu, ne do jeho spuštění. Aktuální doba provozu se může lišit podle teploty vody, oblečení a dalších faktorů.
- Pro zrušení funkce by mělo být stisknuto tlačítko **Napájení**.
- Pro tuto funkci se vyhněte tekutému pracímu prostředku.

Nastavení

Dětská pojistka
Tuto možnost použijte k vypnutí ovládacích prvků. Tato funkce umožňuje zabránit dětem, aby měnily programy nebo ovládaly zařízení.

POZNÁMKA

- Když je tato funkce nastavena, jsou zablokována všechna tlačítka kromě tlačítka **Napájení**.
- Když jsou ovladače uzamčeny, na displeji se během praní střídavě zobrazují CL a zbývající čas, dokud je zapnuta tato funkce.
- Vypnutím napájení nedojde k deaktivaci této funkce. Abyste měli přístup k dalším funkcím, je nutné tuto funkci deaktivovat.

Uzamknutí ovládacího panelu

1 Zapněte napájení.

2 Pro aktivaci této funkce stiskněte a podržte tlačítko **Dětská pojistka** po dobu 3 sekund.
   - Zazní akustický signál a na displeji se zobrazí hlášení CL.

Odemknutí ovládacího panelu

1 Zapněte napájení.

2 Pro deaktivaci této funkce stiskněte a podržte tlačítko **Dětská pojistka** po dobu 3 sekund.

Zvuk
Tento spotřebič přehraje při spuštění a zastavení melodii.

- Pro aktivaci/deaktivaci této funkce stiskněte a podržte tlačítko **Zvuk** po dobu 3 sekund.

Světlo bubnu
Buben je vybaven bílým LED světlem, které se rozsvítí při zapnutí spotřebiče. Toto světlo automaticky zhasne po zavření dvířek a spuštění cyklu.

- Světlo bubnu rozsvítíte stisknutím a podržením tlačítka **Světlo bubnu** po dobu 3 sekund během cyklu.

cs-cz_main.book.book Page 34 Monday, June 8, 2026 8:26 AM

- Světlo bubnu se automaticky vypne po 4 minutách.

cs-cz_main.book.book Page 35 Monday, June 8, 2026 8:26 AM

INTELIGENTNÍ FUNKCE

Aplikace LG ThinQ

Aplikace **LG ThinQ** vám umožňuje komunikovat se spotřebičem pomocí smartphonu.

Funkce aplikace LG ThinQ

Komunikujte se spotřebičem z chytrého telefonu pomocí praktických chytrých funkcí.

Dálkový start
Umožňuje vám ovládat zařízení vzdáleně z aplikace **LG ThinQ**.

Načíst program
Můžete si stáhnout nové a speciální cykly, které nejsou zahrnuty v základních cyklech spotřebiče.

Po úspěšné registraci spotřebičů si lze stáhnout širokou škálu speciálních cyklů pro příslušný spotřebič.

Když se do spotřebiče úspěšně stáhne program, spotřebič ho uchová v paměti, dokud nebude stažen nový.

POZNÁMKA

- Ve spotřebiči může být uložen vždy pouze jeden stažený program.

Poradce Čištění bubnu
Tato funkce ukazuje, kolik cyklů zbývá předtím, než je čas na spuštění funkce **Čištění bubnu**.

Sledování energie
Tato funkce zjišťuje spotřebu energie při naposledy použitých cyklech a měsíční průměr.

Inteligentní diagnostika
Tato funkce poskytuje užitečné informace pro zjištění a vyřešení potíží se spotřebičem na základě vzorce jeho používání.

Nastavení
Umožňuje nastavit různé možnosti na spotřebiči a v aplikaci.

Upozornění na zprávy Push
Po dokončení programu nebo v případě potíží se spotřebičem můžete v chytrém telefonu přijímat nabízená oznámení. Tato oznámení se aktivují, i když je aplikace **LG ThinQ** vypnutá.

POZNÁMKA

- V následujících případech musíte aktualizovat informace o síti pro každý spotřebič v aplikaci **LG ThinQ** na **Karty zařízení** > **Nastavení** > **Změnit síť**.
  - bezdrátový směrovač je změněn
  - heslo bezdrátového směrovače je změněno
  - poskytovatel internetových služeb je změněn
- Aplikace podléhá změnám za účelem zlepšení jejích funkcí bez předchozího upozornění pro uživatele.
- Funkce se mohou lišit v závislosti na modelu.

Instalace aplikace LG ThinQ a připojení ke spotřebiči LG

Modely s QR kódem

Naskenujte QR kód přiložený k produktu pomocí fotoaparátu nebo aplikace pro čtení QR kódů v chytrém telefonu.

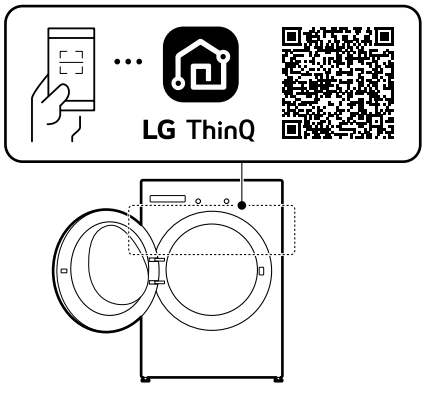

cs-cz_main.book.book Page 36 Monday, June 8, 2026 8:26 AM

Modely bez QR kódu

1 Na chytrém telefonu vyhledejte a nainstalujte aplikaci **LG ThinQ** z Google Play Store nebo Apple App Store.

2 Spusťte aplikaci **LG ThinQ** a přihlaste se svým stávajícím účtem nebo vytvořte účet LG, ke kterému se poté přihlásíte.

3 Stiskněte tlačítko pro přidání (+) na aplikaci **LG ThinQ** a dojde k připojení vašeho spotřebiče LG. Řiďte se pokyny v aplikaci a dokončete celý proces.

POZNÁMKA

- Chcete-li ověřit připojení Wi-Fi, zkontrolujte, zda na ovládacím panelu svítí indikátor Wi-Fi.
- Spotřebič podporuje pouze Wi-Fi sítě o frekvenci 2,4 GHz. Pokud si chcete ověřit frekvenci své sítě, kontaktujte poskytovatele internetových služeb nebo nahlédněte do návodu k vašemu Wi-Fi routeru.
- Aplikace **LG ThinQ** není odpovědná za žádné potíže se síťovým připojením ani za případné poruchy, závady nebo chyby způsobené síťovým připojením.
- Okolní bezdrátové prostředí může zpomalit služby bezdrátové sítě.
- Pokud jsou přístroj a bezdrátový router od sebe příliš daleko, síla signálu slábne. Připojení může trvat dlouho nebo může selhat instalace.
- Pokud má přístroj potíže s připojením k síti Wi-Fi, může být příliš daleko od routeru. Sílu signálu Wi-Fi zlepšíte zakoupením Wi-Fi extenderu (prodlužovače dosahu).
- Síťové připojení nemusí fungovat správně v závislosti na poskytovateli internetových služeb.
- Připojení Wi-Fi nemusí fungovat nebo může být přerušeno z důvodu prostředí domácí sítě.
- Pokud se spotřebič nepodaří připojit kvůli problémům s bezdrátovým přenosem signálu, odpojte spotřebič ze sítě a počkejte asi minutu, než to zkusíte znovu.
- Název bezdrátové sítě (SSID) by měl být složen z anglických písmen (A–Z) a číslic (0–9). Nepoužívejte speciální znaky.
- Uživatelské rozhraní (UI) smartphonu se může lišit v závislosti na operačním systému (OS) a výrobci.
- Je-li bezpečnostní protokol routeru nastaven na hodnotu **WEP**, nemusí se vám podařit nastavit síť. Změňte ho na jiné bezpečnostní protokoly (doporučujeme **WPA2**) a znovu výrobek připojte.

Aktivace síťového připojení

1 Spusťte aplikaci **LG ThinQ**.

2 V aplikaci vyberte možnost **Pračka s předním plněním** a klepněte na ni.

3 Stiskněte tlačítko **Napájení** na ovládacím panelu.

4 Stiskněte a 3 sekundy podržte tlačítko **Wi-Fi** na ovládacím panelu.
- Během připojování bude kontrolka Wi-Fi blikat.

Vzdálené používání spotřebiče

Dálkový start
K ovládání zařízení můžete používat svůj chytrý telefon. Můžete také sledovat průběh programu, takže víte, kolik času zbývá do konce programu.

Použití této funkce

1 Vložte oblečení do bubnu.
- Pokud je to žádoucí, přidejte aviváž do příslušných oblastí dávkovače.

2 Stiskněte tlačítko **Napájení**.

cs-cz_main.book.book Page 37 Monday, June 8, 2026 8:26 AM

3 Stisknutím tlačítka **Dálkový start** aktivujete funkci dálkového ovládání.

4 Spusťte cyklus z aplikace **LG ThinQ** na vašem smartphonu.

POZNÁMKA

- Cyklus nelze spustit dálkově, pokud jsou otevřená dvířka.

Ruční deaktivace této funkce
Když je tato funkce aktivována, stiskněte tlačítko **Dálkový start**.

Deaktivace síťového připojení

1 Spusťte aplikaci **LG ThinQ**.

2 Vyberte a dotkněte se spotřebiče, který jste zaregistrovali v aplikaci.

3 Vyberte a dotkněte se v nabídce nastavení možnosti **Smazat zařízení**, čímž se odpojíte.

4 Stiskněte tlačítko **Napájení** na ovládacím panelu.

5 Pro deaktivaci síťového připojení současně stiskněte a podržte tlačítka **Odložený start** a **Dálkový start** po dobu 3 sekund.

Specifikace rádiového zařízení

Typ	Provozní frekvenční rozsah	Výstupní výkon (Max.)
Bezdrátová síť LAN	2400 MHz až 2483,5 MHz	< 100 mW
Bluetooth*1		

*1 Tato funkce je k dispozici pouze u některých modelů.

S ohledem na uživatele by se toto zařízení mělo instalovat a provozovat tak, aby byla minimální vzdálenost mezi zařízením a tělem alespoň 20 cm.

Prohlášení o shodě

CE

Tímto společnost LG Electronics prohlašuje, že typ rádiového zařízení Pračka je v souladu se Směrnice 2014/53/EU. Úplné znění prohlášení o shodě EU je k dispozici na této internetové adrese:

http://www.lg.com/global/support/cedoc/cedoc#

Informační upozornění k softwaru s otevřeným zdrojovým kódem

Chcete-li získat zdrojový kód pod licencemi GPL, LGPL, MPL a dalšími open source licencemi, pro které platí povinnost zveřejňovat zdrojový kód, který je součástí tohoto produktu, a získat přístup ke všem uvedeným licenčním podmínkám a oznámením o autorských právech, navštivte stránky https://opensource.lge.com.

Společnost LG Electronics vám také poskytne otevřený zdrojový kód za poplatek pokrývající náklady na distribuci, a to na základě žádosti zaslané e-mailem na adresu opensource@lge.com.

Tato nabídka platí pro kohokoli, kdo obdrží tyto informace, a to po dobu tří let od naší poslední dodávky tohoto produktu.

cs-cz_main.book.book Page 38 Monday, June 8, 2026 8:26 AM

Inteligentní diagnostika

Pomocí této funkce můžete diagnostikovat a vyřešit problémy se svým spotřebičem.

POZNÁMKA

- Z důvodů, které nelze přičíst nedbalosti společnosti LGE, služba nemusí fungovat příčinou vnějších faktorů, jako je například, ale nikoliv výhradně, nedostupnost Wi-Fi, odpojení Wi-Fi, zásady místního obchodu s aplikacemi nebo nedostupnost aplikace.
- Funkce může být změněna bez předchozího upozornění a může mít jinou podobu v závislosti na tom, kde se nacházíte.

Použití LG ThinQ k diagnostice problémů

Pokud se u spotřebiče vybaveného Wi-Fi vyskytne problém, mohou se pomocí aplikace **LG ThinQ** přenést údaje potřebné k řešení problému do smartphonu.

- Spusťte aplikaci **LG ThinQ** a v nabídce vyberte funkci **Smart Diagnosis**. Postupujte podle pokynů v aplikaci **LG ThinQ**.

Použití zvukové diagnostiky k diagnostice problémů

Chcete-li použít zvukovou diagnostiku, postupujte podle pokynů uvedených níže.

- Spusťte aplikaci **LG ThinQ** a v nabídce vyberte funkci **Smart Diagnosis**. Postupujte podle pokynů pro zvukovou diagnostiku uvedených v aplikaci **LG ThinQ**.

1 Stiskněte tlačítko **Napájení** a zapněte spotřebič.
   - Nemačkejte žádná jiná tlačítka.

2 Umístěte mikrofon chytrého telefonu do blízkosti tlačítka **Napájení**.

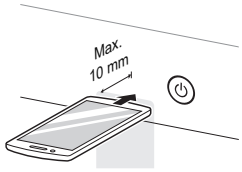

3 Stiskněte a podržte tlačítko **Teplota** po dobu 3 sekund nebo déle a mezitím držte mikrofon smartphonu u tlačítka **Napájení**, dokud není přenos dat dokončen.
   - Přidržujte telefon na místě až do dokončení přenosu dat. Zobrazí se zbývající čas pro přenos dat.

4 Po dokončení přenosu údajů se v aplikaci zobrazí diagnóza.

POZNÁMKA

- K dosažení co nejlepších výsledků s telefonem nehýbejte, dokud je přenos tónů aktivní.

cs-cz_main.book.book Page 39 Monday, June 8, 2026 8:26 AM

ÚDRŽBA

⚠ VAROVÁNÍ

- Před čištěním odpojte spotřebič od elektrické sítě, abyste zamezili riziku zasažení elektrickým proudem. Při nerespektování tohoto varování může dojít k závažnému poranění, požáru, zasažení elektrickým proudem nebo smrtelnému poranění.
- Pro čištění spotřebiče nikdy nepoužívejte agresivní chemikálie, abrazivní čisticí prostředky nebo rozpouštědla. Mohlo by dojít k poškození povrchové úpravy.

Čištění po každém praní

Co čistit

Po dokončení programu vždy ihned vyjměte prádlo z pračky. Je-li vlhké prádlo ponecháno v pračce, může dojít k zmačkání, obarvení a tvorbě zápachu.

- Po dokončení programu očistěte dvířka a vnitřní část těsnění dvířek, abyste odstranili veškerou vlhkost.
- Pro vysušení bubnu ponechte dvířka lehce otevřená.
- Pro odstranění případné vlhkosti otřete spotřebič suchým hadříkem.

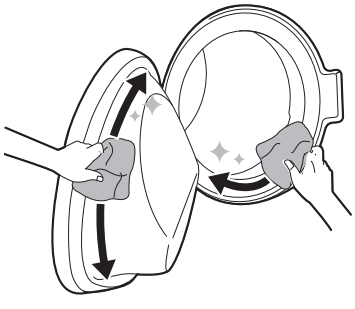

⚠ VAROVÁNÍ

- Ponechte dvířka otevřená, aby vnitřek spotřebiče vyschnul, a to pouze tehdy, pokud jsou doma děti pod dohledem.

Čištění vnějšího pláště pračky

Správná péče o vaše zařízení může prodloužit jeho životnost.

Vnější povrch

- Okamžitě osušte veškerou vylitou kapalinu.
- Otřete vlhkým hadříkem a pak opět suchým hadříkem, který zajistí, že ve spojích nebo štěrbinách vnějšího pláště nebude vlhkost.
- Netlačte na povrch nebo na displej ostrými předměty.

Dvířka

- Otřete je z vnější a vnitřní strany vlhkým hadříkem, potom je měkkým hadříkem osušte.

⚠ VAROVÁNÍ

- Nepokoušejte se oddělovat žádné panely nebo rozebírat zařízení. Nepoužívejte při ovládání zařízení přes ovládací panel žádné ostré předměty.

Pravidelné čištění spotřebiče

Čištění bubnu

Čištění bubnu

Jedná se o program, který pomůže vyčistit vnitřek spotřebiče namáčením, praním, mácháním a odstřeďováním.

cs-cz_main.book.book Page 40 Monday, June 8, 2026 8:26 AM

Jednou za měsíc (nebo v případě potřeby častěji) spusťte tuto funkci za účelem odstranění nánosů pracích prostředků, aviváže a dalších usazenin. Pravidelné používání tohoto programu pomůže udržet povrch bubnu v čistotě a zajistit normální provozní stav spotřebiče.

- Pokud se ve spotřebiči nachází nepříjemný zápach nebo plíseň, spusťte tuto funkci **jednou za 3 týdny** kromě pravidelně oznamovaných intervalů.

POZNÁMKA

- Zpráva tcL se zobrazí, aby vás upozornila na doporučení spustit tuto funkci.

1 Ze spotřebiče vyjměte veškeré prádlo nebo předměty a zavřete dvířka.

2 Otevřete dávkovací zásuvku a přihrádku pro hlavní praní naplňte práškem pro zamezení tvorby vodního kamene.
   - Tablety můžete vložit přímo do bubnu jako alternativu prášku.

3 Pomalu zavřete výsuvnou zásuvku

4 Zapněte přívod energie a poté zvolte možnost **Čištění bubnu**.

5 Stiskněte tlačítko **Start/Pauza** a spusťte program.

6 Pro úplné vysušení vnitřního prostoru spotřebiče ponechte dvířka otevřená.
   - Pokud není vnitřní prostor spotřebiče zcela vysušen, může to způsobovat nepříjemný zápach nebo plíseň.

⚠ VAROVÁNÍ

- Ponechte dvířka otevřená, aby vnitřek spotřebiče vyschnul, a to pouze tehdy, pokud jsou doma děti pod dohledem.

Čištění filtru přívodu vody

Filtr přívodu vody zachycuje oxid vápenatý nebo jakoukoli usazeninu, která může být ve vodě přiváděné do spotřebiče. Čistěte filtru přívodu vody přibližně každých šest měsíců, pokud je voda velmi tvrdá nebo obsahuje stopy vodního kamene.

- Pokud bude spotřebič ponechán delší dobu bez dozoru (např. během dovolené), uzavřete kohoutky přívodu vody spotřebiče, zvláště pokud se v její přímé blízkosti nenachází odtokový kanálek (odtok).
- Pokud není možný přítok vody do výsuvné zásuvky na prací prostředky, zobrazí se na displeji ovládacího panelu chybová zpráva IE.

1 Vypněte napájení a zavřete vodovodní kohoutek a poté odšroubujte přívodní hadici vody.

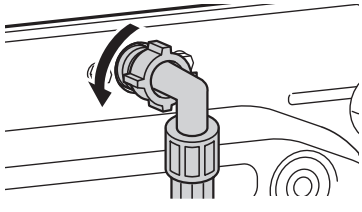

2 Vyjměte vstupní filtr vody pomocí malých kleští a poté vyčistěte filtr pomocí zubního kartáčku se středně tvrdými štětinami.

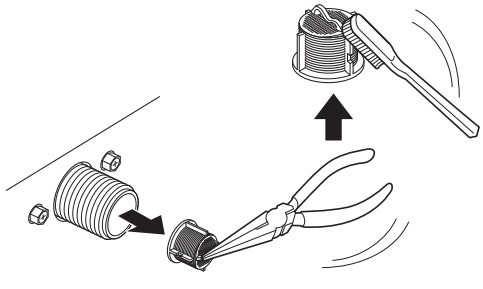

cs-cz_main.book.book Page 41 Monday, June 8, 2026 8:26 AM

Čištění filtru odtokového čerpadla a nouzové vypuštění vody

Filtr odtokového čerpadla zachycuje vlákna a drobné předměty, které mohly neúmyslně zůstat v oblečení. Aby byl zajištěn bezporuchový provoz spotřebiče, zkontrolujte každých šest měsíců, že je filtr čistý.

Před čištěním filtru odtokového čerpadla nechte vodu vychladnout. Otevřete dvířka v případě nouze nebo proveďte nouzové vypuštění vody.

1 Vytáhněte spotřebič ze zásuvky.

2 Otevřete krytku a vytáhněte odtokovou hadici.

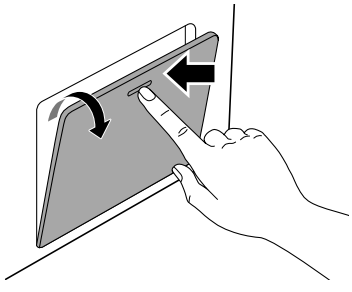

3 Vyjměte nejprve odtokový uzávěr z odtokové trubky a poté vypusťte vodu.

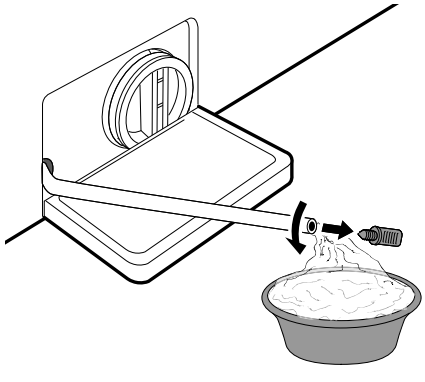

4 Pomalu odšroubujte filtr odtokového čerpadla a vypusťte zbývající vodu a poté odstraňte z filtru veškeré nečistoty nebo předměty.

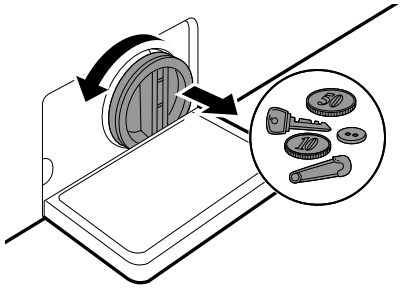

5 Vyčistěte filtr a otvor čerpadla kartáčem.

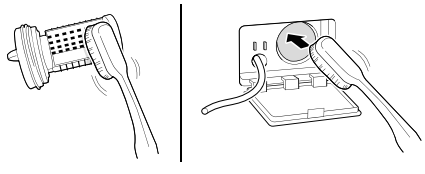

6 Po vyčištění filtru odtokového čerpadla znovu vložte filtr a opatrně zašroubujte odtokový uzávěr zpět ve směru hodinových ručiček, abyste zabránili nesprávnému zakroucení a úniku vody.

7 Znovu zasuňte uzávěr zpět do odtokové trubky a vložte trubku do držáku. Pro správné umístění odtokové trubky jsou k dispozici svislé a vodorovné držáky trubky.

8 Zavřete spodní víko.

⚠ UPOZORNĚNÍ

- Při vypouštění postupujte opatrně, voda může být horká.
- Odtokovou trubku netlačte zpět do skříně. Způsobí to poškození trubky.

cs-cz_main.book.book Page 42 Monday, June 8, 2026 8:26 AM

⚠ UPOZORNĚNÍ

- Jednou za měsíc (nebo v případě potřeby častěji) spusťte program Čištění bubnu za účelem odstranění přemíry pracích prostředků a dalších nečistot.

Čištění výsuvné zásuvky

Při používání pracích prostředků a aviváže se v dávkovacím zásobníku mohou vytvářet usazeniny. Tekuté prací prostředky mohou v dávkovacím zásobníku zůstat a nemusí se zcela použít. **Jednou nebo dvakrát měsíčně** zásuvku vytáhněte a zkontrolujte, zda nedochází k usazování zbytků čistících prostředků.

1 Vytáhněte výsuvnou zásuvku pracích prostředků vytažením zásuvky nadoraz, dokud zásuvka nezastaví.
   - Potom opatrně vytáhněte zásobník a zároveň stiskněte tlačítko pro odpojení.

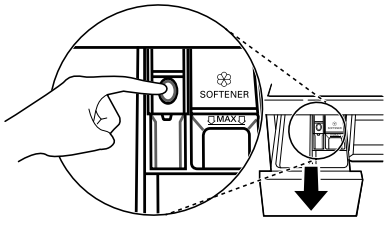

2 Odstraňte usazeniny pracího prášku nebo aviváže.
   - Vypláchněte zásuvku a její součásti teplou vodou, abyste odstranili usazeniny pracího prostředku a aviváže. K čištění zásuvky dávkovače používejte pouze vodu.

3 Pro čištění ústí a otvoru zásuvky používejte hadřík nebo malý nekovový kartáček.
   - Z horní i spodní části otvoru odstraňte veškeré zbytky pracích prostředků.

4 Po vyčištění otřete veškerou vlhkost suchým ručníkem nebo hadříkem.

5 Znovu sestavte součásti zásuvky do příslušných přihrádek a vložte zásuvku dávkovače pracího prostředku.

cs-cz_main.book.book Page 43 Monday, June 8, 2026 8:26 AM

ODSTRAŇOVÁNÍ ZÁVAD

Provoz vašeho spotřebiče může vést k chybám a poruchám. Následující tabulky obsahují možné příčiny a poznámky k řešení chybového hlášení nebo poruchy. Doporučuje se, abyste si pozorně přečetli tabulky níže, abyste ušetřili čas a peníze, které mohou vzniknout za volání do servisního střediska společnosti LG Electronics.

Než zavoláte do servisu

Váš spotřebič je vybaven systémem automatického monitorování chyb, který pomáhá rozpoznat a diagnostikovat problémy v počátečním stadiu. Pokud není provoz vašeho spotřebiče bezproblémový nebo pokud spotřebič vůbec nefunguje, zkontrolujte před voláním servisního střediska LG Electronics následující tabulky.

Chybové zprávy

Příznaky	Možná příčina a řešení
IE **CHYBA PŘÍVODU**	**Na tomto místě není zajištěn dostatečný přívod vody. Voda do zařízení nenatéká nebo do něj natéká pomalu.** • Vyzkoušejte jiný kohoutek v domě.
	Vodovodní kohoutek není plně otevřený. Voda do zařízení nenatéká nebo do něj natéká pomalu. • Otevřete kohoutek naplno.
	Přívodní vodovodní hadice jsou zkroucené. • Narovnejte hadici nebo přeinstalujte hadici přívodu vody.
	Filtr přívodní hadice/přívodních hadic je ucpaný. • Nejprve uzavřete kohoutky a odpojte přívodní hadice k pračce, a poté zkontrolujte a vyčistěte filtr vstupního ventilu.
UE **CHYBA NEVYVÁŽENOSTI**	**Spotřebič má systém, který detekuje a opravuje nerovnováhu spotřebiče.** • Oblečení může být na konci cyklu příliš mokré, přeuspořádejte náplň a umožněte správné odstřeďování. Zavřete dvířka a stiskněte tlačítko **Start/ Pauza**. Může trvat nějakou dobu, než spotřebič začne odstřeďovat. Dvířka musí být zablokována předtím, než může být dosaženo odstřeďování.
	Náplň je příliš malá. Tento systém může přestat odstřeďovat nebo dokonce přerušit cyklus odstřeďování, pokud jsou naloženy jednotlivé těžké předměty (například rohož, župan atd.). • Přidejte 1 nebo 2 podobné předměty nebo menší kousky oblečení, které pomáhají vyrovnávat zatížení. Zavřete dvířka a stiskněte tlačítko **Start/ Pauza**. Může chvíli trvat, než spotřebič začne odstřeďovat. Dvířka musí být zablokována předtím, než může být dosaženo odstřeďování.

cs-cz_main.book.book Page 44 Monday, June 8, 2026 8:26 AM

Příznaky	Možná příčina a řešení
OE **CHYBA ODTOKU VODY**	**Vypouštěcí hadice je zkroucená nebo ucpaná. Voda ze zařízení neodtéká nebo odtéká pomalu.** • Vyčistěte a narovnejte vypouštěcí hadici.
	Odtokový filtr je zanesený. • Zkontrolujte a vyčistěte odtokový filtr.
dE dE1 dE2 dE4 **CHYBA DVÍŘEK**	**Závady senzoru dvířek.** • Zavolejte prosím servisní středisko LG. Na záruční kartě najdete místní telefonní číslo střediska služby LG.
tE **CHYBA OVLÁDÁNÍ**	**Toto je chyba ovládání.** • Vytáhněte napájecí kabel a obraťte se na servisní středisko.
LE **CHYBA ZABLOKOVANÉHO MOTORU**	**Přetížení v motoru.** • Nechejte zařízení odpočinout 30 minut, dokud nevychladne motor, a poté opět spusťte cyklus.
FE **CHYBA PŘETEČENÍ**	**Přetečení vody v důsledku potenciálně vadného vodního ventilu.** • Zavřete vodovodní kohoutek. Vytáhněte napájecí zástrčku. Obraťte se na servisní středisko.
PE **CHYBA SNÍMAČE TLAKU**	**Vadná funkce snímače hladiny vody.** • Zavřete vodovodní kohoutek. Vytáhněte napájecí zástrčku. Obraťte se na servisní středisko.
uS **CHYBA SNÍMAČE VIBRACÍ**	**Poruchy snímače vibrací.** • Obraťte se na servisní středisko.
FF **ZAMRZNUTÍ**	**je přívodní/vypouštěcí hadice nebo odtokové čerpadlo zamrzlé?** • Pusťte do bubnu teplou vodu, aby vypouštěcí hadice a odtokové čerpadlo rozmrzly. Omotejte přívodní hadici mokrým a teplým ručníkem.
AE **ÚNIK VODY**	**Vytéká voda.** • Obraťte se na servisní středisko.
PF **CHYBA NAPÁJENÍ**	**Během provozu mohlo dojít k výpadku napájení nebo nedostatečné dodávce elektřiny.** • Stisknutím tlačítka **Start/Pauza** restartujte cyklus.

cs-cz_main.book.book Page 45 Monday, June 8, 2026 8:26 AM

Hluky, které byste mohli slyšet

Příznaky	Možná příčina a řešení
Chřestivý a řinčivý hluk	**V bubnu se mohou nacházet cizí kovové předměty jako klíče, mince nebo spínací špendlíky apod.** • Zastavte spotřebič, zkontrolujte buben, zda v něm nejsou cizí předměty. Pokud hluk pokračuje po restartu spotřebiče, zavolejte servis.
Bušivý hluk	**Těžké oblečení může produkovat bušivý hluk. To je obvykle normální.** • Pokud hluk přetrvává, pravděpodobně je spotřebič nevyvážený. Zastavte jej a oblečení uvnitř znovu rozprostřete.
	Oblečení může být nevyvážené. • Zastavte program a poté, co se dvířka odemknou, znovu rozprostřete části oblečení.
Hlučné vibrace	**Obalové materiály nejsou odstraněny.** • Odstraňte obalové materiály.
	Oblečení bude možná nerovnoměrně rozprostřené v bubnu. • Zastavte program a poté, co se dvířka odemknou, znovu rozprostřete části oblečení.
	Ne všechny polohovací nožky spočívají pevně a rovnoměrně na podlaze. • Viz pokyny **Vyrovnání spotřebiče** pro nastavení polohy spotřebiče.
	Podlaha není dost konzistentní. • Zkontrolujte, zda je podlaha pevná a neprohýbá se. Pro výběr vhodného místa viz kapitola **Požadavky na místo instalace**.

Provoz

Příznaky	Možná příčina a řešení
Prosakuje voda.	**Domovní odpadní potrubí je zanesené.** • Uvolněte odpadní potrubí. V případě nutnosti se obraťte na instalatéra.
	Prosakování vody je způsobené nesprávnou instalací odtokové hadice nebo zanesením odtokové hadice. • Vyčistěte a narovnejte odtokovou hadici. Pravidelně kontrolujte a čistěte odpadní filtr.
	Krytka filtru odtokového čerpadla není nasazena správně. • Opětovně nasaďte filtr odtokového čerpadla.
Spotřebič nefunguje.	**Ovládací panel se vypnul kvůli neaktivitě.** • Toto je normální. Stiskněte tlačítko **Napájení** a zapněte spotřebič.

cs-cz_main.book.book Page 46 Monday, June 8, 2026 8:26 AM

Příznaky	Možná příčina a řešení
Spotřebič nefunguje.	**Spotřebič je vypojen ze zásuvky.** • Zajistěte, aby byl kabel bezpečně zasunut do fungující zásuvky.
	Přívod vody je vypnutý. • Otevřete zcela kohout přívodu vody.
	Nesprávné nastavení spotřebiče. • Ujistěte se, zda je správně nastaven program. Zavřete dvířka a stiskněte tlačítko **Start/Pauza**.
	Dvířka jsou otevřená. • Zavřete dvířka a zajistěte, aby se pod dvířky nezachytilo nic, čím by bylo zabráněno úplnému zavření dvířek.
	Jistič/pojistka je vypnutá/spálená. • Zkontrolujte jističe/pojistky. Vyměňte pojistky nebo resetujte jistič. Přístroj by měl být napojen na samostatném okruhu (jističi). Po obnovení napájení pokračuje spotřebič v té fázi programu, ve které byl provoz přerušen.
	Ovládání je třeba obnovit. • Stiskněte tlačítko **Napájení**, poté znovu zvolte požadovaný program a stiskněte tlačítko **Start/Pauza**.
	Start/Pauza nebylo stisknuto poté, co byl nastaven program. • Stiskněte tlačítko **Napájení**, poté znovu zvolte požadovaný program a stiskněte tlačítko **Start/Pauza**. Spotřebič je vypnut, pokud není tlačítko **Start/Pauza** po jistou dobu stisknuto.
	Extrémně nízký tlak vody. • Zkontrolujte jiný kohoutek v domě, abyste se ujistili, zda tlak vody v domácnosti bude přiměřený.
	Zařízení zahřívá vodu nebo vyrábí páru. • Buben může během určitých cyklů dočasně přestat pracovat, zatímco voda je bezpečně ohřívána na nastavenou teplotu.
Spotřebič se na několik minut zastaví a poté se znovu spustí.	**Bylo aktivováno ochranné zařízení motoru, aby se zabránilo jeho přehřátí.** • To je normální. Pokud se aktivuje ochranné zařízení motoru, spotřebič se na několik minut zastaví a poté se znovu spustí.
Tlačítka možná nefungují správně.	**Je aktivní možnost Dětská pojistka.** • V případě potřeby deaktivujte možnost **Dětská pojistka**.
Dvířka nelze otevřít.	**Dvířka nelze otevřít z bezpečnostních důvodů po spuštění spotřebiče.** • To je normální. Po zhasnutí ⊘/⊘ můžete dvířka bezpečně otevřít.
Spotřebič nenapouští vodu.	**Přívodní filtr je ucpán.** • Ujistěte se, zda nejsou přítokové filtry na plnících ventilech zanesené.

cs-cz_main.book.book Page 47 Monday, June 8, 2026 8:26 AM

Příznaky	Možná příčina a řešení
Spotřebič nenapouští vodu.	**Přítokové hadice mohou být zprohýbané.** • Zkontrolujte, zda přívodní hadice nejsou zprohýbané nebo ucpané.
	Nedostatečný přívod vody. • Ujistěte se, zda jsou kohoutky teplé i studené vody zapnuté po celou dobu.
	Hadice pro přívod horké a studené vody jsou obráceně. • Zkontrolujte připojení přívodních hadic.
Spotřebič nevypouští vodu.	**Zprohýbaná vypouštěcí hadice.** • Zajistěte, aby vypouštěcí hadice nebyla zprohýbaná.
	Vypouštění umístěné výše než 1 m nad podlahou. • Zajistěte, že odtoková hadice nebude položena výše než 1 m nad dnem spotřebiče.
Prací prostředek není dávkován zcela nebo není dávkován vůbec.	**Je použito příliš mnoho pracího prostředku.** • Řiďte se pokyny výrobce pracího prostředku.
	Filtr odtokového čerpadla může být ucpán. • Vyčistěte odtokový filtr.
Doba pracího programu je delší než je obvyklé.	**Náplň je příliš malá.** • Přidejte další položky, které zařízení umožní vyrovnat zátěž.
	Těžké části oděvů se mísí s lehčími částmi oděvů. • Vždy se snažte prát předměty s podobnou hmotností, aby zařízení umožnilo rovnoměrně rozložit hmotnost náplně pro odstřeďování.
	Náplň je nevyvážená. • Ručně rozprostřete náplň, pokud se předměty zapletly do sebe.
Konec cyklu je opožděn	**Zobrazuje se nerovnováha nebo je zapnutý program pro odstranění pěny.** • To je normální stav. Zbývající čas zobrazený na displeji je pouze odhadované trvání. Skutečný čas se může lišit.

Výkon

Příznaky	Možná příčina a řešení
Špatné odstraňování skvrn	**Dříve usazené skvrny.** • Předem vyprané předměty mohou mít skvrny, které jsou usazené. Tyto skvrny mohou být obtížně odstranitelné a mohou vyžadovat ruční praní nebo předběžné ošetření, které napomáhá odstranění skvrn.

cs-cz_main.book.book Page 48 Monday, June 8, 2026 8:26 AM

Příznaky	Možná příčina a řešení
Tvorba skvrn	**Bělidlo nebo aviváž je uvolňováno příliš brzy.** • Zásuvka na prací prostředky je přeplněna. To způsobuje rychlý výdej bělidla nebo aviváže. Vždy odměřujte bělidlo nebo změkčovadlo, abyste předešli přeplnění. • Opatrně zavřete dávkovač pracího prostředku.
	Bělidlo nebo aviváž bylo přidáno přímo do oblečení v bubnu. • Vždy používejte dávkovač pracího prostředku, abyste zajistili, že bělidlo nebo aviváž budou správně dávkovány ve správný čas programu.
	Oblečení nebylo správně vytříděno. • Vždy perte tmavé barvy odděleně od světlých barev a bílých odstínů, aby nedocházelo k obarvení. • Neperte nikdy silně znečištěné kousky s lehce znečistěnými.
Mačkání	**Spotřebič není okamžitě vyprázdněn.** • Vždy odstraňte položky ze spotřebiče, jakmile skončí program.
	Spotřebič je přeplněný. • Zařízení může být naplněno na maximální kapacitu daného programu, ale buben by neměl být přeplněný prádlem. Dvířka spotřebiče by měla být snadno uzavíratelná.
	Hadice pro přívod horké a studené vody jsou umístěny obráceně. • Máchání v horké vodě může v oděvech vytvářet pomačkaniny. Zkontrolujte připojení přívodní hadice.
	Rychlost odstřeďování může být příliš vysoká. • Nastavte rychlost odstřeďování tak, aby odpovídala typu praných oděvů.

Zápach

Příznaky	Možná příčina a řešení
Zatuchlý nebo plesnivý zápach spotřebiče	**Vnitřek bubnu není pořádně vyčištěn.** • Spouštějte pravidelně funkci **Čištění bubnu**.
	Zápachy se mohou objevit, pokud odpadní hadice není správně nainstalována a vznikne sifon (voda uvnitř pračky proudí zpět). • Při instalaci vypouštěcí hadice zajistěte, aby nedošlo k jejímu skřípnutí nebo zablokování.
	Pokud není dávkovač pracího prostředku pravidelně čištěn, může docházet ke vzniku zápachu v důsledku plísně nebo cizích látek. • vyjměte a vyčistěte dávkovač pracího prostředku, zejména vršek a spodek otvoru dávkovače.

cs-cz_main.book.book Page 49 Monday, June 8, 2026 8:26 AM

Wi-Fi

Příznaky	Možná příčina a řešení
Váš domácí spotřebič a smartphone není připojen k síti Wi-Fi.	**Nesprávné heslo k síti Wi-Fi, ke které se pokoušíte připojit.** • Najděte síť Wi-Fi připojenou k vašemu smartphonu a odeberte ji. Poté zaregistrujte své zařízení v aplikaci **LG ThinQ**.
	Mobilní data vašeho smartphonu jsou zapnuta. • Vypněte ve svém smartphonu **Mobilní data** a připojte přístroj pomocí sítě Wi-Fi.
	Název bezdrátové sítě (SSID) je nesprávně nastaven. • Název bezdrátové sítě (SSID) musí být kombinace anglických písmen a čísel (nepoužívejte speciální znaky).
	Frekvence routeru není 2,4 GHz. • Je podporována pouze frekvence routeru 2,4 GHz. Nastavte bezdrátový router na 2,4 GHz a připojte přístroj k bezdrátovému routeru. Zkontrolujte frekvenci routeru, ověřte ji u svého poskytovatele internetových služeb nebo u výrobce routeru.
	Přístroj a bezdrátový router jsou od sebe příliš daleko. • Pokud jsou přístroj a bezdrátový router od sebe příliš daleko, signál může být slabý a připojení nemusí být správně nastaveno. Přemístěte router tak, aby byl blíže k přístroji.

Péče o zákazníky a servis

Obraťte se na zákaznické informační centrum společnosti LG Electronics.

- Chcete-li vyhledat autorizovaný servis společnosti LG Electronics, navštivte náš web na adrese **www.lg.com** a postupujte podle pokynů, které tam naleznete.
- Opravování svépomocí se nedoporučuje, protože by mohlo dojít k dalšímu poškození spotřebiče a ztrátě záruky.
- Náhradní díly uvedené v nařízení 2019/2023 jsou k dispozici po dobu nejméně 10 let.

Poznámky

Ak si chcete pozrieť príručku, naskenujte QR kód.

NÁVOD NA POUŽÍVANIE

PRÁČKA

Pred inštaláciou si pozorne prečítajte tieto pokyny. Inštalácia tak bude jednoduchšia a bude zaručené, že produkt je nainštalovaný správne a bezpečne. Uschovajte si tieto pokyny v blízkosti produktu na budúce použitie.

SLOVENČINA

F2X5NS*N**

www.lg.com

Copyright © 2026 LG Electronics. Všetky práva vyhradené

OBSAH

Tento návod na používanie môže obsahovať obrazový materiál a obsah, ktoré sa líšia od modelu, ktorý ste si zakúpili.

Tento návod podlieha revízii vykonanej výrobcom.

BEZPEČNOSTNÉ POKYNY

PRED POUŽITÍM SI PREČÍTAJTE VŠETKY POKYNY 3
VAROVANIE 3

STAROSTLIVOSŤ O ŽIVOTNÉ PROSTREDIE

Environmentálne a ekonomické tipy 9

INŠTALÁCIA

Diely a technické údaje 11
Požiadavky na miesto inštalácie 14
Vybalenie spotrebiča 15
Vodorovné vyrovnanie spotrebiča 16
Pripojenie prívodnej hadice na vodu 18
Inštalácia odtokovej hadice 19

PREVÁDZKA

Prehľad prevádzky 21
Ovládací panel 23
Príprava náplne prania 25
Pridanie pracieho prostriedku a aviváže 26
Tabuľka programov 28
Ďalšie možnosti a funkcie 34

INTELIGENTNÉ FUNKCIE

Aplikácia LG ThinQ 37
Smart Diagnosis 40

ÚDRŽBA

Čistenie po každom praní 41
Pravidelné čistenie spotrebiča 41

RIEŠENIE PROBLÉMOV

Kým zavoláte servis 45

sk-sk_main.book.book Page 3 Monday, June 8, 2026 8:29 AM

BEZPEČNOSTNÉ POKYNY

PRED POUŽITÍM SI PREČÍTAJTE VŠETKY POKYNY

Cieľom týchto bezpečnostných pravidiel je predchádzať nepredvídaným rizikám a škodám spôsobeným nebezpečným alebo nesprávnym používaním produktu.

Tieto pravidlá sú rozdelené do skupín „VAROVANIA" a „UPOZORNENIA", ktoré sú podrobnejšie vysvetlené nižšie.

Bezpečnostné hlásenia

⚠	Tento symbol označuje situácie a činnosti, ktoré môžu predstavovať riziko. Text označený týmto symbolom si dôkladne prečítajte a postupuje podľa pokynov, aby ste týmto rizikám predišli.
⚠	**VAROVANIE** Označuje situácie, v ktorých môže mať nedodržanie pokynov za následok závažné zranenie alebo smrť.
⚠	**UPOZORNENIE** Označuje situácie, v ktorých môže nedodržanie pokynov spôsobiť menej závažné zranenie alebo poškodenie produktu.

VAROVANIE

⚠ VAROVANIE

Aby ste pri používaní tohto výrobku znížili riziko výbuchu, vzniku požiaru, usmrtenia, zásahu elektrickým prúdom, poranenia alebo obarenia osôb, dodržiavajte základné bezpečnostné opatrenia vrátane opatrení, ktoré sa uvádzajú nižšie:

Technická bezpečnosť

- Toto zariadenie smú používať deti vo veku aspoň 8 rokov a osoby so zníženými fyzickými, zmyslovými alebo duševnými schopnosťami či s nedostatkom skúseností a znalostí len pod dozorom alebo po

sk-sk_main.book.book Page 4 Monday, June 8, 2026 8:29 AM

poučení o bezpečnom používaní spotrebiča a za predpokladu, že prípadným rizikám porozumeli. Deťom nedovoľte hrať sa so spotrebičom. Deti nesmú bez dozoru spotrebič čistiť ani vykonávať jeho používateľskú údržbu.

- Deti mladšie ako 3 roky musia byť v dostatočnej vzdialenosti od spotrebiča, ak nie sú pod neustálym dozorom.
- Ak dôjde k poškodeniu napájacieho kábla, musí ho vymeniť výrobca, jeho servisný zástupca alebo podobne kvalifikovaná osoba, aby sa zabránilo riziku.
- Vetracie otvory nesmie zakrývať koberec.
- Tento spotrebič je určený iba na použitie v domácnosti.
- Použite novú hadicu alebo súpravu hadíc dodanú so spotrebičom. Opätovné použitie starých hadíc môže spôsobiť únik vody a následné majetkové škody.
- Tlak vody musí byť medzi 50 kPa a 800 kPa.

Maximálna kapacita

Maximálna kapacita pri niektorých cykloch pre suchú bielizeň, ktorá sa má použiť, je:

F2X5NS9N**	F2X5NS8N**
9 kg	**8 kg**

Odporúčaná maximálna kapacita pre jednotlivé programy prania sa môže líšiť. Ak chcete pri praní dosiahnuť dobré výsledky, ďalšie podrobnosti nájdete v časti **Tabuľka programov** v kapitole **PREVÁDZKA**.

Inštalácia

- Tento spotrebič by mali prepravovať aspoň dve osoby, ktoré ho budú bezpečne držať.
- Spotrebič neinštalujte na vlhkom a prašnom mieste. Spotrebič neinštalujte ani neskladujte vonku, ani na miestach podliehajúcim

sk-sk_main.book.book Page 5 Monday, June 8, 2026 8:29 AM

vplyvom počasia ako je priame slnečné svetlo, vietor, dážď alebo teploty pod bodom mrazu.

- Skontrolujte, či je koncovka úplne zasunutá do elektrickej zásuvky.
- Spotrebič nezapájajte do viacerých zásuviek, napájacích dosiek alebo predlžovacieho kábla.
- Sieťovú koncovku dodanú so spotrebičom nijako neupravujte. Ak sa nedá zapojiť do napájacej zásuvky, zavolajte kvalifikovaného elektrikára, ktorý nainštaluje správnu koncovku.
- Spotrebič je vybavený napájacím káblom s ochranným vodičom a uzemňovacou zástrčkou. Zástrčka musí byť zapojená do zodpovedajúcej elektrickej zásuvky, ktorá je správne nainštalovaná a uzemnená v súlade so všetkými miestnymi predpismi a nariadeniami.
- Nesprávne pripojenie ochranného vodiča môže mať za následok riziko zásahu elektrickým prúdom. Ak máte pochybnosti o správnom uzemnení spotrebiča, poraďte sa s kvalifikovaným elektrikárom alebo servisným pracovníkom.

Prevádzka

- Nikdy sa nesnažte používať spotrebič, ak je poškodený, nefunguje správne, je čiastočne rozobratý, alebo niektoré jeho časti chýbajú alebo sú pokazené vrátane poškodeného kábla alebo zástrčky.
- Za účelom prevádzkovania spotrebiča nevystavujte ovládací panel žiadnym ostrým objektom.
- Nepokúšajte sa oddeľovať žiadne panely alebo demontovať spotrebič.
- Nevykonávajte opravu ani výmenu žiadneho dielu spotrebiča. Pokiaľ sa v návode na použitie výslovne neodporúča inak, všetky opravy a servis musia vykonávať kvalifikovaní servisní pracovníci. Používajte iba výrobcom schválené náhradné diely.
- Keď sú dvierka spotrebiča otvorené, netlačte na ne nadmernou silou.
- Do spotrebiča nevkladajte zvieratá, napríklad domácich miláčikov.
- Neperte veci, ktoré ich výrobca na štítku s informáciami o starostlivosti klasifikoval ako nevhodné na pranie.

sk-sk_main.book.book Page 6 Monday, June 8, 2026 8:29 AM

- V okolí spotrebiča a pod spotrebičom sa nesmú nachádzať horľavé materiály, ako napríklad vlákna tkanín, papier, handry, chemikálie a podobne.
- Dvierka spotrebiča nenechávajte otvorené. Deti by sa mohli vešať na dvierka alebo vliezť dovnútra spotrebiča a zraniť sa alebo poškodiť spotrebič.
- Textílie, ktoré boli čistené, prané, namočené alebo sú znečistené horľavými alebo výbušnými látkami (napríklad vosky, odstraňovače voskov, olej, farba, benzín, odmasťovacie prostriedky, prostriedky na suché čistenie, petrolej, odstraňovače škvŕn, terpentín, rastlinný olej, kuchynský olej, acetón, alkohol atď.), nevkladajte do spotrebiča, neperte ani nesušte v spotrebiči. Nesprávne používanie môže spôsobiť požiar alebo výbuch.
- Nepoužívajte ani neskladujte horľavé ani zápalné látky (éter, benzén, alkohol, chemikálie, LPG, horľavé spreje, benzín, riedidlo, ropu, insekticídy, osviežovače vzduchu, kozmetiku, atď.) v blízkosti spotrebiča.
- Do spotrebiča nikdy nesiahajte, keď je spustený. Počkajte, kým sa bubon úplne zastaví.
- Nedotýkajte sa dvierok v priebehu programu s vysokou teplotou.
- V prípade úniku vody zo spotrebiča alebo vytečenia odpojte sieťovú koncovku a obráťte sa na zákaznícke informačné centrum spoločnosti LG Electronics.
- Zavrite vodovodné kohútiky, aby ste uvoľnili tlak na hadiciach a ventiloch a minimalizovali únik, ak by došlo k prasknutiu alebo poškodeniu. Skontrolujte stav plniacich hadíc, po 5 rokoch by malo dôjsť k ich výmene.
- V prípade úniku plynu (izobutánu, propánu, zemného plynu a pod.) v domácnosti sa nedotýkajte spotrebiča ani koncovky a miestnosť okamžite vyvetrajte.
- Ak odtoková alebo prívodná hadica v zime zamrznú, používajte ich až po rozmrazení.
- Všetky pracie prostriedky, aviváže a bielidlá uschovajte mimo dosahu detí.

sk-sk_main.book.book Page 7 Monday, June 8, 2026 8:29 AM

- Elektrickej zástrčky a ovládačov spotrebiča sa nedotýkajte mokrými rukami.
- Napájací kábel nadmerne neohýbajte, ani naň neklaďte ťažké predmety.
- Počas prania sa nedotýkajte vody, ktorá je vypustená zo spotrebiča.
- Uistite sa, že vypúšťanie funguje správne. Ak voda nie je vypustená správne, môže dôjsť k zaplaveniu podlahy.
- Ak je teplota vzduchu vysoká a teplota vody je nízka, môže dôjsť ku kondenzácii a tým k navlhnutiu podlahy.
- Utrite nečistoty alebo prach z kontaktov sieťovej zástrčky.

Údržba

- Pred čistením spotrebiča je potrebné, aby ste ho odpojili od napájania. Nastavením ovládacích prvkov do polohy VYP alebo pohotovostného režimu sa spotrebič neodpojí od napájania.
- Po úplnom odstránení všetkej vlhkosti a prachu elektrickú zástrčku bezpečne zapojte do zásuvky.
- Počas čistenia spotrebiča nestriekajte vodu na jeho vnútorný ani vonkajší povrch.
- Pri odpájaní spotrebiča od zásuvky nikdy neťahajte za napájací kábel. Zástrčku vždy pevne uchopte a vytiahnite ju priamo z elektrickej zásuvky.
- Rozoberať, opravovať alebo upravovať spotrebič by mal iba kvalifikovaný servisný personál zo servisného strediska spoločnosti LG Electronics. Ak chcete premiestniť a nainštalovať spotrebič na inom mieste, kontaktujte zákaznícke informačné stredisko spoločnosti LG Electronics.

Likvidácia

- Starý spotrebič pred jeho likvidáciou odpojte od elektrickej siete. Odrežte kábel čo najbližšie k spotrebiču, aby sa zabránilo jeho ďalšiemu použitiu.

sk-sk_main.book.book Page 8 Monday, June 8, 2026 8:29 AM

- Zlikvidujte všetok obalový materiál (ako plastové vrecia a polystyrén) mimo dosahu detí. Obalový materiál môže spôsobiť udusenie.
- Pred likvidáciou tohto spotrebiča odrežte napájací kábel a odstráňte dvierka, aby ste predišli nebezpečenstvu, že deti alebo malé zvieratá uviaznu vo vnútri.

sk-sk_main.book.book Page 9 Monday, June 8, 2026 8:29 AM

STAROSTLIVOSŤ O ŽIVOTNÉ PROSTREDIE

Environmentálne a ekonomické tipy

Spotreba energie a vody

- Spotreba vody a spotreba energie môžu byť ovplyvnené hmotnosťou náplne. Pre čo najlepšie využitie vášho spotrebiča vložte maximálne množstvo suchého oblečenia pre konkrétny program.
- Rovnomerné plnenie bielizňou do kapacity stanovenej výrobcom pre príslušné programy prispeje k úsporám energie a vody.
- Najúčinnejšie programy z hľadiska spotreby energie sú vo všeobecnosti tie, ktoré fungujú pri nižších teplotách a dlhšom trvaní.
- Hluk a zvyšková vlhkosť sú ovplyvňované rýchlosťou odstreďovania: čím vyššia je rýchlosť odstreďovania vo fáze odstreďovania, tým vyšší je hluk a tým nižšia je zvyšková vlhkosť.
- Pri praní menších množstiev oblečenia automatický systém rozpoznania dávky pomôže znížiť množstvo spotrebovanej vody a energie.
- Pre úsporu energie a vody použite rýchly program pre malé, mierne znečistené náplne.
- Pracie prostriedky na pranie v studenej vode môžu byť rovnako účinné pri nižších teplotách (približne 20 °C). Pri použití nastavení 20 °C sa spotrebuje menej energie ako pri 30 °C alebo vyšších teplotách.

Prací prostriedok

- Prací prostriedok by sa mal zvoliť podľa typu, farby, znečistenia textílie a teploty vody pri praní. A mal by sa používať podľa pokynov výrobcu pracieho prostriedku. Používajte iba pracie prostriedky, ktoré sú vhodné pre daný typ bubna práčky (predné plnenie).
- Na menšie náplne používajte menej pracieho prostriedku.

sk-sk_main.book.book Page 10 Monday, June 8, 2026 8:29 AM

Výber ďalších možností a funkcií

- Vyberte vhodnú teplotu vody pre typ bielizne, ktorú periete. Najlepšie výsledky dosiahnete, keď budete dodržiavať informácie na štítkoch na oblečení.
- Možnosť Předpírka (Predpierka) sa odporúča na pranie veľmi znečistenej náplne.

Likvidácia obalového materiálu

- Obalové materiály sú určené na ochranu spotrebiča pred neočakávaným poškodením počas prepravy.
- Po nainštalovaní spotrebiča zlikvidujte odpad z obalov podľa recyklačných symbolov jednotlivých typov materiálov. Odpad z obalov dajte do príslušných kontajnerov na recykláciu.

Zneškodnenie starého spotrebiča

- Tento symbol prečiarknutého odpadkového koša na kolieskach znamená, že odpad z elektrických a elektronických zariadení (WEEE) musí byť zneškodnený samostatne od komunálneho odpadu.
- Staré elektrické produkty môžu obsahovať nebezpečné latky, preto správne zneškodnenie vášho starého spotrebiča pomôže zabrániť potenciálnym negatívnym dopadom na prostredie a ľudské zdravie. Váš starý spotrebič môže obsahovať diely, ktoré možno opätovne použiť na opravu iných produktov, a iné cenné materiály, ktoré možno recyklovať s cieľom chrániť obmedzené zdroje.
- Svoj spotrebič môžete zaniesť do predajne, kde ste produkt zakúpili, alebo sa môžete obrátiť na oddelenie odpadov miestnej samosprávy a požiadať o informácie o najbližšom zbernom mieste odpadu z elektrických a elektronických zariadení (WEEE). Najnovšie informácie platné pre vašu krajinu nájdete na stránke www.lg.com/global/recycling

sk-sk_main.book.book Page 11 Monday, June 8, 2026 8:29 AM

INŠTALÁCIA

Diely a technické údaje

POZNÁMKA

- Vzhľad a technické údaje sa môžu bez predchádzajúceho upozornenia zmeniť z dôvodu zvýšenia kvality spotrebiča.

Pohľad spredu

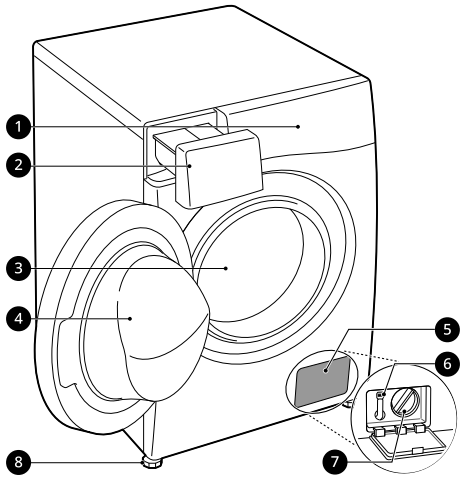

❶ Ovládací panel

❷ Zásuvka dávkovača pracieho prostriedku

❸ Bubon

❹ Dvierka

❺ Kryt

❻ Zátka odtokovej hadičky čerpadla

❼ Filter odtokového čerpadla

❽ Vyrovnávacia nožička

Pohľad zozadu

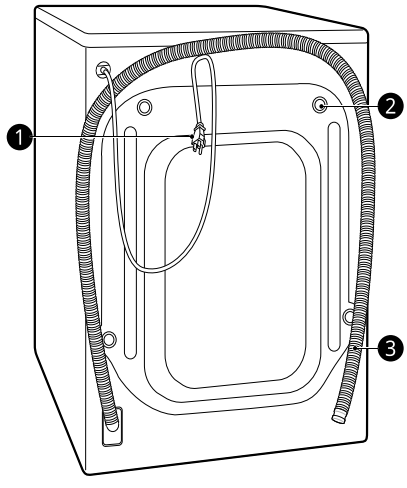

❶ Sieťová zástrčka

❷ Prepravné skrutky

❸ Odtoková hadica

sk-sk_main.book.book Page 12 Monday, June 8, 2026 8:29 AM

Technické údaje

Modelu	F2X5NS*N*B	F2X5NS*N*K
Napájanie	220−240 V~, 50 Hz	220−240 V~, 50 Hz
Hmotnosť produktu	59 kg	58 kg

Rozmery (mm)

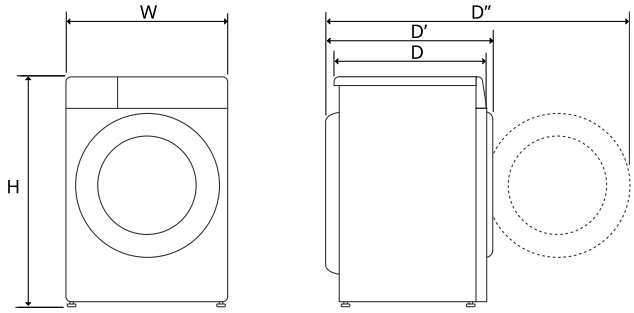

W	600	D	475	D''	1015
H	850	D'	535		

sk-sk_main.book.book Page 13 Monday, June 8, 2026 8:29 AM

Príslušenstvo

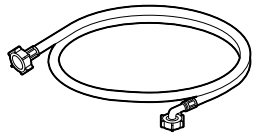 Hadica na prívod studenej vody	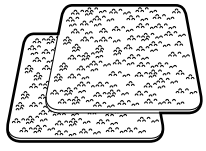 Protišmykové podložky
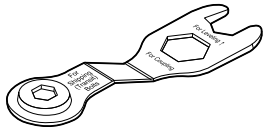 Kľúč	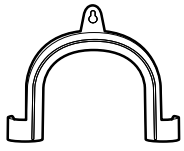 Koleno na upevnenie odtokovej hadice
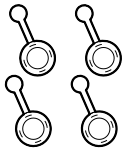 Uzávery na zakrytie otvorov na prepravné skrutky	

Informácie o LED osvetlení

Tento výrobok obsahuje svetelný zdroj s triedou energetickej účinnosti G.

- LED osvetlenie sa automaticky zapína a vypína v každom z nasledujúcich prípadov:
  - pri otvorení a zatvorení dverí,
  - pri stlačení tlačidla **Napájanie** a **Štart/Pauza**.
- LED osvetlenie nie je stmievateľné.
- LED osvetlenie neobsahuje ortuť.
- Pozrite si, prosím, stránku www.lg.com/global/recycling.

POZNÁMKA

- Táto funkcia sa líši v závislosti od zakúpeného modelu.

Ak LED osvetlenie nefunguje
Zatvorte dvere a znovu ich otvorte alebo stlačte tlačidlo **Napájanie**. Ak sa LED svetlo nerozsvieti, obráťte sa na stredisko s informáciami pre zákazníkov spoločnosti LG Electronics. Nepokúšajte sa LED svetlo odstrániť.

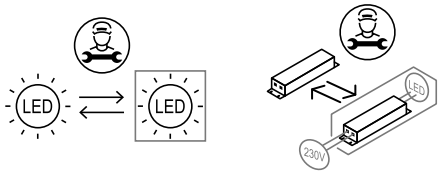

sk-sk_main.book.book Page 14 Monday, June 8, 2026 8:29 AM

Požiadavky na miesto inštalácie

Pred inštaláciou spotrebiča si prečítajte nasledujúce informácie, aby sa zabezpečilo, že spotrebič sa nainštaluje na správne miesto.

Umiestnenie inštalácie

- Tento spotrebič sa musí nainštalovať na pevnú podlahu, aby sa minimalizovali vibrácie počas cyklu odstreďovania. Najlepšia je betónová podlaha, ktorá je oveľa menej náchylná na vibrácie počas cyklu odstreďovania ako drevené podlahové dosky alebo koberec.
- Ak sa nedá vyhnúť umiestneniu spotrebiča vedľa plynového sporáka alebo kachlí na uhlie, medzi tieto dva spotrebiče sa musí vložiť izolácia (850 x 600 mm), ktorá je na strane smerom k sporáku alebo kachliam pokrytá hliníkovou fóliou.
- Spotrebič nainštalujte na také miesto, aby k nemu mal technik v prípade poruchy jednoduchý prístup.
- Pri inštalácii spotrebiča nastavte všetky štyri nožičky pomocou dodaného kľúča na prepravné skrutky tak, aby ste zaistili stabilitu spotrebiča.
- Dbajte na to, aby v okolí spotrebiča bolo dosť miesta na úplné otvorenie jeho dverí.
- Aby ste zabezpečili dostatočný voľný priestor pre prívodné hadice na vodu, vypúšťaciu hadicu a prúdenie vzduchu, ponechajte po stranách minimálne 20 mm a za spotrebičom 100 mm. Nezabudnite na steny, dvere alebo podlahové lišty, ktoré môžu zvýšiť požadované veľkosť voľného priestoru.

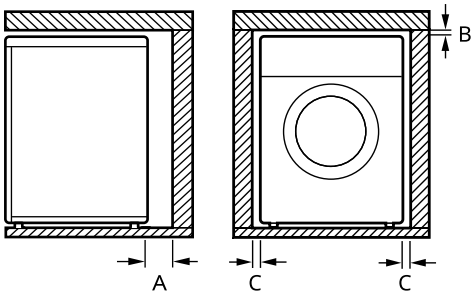

Index	Voľný priestor (mm)
A	100
B	5
C	20

⚠ VAROVANIE

- Tento spotrebič sa smie používať iba na účely používania v domácnosti a nemal by sa používať v mobilných aplikáciách.

Drevené podlahy (plávajúce podlahy)

Pri inštalácii spotrebiča na drevené podlahy použite gumené podložky na zníženie nadmerných vibrácií a nerovnováhy. Podlahy z dreva alebo laminátu môžu prispievať k nadmerným vibráciám a nerovnováhe, chybám a poruchám.

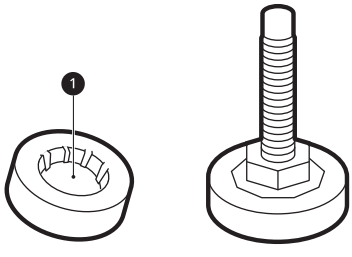

- Odporúčame, aby ste pod každú nožičku spotrebiča umiestnili aspoň 15 mm hrubé gumené podložky ❶ a zaistili ich aspoň na dvoch podlahových trámoch pomocou skrutiek, vďaka čomu predídete vzniku vibrácií.
- Ak je to možné, nainštalujte spotrebič do jedného z rohov miestnosti, kde je podlaha stabilnejšia.
- Pripevnite gumené podložky, aby sa znížili vibrácie.

⚠ UPOZORNENIE

- Ak sa spotrebič nainštaluje na nestabilnú podlahu (napr. drevenú podlahu), záruka sa nebude vzťahovať na žiadne spôsobené škody a

sk-sk_main.book.book Page 15 Monday, June 8, 2026 8:29 AM

náklady v dôsledku inštalácie na nestabilnej podlahe.

POZNÁMKA

- Gumené podložky si môžete zakúpiť (č. dielu **4620ER4002B**) v servisnom stredisku LG Electronics.

Vetranie

- Prúdeniu vzduchu okolo spotrebiča nesmú brániť koberce, predložky atď.

Teplota okolia

- Spotrebič neinštalujte do miestností, v ktorých môže teplota klesnúť pod bod mrazu. Zamrznuté hadice môžu z dôvodu vysokého tlaku prasknúť. Spoľahlivosť elektronickej ovládacej jednotky môže byť pri teplotách pod bodom mrazu znížená.
- Ak je spotrebič dodaný v zime a teploty sú pod bodom mrazu, pred uvedením do prevádzky ho umiestnite na niekoľko hodín na miesto s izbovou teplotou.

Zapojenie do elektrickej siete

- Nepoužívajte predlžovací kábel ani rozdvojku.
- Po použití spotrebič vždy odpojte od elektrickej siete a vypnite prívod vody.
- Spotrebič zapojte do uzemnenej sieťovej zásuvky, ktorá spĺňa požiadavky platných predpisov o elektrickom zapojení.
- Spotrebič musí byť umiestnený tak, aby bol zabezpečený voľný prístup k zástrčke.
- Elektrická zásuvka musí byť od každej strany spotrebiča vzdialená do 1 metra.

⚠ VAROVANIE

- Opravu spotrebiča smie vykonávať len kvalifikovaný personál. Opravy vykonávané neskúsenými osobami môžu viesť k zraneniu alebo závažnému poškodeniu spotrebiča. Obráťte sa na vášho miestneho autorizovaného opravára LG.
- Zástrčka musí byť zapojená do zodpovedajúcej elektrickej zásuvky, ktorá je nainštalovaná a uzemnená v súlade so všetkými miestnymi predpismi a nariadeniami.

Vybalenie spotrebiča

Zdvihnutie spotrebiča z penového podkladu

Po odstránení kartónu a prepravného materiálu zdvihnite spotrebič z penového podkladu.

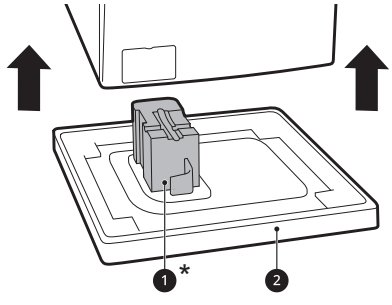

- Uistite sa, že sa podpera ❶* oddelila spolu so základňou a nie je prilepená k spodnej časti spotrebiča.
- Ak musíte spotrebič položiť, aby ste odstránili kartónový podstavec ❷, vždy chráňte boky spotrebiča a opatrne ho položte na bok. Spotrebič neklaďte na prednú ani zadnú stranu.

* Tento prvok sa môže líšiť v závislosti od zakúpených modelov.

Odstránenie zostáv prepravných skrutiek

Aby ste zabránili silným vibráciám a poškodeniu spotrebiča, odstráňte prepravné skrutky a držiaky.

1 Začnú s dvoma spodnými prepravnými skrutkami ❶, použite kľúč (súčasť balenia) na plné uvoľnenie všetkých prepravných skrutiek

sk-sk_main.book.book Page 16 Monday, June 8, 2026 8:29 AM

odskrutkujúc ich v protismere hodinových ručičiek.

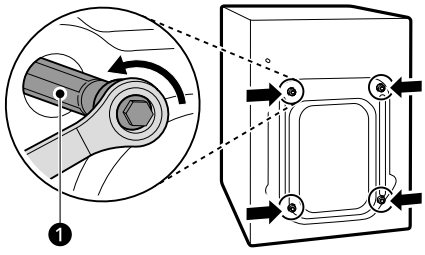

2 Odstráňte zostavy skrutiek tak, že nimi mierne zatrasiete a zároveň ich vytiahnete.

3 Nainštalujte uzávery otvorov.

- Nájdite uzávery ❷, ktoré sú súčasťou balíka príslušenstva alebo sa nachádzajú na zadnej časti prístroja.

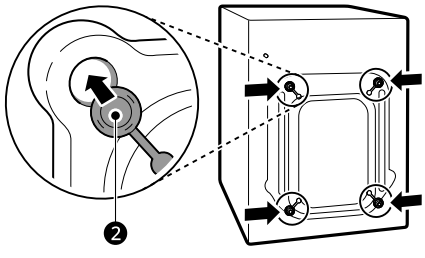

POZNÁMKA

- Prepravné skrutky a držiaky si odložte na prípadné použitie v budúcnosti.
- Prepravujte tento spotrebič tak, aby ste zabránili jeho rozbitiu, ako je uvedené nižšie:
  - Znovu namontujte prepravné skrutky.
  - Pripevnite napájací kábel k zadnej časti spotrebiča.

Vodorovné vyrovnanie spotrebiča

Kontrola vyrovnania

Pri diagonálnom zatlačení na okraje vrchnej dosky by sa spotrebič nemal vôbec pohybovať hore a dole (skontrolujte oba smery).

- Ak sa spotrebič kýva pri potlačení hornej dosky spotrebiča v uhlopriečnom smere, znova nastavte nožičky.
- Po inštalácii skontrolujte, či je spotrebič dokonale vyrovnaný.

POZNÁMKA

- Drevené alebo zavesené podlahy môžu prispievať k nadmerným vibráciám a nevyváženosti. Môže byť potrebné zvážiť vystuženie alebo spevnenie drevenej podlahy, aby sa zastavil alebo znížil nadmerný hluk a vibrácie.
- Nikdy sa nepokúšajte vyrovnať nerovnosti podlahy podkladaním kúskov dreva, lepenky alebo podobných materiálov pod spotrebič.

Nastavenie a vyrovnanie nožičiek

Pri inštalácii spotrebiča by mal byť spotrebič vyrovnaný a dokonale rovný. Ak spotrebič nie je správne vyrovnaný a rovný, môže sa poškodiť, alebo nemusí pracovať správne.

1 Ak podlaha nie je rovná, otočte vyrovnávacie nožičky podľa potreby.

- Pod nožičky nevkladajte kúsky dreva a pod.

sk-sk_main.book.book Page 17 Monday, June 8, 2026 8:29 AM

- Uistite sa, že všetky štyri nožičky sú stabilné a spočívajú na podlahe.

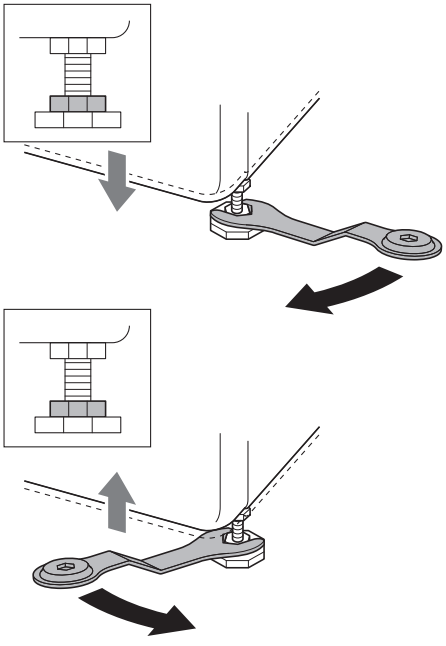

POZNÁMKA

- Práčku neinštalujte na podstavec, stojan alebo vyvýšený povrch, ak nie je vyrobený spoločnosťou LG Electronics na použitie s týmto modelom.

2 Použitím vodováhy skontrolujte, či je spotrebič dokonale vyrovnaný ❶.

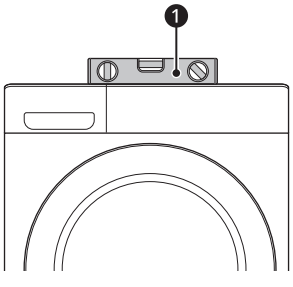

3 Zaistite vyrovnávaciu nožičku pomocou poistnej matice ❷ otočením v protismere hodinových ručičiek oproti spodku spotrebiča.

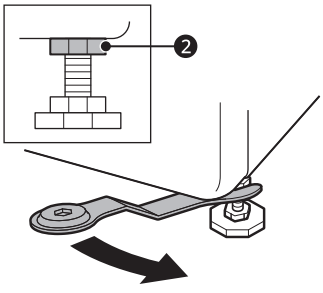

4 Skontrolujte, či sú všetky poistné matice na spodnej strane spotrebiča riadne zaistené.

POZNÁMKA

- Správnym umiestnením a vyrovnaním spotrebiča sa zabezpečí dlhá, pravidelná a spoľahlivá prevádzka.
- Spotrebič musí byť 100 % vodorovný a musí pevne stáť na mieste na tvrdej rovnej podlahe.
- Pri zaťažení sa rohy nesmú pohybovať hore a dole ako hojdačka.
- Dbajte na to, aby sa nožičky spotrebiča nenamočili. Mohlo by to spôsobiť vibrácie alebo hluk.

Použitie protišmykových podložiek

Táto vlastnosť sa môže líšiť v závislosti od modelu, ktorý ste si kúpili.

Ak spotrebič nainštalujete na klzký povrch, v dôsledku nadmerných vibrácií sa môže pohybovať. Nesprávne vyrovnanie môže spôsobiť nesprávnu činnosť v dôsledku hluku a vibrácií. Ak k tomu dôjde, nainštalujte pod vyrovnávacie nožičky protišmykové podložky a upravte vyrovnanie.

1 Pred pripevnením protišmykových podložiek očistite podlahu.

- Pomocou suchej handry odstráňte a vyčistite cudzie predmety a vlhkosť. Ak vlhkosť

sk-sk_main.book.book Page 18 Monday, June 8, 2026 8:29 AM

pretrváva, protišmykové podložky sa môžu kĺzať.

2 Po umiestnení spotrebiča na miesto inštalácie upravte vyrovnanie.

3 Prilepte protišmykové podložky lepiacou stranou ❶ na podlahu.
- Najúčinnejšie je nainštalovať protišmykové podložky pod predné nožičky. Ak je ťažké umiestniť podložky pod predné nožičky spotrebiča, pripevnite ich pod zadné nožičky.

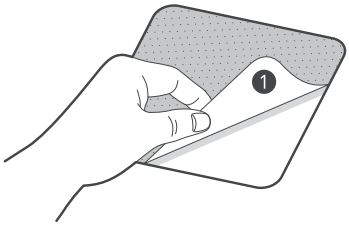

4 Umiestnite spotrebič na protišmykové podložky.
- Nepripevňujte lepiacu stranu ❶ protišmykových podložiek ku nožičke spotrebiča.

POZNÁMKA

- Ďalšie protišmykové podložky sú k dispozícii v servisnom stredisku spoločnosti LG Electronics.

Pripojenie prívodnej hadice na vodu

Poznámka k pripojeniu

- Tlak vody musí byť medzi **50 kPa** a **800 kPa** (0,5–8,0 kgf/cm^2). Ak je tlak vody viac ako **800 kPa**, musí sa nainštalovať dekompresné zariadenie.
- Pravidelne kontrolujte stav prívodnej hadice na vodu a v prípade potreby prívodnú hadicu na vodu vymeňte.

POZNÁMKA

- Prívodnú hadicu na vodu príliš neuťahujte ani nepoužívajte mechanické zariadenia na utiahnutie na prívodných ventiloch.
- Na pripojenie k prívodu vody nie je potrebná žiadna ďalšia ochrana proti spätnému toku.

Kontrola gumového tesnenia

S prívodnou hadicou na vodu sa dodávajú dve gumené tesnenia ❶. Slúžia na zabránenie úniku vody. Skontrolujte, či je pripojenie ku kohútikom dostatočne tesné.

- Na utiahnutie prívodnej hadice na vodu nepoužívajte mechanické zariadenia, ako sú kliešte. Zaistite, aby bol zakrivený koniec prívodnej hadice na vodu pripojený k spotrebiču.

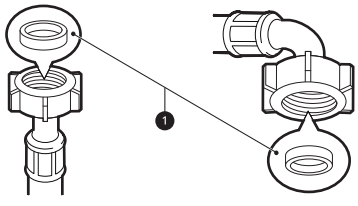

Pripojenie hadice k vodovodnému kohútiku

Pripojenie skrutkovej hadice ku kohútiku so závitom

Prípojku prívodnej hadice naskrutkujte na vodovodný kohútik. Uťahujte len ručne, pomocou

sk-sk_main.book.book Page 19 Monday, June 8, 2026 8:29 AM

mäkkej handričky. Prívodnú hadicu príliš neuťahujte žiadnym mechanickým zariadením.

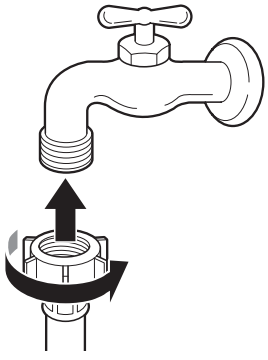

POZNÁMKA

- Po pripojení prívodnej hadice na vodu k vodovodnému kohútiku otvorte vodovodný kohútik, aby sa z vedení vody vypláchli cudzie látky (nečistoty, piesok, piliny a pod.). Nechajte vodu odtiecť do vedra a skontrolujte teplotu vody.

Pripojenie hadice k spotrebiču

Naskrutkujte prívodnú hadicu k ventilu na prívod vody na zadnej strane spotrebiča.

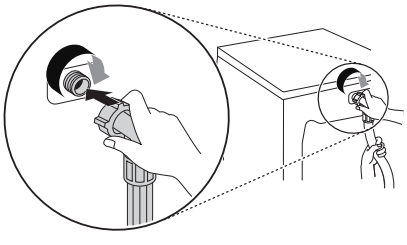

- V prípade modelov s jedným prívodom vody nepripájajte hadicu k prívodu teplej vody. Pripojte len prívod studenej vody.

POZNÁMKA

- Ak po dokončení pripojenia voda z hadice uniká, zopakujte rovnaký postup. Na prívod vody použite najbežnejší typ kohútika. V prípade, že je kohútik štvorcový alebo príliš veľký, pred vložením kohútika do adaptéra odstráňte vodiacu dosku.
- Uistite sa, že hadica nie je zalomená ani pricviknutá.

Inštalácia odtokovej hadice

Inštalácia odtokovej hadice a kolenového držiaka

Odtoková hadica by nemala byť umiestnená vyššie ako **100 cm** nad podlahou. Voda by zo spotrebiča nemusela vytekať alebo by mohla vytekať pomaly.

- Správnym zaistením odtokovej hadice ochránite podlahu pred poškodením v dôsledku úniku vody.

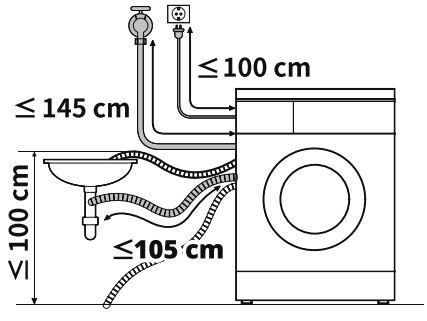

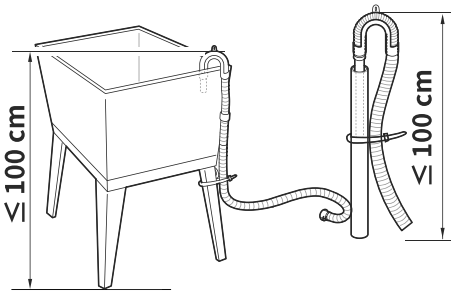

- Ak je odtoková hadica príliš dlhá, nezasúvajte ju nasilu späť do spotrebiča. Spôsobí to abnormálny hluk.

sk-sk_main.book.book Page 20 Monday, June 8, 2026 8:29 AM

- Pripojte kolenový držiak vzdialenosti do **10 cm** od konca odtokovej hadice.

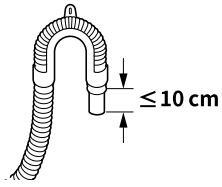

- Zabezpečte, aby odtoková hadica nebola zasunutá viac ako **15 cm** do odtoku.
- Pri inštalácii odtokovej hadice k umývadlu ju pevne zaistite šnúrkou.

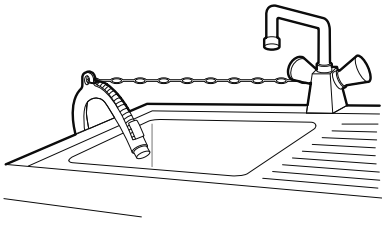

sk-sk_main.book.book Page 21 Monday, June 8, 2026 8:29 AM

PREVÁDZKA

Prehľad prevádzky

Používanie spotrebiča

Pred prvým praním vyberte prací program **Bavlna** a pridajte polovičnú dávku pracieho prostriedku. Spustite spotrebič bez oblečenia. Týmto sa odstránia z bubna možné usadeniny a voda, ktoré tam mohli zostať počas výroby.

1 Roztrieďte oblečenie a vložte ho do práčky.

- Roztrieďte oblečenie podľa typu textílie, stupňa znečistenia, farby a veľkosti náplne. Otvorte dvierka a jednotlivé kusy vložte do spotrebiča.

⚠ UPOZORNENIE

- Pred zatvorením dvierok sa uistite, že všetky kusy oblečenia a položky určené na pranie sú vo vnútri bubna a nevyčnievajú na gumené tesnenie dvierok, kde sa môžu zachytiť pri zatvorení dverí. Ak tak neurobíte, poškodíte tesnenie dverí a oblečenie.

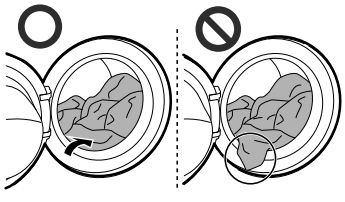

- Odstráňte oblečenie alebo iné predmety z tesnenia dvierok, aby ste zabránili poškodeniu oblečenia a tesnenia dvierok.

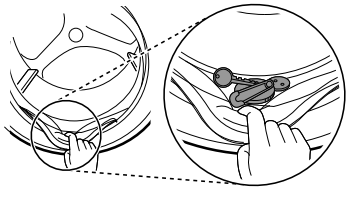

2 Pridajte čistiace prostriedky alebo prací prostriedok a aviváž.

- Do dávkovača pracieho prostriedku pridajte správne množstvo pracieho prostriedku. V prípade potreby pridajte do príslušných priehradiek dávkovača bielidlo alebo aviváž.

3 Zapnite spotrebič.

- Stlačte tlačidlo **Napájanie** na zapnutie spotrebiča.

4 Vyberte požadovaný cyklus.

- Požadovaný cyklus vyberte otáčaním gombíka voliča cyklov.
- Teraz vyberte teplotu prania a rýchlosť odstreďovania. Venujte pozornosť informáciám o starostlivosti o textil uvedeným na štítku vášho oblečenia.

5 Spustite cyklus.

- Stlačením tlačidla **Štart/Pauza** sa cyklus spustí. Krátkym premiešaním bielizne bez vody spotrebič odváži hmotnosť náplne. Ak do istej doby nestlačíte tlačidlo **Štart/Pauza**, spotrebič sa vypne a všetky nastavenia sa vymažú.

POZNÁMKA

- V nasledujúcom prípade sa dvierka neotvoria ani ak pozastavíte program prania alebo vypnete práčku.
  - Keď práčka spustí program prania a v bubne sa nachádza voda, dvierka sa neotvoria, aby sa predišlo vytopeniu, až kým práčka vodu úplne nevypustí.

6 Koniec cyklu.

- Po dokončení cyklu zaznie melódia. Bielizeň ihneď vyberte z práčky, aby sa veľmi nepokrčila. Pri vyberaní náplne zo spotrebiča

sk-sk_main.book.book Page 22 Monday, June 8, 2026 8:29 AM

skontrolujte, či sa v tesnení okolo dvierok nezachytili malé kusy bielizne.

sk-sk_main.book.book Page 23 Monday, June 8, 2026 8:29 AM

Ovládací panel

Skutočný ovládací panel sa môže líšiť podľa modelu.

Prvky kontrolného panela

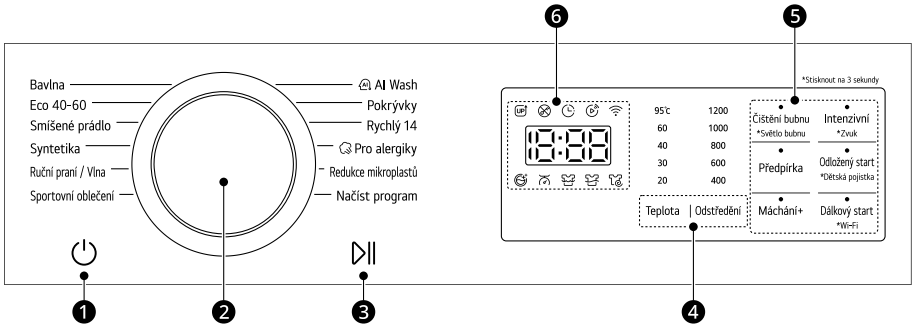

	Opis
❶	**Napájanie tlačidlo Zap./Vyp.** • Stlačením tohto tlačidla práčku zapnete alebo vypnete.
❷	**Volič programov** • Programy sú k dispozícii podľa typu oblečenia. • Pri zvolenom programe sa rozsvieti indikátor.
❸	**Štart/Pauza tlačidlo** • Tlačidlo sa používa na spustenie alebo pozastavenie pracieho programu. • Ak potrebujte prací program dočasne zastaviť, stlačte toto tlačidlo.
❹	**Tlačidlá na prispôsobenie programu prania** Pomocou týchto tlačidiel môžete nastaviť teplotu vody a nastavenia rýchlosti odstreďovania pre vybraný program. • Na displeji sa zobrazia aktuálne nastavenia. • Stlačte tlačidlo pre danú možnosť, aby ste mohli vybrať ďalšie nastavenia.
❺	**Ďalšie možnosti a funkcie** • Na použitie ďalších funkcií stlačte a držte stlačené príslušné tlačidlo po dobu 3 sekúnd. Na displeji sa rozsvieti príslušný symbol. • Tu môžete vybrať dodatočné programy a pri vybranej možnosti sa rozsvieti indikátor. **Dálkový start (Diaľkový štart)** S aplikáciou **LG ThinQ** môžete využívať smartfón na diaľkové ovládanie spotrebiča. • Ak chcete používať túto funkciu, pozrite si časť **INTELIGENTNÉ FUNKCIE**. **Wi-Fi** Stlačením a podržaním tlačidla **Dálkový start (Diaľkový štart)** na dobu 3 sekúnd zahájite pripojenie spotrebiča k aplikácii **LG ThinQ**.

sk-sk_main.book.book Page 24 Monday, June 8, 2026 8:29 AM

	Opis
❻	**Displej** • Displej zobrazuje nastavenia, odhadovaný zostávajúci čas, možnosti a stavové hlásenia. Keď sa spotrebič zapne, na displeji sa rozsvietia predvolené nastavenia. • Keď prebieha automatické zisťovanie hmotnosti dávky, na ovládacom paneli bliká displej.

Zobrazenie času a stavu

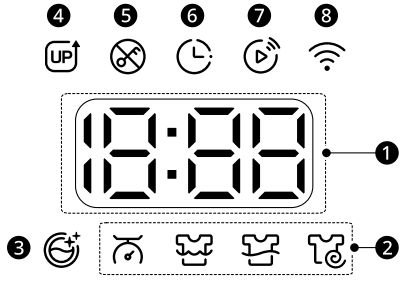

	Opis
❶	**Odhadovaný zostávajúci čas** • Keď sa vyberie program prania, zobrazí sa predvolený čas vybratého programu. Predvolený čas sa zmení pri výbere ďalších možností. • Ak sa na displeji zobrazí `---`, čas sa zobrazí po zistení hmotnosti dávky pomocou snímača. Toto je normálne. • Zobrazený čas je iba odhad. Je to čas je založený na normálnych prevádzkových podmienkach. Skutočný čas môže ovplyvniť niekoľko vonkajších faktorov (hmotnosť dávky, teplota miestnosti, teplota prichádzajúcej vody, atď.).
❷	**Indikátory stavu programu** • Keď je spustený program prania, bude blikať LED kontrolka pre aktívnu fázu a LED kontrolky pre zostávajúce fázy budú bez blikania. Po dokončení fázy sa LED kontrolka vypne. Ak je cyklus pozastavený, LED kontrolka aktívnej fázy prestane blikať.
❸	sa rozsvieti, keď sa aktivuje možnosť **Čištění bubnu (Čistenie bubna)**. • Táto funkcia pomáha vyčistiť vnútro vane spotrebiča.
❹	UP sa rozsvieti, keď sa vytvorí nový obsah **UP**. Spustite aplikáciu **LG ThinQ** a aktualizujte obsah.
❺	sa rozsvieti pri spustení programu a zamknutí dvierok.
❻	sa rozsvieti, keď sa aktivuje možnosť **Odložený start (Odložený štart)**.
❼	sa rozsvieti, keď je aktivovaná funkcia diaľkového ovládania.
❽	sa rozsvieti, keď sa spotrebič pripojí k domácej sieti Wi-Fi.

sk-sk_main.book.book Page 25 Monday, June 8, 2026 8:29 AM

Príprava náplne prania

Na dosiahnutie najlepších výsledkov pri praní roztriedťe oblečenie a potom pripravte dávku na pranie v súlade so symbolmi na štítkoch oblečenia.

Triedenie bielizne

- Stupeň znečistenia (vysoký, normálny, nízky): Oddeľte bielizeň podľa stupňa znečistenia. Ak je to možné, neperte značne znečistené veci s mierne znečistenými vecami.
- Farba (biele, svetlé, tmavé): Perte oddelene tmavé alebo farebné oblečenie od bielej alebo svetlej bielizne. Zmiešanie farebného oblečenia so svetlým môže viesť k zafarbeniu alebo strate farieb svetlejších kusov.
- Vyzrnená bavlna (látky uvoľňujúce vlákna, látky zbierajúce vlákna): Perte osobitne látky z vyzrnenej bavlny, ktoré uvoľňujú vlákna, oddelene od látok z vyzrnenej bavlny, ktoré zbierajú vlákna. Látky, ktoré uvoľňujú vlákna, môžu spôsobiť nahromadenie vlákien v látkach, ktoré zbierajú vlákna.

Kontrola štítkov na bielizni

Tieto symboly poskytujú informácie o textilnom zložení odevu a pokyny na pranie.

Symboly na štítkoch starostlivosti o odev

Symbol	Pranie/typ textílie
	• Normálne pranie • Bavlna, zmiešaná textília
	• Syntetika • Syntetika, zmiešaná textília
	• Špeciálne jemné pranie • Jemná bielizeň
	• Pranie iba ručne • Vlna, hodváb
	• Neprať

POZNÁMKA

- Všeobecné informácie o symboloch pre pranie na štítkoch starostlivosti o textílie nájdete na stránke Ginetex (www.ginetex.ch).

Kontrola oblečenia pred naložením

- Aby sa počas odstreďovania bielizeň rovnomernejšie rozložila, naložte do práčky veľké aj malé veci.
- Neperte osobitne malé veci. Pridajte 1 - 2 podobné veci do dávky, aby sa zabránilo nevyváženej dávke.
- Skontrolujte všetky vrecká a vyprázdnite ich. Predmety ako klince, vlasové sponky, zápalky, perá, mince alebo kľúče môžu poškodiť spotrebič aj bielizeň.

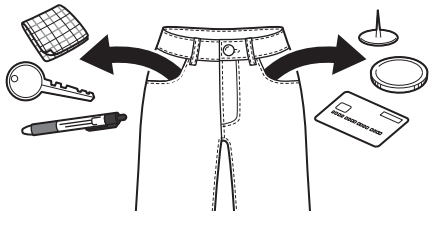

- Pri praní oblečenia s dlhými pripevnenými popruhmi ich zaviažte alebo použite sieťku na bielizeň.
- Na malé veci, ako sú rukávy, pančuchy, pančuchové nohavice, spodná bielizeň a ponožky, použite sieťku na bielizeň, aby ste predišli ich uviaznutiu medzi bubnom a tesnením dvierok.
- Sieťku na bielizeň naplňte na menej ako polovicou jej kapacity a vyperte ju s iným oblečením. Neprepĺňajte ju ani ju neperte oddelene, pretože môže spôsobiť nerovnováhu v

sk-sk_main.book.book Page 26 Monday, June 8, 2026 8:29 AM

bubne, čo môže viesť k nesprávnemu cyklu odstreďovania.

- Zapnite zipsy aj háčiky a zviažte šnúrky, aby sa tieto kusy bielizne nezachytili o ostatné kusy.
- Predperte špinavé miesta a škvrny nanesením malého množstva pracieho prostriedku a vody na škvrny, aby sa ľahšie odstránili.

Pridanie pracieho prostriedku a aviváže

Dávkovanie pracieho prostriedku

- Prací prostriedok používajte podľa pokynov výrobcu pracieho prostriedku a vyberte ho podľa typu, farby, stupňa znečistenia textílie a teploty vody pri praní. Používajte iba pracie prostriedky, ktoré sú vhodné pre daný typ bubna práčky (predné plnenie).
- Ak sa vytvára príliš veľa mydlín, používajte menšie množstvo pracieho prostriedku.
- Ak použijete príliš veľa pracieho prostriedku, môže sa vytvoriť priveľa mydlín, čo znižuje výsledky prania alebo zvyšuje záťaž motora.
- Ak chcete použiť tekutý prací prostriedok, dodržujte pokyny výrobcu pracieho prostriedku.
- Ak spustíte cyklus ihneď, môžete naliať tekutý prací prostriedok priamo do hlavnej zásuvky na prací prostriedok.
- Nepoužívajte tekuté pracie prostriedky, ak používate funkciu **Odložený start (Odložený štart)**, alebo ak ste zvolili možnosť **Předpírka (Predpierka)**, pretože tekutý prací prostriedok sa okamžite vypustí a môže stvrdnúť v zásuvke dávkovača alebo v bubne.
- Používanie pracieho prostriedku by sa malo prispôsobiť teplote a tvrdosti vody, ako aj veľkosti a stupňu znečistenia dávky. Ak chcete dosiahnuť najlepšie výsledky, zabráňte použitiu nadmerného množstva pracieho prášku. Ak to nedodržíte, dôjde k vzniku nadmerného množstva mydlín.
- Pred pridaním pracieho prostriedku a výberu teploty vody si pozrite štítky na oblečení.
- Používajte iba prací prostriedok vhodný pre príslušný typ odevu:
  - Tekutý prací prostriedok je často navrhnutý a určený na špeciálne použitia, napr. na farebné textílie, vlnu, jemné alebo tmavé oblečenie.
  - Práškový prací prostriedok je vhodný na všetky typy textílií.
  - Na dosiahnutie lepších výsledkov pri praní bielych a svetlých odevov používajte práškový prací prostriedok s bielidlom.
  - Prací prostriedok sa na začiatku cyklu prania vypláchne zo zásuvky.

POZNÁMKA

- Nenechajte prací prostriedok stuhnúť. Môže to spôsobiť upchatie, nedostatočný výsledok pláchania alebo neželaný zápach.
- Plná náplň: podľa odporúčaní výrobcu.
- Čiastočná náplň: 1/2 bežného množstva.
- Minimálna náplň: 1/3 plnej náplne.

Používanie dávkovača

Pridanie dávky pracieho prostriedku do dávkovača:

1 Otvorte zásuvku dávkovača.

2 Pridajte prací prostriedok a aviváž do príslušných priehradiek.

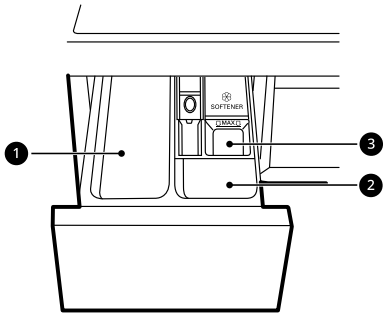

❶ Priehradka na prací prostriedok na hlavné pranie

sk-sk_main.book.book Page 27 Monday, June 8, 2026 8:29 AM

- Pracie prostriedky na hlavné pranie, zmäkčovač vody, bielidlo a odstraňovač škvŕn

❷ Priehradka na prací prostriedok na predpieranie

❸ Priehradka na tekutú aviváž

3 Pred spustením cyklu opatrne zatvorte zásuvku na prací prostriedok.

- Prudké zavretie zásuvky môže mať za následok pretečenie čistiaceho prostriedku do inej priehradky alebo jeho vypustenie do bubna skôr, ako bolo naprogramované.
- Dávajte pozor, aby ste si pri zatváraní neprivreli do zásuvky ruku.
- Je normálne, že na konci cyklu zostane v dávkovacích priehradkách malé množstvo vody.

Priehradka na aviváž

Táto priehradka obsahuje tekutú aviváž, ktoré sa automaticky dávkuje počas posledného cyklu pláchania. Môžete použiť buď práškovú alebo tekutú aviváž.

- Nalejte aviváž až po čiaru maximálneho naplnenia. Naliatie nadbytočnej aviváže nad čiaru maximálneho naplnenia môže spôsobiť, že aviváž sa bude dávkovať príliš skoro, čo môže spôsobiť škvrny na oblečení.

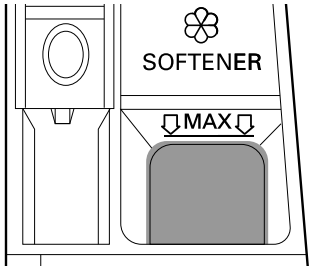

POZNÁMKA

- Nelejte aviváž priamo na oblečenie v pracom bubne, pretože by to spôsobilo tmavé škvrny na oblečení, ktoré pôjdu ťažko odstrániť.
- Nenechávajte aviváž v priehradke na prací prostriedok dlhšie ako 1 deň. Aviváž môže stvrdnúť. Ak je aviváž príliš hustá, môže zostať v dávkovači. Ak je aviváž príliš hustá, mali by ste ju zriediť, aby mohla ľahko odtiecť.
- Zásuvku neotvárajte, keď priteká voda počas prania.
- Nikdy nepoužívajte rozpúšťadlá (benzén atď.).

Pridanie pracích tabliet

Pracie tablety môžete použiť aj počas prania.

1 Otvorte dvierka a vložte pracie tablety do bubna pred vložením oblečenia.

2 Vložte do bubna oblečenia a zatvorte dvierka.

POZNÁMKA

- Tablety nevkladajte do zásuvky dávkovača.

Pridanie zmäkčovača vody

Zmäkčovač vody ako prostriedok proti tvorbe vodného kameňa sa môže použiť na zníženie použitého množstva pracieho prostriedku v oblastiach s vysokou tvrdosťou vody.

- Najskôr pridajte prací prostriedok a potom pridajte zmäkčovač vody. Dávkujte v súlade s množstvom uvedeným na obale.

sk-sk_main.book.book Page 28 Monday, June 8, 2026 8:29 AM

Tabuľka programov

Program prania

Bavlna	**40 °C (Studená) až 95 °C)**	**Max. náplň: Hodnotenie**
Opis	Perie bežne znečistené oblečenie kombinovaním rôznych pohybov bubna.	

Eco 40-60	**-**	**Max. náplň: Hodnotenie**
Opis	Perie bežne znečistené bavlnené oblečenie, ktoré je možné prať pri teplote 40 °C alebo 60 °C.	

Smíšené prádlo (Zmiešaná bielizeň)	**40 °C (Studená) až 60 °C)**	**Max. náplň: 4 kg**
Opis	Perie zároveň rôzne oblečenie. • Použitie pre rôzne druhy textílií okrem špeciálnych odevov (hodváb/jemná bielizeň, športové oblečenie, tmavé oblečenie, vlna, prikrývky/záclony).	

Syntetika	**40 °C (Studená) až 60 °C)**	**Max. náplň: 4 kg**
Opis	Perie oblečenie, ktoré nie je potrebné po vypraní žehliť. • Použitie pre polyamid, akryl, polyester.	

Ruční praní / Vlna (Ručné pranie/Vlna)	**30 °C (Studená) až 40 °C)**	**Max. náplň: 2 kg**
Opis	Perie jemné odevy, ktoré je možné prať ručne alebo v práčke, ako je vlnené oblečenie, spodná bielizeň, šaty, atď. • Používajte prací prášok na vlnu, určený na pranie v práčke.	

Sportovní oblečení (Športové oblečenie)	**40 °C (Studená) až 40 °C)**	**Max. náplň: 2 kg**
Opis	Perie špeciálne odevy, ako sú športové a outdoorové odevy. • Používa sa na vodeodolnú vrstvu na oblečení.	

AI Wash	**40 °C (Studená) až 60 °C)**	**Max. náplň: 3 kg**
Opis	**AI Wash** zaistí vhodné otáčky bubna po zistení hmotnosti. • Nepremokavé textílie perie jemne a vodopriepustné textílie intenzívne. **POZNÁMKA** • Ak chcete pri praní dosiahnuť najlepšie výsledky, pri tomto programe naplňte práčku suchým oblečením.	

sk-sk_main.book.book Page 29 Monday, June 8, 2026 8:29 AM

Prikrývky	**40 °C (Studená) až 60 °C)**	**Max. náplň: 1 prikrývka**
Opis	Perie veľké kusy bielizne, ako sú posteľné prikrývky, vankúše, prikrývky na pohovky, atď.	

Rychlý 14 (Rýchly 14)	**20 °C (20 °C až 40 °C)**	**Max. náplň: 2 kg**
Opis	Dokáže oprať malé množstvá mierne znečisteného oblečenia v priebehu asi 14 minút.	

Pro alergiky (Pre alergikov)	**60 °C**	**Max. náplň: 4 kg**
Opis	Pomáha minimalizovať výskyt látok, ktoré spôsobujú alergické reakcie tým, že používa funkciu pary. • Použite pre bavlnu, spodnú bielizeň, obliečky vankúšov, plachty, detské oblečenie.	

Redukce mikroplastů (Redukcia mikroplastov)	**40 °C (Studená) až 40 °C)**	**Max. náplň: 3 kg**
Opis	Znižuje uvoľňovanie mikroplastov, ktoré vznikajú pri praní syntetického oblečenia.	

Načíst program (Načítať program)	**-**	**-**
Opis	Tento program vám umožní stiahnuť nový a špeciálny program prania do vášho spotrebiča pomocou smartfónu. Predvolený program je **Máchání+Odstředění (Pláchanie+Odstreďovanie)**.	

POZNÁMKA

- Vyberte vhodnú teplotu vody pre zvolený prací program. Pri praní vždy dodržujte pokyny na štítku na oblečení od výrobcu, aby ste sa vyhli zničeniu oblečenia.
- Nastavte správnu teplotu prania a rýchlosť odstreďovania pre požadované programy.
- Skutočná teplota vody sa môže líšiť od deklarovanej teploty cyklu.
- Odporúča sa použitie neutrálneho pracieho prostriedku.

Ďalšie možnosti

POZNÁMKA

- Možnosti **Máchání (Pláchanie)** a **Odložený start (Odložený štart)** je možné zvoliť pre každý program prania v tejto tabuľke.

sk-sk_main.book.book Page 30 Monday, June 8, 2026 8:29 AM

Program	Intenzivní (Intenzívny)	Předpírka (Predpierka)
Bavlna	●	●
Eco 40-60		●
Smíšené prádlo (Zmiešaná bielizeň)	●	●
Syntetika	●	●
Ruční praní / Vlna (Ručné pranie/Vlna)	●	
Sportovní oblečení (Športové oblečenie)	●	
AI Wash		
Prikrývky	●	
Rychlý 14 (Rýchly 14)		
Pro alergiky (Pre alergikov)	●	
Redukce mikroplastů (Redukcia mikroplastov)	●	

Voliteľná rýchlosť odstreďovania

Program	Rýchlosť otáčok	
	Východzie	K dispozícii
Bavlna	1200 ot./min.	Všetky
Eco 40-60	1200 ot./min.	Všetky
Smíšené prádlo (Zmiešaná bielizeň)	1000 ot./min.	Všetky
Syntetika	1200 ot./min.	Všetky
Ruční praní / Vlna (Ručné pranie/Vlna)	800 ot./min.	Až 800 ot./min.
Sportovní oblečení (Športové oblečenie)	800 ot./min.	Až 800 ot./min.
AI Wash	1200 ot./min.	Všetky
Prikrývky	1000 ot./min.	Až 1000 ot./min.
Rychlý 14 (Rýchly 14)	400 ot./min.	Všetky

sk-sk_main.book.book Page 31 Monday, June 8, 2026 8:29 AM

Program	Rýchlosť otáčok	
	Východzie	K dispozícii
Pro alergiky (Pre alergikov)	1200 ot./min.	Všetky
Redukce mikroplastů (Redukcia mikroplastov)	1000 ot./min.	Všetky

POZNÁMKA

- Reálna maximálna rýchlosť odstreďovania sa môže líšiť v závislosti od naplnenia práčky. Vyššie uvedené hodnoty sa zaokrúhľujú k najbližšej stovke.

Údaje o spotrebe

Opis jednotky

kg: Dávka bielizne

kWh: Energetická spotreba

Litrov: Spotreba vody

h:mm: Trvanie programu

°C: Maximálna teplota vo vnútri praných textílií

ot./min.: Max. rýchlosť odstreďovania

%: Zostávajúca vlhkosť na konci fázy odstreďovania. Čím vyššia je rýchlosť odstreďovania, tým vyšší je hluk a tým nižšia je zostávajúca vlhkosť.

Bežné programy

Modelu: F2X5NS9N**

Program	kg	h:mm	kWh	°C	Litrov	ot./min.	%
Bavlna 20 °C	9	1:47	0,119	23	60,0	1150	57,0
Bavlna 60 °C	9	3:32	1,112	45	59,0	1150	57,1
Smíšené prádlo (Zmiešaná bielizeň)	4	1:26	0,412	33	48,0	1150	63,5
Rychlý 14 (Rýchly 14)	2	0:14	0,049	20	37,0	600	101,8
Bavlna 40 °C + **Intenzivní (Intenzívny)**	9	3:58	0,432	27	79,0	1150	57,4
Eco 40-60 (Plné)*1	9	3:48	0,813	39	68,0	1170	55,5
Eco 40-60 (Polovica)*1	4,5	2:54	0,500	33	43,0	1170	53,0

sk-sk_main.book.book Page 32 Monday, June 8, 2026 8:29 AM

Program	kg	h:mm	kWh	°C	Litrov	ot./min.	%
Eco 40-60 (Štvrtina)*1	2,5	2:49	0,220	26	34,0	1170	53,0

Modelu: F2X5NS8N**

Program	kg	h:mm	kWh	°C	Litrov	ot./min.	%
Bavlna 20 °C	8	1:47	0,118	23	58,0	1150	57,4
Bavlna 60 °C	8	3:32	1,038	44	58,0	1150	57,8
Smíšené prádlo (Zmiešaná bielizeň)	4	1:26	0,412	33	48,0	1150	63,5
Rychlý 14 (Rýchly 14)	2	0:14	0,049	20	37,0	600	101,8
Bavlna 40 °C + **Intenzivní (Intenzívny)**	8	3:58	0,420	28	79,0	1150	59,1
Eco 40-60 (Plné)*1	8	3:38	0,724	37	60,0	1170	52,9
Eco 40-60 (Polovica)*1	4	2:48	0,470	34	43,0	1170	53,9
Eco 40-60 (Štvrtina)*1	2	2:38	0,200	25	34,0	1170	54,9

*1 Umožňuje vyčistenie bežne znečistenej bavlnenej bielizne, ktorú je možné prať pri teplote 40 °C alebo 60 °C spolu v rovnakom cykle a tento program sa používa na hodnotenie súladu s právnymi predpismi EÚ o ekodizajne (EÚ 2019/2023).

POZNÁMKA

- Výsledky testu závisia od tlaku vody, tvrdosti vody, teploty privádzanej vody, teploty miestnosti, typu a množstva náplne, stupňa znečistenia, pracieho prostriedku, fluktuácii v hlavnom elektrickom prívode a zvolených dodatočných možností.
- Hodnoty pre bežné programy, s výnimkou cyklu **Eco 40-60**, sú len orientačné.
- Nariadenie EÚ 2019/2023, platné od 1. marca 2021, sa týka tried energetickej účinnosti podľa nariadenia EÚ 2019/2014.
- Naskenujte QR kód na energetickom štítku dodanom so spotrebičom, ktorý poskytuje webový odkaz na informácie súvisiace s výkonom spotrebiča v databáze EU EPREL. Energetický štítok si uschovajte pre prípad potreby spolu s návodom na používanie a všetkou ostatnou dokumentáciou dodanou so spotrebičom.
- Názov modelu nájdete na typovom štítku spotrebiča, otvorte dvierka, ktoré sú presne okolo otvoru do bubna.

sk-sk_main.book.book Page 33 Monday, June 8, 2026 8:29 AM

- Ak chcete nájsť tie isté informácie v databáze EPREL, navštívte stránku **https://eprel.ec.europa.eu** a vyhľadajte podľa názvu modelu. (Platné od 1. marca 2021)

sk-sk_main.book.book Page 34 Monday, June 8, 2026 8:29 AM

Ďalšie možnosti a funkcie

Ďalšie možnosti a funkcie môžete použiť na prispôsobenie programov.

Prispôsobenie programu prania

Každý program má predvolené nastavenia, ktoré sa vyberajú automaticky. Tieto nastavenia môžete tiež prispôsobiť pomocou týchto tlačidiel.

Teplota
Týmto tlačidlom sa volí teplota prania pre vybraný program.

- Stlačte tlačidlo **Teplota**, kým sa nerozsvieti požadované nastavenie.
- Vyberte vhodnú teplotu vody pre typ bielizne, ktorú periete. Najlepšie výsledky dosiahnete, keď budete dodržiavať informácie na štítkoch na oblečení.

Odstreďovanie
Opakovaným stláčaním tlačidla môžete vybrať intenzitu odstreďovania.

- Stláčaním tlačidla **Odstreďovanie** vyberte rýchlosť odtsreďovania.

POZNÁMKA

- Ak sa vyberie **0** úrovne odstreďovania, bubon práčky sa bude pred vypúšťaním točiť.

Máchání+ (Pláchanie+)
Táto funkcia sa odporúča pre ľudí s alergiami na pracie prostriedky.

- Stlačením tlačidla **Máchání+ (Pláchanie+)** pridáte jedno pláchanie.

Intenzivní (Intenzívny)
Táto funkcia sa používa pri praní bežne a silne zašpineného oblečenia.

- Stlačte tlačidlo **Intenzivní (Intenzívny)**.

Ak chcete prispôsobiť program prania, postupujte podľa nasledujúcich krokov:

1. Pripravte oblečenie a naplňte bubon.
2. Stlačte tlačidlo **Napájanie**.
3. Pridajte prací prostriedok.
4. Vyberte program prania.
5. Prispôsobte program prania podľa potreby (**Teplota**, **Odstreďovanie**, **Máchání+ (Pláchanie+)** a **Intenzivní (Intenzívny)**).
6. Stlačte tlačidlo **Štart/Pauza**.

Použite iba funkciu odstreďovania

1. Pripravte oblečenie a naplňte bubon.
2. Stlačte tlačidlo **Napájanie**.
   - Nevoľte program prania a nepridávajte prací prostriedok.
3. Stlačte tlačidlo **Odstreďovanie**.
4. Stlačte tlačidlo **Štart/Pauza**.

POZNÁMKA

- Ak vyberiete program prania, nebudete môcť vybrať iba odstreďovanie. Ak k tomu dôjde, stlačte tlačidlo **Napájanie** dvakrát, aby ste stroj vypli a znova zapli.

Používanie základných možností

Programy si môžete prispôsobiť pomocou nasledujúcich základných možností:

sk-sk_main.book.book Page 35 Monday, June 8, 2026 8:29 AM

Předpírka (Predpierka)
Táto možnosť sa odporúča pri praní veľmi znečistenej dávky.

1 Stlačte tlačidlo **Napájanie**.

2 Vyberte program prania.

3 V prípade potreby stlačte tlačidlo **Předpírka (Predpierka)**.

4 Stlačte tlačidlo **Štart/Pauza**.

Odložený start (Odložený štart)
Môžete nastaviť túto funkciu, aby sa spotrebič spustil automaticky a dokončil program po určitom časovom intervale.

1 Stlačte tlačidlo **Napájanie**.

2 Vyberte program prania.

3 V prípade potreby stlačte tlačidlo **Odložený start (Odložený štart)**.

4 Stlačte tlačidlo **Štart/Pauza**.

POZNÁMKA

- Okrem LED tlačidla **Odložený start (Odložený štart)** sa všetky LED na ovládacom paneli v priebehu 20 minút vypnú. Táto funkcia sa môže líšiť v závislosti od zakúpeného modelu.
- Čas oneskorenia je čas do konca programu, nie čas spustenia programu. Skutočná doba prevádzky sa môže líšiť v závislosti od teploty vody, oblečenia a ďalších faktorov.
- Na zrušenie tejto funkcie je potrebné stlačiť tlačidlo **Napájanie**.
- Pri tejto voľbe nepoužívajte tekutý prací prostriedok.

Nastavenia

Dětská pojistka (Detská poistka)
Prostredníctvom tejto možnosti môžete vypnúť ovládacie prvky. Pomocou tejto funkcie zabránite tomu, aby mohli deti zmeniť cyklus alebo ovládať spotrebič.

POZNÁMKA

- Keď je nastavená táto funkcia, všetky tlačidlá sú zablokované okrem tlačidla **Napájanie**.
- Keď sú ovládacie prvky uzamknuté, na displeji sa počas prania striedavo zobrazujú CL a zostávajúci čas, ak je táto funkcia zapnutá.
- Vypnutím napájania sa táto funkcia nezruší. Funkciu musíte vypnúť, aby boli aktívne všetky ostatné funkcie.

Uzamknutie ovládacieho panela

1 Zapnite napájanie.

2 Ak chcete aktivovať túto funkciu, stlačte na 3 sekundy tlačidlo **Dětská pojistka (Detská poistka)**.
   - Zaznie pípnutie a na displeji sa zobrazí symbol CL.

Odomknutie ovládacieho panela

1 Zapnite napájanie.

2 Ak chcete deaktivovať túto funkciu, stlačte na 3 sekundy tlačidlo **Dětská pojistka (Detská poistka)**.

Zvuk
Pri spustení a zastavení prehrá spotrebič melódiu.

- Ak chcete deaktivovať/aktivovať túto funkciu, stlačte na 3 sekundy tlačidlá **Zvuk**.

Světlo bubnu (Osvetlenie bubna)
Bubon je vybavený bielym LED svetlom, ktoré sa rozsvieti, keď sa spotrebič zapne. Toto svetlo sa automaticky vypne po zatvorení dvierok a spustení cyklu.

sk-sk_main.book.book Page 36 Monday, June 8, 2026 8:29 AM

- Počas cyklu stlačte a na 3 sekundy podržte tlačidlo **Světlo bubnu (Osvetlenie bubna)** na zapnutie osvetlenia bubna.
- Osvetlenie bubna sa automaticky vypne po 4 minútach.

sk-sk_main.book.book Page 37 Monday, June 8, 2026 8:29 AM

INTELIGENTNÉ FUNKCIE

Aplikácia LG ThinQ

Aplikácia **LG ThinQ** umožňuje komunikovať so zariadením pomocou smartfónu.

Funkcie aplikácie LG ThinQ

So zariadením komunikujte pomocou smartfónu, použitím príslušných funkcií.

Dálkový start (Diaľkový štart)
Umožňuje vám ovládať zariadenie na diaľku z aplikácie **LG ThinQ**.

Načíst program (Načítať program)
Môžete si stiahnuť nové a špeciálne cykly, ktoré nie sú zahrnuté v základných cykloch v spotrebiči.

Do úspešne zaregistrovaných spotrebičov sa dajú stiahnuť rôzne špeciálne cykly špecifické pre tento spotrebič.

Po skončení sťahovania cyklu do spotrebiča je tento cyklus uložený, až kým sa nestiahne nový cyklus.

POZNÁMKA

- V spotrebiči nemôže byť uložený viac ako jeden stiahnutý cyklus naraz.

Sprievodca čistením bubna
Táto funkcia ukazuje koľko cyklov ostáva do doby, kým bude treba spustiť cyklus **Čištění bubnu (Čistenie bubna)**.

Sledovanie spotreby energie
Táto funkcia kontroluje energetickú spotrebu posledných použitých cyklov a mesačný priemer.

Smart Diagnosis
Táto funkcia poskytuje užitočné informácie na diagnostikovanie a riešenie problémov so sušičkou na základe informácií o jej používaní.

Nastavenia
Umožňuje vám nastaviť rozličné možnosti priamo na spotrebiči a v aplikácii.

Odosielanie upozornení
Na smartfón môžete dostávať upozornenia na ukončenie programu alebo problémy so spotrebičom. Upozornenia sa zobrazia aj v prípade, ak je aplikácia **LG ThinQ** vypnutá.

POZNÁMKA

- V nasledujúcich prípadoch musíte aktualizovať sieťové informácie pre každý spotrebič v aplikácii **LG ThinQ** pod **Karty zariadení** > **Nastavenia** > **Zmeňte sieť**.
  - zmení sa bezdrôtový smerovač
  - zmení sa heslo bezdrôtového smerovača
  - zmení sa poskytovateľ internetových služieb
- Aplikácia môže byť kvôli vylepšeniu spotrebiča menená aj bez oznámenia používateľovi.
- Vlastnosti spotrebiča sa môžu u rôznych modelov líšiť.

Inštalácia aplikácie LG ThinQ a pripojenie spotrebiča LG

Modely s QR kódom

Naskenujte QR kód pripevnený k výrobku pomocou fotoaparátu alebo aplikácie na čítanie QR kódov na smartfóne.

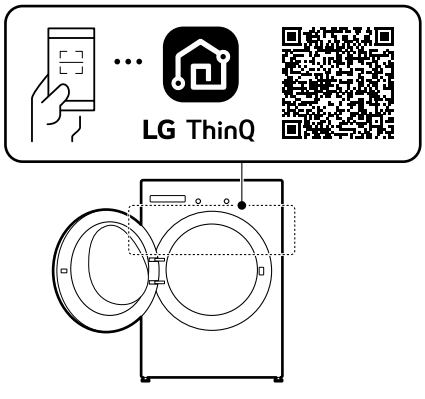

SLOVENČINA

sk-sk_main.book.book Page 38 Monday, June 8, 2026 8:29 AM

Modely bez QR kódu

1 V obchode Google Play Store alebo Apple App Store na smartfóne vyhľadajte a nainštalujte aplikáciu **LG ThinQ**.

2 Spustite aplikáciu **LG ThinQ** a prihláste sa pomocou svojho existujúceho účtu, prípadne si vytvorte účet LG.

3 Ťuknutím na tlačidlo pridania (+) v aplikácii **LG ThinQ** pripojte spotrebič značky LG. Proces dokončite na základe pokynov uvedených v aplikácii.

POZNÁMKA

- Pre overenie pripojenia k sieti Wi-Fi skontrolujte, či na ovládacom paneli svieti indikátor siete Wi-Fi.
- Tento spotrebič podporuje len 2,4 GHz siete Wi-Fi. Ak chcete skontrolovať sieťovú frekvenciu, obráťte sa na poskytovateľa internetových služieb alebo na príručku k bezdrôtovému smerovaču.
- **LG ThinQ** nenesie zodpovednosť za akékoľvek problémy s pripojením k sieti alebo za akékoľvek chyby, poruchy alebo chyby spôsobené pripojením k sieti.
- Spomaľovať službu bezdrôtovej siete môže aj prostredie bezdrôtových sietí v okolí.
- Ak je vzdialenosť medzi spotrebičom a bezdrôtovým smerovačom príliš veľká, sila signálu je slabá. V tomto prípade môže pripojenie trvať dlho alebo inštalácia zlyhá.
- Ak má zariadenie problémy s pripojením k sieti WiFi, môžno je príliš ďaleko od routera. Ak chcete zosilniť signál siete WiFi, kúpte si predlžovač dosahu WiFi signálu.
- Pripojenie k sieti môže byť chybné kvôli poskytovateľovi internetových služieb.
- Spojenie so sieťou WiFi sa nemusí nadviazať alebo môže byť prerušované kvôli sieťovému okoliu v domácnosti.
- Spotrebič nie je možné pripojiť kvôli problémom s bezdrôtovým prenosom signálu. Odpojte spotrebič, približne minútu počkajte a skúste to znova.
- Názov bezdrôtovej siete (SSID) by mal byť kombináciou anglických písmen (A – Z) a číslic (0 – 9). Nepoužívajte špeciálne znaky.
- Používateľské rozhranie smartfónu (UI) sa môže líšiť v závislosti od mobilného operačného systému (OS) a výrobcu.
- Ak je bezpečnostný protokol smerovača nastavený na **WEP**, nastavenie siete sa vám nemusí podariť. Zmeňte bezpečnostný protokol na iný (odporúčame **WPA2**) a znovu pripojte produkt.

Aktivácia pripojenia k sieti

1 Spustite aplikáciu **LG ThinQ**.

2 V aplikácii vyberte a dotknite sa položky **Práčka s plnením spredu**.

3 Na ovládacom paneli stlačte tlačidlo **Napájanie**.

4 Na ovládacom paneli stlačte a podržte tlačidlo **Wi-Fi** po dobu 3 sekúnd.
- Počas procesu pripojenia bliká LED Wi-Fi.

Používanie spotrebiča na diaľku

Dálkový start (Diaľkový štart)
Spotrebič môžete pomocou smartfónu ovládať na diaľku. Zároveň môžete skontrolovať priebeh programu, aby ste vedeli, koľko zostáva do jeho skončenia.

Použitie tejto funkcie

1 Oblečenie vložte do bubna.
- Ak je to potrebné, do príslušných častí dávkovača pridajte aviváž.

sk-sk_main.book.book Page 39 Monday, June 8, 2026 8:29 AM

2 Stlačte tlačidlo **Napájanie**.

3 Stlačte tlačidlo **Dálkový start (Diaľkový štart)** na aktiváciu funkcie diaľkového ovládania.

4 Spustite cyklus z aplikácie **LG ThinQ** na vašom smartfóne.

POZNÁMKA

- Ak sú dvierka otvorené, nemôžete cyklus spustiť na diaľku.

Manuálne vypnutie tejto funkcie
Keď je zapnutá táto funkcia, stlačte tlačidlo **Dálkový start (Diaľkový štart)**.

Deaktivácia pripojenia k sieti

1 Spustite aplikáciu **LG ThinQ**.

2 Vyberte a dotknite sa spotrebiča, ktorý ste zaregistrovali v aplikácii.

3 V ponuke Nastavenia vyberte a dotknite sa položky **Odstrániť zariadenie**, čím ju odpojíte.

4 Na ovládacom paneli stlačte tlačidlo **Napájanie**.

5 Ak chcete deaktivovať pripojenie k sieti, naraz stlačte na 3 sekundy tlačidlá **Odložený start (Odložený štart)** a **Dálkový start (Diaľkový štart)**.

Špecifikácie rádiového zariadenia

Typ	Rozsah prevádzkovej frekvencie	Výstupný výkon (Maximálny.)
Bezdrôtová sieť LAN	2400 Mhz až 2483,5 MHz	< 100 mW
Bluetooth*1		

*1 Táto funkcia je k dispozícii iba pri niektorých modeloch.

Poznámka pre používateľa: toto zariadenie by sa malo montovať a využívať v minimálnej vzdialenosti 20 cm medzi zariadením a telom.

Vyhlásenie o typovom schválení pre oblasť EÚ

CE

Týmto LG Electronics vyhlasuje, že rádiové zariadenie typu Práčka je v súlade so smernica 2014/53/EÚ. Úplné znenie vyhlásenia o zhode pre EU je k dispozícii na tejto internetovej adrese:
http://www.lg.com/global/support/cedoc/cedoc#

Informácie o softvéri typu Open Source

Ak chcete získať zdrojový kód, ktorý sa poskytuje na základe licencie GPL, LGPL, MPL a ďalších licencií typu Open Source (s otvoreným zdrojovým kódom), ktoré majú povinnosť zverejniť zdrojový kód, a ktorý je obsiahnutý v tomto produkte, a ak chcete získať prístup ku všetkým uvedeným licenčným podmienkam a oznámeniam o autorských právach, navštívte webovú lokalitu https://opensource.lge.com.

Spoločnosť LG Electronics vám tiež poskytne kód otvoreného zdroja za poplatok, ktorý bude pokrývať náklady na takúto distribúciu, a to na

sk-sk_main.book.book Page 40 Monday, June 8, 2026 8:29 AM

základe e-mailovej žiadosti odoslanej na opensource@lge.com.

Táto ponuka platí pre každého, komu bola táto informácia doručená, po dobu troch rokov od posledného odoslania tohto produktu.

Smart Diagnosis

Pomocou tejto funkcie môžete diagnostikovať a vyriešiť problémy s vaším spotrebičom.

POZNÁMKA

- Z dôvodov, ktoré sa nedajú pripísať nedbanlivosti spoločnosti LGE, služba nemusí fungovať z dôvodu vonkajších faktorov, ako je napríklad, ale nie výhradne, nedostupnosť Wi-Fi, odpojenie Wi-Fi, zásady miestneho obchodu s aplikáciami alebo nedostupnosť aplikácie.
- Funkcia môže byť zmenená bez predchádzajúceho upozornenia a môže mať inú podobu v závislosti na tom, kde sa nachádzate.

Použitie LG ThinQ k diagnostike problémov

Ak sa v spotrebiči vybavenom Wi-Fi vyskytne problém, môže pomocou aplikácie **LG ThinQ** preniesť údaje potrebné k riešeniu problému do smartfónu.

- Spustite aplikáciu **LG ThinQ** a v ponuke vyberte funkciu **Smart Diagnosis**. Postupujte podľa pokynov uvedených v aplikácii **LG ThinQ**.

Použitie zvukovej diagnostiky k diagnostike problémov

Ak chcete použiť zvukovú diagnostiku, postupujte podľa pokynov uvedených nižšie.

- Spustite aplikáciu **LG ThinQ** a v ponuke vyberte funkciu **Smart Diagnosis**. Postupujte podľa pokynov pre zvukovú diagnostiku uvedených v aplikácii **LG ThinQ**.

1 Stlačte tlačidlo **Napájanie** na zapnutie spotrebiča.
   - Nestláčajte žiadne iné tlačidlá.

2 Umiestnite mikrofón vášho smartfónu v blízkosti tlačidla **Napájanie**.

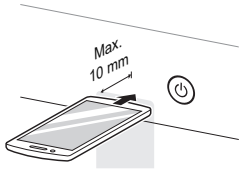

3 Po dobu 3 sekúnd alebo dlhšie stlačte a podržte tlačidlo **Teplota** a zároveň držte mikrofón smartfónu pri tlačidle **Napájanie**, kým sa prenos dát neskončí.
   - Držte smartfón na mieste, až kým sa nedokončí prenos údajov. Zobrazí sa zostávajúci čas na prenos údajov.

4 Po dokončení prenosu údajov sa v aplikácii zobrazí diagnostika.

POZNÁMKA

- Ak chcete dosiahnuť najlepšie výsledky, nehýbte smartfónom, kým prebieha prenos tónov.

sk-sk_main.book.book Page 41 Monday, June 8, 2026 8:29 AM

ÚDRŽBA

⚠ VAROVANIE

- Pred čistením spotrebič odpojte z elektrickej zásuvky, aby ste predišli riziku zasiahnutia elektrickým prúdom. Ak nebudete rešpektovať toto varovanie, môže dôjsť k závažnému zraneniu, požiaru, zásahu elektrickým prúdom alebo usmrteniu.
- Na čistenie spotrebiča nikdy nepoužívajte agresívne chemikálie, abrazívne čistiace prostriedky ani rozpúšťadlá. Môžu poškodiť povrch.

Čistenie po každom praní

Čo čistiť

Bielizeň vyberte z práčky ihneď po dokončení cyklu. Ak necháte vlhkú bielizeň v práčke, môže sa pokrčiť, zafarbiť alebo zatuchnúť.

- Po ukončení cyklu utrite dvierka a vnútro tesnenia dvierok, aby nezostali vlhké.
- Dvierka nechajte mierne otvorené, aby sa vysušilo vnútro bubna.
- Povrch spotrebiča utrite suchou handričkou, aby ste odstránili všetku vlhkosť.

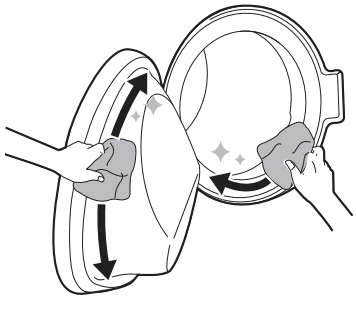

⚠ VAROVANIE

- Dvierka nechávajte za účelom vyschnutia vnútra spotrebiča otvorené iba vtedy, keď sú deti pod dozorom.

Čistenie vonkajšieho povrchu

Správna starostlivosť o váš spotrebič môže predĺžiť jeho životnosť.

Vonkajší povrch

- Ihneď utrite akúkoľvek rozliatu tekutinu.
- Utrite ho vlhkou handričkou a potom znova suchou handričkou, pričom sa uistite, že sa v spojoch ani štrbinách nenachádza žiadna vlhkosť.
- Na povrch ani na displej netlačte ostrými predmetmi.

Dvierka

- Dvierka utrite zvonku aj zvnútra vlhkou handričkou a potom ich utrite dosucha mäkkou handričkou.

⚠ VAROVANIE

- Nepokúšajte sa oddeľovať žiadne panely ani rozoberať spotrebič. Na ovládanie spotrebiča pomocou ovládacieho panela nepoužívajte ostré predmety.

Pravidelné čistenie spotrebiča

Čistenie bubna

Čištění bubnu (Čistenie bubna)

sk-sk_main.book.book Page 42 Monday, June 8, 2026 8:29 AM

Ide o program, ktorý pomáha čistiť vnútro spotrebiča namáčaním, praním, pláchaním a odstreďovaním.

Túto funkciu spustite **raz mesačne** (v prípade potreby častejšie), aby sa minimalizovalo množstvo nánosov pracieho prostriedku a aviváže a iných usadenín. Pravidelným používaním tohto programu môžete ľahšie udržiavať povrch bubna čistý a zachovať normálny prevádzkový stav spotrebiča.

- Ak sa vo vnútri spotrebiča nachádza nepríjemný zápach alebo pleseň, spustite túto funkciu **jedenkrát týždenne počas 3 týždňov** okrem pravidelne zobrazovaných intervalov.

POZNÁMKA

- Zobrazí sa správa tcL, ktorá upozorní na odporúčanie použiť túto funkciu.

1 Vyberte všetko oblečenie alebo položky zo spotrebiča a zatvorte dvierka.

2 Otvorte zásuvku dávkovača a pridajte prostriedok – prášok proti tvorbe vodného kameňa do priehradky na hlavné pranie.
   - Tablety sa môžu vkladať priamo do bubna ako alternatíva miesto pracieho prášku.

3 Pomaly zatvorte zásuvku dávkovača.

4 Zapnite napájanie spotrebiča a potom vyberte **Čištění bubnu (Čistenie bubna)**.

5 Stlačením tlačidla **Štart/Pauza** spustite spotrebič.

6 Dvierka nechajte otvorené, aby sa vnútro spotrebiča úplne vysušilo.
   - Ak sa vnútro spotrebiča úplne nevysuší, môže to spôsobiť nepríjemný zápach alebo pleseň.

⚠ VAROVANIE

- Dvierka nechávajte za účelom vyschnutia vnútra spotrebiča otvorené iba vtedy, keď sú deti pod dozorom.

Čistenie filtra prívodnej hadice

Vo filtri prívodnej hadice sa zhromažďuje vápno alebo akékoľvek sedimenty, ktoré sa môžu nachádzať vo vode dodávanej do spotrebiča. Vstupný filter čistite každých šesť mesiacov, alebo častejšie, ak je voda veľmi tvrdá alebo obsahuje stopy vodného kameňa.

- Ak budete dlhší čas preč (napr. na dovolenke), vypnite kohútiky na prívod vody, najmä ak nie je v blízkosti spotrebiča odtok vody (otvor).
- IE chybová správa sa zobrazí na ovládacom paneli, ak voda nepriteká do zásuvky na prací prostriedok.

1 Vypnite napájanie, zatvorte kohútik na prívod vody a odskrutkujte prívodnú hadicu na vodu.

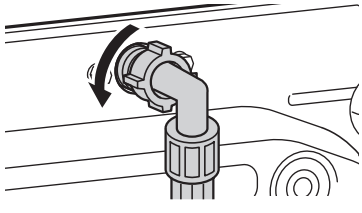

2 Vyberte filter na prívode vody pomocou pinzety a potom ho vyčistite pomocou stredne tvrdej zubnej kefky.

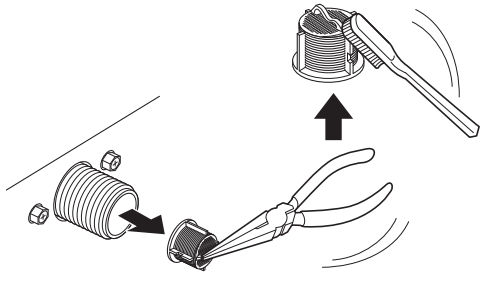

sk-sk_main.book.book Page 43 Monday, June 8, 2026 8:29 AM

Čistenie filtra odtokového čerpadla a núdzové vypustenie vody

Vo filtri odtokového čerpadla sa zachytávajú vlákna a malé predmety, ktoré mohli byť omylom ponechané v oblečení. Každých šesť mesiacov kontrolujte, či je filter čistý, aby spotrebič fungoval bez problémov.

Pred čistením filtra odtokového čerpadla počkajte, kým voda vychladne. Otvorte dvierka v prípade núdze alebo vykonajte núdzové vypustenie vody.

1 Odpojte spotrebič.

2 Otvorte kryt a vytiahnite odtokovú hadicu.

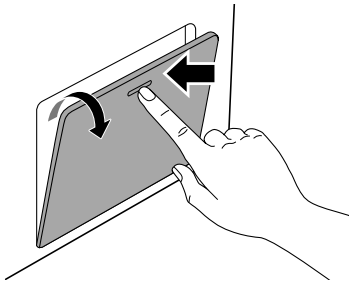

3 Najprv vyberte zátku z vypúšťacej hadice a potom vypustite vodu.

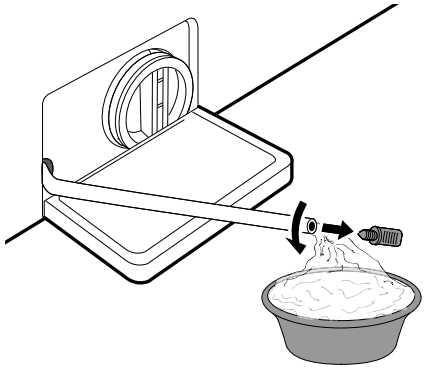

4 Pomaly odskrutkujte filter vypúšťacieho čerpadla a vypustite zvyšnú vodu a potom odstráňte všetky nečistoty alebo predmety z filtra.

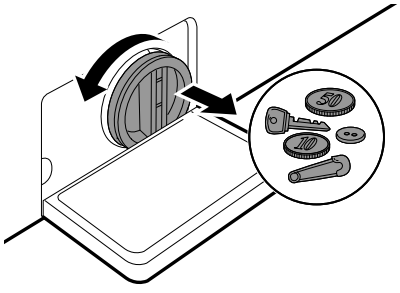

5 Vyčistite filter čerpadla a otvor kefou.

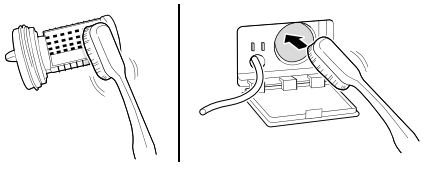

6 Po vyčistení filtra odtokového čerpadla filter opatrne vložte späť a odtokový uzáver opatrne zaskrutkujte späť v smere hodinových ručičiek, aby ste predišli nesprávnemu zakrúteniu a netesnosti.

7 Zátku zasuňte späť do odtokovej hadice a hadicu vložte do držiaka. Zvislé a vodorovné držiaky hadice sú určené na správne uloženie odtokovej hadice.

8 Zatvorte kryt.

⚠ UPOZORNENIE

- Pri vypúšťaní vody buďte opatrní, pretože môže byť horúca.

sk-sk_main.book.book Page 44 Monday, June 8, 2026 8:29 AM

⚠ UPOZORNENIE

- Odtokovú hadicu nezatláčajte späť do skrinky. Spôsobí to poškodenie hadice.
- Raz mesačne spustite program Čistenie bubna (v prípade potreby častejšie), aby sa odstránili zvyšky pracieho prostriedku a iné usadeniny.

Čistenie zásuvky dávkovača

Prací prostriedok a aviváž sa môžu usadzovať v zásuvke dávkovača. Tekuté pracie prostriedky sa môžu usadzovať pod zásuvkou dávkovača a nemusia sa úplne použiť. **Raz alebo dvakrát za mesiac** vyberte zásuvku a súčasti zásuvky a skontrolujte, či nedošlo k vytvoreniu nánosov usadenín pracieho prostriedku.

1 Zásuvku dávkovača pracieho prostriedku vyberiete tak, že ju ťaháte rovným ťahom k sebe, až kým sa zastaví.
   - Potom opatren vytiahnite zásuvku von a zároveň silno stlačte tlačítko na odpojenie.

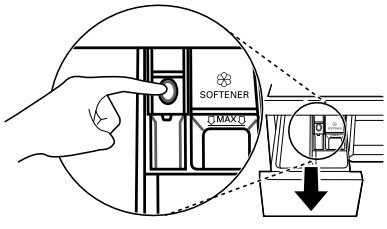

2 Vyberte nánosy a usadeniny pracieho prostriedku a zmäkčovacieho prostriedku.
   - Na odstránenie nánosov a usadenín pracieho prostriedku a zmäkčovacieho prostriedku umyte zásuvku a jej súčasti teplou vodou. Na čistenie zásuvky dávkovača používajte iba vodu.

3 Ak chcete vyčistiť otvor na zásuvku, použite handričku alebo malú nekovovú kefku.
   - Odstráňte všetky usadeniny z hornej aj dolnej časti otvoru.

4 Po čistení utrite prípadnú vlhkosť suchým uterákom alebo handričkou.

5 Opätovne nainštalujte súčasti zásuvky do správnych priehradiek a vložte zásuvku na dávkovač pracieho prostriedku.

sk-sk_main.book.book Page 45 Monday, June 8, 2026 8:29 AM

RIEŠENIE PROBLÉMOV

Prevádzka vášho spotrebiča môže viesť k chybám a poruchám. Nasledujúce tabuľky obsahujú možné príčiny a poznámky na riešenie chybového hlásenia alebo poruchy. Odporúča sa, aby ste si pozorne prečítali tabuľky nižšie, aby ste ušetrili čas a peniaze, ktoré môžu byť spojené s volaním do servisného strediska spoločnosti LG Electronics.

Kým zavoláte servis

Váš spotrebič je vybavený systémom automatického monitorovania chýb na zistenie a diagnostiku problémov v rannom štádiu. Ak spotrebič nepracuje správne alebo nepracuje vôbec, skôr, ako zavoláte servisné stredisko LG Electronics, postupujte podľa informácií uvedených v nasledujúcich tabuľkách.

Chybové hlásenia

Prejavy problému	Možné príčiny a riešenie
IE **CHYBA PRÍVODU**	**Na danom mieste nie je dostatočný prívod vody. Voda nepriteká do spotrebič alebo priteká pomaly.** • Skúste použiť iný vodovodný kohútik v domácnosti.
	Prívod vody nie je úplne otvorený. Voda nepriteká do spotrebič alebo priteká pomaly. • Otvorte vodovodný kohútik.
	Prívodné hadice na vodu sú zalomené. • Vyrovnajte hadicu alebo opätovne nainštalujte prívodnú hadicu.
	Filter prívodných hadíc je upchatý. • Najprv zatvorte vodovodné kohútiky, odpojte hadice od práčky a potom vyčistite filter prívodného ventilu.
UE **CHYBA NEVYVÁŽENOSTI**	**Spotrebič je vybavený systémom, ktorý zistí a skoriguje nerovnováhu v spotrebiči.** • Na konci cyklu môže byť oblečenie príliš vlhké, opätovne preto usporiadajte dávku, aby bolo možné vykonať správne odstreďovanie. Zatvorte dvere a stlačte tlačidlo **Štart/Pauza**. Môže trvať pár minút, kým zariadenie začne odstreďovanie. Dvere musia byť predtým, ako je možné docieliť odstreďovanie, uzamknuté.
	Príliš málo náplne. Systém môže zastaviť odstreďovanie alebo dokonca celkom prerušiť cyklus odstreďovania, ak sú naložené individuálne ťažké položky (napr. kúpeľňová predložka, kúpací plášť, atď.). • Pridajte 1 alebo 2 podobné kusy oblečenia, aby sa náplň práčky vyvážila. Zatvorte dvere a stlačte tlačidlo **Štart/Pauza**. Môže trvať pár minút, kým zariadenie začne odstreďovanie. Dvere musia byť uzamknuté skôr ako je možné docieliť odstreďovanie.

sk-sk_main.book.book Page 46 Monday, June 8, 2026 8:29 AM

Prejavy problému	Možné príčiny a riešenie
OE **CHYBA ODTOKU VODY**	**Odtoková hadica je zalomená alebo upchatá. Voda z spotrebič neodteká alebo odteká pomaly.** • Vyčistite a vyrovnajte odtokovú hadicu.
	Odtokový filter je upchatý. • Skontrolujte a vyčistite odtokový filter.
dE dE1 dE2 dE4 **CHYBA DVIEROK**	**Porucha snímača dvierok.** • Obráťte sa na servisné stredisko spoločnosti LG. Telefónne číslo vášho miestneho servisného strediska spoločnosti LG je uvedené na záručnej karte.
tE **CHYBA OVLÁDANIA**	**Ide o chybu ovládania.** • Vytiahnite zástrčku zo siete a zavolajte servis.
LE **CHYBA ZABLOKOVANÉHO MOTORA**	**Motor je preťažený.** • Počkajte 30 minút, kým motor vychladne, a potom cyklus znova spustite.
FE **CHYBA PRETEKANIA VODY**	**Nadmerné množstvo vody z dôvodu chybného vodovodného ventilu.** • Zavrite vodovodný kohútik, vytiahnite zástrčku zo siete a obráťte sa na servisné stredisko.
PE **CHYBA SNÍMAČA TLAKU**	**Snímač hladiny vody nefunguje správne.** • Zavrite vodovodný kohútik, vytiahnite zástrčku zo siete a obráťte sa na servisné stredisko.
uS **CHYBA SENZORA VIBRÁCIÍ**	**Poruchy senzora vibrácií** • Zavolajte servis.
FF **CHYBA ZAMRZNUTIA**	**Je prívodná/odtoková hadica alebo vypúšťacie čerpadlo zamrznuté?** • Naplňte bubon teplou vodou, aby odtoková hadica a vypúšťacie čerpadlo rozmrzli. Prikryte prívodnú hadicu vlhkým a teplým uterákom.
AE **ÚNIK VODY**	**Voda uniká.** • Zavolajte servis.
PF **VÝPADOK PRÚDU**	**Počas prevádzky mohlo dôjsť k výpadku prúdu alebo nedostatočnej dodávke elektrickej energie.** • Stlačte tlačidlo **Štart/Pauza** na reštartovanie cyklu.

sk-sk_main.book.book Page 47 Monday, June 8, 2026 8:29 AM

Možné hluky

Prejavy problému	Možné príčiny a riešenie
Hrkotanie alebo rachot	**V bubne sa môžu nachádzať cudzie predmety, napríklad kľúče, mince alebo zatváracie špendlíky.** • Zastavte spotrebič, skontrolujte, či sa v bubne nenachádzajú cudzie objekty. Ak hluk pretrváva aj po opätovnom spustení spotrebiča, zavolajte servis.
Dunivý zvuk	**Dunivý zvuk môže spôsobovať ťažké oblečenie. Tento zvuk je zvyčajne bežný.** • Ak zvuk pretrváva, spotrebič je pravdepodobne nevyvážený. Zastavte práčku a znova rozložte oblečenie v práčke.
	Oblečenie v práčke nie je pravdepodobne rovnomerne rozložené. • Pozastavte program a po odblokovaní dvierok oblečenie opätovne rozložte.
Vibračný hluk	**Obalové materiály neboli odstránené.** • Odstráňte obalové materiály.
	Je možné, že oblečenie v bubne nie je rovnomerne rozložené. • Pozastavte program a po odblokovaní dvierok oblečenie opätovne rozložte.
	Nie všetky vyrovnávacie nožičky sa pevne a rovno dotýkajú podlahy. • Pozri **Uvedenie spotrebiča do vodorovnej polohy** na nastavenie vyrovnania spotrebiča.
	Podlaha nie je dostatočne stabilná, tuhá a pevná. • Skontrolujte, či je podlaha pevná a či sa neohýba. Pozri **Požiadavky na miesto inštalácie** na výber správneho miesta.

Prevádzka

Prejavy problému	Možné príčiny a riešenie
Uniká voda	**Domové odtokové potrubie je upchaté.** • Odstráňte upchatie odtokového potrubia. Ak je to potrebné, obráťte sa na inštalatéra.
	Únik vody je spôsobený nesprávnou inštaláciou odtokovej hadice alebo upchatou odtokovou hadicou. • Vyčistite a vyrovnajte odtokovú hadicu. Pravidelne kontrolujte a čistite odtokový filter.
	Uzáver filtra odtokového čerpadla nie je správne nasadený. • Namontujte späť filter odtokového čerpadla.

sk-sk_main.book.book Page 48 Monday, June 8, 2026 8:29 AM

Prejavy problému	Možné príčiny a riešenie
Spotrebič nie je v prevádzke.	**Ovládací panel sa vypol z dôvodu nečinnosti.** • Ide o bežný jav. Stlačte tlačidlo **Napájanie** na zapnutie spotrebiča.
	Zariadenie je odpojené. • Uistite sa, že kábel je bezpečne zasunutý do funkčnej elektrickej zásuvky.
	Zásobovanie vodou je vypnuté. • Úplne otvorte prívod vody.
	Ovládače nie sú správne nastavené. • Uistite sa, že program je správne nastavený. Zatvorte dvere a stlačte tlačidlo **Štart/Pauza**.
	Dvierka sú otvorené. • Zatvorte dvierka a uistite sa, že žiadna prekážka nebráni úplnému zatvoreniu dvierok.
	Istič je vypnutý alebo je prepálená poistka. • Skontrolujte domové/bytové ističe/poistky. Vymeňte poistky alebo resetujte istič. Spotrebič by mal byť pripojený k vyhradenému vedľajšiemu okruhu. Po obnovení napájania bude spotrebič pokračovať v programe, v ktorom sa zastavil.
	Je potrebné resetovať ovládače. • Stlačte tlačidlo **Napájanie**, potom opätovne vyberte požadovaný program a stlačte tlačidlo **Štart/Pauza**.
	Tlačidlo Štart/Pauza sa nestlačilo po nastavení cyklu. • Stlačte tlačidlo **Napájanie**, potom opätovne vyberte požadovaný program a stlačte tlačidlo **Štart/Pauza**. Spotrebič sa vypne, ak sa tlačidlo **Štart/Pauza** nestlačilo do istej doby.
	Extrémne nízky tlak vody. • Skontrolujte iný kohútik v domácnosti a uistite sa, že tlak vody v domácnosti je dostatočný.
	Spotrebič zohrieva vodu alebo vytvára paru. • Môže sa stať, že bubon dočasne zastaví počas určitých cyklov, zatiaľ čo sa voda bezpečne zohrieva na nastavenú teplotu.
Spotrebič sa na niekoľko minút zastaví a potom sa znova spustí.	**Aktivovalo sa zariadenie na ochranu motora, aby sa zabránilo prehriatiu motora.** • Je to normálny jav. Ak sa aktivuje zariadenie na ochranu motora, spotrebič sa na niekoľko minút zastaví a potom sa znova spustí.
Tlačidlá nefungujú správne.	**Je aktivovaná možnosť Dětská pojistka (Detská poistka).** • V prípade potreby možnosť **Dětská pojistka (Detská poistka)** deaktivujte.

sk-sk_main.book.book Page 49 Monday, June 8, 2026 8:29 AM

Prejavy problému	Možné príčiny a riešenie
Dvierka sa nedajú otvoriť.	**Keď spotrebič začne pracovať, dvierka sa z bezpečnostných dôvodov nedajú otvoriť.** • To je bežné. Dvierka môžete bezpečne otvoriť po vypnutí ikony ⊘/⊘.
Spotrebič sa neplní správne.	**Prívodný filter sa upchal.** • Uistite sa, že prívodné filtre na plniacich ventiloch nie sú upchaté.
	Prívodné hadice môžu byť prehnuté. • Skontrolujte, či prívodné hadice nie sú prehnuté alebo upchaté.
	Nedostatočné zásobovanie vodou. • Uistite sa, že kohútiky pre teplú a studenú vodu sú úplne otvorené.
	Prívodné hadice teplej a studenej vody sú naopak. • Skontrolujte pripojenia prívodných hadíc.
Zo spotrebiča neodteká voda.	**Zalomená odtoková hadica.** • Zabezpečte, aby odtoková hadica nebola zalomená.
	Odtok umiestnený vyššie ako 1 m nad podlahou. • Zabezpečte, aby odtoková hadica nebola umiestnená vyššie ako 1 m nad spodkom spotrebiča.
Prací prostriedok sa dávkuje nekompletne alebo sa nedávkuje vôbec.	**Používa sa príliš veľa pracieho prostriedku.** • Riaďte sa pokynmi výrobcu pracieho prostriedku.
	Filter odtokového čerpadla môže byť upchatý. • Vyčistite odtokový filter.
Doba cyklu je dlhšia ako zvyčajne.	**Príliš málo náplne.** • Pridajte viacej položiek, aby zariadenie mohlo vyvážiť náplne.
	Ťažké položky sa pomiešajú s ľahkými položkami. • Vždy sa snažte prať položky s podobnou hmotnosťou, aby zariadenie mohlo rovnomerne rozložiť hmotnosť náplne pre odstreďovanie.
	Náplň nie je vyvážená. • Ručne rozložte náplň, ak sa položky zamotali.
Koniec cyklu je oneskorený	**Zistilo sa nevyváženie alebo je zapnutý program na odstraňovanie mydlín.** • Ide o bežný jav. Zostávajúci čas zobrazený na displeji je iba odhadované trvanie. Skutočný čas môže byť iný.

sk-sk_main.book.book Page 50 Monday, June 8, 2026 8:29 AM

Výkon

Prejavy problému	Možné príčiny a riešenie
Nedostatočné odstraňovanie škvŕn	**Škvrny z predošlého prania.** • Na položkách, ktoré sa predtým už prali sa môžu nachádzať škvrny. Môže sa stať, že tieto škvrny sa ťažko odstraňujú a vznikne potreba ručného prania alebo ošetrenia bielizne vopred, aby bolo možné škvrnu odstrániť.
Tvorba škvŕn	**Bielidlo alebo aviváž sú dávkované príliš skoro.** • Dávkovací priečinok je preplnený. Spôsobí to rýchle dávkovanie bielidla alebo aviváže. Vždy zmerajte množstvo bielidla alebo aviváže, aby ste predišli preplneniu. • Pomaly zatvorte dávkovač pracieho prostriedku.
	Bielidlo alebo zmäkčovadlo sa pridali priamo na oblečenie v bubne. • Na zaručenie správneho dávkovania bielidla alebo zmäkčovadlo v správnom čase programu vždy používajte dávkovač pracieho prostriedku.
	Šaty neboli správne vytriedené. • Odevy tmavej farby vždy perte oddelene od odevov svetlej farby a bielej farby, aby ste zabránili strate a zmene farby. • Veľmi znečistené položky nikdy neperte spolu s mierne znečistenými položkami.
Pokrčenie	**Spotrebič nie je vykladaný správne.** • Vždy vyložte položky zo spotrebiča ihneď po ukončení programu.
	Spotrebič je preplnený. • Spotrebič môže byť plne naložený, no veci by nemali byť tesne napratané do bubna. Dvierka spotrebiča by sa mali dať jednoducho zatvoriť.
	Prívodné hadice teplej a studenej vody sú naopak. • Pláchanie teplou vodou môže spôsobiť pokrčenie odevov. Skontrolujte pripojenia prívodných hadíc.
	Rýchlosť odstreďovania môže byť príliš vysoká. • Nastavte rýchlosť odstreďovania podľa typu odevov.

Zápach

Prejavy problému	Možné príčiny a riešenie
Zápach plesne alebo hrdze v spotrebiči	**Vnútro bubna nie je riadne čistené.** • Pravidelne púšťajte funkciu **Čištění bubnu (Čistenie bubna)**.

sk-sk_main.book.book Page 51 Monday, June 8, 2026 8:29 AM

Prejavy problému	Možné príčiny a riešenie
Zápach plesne alebo hrdze v spotrebiči	**Zápach môže byť zapríčinený nesprávnou inštaláciou odtokovej hadice, čo zapríčiňuje sifónový efekt (voda vteká späť do práčky).** • Pri inštalácii odtokovej hadice sa uistite, že nie je zalomená alebo zablokovaná.
	Ak pravidelne nečistíte dávkovač pracieho prostriedku, môže to zapríčiniť zápach z plesní alebo zo zvyškov iných látok. • Vyberte a vyčistite dávkovač pracieho prostriedku, obzvlášť hornú a spodnú časť jeho otvoru.

Wi-Fi

Prejavy problému	Možné príčiny a riešenie
Váš domáci spotrebič a smartfón nie sú pripojené k sieti Wi-Fi.	**Heslo pre Wi-Fi pripojenie, na ktoré sa pokúšate pripojiť, je nesprávne.** • Nájdite Wi-Fi sieť, na ktorú je pripojený váš smartfón a odstránte ju, potom svoj spotrebič zaregistrujte na **LG ThinQ**.
	Mobilné dáta vášho smartfónu sú zapnuté. • Vypnite **Mobilné dáta** na vašom smartfóne a zaregistrujte spotrebič pomocou Wi-Fi siete.
	Názov bezdrôtovej siete (SSID) je nastavený nesprávne. • Názov bezdrôtovej siete (SSID) by mal byť kombináciou anglických písmen a číslic. (Nepoužívajte špeciálne znaky).
	Frekvencia smerovača nie je 2,4 GHz. • Sú podporované smerovače len s frekvenciou 2,4 GHz. Nastavte bezdrôtový smerovač na 2,4 GHz a pripojte k nemu spotrebič. Ak chcete skontrolovať frekvenciu smerovača, obráťte sa na svojho poskytovateľa internetových služieb alebo výrobcu smerovača.
	Vzdialenosť medzi spotrebičom a smerovačom je príliš veľká. • Ak je vzdialenosť medzi spotrebičom a bezdrôtovým smerovačom príliš veľká, signál môže byť slabý a pripojenie nemusí byť správne nakonfigurované. Presuňte smerovač tak, aby sa nachádzal bližšie pri spotrebiči.

Starostlivosť o zákazníkov a servis

Obráťte sa na stredisko s informáciami pre zákazníkov spoločnosti LG Electronics.

- Ak chcete nájsť autorizovaný servisný personál spoločnosti LG Electronics, navštívte našu webovú stránku **www.lg.com** a postupujte podľa pokynov, ktoré tam nájdete.
- Svojpomocná oprava sa neodporúča, pretože by mohla ešte viac poškodiť zariadenie a mohlo by dôjsť k strate záruky.
- Náhradné diely uvedené v nariadení 2019/2023 sú k dispozícii minimálne na obdobie 10 rokov.

Poznámky

Poznámky

Poznámky

Poznámky

Poznámky

Poznámky

sk-sk_main.book.book Page 52 Monday, June 8, 2026 8:29 AM

LG