SENCOR®

SCOOTER K10



EN ■	**User Manual**	**Electric scooter**
CZ ■	**Uživatelská příručka**	**Elektrická koloběžka**
SK ■	**Používateľská príručka**	**Elektrická kolobežka**
HU ■	**Felhasználói kézikönyv**	**Elektromos roller**
PL ■	**Podręcznik użytkownika**	**Hulajnoga elektryczna**

Table of Contents

1. Package Contents 3
2. Description of K10 SCOOTER 3
3. Description of controls 5
4. Before First Use 6
5. Assembling the K10 SCOOTER 6
6. Charging 8
7. Driving 8
8. Safety Instructions 9
9. Folding and Transport 10
10. Maintenance and Adjustment 11
11. Technical Specifications 13

Copyright © 2026, Fast ČR, a. s.

1. Package Contents

1x K10 SCOOTER
1x Charging adapter
1x Allen key
2x Spare part of folding mechanism (spacer bushing)
1x User manual

2. Description of K10 SCOOTER

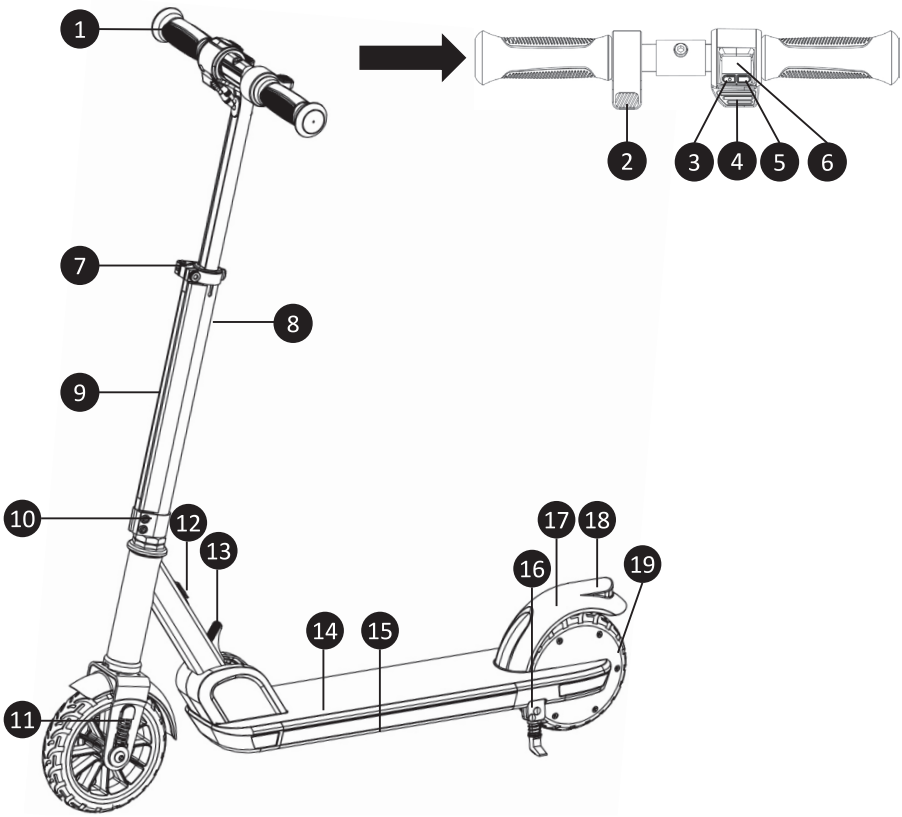

Copyright © 2026, Fast ČR, a. s.

❶	Handlebar – height adjustable
❷	Electric brake
❷+❸	Button Combination for RIDING MODE CHANGE
❸	Power on/off / riding mode change button – switch the scooter on/off (press and hold the button for 2 seconds) – change units km/h <-> mph (press the button three times)
❹	Speed control
❺	LED lighting button on/off / mode change – switch LED lighting on/off (press the button once) – change LED lighting mode (press the button twice)
❻	Display
❼	Clamp for securing handlebar height adjustment mechanism
❽	Handlebar height locking mechanism
❾	LED effect – lighting
❿	Handlebar tube fastening clamp
⓫	Front suspension fork
⓬	Battery charging connector
⓭	Mechanism to fold scooter for transport
⓮	Footboard / battery compartment
⓯	LED effect
⓰	Stand
⓱	Rear mudguard / foot brake
⓲	Reflector
⓳	Rear wheel with electric motor

Copyright © 2026, Fast ČR, a. s.

3. Description of controls

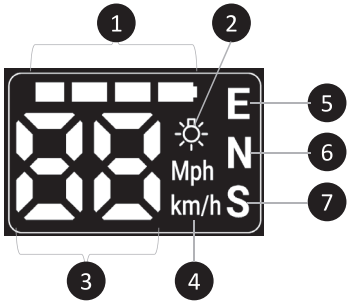

❶	Battery condition indicator
❷	LED effect indicator – lighting
❸	Current speed display
❹	Displayed speed units km/h or mph
❺	**E (ECO) riding mode up to 6 km/h**
❻	**N (NORMAL) riding mode up to 12 km/h**
❼	**S (SPORT) riding mode up to 16 km/h**

Electric brake

The electric brake control is located on the left side of the handlebars ❷ (in the main image). To stop correctly, always press the electric brake ❷ (in the main image) and at the same time use the mechanical foot brake ⓱ (in the main image). Electric braking is performed by pressing the brake control downwards; the electric motor switches to braking mode.

> ⚠ **CAUTION:**
> The electric brake is intended only as an auxiliary brake when braking. The electric brake cannot be used to bring the K10 SCOOTER to a complete stop!

Changing riding modes

To change the riding mode, press and hold electronic brake ❷ while simultaneously pressing the on/off button ❸ (in the main image) twice. The selected riding mode will be shown on the display by the corresponding letter E/N/S.

Copyright © 2026, Fast ČR, a. s.

LED lighting

The electric scooter is equipped with LED lighting at the front and on the sides. Switch the light on and off by pressing button ❺ (in the main image). To change the LED effect, press button ❺ (in the main image) twice. The active LED effect will be indicated on the display by the corresponding icon.

Speed control

The speed control ❹ is located on the right side of the handlebars (in the main image). Moving the control changes the speed of the K10 SCOOTER. While riding, we recommend regulating the speed smoothly with your finger as needed. The current speed is shown on the display depending on the selected display units.

4. Before First Use

Before first switching on the electric scooter, follow these steps:

- Assemble the electric scooter according to the section: Assembling the K10 SCOOTER
- Correctly adjust the handlebar height.
- Check that all screws and nuts are tight.
  Before each ride, check the tightening and fixing of all detachable parts. If any of the bolts, Allen bolts or nuts are loose, tighten them with the appropriate tool.
- Charge the battery to full capacity.

5. Assembling the K10 SCOOTER

a) After unpacking from the transport box and removing all protective material, unscrew the clamp from the handlebar tube using a 5 mm Allen key (shown in image A).

b) Insert the handlebars into the lower clamp so that the controls face the rider and the hole for the Allen screw aligns with the hole in the handlebar tube.

c) Cover the handlebars with the upper half of the clamp, align all holes and insert the Allen screw. Tighten the screw by hand until you are sure that the screw thread is correctly engaged in the handlebar tube.

d) Use the supplied Allen key to firmly tighten the screw.

Copyright © 2026, Fast ČR, a. s.

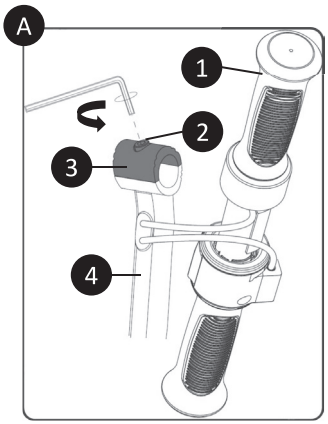

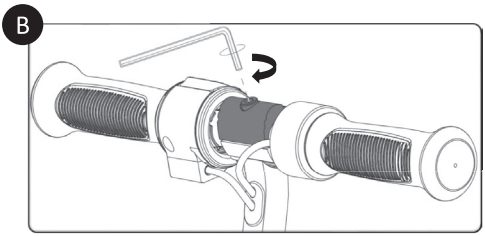

❶ – handlebars, ❷ – Allen screw, ❸ – clamp, ❹ – handlebar tube

e) Slide the handlebar tube onto the outlet of the front fork. The tube must be pushed in as far as it will go. The handlebar controls must face towards the rider.

f) **Firmly tighten** the two 5 mm Allen screws of the fastening clamp ❿ (in the main image) using the supplied Allen key.

g) Adjust the handlebars to the correct height using the clamp ❼ and locking mechanism ❽ (in the main image). The height of the handlebar is adjusted according to the size of the rider, so that he/she can control the electric scooter in the best possible way. After adjusting the handlebar height, make sure the handlebars are firmly secured using clamp ❼ so that they do not move.

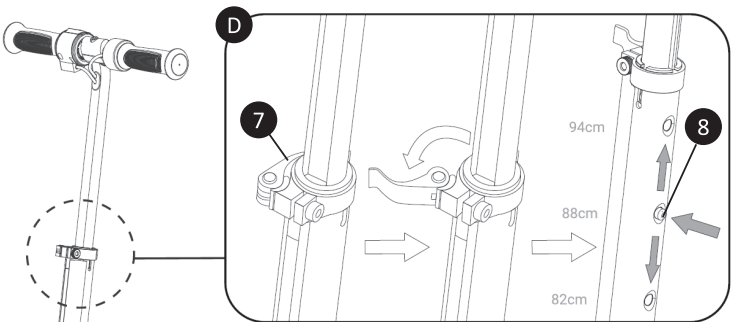

h) Check that all detachable parts are correctly assembled and tightly fastened.

Copyright © 2026, Fast ČR, a. s.

6. Charging

Charge the scooter with the supplied charging adapter. First uncover the rubber cap of the charging connector on the K10 SCOOTER and connect the charging adapter to the charging connector ⓬ (in the main image). Then connect the charging adapter to your power outlet. When the charging process is finished and the charging adapter is disconnected, cover the charging connector opening again with the rubber cap. Regularly check if the protective cap covers the charging connector whenever the charging does not take place.

⚠ **CAUTION:**
For charging, use only the original accessories supplied with the appliance. If the battery life is very short, the battery has reached the end of its life and we recommend having it replaced at an authorised service centre. Do not charge your electric scooter in enclosed spaces and without supervision.

Recommendation:
If the device is not to be used for an extended period of time, we recommend fully charging the battery once every two to three months. We do not recommend storing the unit with a flat battery to prevent irreparable damage to the battery (loss of capacity).

Charging adapter LED indicator:

- **green LED** – the electric scooter is fully charged (disconnect the charging adapter); the charging adapter is ready to be connected to the electric scooter.
- **red LED** – the electric scooter is charging (do not disconnect the charging adapter).

7. Driving

- Before each ride, check that the mechanical brake – rear mudguard ⓱ is functioning properly (see the main image). If the rear mudguard is excessively worn and the brake is not functioning properly or its effectiveness has been reduced, have the rear mudguard replaced by an authorised service centre.
- Place one foot on the scooter footboard ⓮ (in the main image), press the speed control ❹ (in the main image), and lightly push off the ground with the other foot.

Recommendation:
Before riding, select the riding mode. For less experienced users, we recommend setting riding mode "E" with a speed of up to 6 km/h.

Copyright © 2026, Fast ČR, a. s.

- Once the scooter is set in motion, the preset speed will be maintained until you release the motor speed control ❹ (in the main image) or brake to a complete stop. Once the scooter is moving under its own power, place the other foot on the scooter surface so that it is ready to press the rear mudguard to a safe stop at any time.
- Stopping is essential for riding the K10 SCOOTER safely. Press the rear mudguard ⓱ (in the main image) with your foot so that the rear wheel slows down or stops.

Recommendation:
To stop safely, we recommend using the rear foot brake ⓱ together with the electric brake ❷.

- Try your first turns on a flat surface and at low speed without activating the electric motor. To turn, move your centre of gravity slightly by tilting gently to the desired direction of travel and slowly turning the handlebars.
- After finishing the ride, remain stationary and switch off the K10 SCOOTER. Place the electric scooter on the stand ⓰ (in the main image), or carefully lean it against a solid wall where no damage may occur. Avoid leaning on glass surfaces, doors, sliding gates and moving objects. Secure the electric scooter to prevent injury to persons and animals.

⚠ **CAUTION:**
Never overload the K10 SCOOTER to avoid damaging, bending or cracking its individual parts. Mechanical damage cannot be claimed under warranty repair.

8. Safety Instructions

- **When riding, always wear a helmet and protective gear to prevent injury in case of a fall. Always have adult supervision nearby!**

This K10 SCOOTER is intended for fun and recreational use. It is not a means of transport. Observe the safety of everyone in both private and public areas, follow the instructions below as well as local traffic regulations.

When meeting pedestrians, pay close attention to your ride and make sure pedestrians are aware of your presence.

Faster speeds automatically mean a longer braking time. Keep safe speed in case of unexpected need to stop and keep a safe distance from others. Even on a flat surface, you may encounter situations or terrain that cause you to lose balance, skid or other unexpected situations that can cause you to fall. Always pay close attention

Copyright © 2026, Fast ČR, a. s.

when riding.

Before each ride, check the foot brake/rear mudguard ⓱ (in the main image), battery charge level, component wear and wheels. In case of loose parts or unusual noises, carry out a thorough check and contact an authorised service centre if necessary.
Neither the manufacturer nor the distributor are liable for any financial damages, injuries, accidents, legal disputes or conflicts resulting from non-observance of the safety instructions.

- Do not ride in the rain and avoid slippery surfaces.
- If you encounter an obstacle, stop and carry the scooter over the obstacle.
- Exercise caution when passing through low ceilinged areas.
- Do not accelerate downhill and always brake well in advance. If you encounter a steep descent (e.g. a steep hill), stop and guide your scooter.
- Do not start the electric motor while pushing the scooter.
- Always avoid obstacles.
- Avoid carrying heavy luggage on the front handlebars.
- When riding, always keep both feet on the scooter's footplate and one of your feet ready to apply the brake/rear mudguard ⓱ (in the main image).
- Operate the K10 SCOOTER only in areas intended for riding. Observe the local regulations of the regions, parks, cities and states you are riding in.
- Do not turn sharply at high speeds.
- Do not ride through puddles, water or in rain.
- Do not ride with another person, even a child.
- Always hold on to the handlebars.
- Do not try to ride up or down stairs or jump with your electric scooter. The wheels of the electric scooter must be in contact with the riding surface at all times.

9. Folding and Transport

Folding

Before handling the folding mechanism, the K10 SCOOTER must be switched off. Lift the front part of the electric scooter to take the weight off the front wheel. Release the folding mechanism lever ⓭ (in the main image) downward as shown by the arrow in the image below.

Hold the folding mechanism lever and fold the handlebars backwards towards the rear of the K10 SCOOTER. When it is in the folded position, it will lock automatically.

Copyright © 2026, Fast ČR, a. s.

To release from the transport position, release the lever again in the same direction and return the front part of the K10 SCOOTER to the operating position.

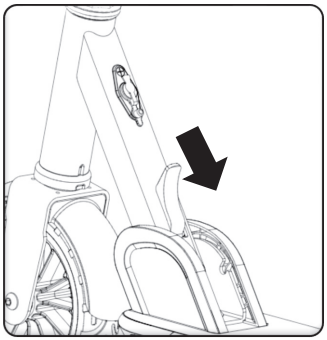

Transport

Lower the telescopic handlebars to the lowest possible position (82 cm; see section "Assembling the K10 SCOOTER", /g). To carry the K10 SCOOTER, hold it by the handlebar tube.

To make the scooter easier and steadier to carry, we recommend holding the handlebar tube roughly one third of the way along on the side near the front wheel.

10. Maintenance and Adjustment

Regular maintenance and correct adjustment of all parts of the electric scooter prolongs its life. Clean the individual parts of the scooter with a damp cloth and then use preservative oil on the metal parts of the scooter, such as bolts, clamps and handlebars.
Before each ride, check the tightening and fixing of all detachable parts. If any of the bolts or nuts are loose, tighten them with the appropriate tool.

Before each ride, it is necessary to perform a complete visual inspection of the individual parts of the K10 SCOOTER. Contact a specialised provider (e.g. a bike service) for proper adjustment. Adjustment and assembly cannot be made under warranty or post-warranty service at the manufacturer or distributor.

Cleaning the Electric Scooter

- Use only a damp cloth and cleaning agents that will not damage the materials used on the electric scooter.
- Do not use pressure washers or excessive amounts of water.
- After cleaning the electric scooter, apply suitable protective products.

Copyright © 2026, Fast ČR, a. s.

Replacing the Folding Mechanism Stop

The package includes two spare plastic spacer bushings Ⓓ. If the folding mechanism begins to show excessive play, the spacer bushing must be replaced.

- Use a hair dryer to heat the decorative sticker Ⓑ and carefully peel it off.
- Unscrew the plastic covers Ⓐ of the folding mechanism from both sides using a cross-head screwdriver.
- Using two 5 mm Allen keys, loosen the fastening bolt Ⓔ, remove it and replace the plastic spacer bushing Ⓓ.
- Reassemble all parts in reverse order and make sure all screws are properly and securely tightened.

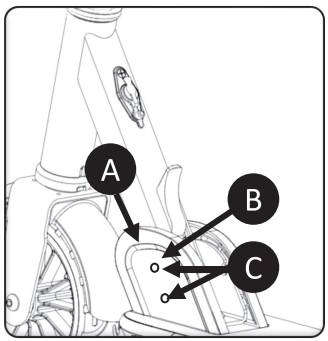

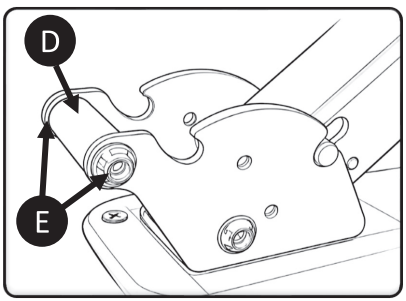

Adjusting the steering joint

The steering joint is adjusted by correctly setting and tightening the nuts Ⓜ. First loosen the clamp bolts and remove the handlebar tube. Then loosen the lock nut (top nut) with the appropriate wrench. Sensitively tighten the main nut so that the front fork still works with the wheel turning gently. Then hold the main nut with the appropriate wrench and tighten the lock nut with the other wrench to prevent loosening. Attach the bar and tighten everything properly.

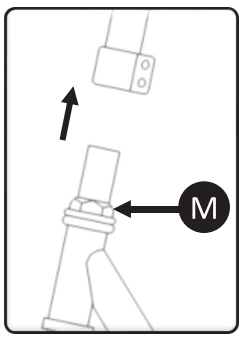

Ⓜ – 2x nuts (main nut, lock nut)

Copyright © 2026, Fast ČR, a. s.

11. Technical Specifications

Sencor Scooter K10

Key Specification

Colorful LED Lighting of Footboard and Handlebar
Adjustable Handlebar Height from Footboard 82-94cm
Maximum Speed up to 16km/h
Distance Range up to 15km
Aluminium Construction
Rubber Non-slip Handlebar Grips and Footboard
Foldable Design

Drive

Motor Power 150W
3 Speed Gears (ECO, NORMAL, SPORT)
Maximum Speed up to 16km/h
Range up to 15km (at 20kg)

Wheels

Front Suspension
6.5" Front Wheel and 6" Rear Wheel with Motor
Solid Rubber Tires
Foot Brake on Rear Wheel

Safety

Colorful LED Lighting of Footboard
Reflective Elements
Non-slip Silicone Handlebar Grips
Dual Brake System - Electronic and Foot Brake

Technical Parameters

Maximum Load Weight 50Kg
Unfolded Size: 94-82 x 82 x 36cm
Folded Size: 81 x 28 x 36cm
Size of Footboard: 55 x 12cm
Weight: 6.8Kg
Operating Temperature: -10 to 40°C
Storage Temperature: -20 to 45°C
Noise level <70dB (A)

Copyright © 2026, Fast ČR, a. s.

Adapter

Input Voltage: 100-240 AC 50/60Hz
Input Current: 1A
Output Voltage: 25.2V
Connector: Φ 4.0 x 1.7mm

Battery

Capacity: 4.5Ah/99.9Wh Li-ion
Rated Voltage: 22.2V
Charging Time: up to 5 hours
Protection Against: Short Circuit, Overvoltage, Overcharging
Battery protection against excessive discharge

Charging adapter

	Value and Accuracy	**Unit**
Manufacturer's name or trademark, company ID and address	Shenzhen Hyleton Technology Co.,Ltd. 4/F., A3 Building, Fenghuanggang 3rd Industry Park, Xixiang Town, Bao'an, District, Shenzhen, Guangdong, 518102, China	-
Model identification code	HLT-118C-2521000	-
Input voltage	100 V – 240 V	V
Input frequency	50 Hz / 60 Hz	Hz
Output voltage	25.2 V	V
Output current	1.0 A	A
Output power	25.2 W	W
Average efficiency in active mode	AC 110 V/60 Hz: 84.283 % AC 230 V/50 Hz: 84.178 %	
Low load efficiency (10 %)	AC 110 V/60 Hz: 79.837 % AC 230 V/ 50 Hz: 78.049 %	
No load power consumption	AC 110 V/ 60 Hz: 0.085 W AC 230 V/ 50 Hz: 0.159 W	

Copyright © 2026, Fast ČR, a. s.

Composition / Information on Components

Li-ion polymer battery	
Model:	INR21700-4600
Technical specifications:	4600 mAh, 3.6 V
Weight:	67 g
Firefighting measures and extinguishing media:	Water, dry sand and other suitable extinguishing agents
Manufacturer:	Henan Great PowerEnergy Co., Ltd.
Address:	No.189, Zhidi Avenue, Yicheng District, Zhumadian City,463000 Henan, P.R. China
Date of manufacture:	28-05-2026
E-mail:	limaosen@greatpower.net



Composition / Information on Components

Hazardous ingredients (chemical name)	Concentration (%)	CAS number
Diethyl carbonate	28.40%	182442-95-1
Graphite	17.10%	7782-42-5
Lithium hexafluorophosphate	1.30%	21324-40-3
Ethylene carbonate	3.40%	96-49-1
Diethyl carbonate	4.70%	105-58-8
Dimethyl carbonate	3.80%	616-38-6
Polyethylene	2%	9003-07-0
Steel	31.10%	7439-89-6
Copper	5.70%	7440-50-8
Aluminium	2.50%	7429-90-5

Batteries Directive – test results

Item under test	Result	MDL (%)	Limit (%)
Lead (Pb)	ND	< 0.01 %	< 0.01 %
Cadmium (Cd)	ND	< 0.01 %	< 0.01 %
Mercury (Hg)	ND	< 0.01 %	< 0.01 %

Copyright © 2026, Fast ČR, a. s.

INSTRUCTIONS AND INFORMATION ON DISPOSAL OF USED PACKAGING MATERIAL

Take the packaging material to a designated municipal waste facility.



DISPOSAL OF USED ELECTRICAL AND ELECTRONIC EQUIPMENT

This symbol on products or original documents means that used electric or electronic products must not be added to standard municipal waste. For proper disposal and recycling, take these products to designated collection points. Alternatively, in some European Union states or other European countries the products can be returned to the local retailer when buying an equivalent new product. Correct disposal of this product helps save valuable natural resources and prevents damage to the environment caused by improper waste disposal. Ask your local authorities or collection facility for more details. Fines may be imposed for the improper disposal of this type of waste as per national regulations.

For business entities in European Union States

If you want to dispose of electric or electronic devices, ask your retailer or supplier for the necessary information.

Disposal in other countries outside the European Union

This symbol is valid in the European Union. If you wish to dispose of this product, request the necessary information about the correct disposal method from the local council or from your retailer.

CE This product meets all the basic requirements of the applicable EU directives.

Changes in the text, design and technical specifications may be made without prior notice and we reserve the right to make such changes.

Copyright © 2026, Fast ČR, a. s.

SENCOR®

EN Warranty conditions

Warranty card is not a part of the device packaging.

This product is warranted for the period of 24 months from the date of purchase to the end-user. Warranty is limited to the following conditions. Warranty is referred only to the customer goods using for common domestic use. The claim for service can be applied either at dealer's shop where the product was bought, or at below mentioned authorized service shops. The end-user is obligated to set up a claim immediately when the defects appeared but only till the end of warranty period. The end user is obligated to cooperate to certify the claiming defects. Only completed and clean (according to hygienic standards) product will be accepted. In case of eligible warranty claim the warranty period will be prolonged by the period from the date of claim application till the date of taking over the product by end-user, or the date the end-user is obligated to take it over. To obtain the service under this warranty, end-user is obligated to certify his claim with duly completed following documents: receipt, certificate of warranty, certificate of installation.

This warranty is void especially if apply as follows:

- Defects which were put on sale.
- Wear-out or damage caused by common use.
- The product was damaged by unprofessional or wrong installation, used in contrary to the applicable instruction manual, used in contrary to legal enactment and common process of use or used for another purpose which has been designed for.
- The product was damaged by uncared-for or insufficient maintenance.
- The product was damaged by dirt, accident of force majeure (natural disaster, fire, and flood).
- Defects on functionality caused by low duality of signal, electromagnetic field interference etc.
- The product was mechanically damaged (e.g. broken button, fall).
- Damage caused by use of unsuitable media, fillings, expendable supplies (batteries) or by unsuitable working conditions (e.g. high temperatures, high humidity, quakes).
- Repair, modification or other failure action to the product by unauthorized person.
- End-user did not prove enough his right to claim (time and place of purchase).
- Data on presented documents differs from data on products.
- Cases when the claiming product cannot be indentified according to the presented documents (e.g. the serial number or the warranty seal has been damaged).

Manufacturer:
FAST ČR, a.s., U Sanitasu 1621, Říčany 251 01, Czech Republic
info@sencor.com

Authorized service centers:
Visit **www.sencor.com** for detailed information about authorized service centers.

The original version of the instructions is in the Czech language, other language versions are made by the appropriate translation.

Copyright © 2026, Fast ČR, a. s.

Notes:

Copyright © 2026, Fast ČR, a. s.

Obsah

1. Obsah balení....2
2. Popis koloběžky SCOOTER K10....2
3. Popis ovládacích prvků....4
4. Před prvním spuštěním....5
5. Sestavení koloběžky SCOOTER K10....5
6. Nabíjení....7
7. Řízení....7
8. Bezpečnostní instrukce....8
9. Skládání a transport....9
10. Údržba a seřízení....10
11. Technické parametry....12

Copyright © 2026, Fast ČR, a. s.

1. Obsah balení

1x Scooter SCOOTER K10
1x Nabíjecí adaptér
1x Imbusový klíč
2x Náhradní díl skládacího mechanismu (distanční pouzdro)
1x Uživatelská příručka

2. Popis koloběžky SCOOTER K10

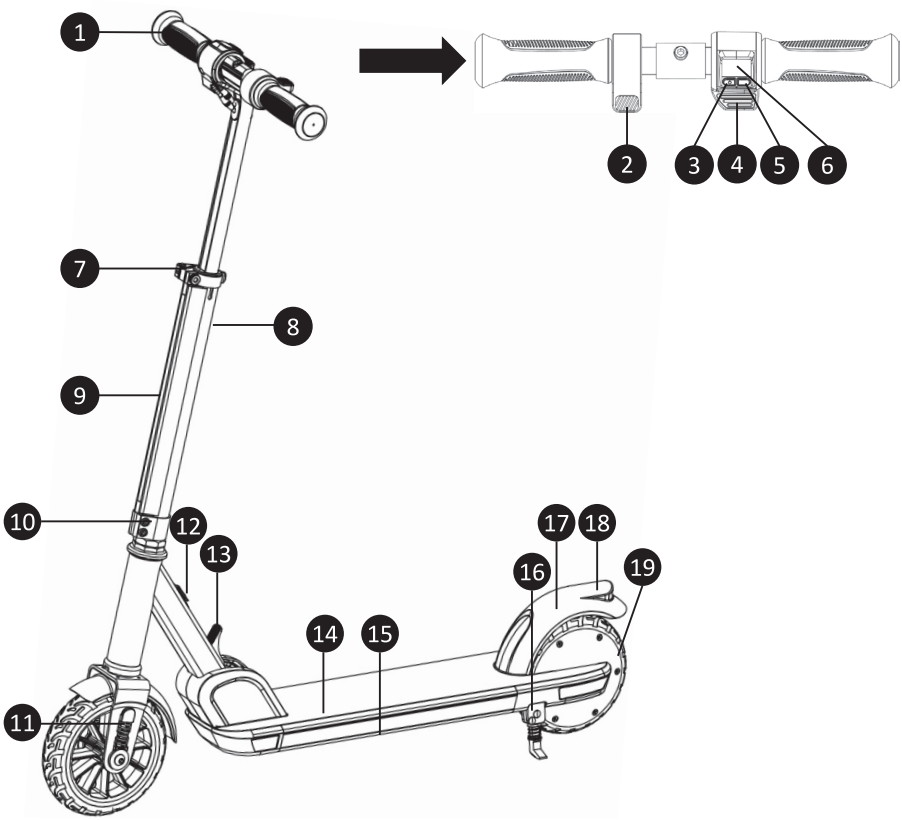

Copyright © 2026, Fast ČR, a. s.

❶	Řídítka – výškově nastavitelná
❷	Elektrická brzda
❷+❸	Kombinace tlačítek ZMĚNA JÍZDNÍHO REŽIMU
❸	Tlačítko zapnutí/vypnutí/změna jízdního režimu – zapnutí/ vypnutí koloběžky (podržte tlačítko 2 vteřiny) – změna jednotek km/h <-> mph (3x stiskněte tlačítko)
❹	Ovladač rychlosti
❺	Tlačítko LED osvětlení zapnutí/ vypnutí/ změna – zapnutí/ vypnutí LED osvětlení (1x stiskněte tlačítko) – změna LED osvětlení (2x stiskněte tlačítko)
❻	Displej
❼	Spona upevnění mechanismu posunu řídítek
❽	Aretace posunu řídítek
❾	LED efekt – osvětlení
❿	Spona upevnění řídítkové trubky
⓫	Přední odpružená vidlice
⓬	Konektor pro nabíjení baterie
⓭	Mechanismus složení koloběžky do transportního stavu
⓮	Nášlapná plocha/ uložení baterie
⓯	LED efekt
⓰	Stojan
⓱	Zadní blatník/ nožní brzda
⓲	Odrazka
⓳	Zadní kolo s elektrickým motorem

Copyright © 2026, Fast ČR, a. s.

3. Popis ovládacích prvků

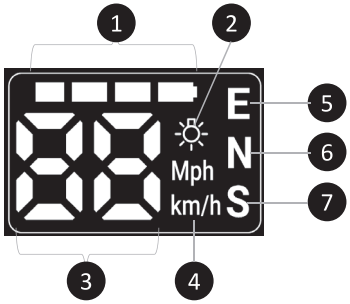

❶	Indikátor stavu baterie
❷	Indikátor zapnutého LED efektu - osvětlení
❸	Zobrazení aktuální rychlosti
❹	Jednotky zobrazované rychlosti km/h nebo mph
❺	**Jízdní E (ECO) režim až 6 km/h**
❻	**Jízdní N (NORMAL) režim až 12 km/h**
❼	**Jízdní S (SPORT) režim až 16 km/h**

Elektrická brzda

Ovládání elektrické brzdy se nachází na levé straně řídítek ❷ (na hlavním obrázku). Pro správné zastavení vždy stiskněte elektrickou brzdu ❷ (na hlavním obrázku) a zároveň použijte nožní mechanickou brzdu ⓱ (na hlavním obrázku). Brždění elektrickou brzdou se provádí stisknutím ovladače brzdy směrem dolu, elektrický motor se přepne do režimu brždění.

UPOZORNĚNÍ:
Elektrická brzda slouží pouze jako pomocná brzda při brždění. Elektrickou brzdu nelze použít pro úplné zastavení elektrické koloběžky SCOOTER K10!

Změna jízdních režimů

Pro změnu jízdních režimů stiskněte a podržte elektronickou brzdu ❷ a současně stiskněte 2x tlačítko zapnutí/ vypnutí ❸ (na hlavním obrázku). Zvolený jízdní režim bude zobrazen na displeji příslušným písmenem E/N/S.

Copyright © 2026, Fast ČR, a. s.

LED osvětlení

Elektrická koloběžka je vybavena LED osvětlením v přední a boční části. Zapnutí a vypnutí se provádí stiskem tlačítka ❺ (na hlavním obrázku). Pro změnu LED efektu 2x stiskněte tlačítko ❺ (na hlavním obrázku). Zapnutý LED efekt bude indikován na displeji příslušnou ikonou.

Ovladač rychlosti

Ovladač rychlosti se nachází na pravé straně řídítek ❹ (na hlavním obrázku), změnou úrovně polohy ovladače měníte i rychlost elektrické koloběžky SCOOTER K10. Během jízdy doporučujeme hodnotu rychlosti plynule regulovat vaším prstem dle místní situace. Aktuální rychlost bude zobrazena na displeji v závislosti na nastavených jednotkách zobrazení.

4. Před prvním spuštěním

Před prvním spuštěním elektrické koloběžky následujte jednotlivé kroky:

- Sestavte elektrickou koloběžku dle kapitoly: Sestavení koloběžky SCOOTER K10
- Správně nastavte výšku řídítek.
- Zkontrolujte dotažení všech šroubů a matic.
  Před každou jízdou zkontrolujte dotažení a upevnění všech rozebíratelných částí. V případě, že je některý ze šroubů, imbusů nebo matic uvolněn, tak ho příslušným nástrojem dotáhněte.
- Nabijte baterii do plné kapacity

5. Sestavení koloběžky SCOOTER K10

a) Po vybalení z přepravní krabice a odstranění veškerého ochranného materiálu odšroubujte z řídítkové tyče objímku pomocí imbusového klíče 5 mm (znázorněno na obrázku A).

b) Vložte řídítka do spodní objímky tak aby ovládací prvky byly směrem k jezdci a otvor pro imbusový šroub lícoval s otvorem v řídítkové tyči.

c) Překryjte řídítka pomocí vrchní poloviny objímky, slícujte všechny otvory a vložte imbusový šroub. Šroub zašroubujte rukou, dokud si nebudete jistí, že závit šroubu je připevněn do řídítkové tyče.

d) Přiloženým imbusovým klíčem šroub pevně dotáhněte.

Copyright © 2026, Fast ČR, a. s.

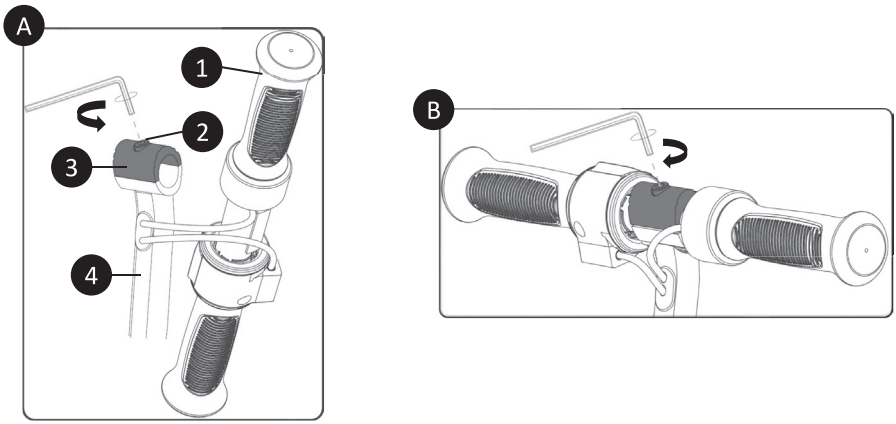

❶ – řídítka, ❷ – imbusový šroub, ❸ - objímka, ❹ - řídítková tyč

e) Nasuňte řídítkovou tyč na vyústění přední vidlice. Trubka musí být nasunuta až na doraz. Ovládací prvky řízení řídítek budou směřovat směrem k jezdci.

f) **Pevně dotáhněte** dva imbusové šrouby 5 mm objímky upevnění ❿ (na hlavním obrázku) pomocí přiloženého imbusového klíče.

g) Nastavte správnou výšku řídítek pomocí objímky ❼, aretace ❽ (na hlavním obrázku). Výška řídítek se nastavuje dle velikosti jezdce, tak aby mohl elektrickou koloběžku co nejlépe ovládat. Po nastavení výšky řídítek se ujistěte, že jsou řídítka pevně uchycena pomocí objímky ❼, tak aby nedocházelo k žádnému pohybu.

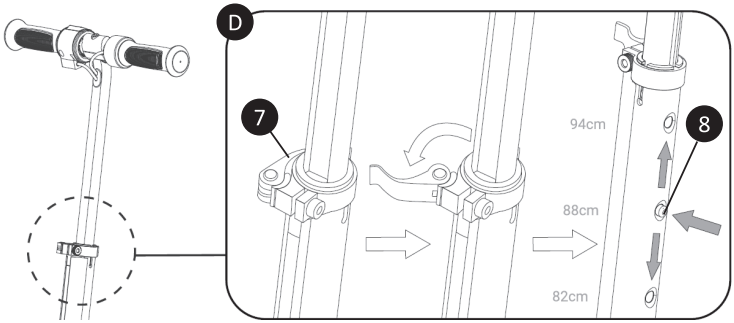

h) Proveďte kontrolu správného sestavení a pevnosti všech rozebíratelných částí.

Copyright © 2026, Fast ČR, a. s.

6. Nabíjení

Nabíjení se provádí pomocí přiloženého nabíjecího adaptéru. V první řadě odkryjte gumovou krytku nabíjecího konektoru v SCOOTER K10 a připojte nabíjecí adaptér konektoru pro nabíjení ⓬ (na hlavním obrázku). Poté nabíjecí adaptér připojte do vaší síťové zásuvky. Po ukončení nabíjecího procesu a odpojení nabíjecího adaptéru opět zakryjte gumovou krytkou zdířku nabíjecího konektoru. Pravidelně kontrolujte, zda ochranná krytka zakrývá nabíjecí konektor kdykoliv neprobíhá nabíjení.

⚠ **UPOZORNĚNÍ:**
Pro nabíjení používejte výhradně originální příslušenství dodané spolu se zařízením. Pokud je již doba provozu na baterii velmi krátká, životnost baterie je spotřebovaná a doporučujeme vám nechat si baterii vyměnit v autorizovaném servise. Nenabíjejte elektrickou koloběžku v uzavřených prostorech a bez dohledu.

Doporučení:
Pokud přístroj delší dobu nepoužíváte, doporučujeme baterii jednou za dva až tři měsíce nabít do plného stavu. Nedoporučujeme skladovat přístroj s vybitou baterií, aby nedošlo k nevratnému poškození baterie (ztráta kapacity).

LED indikátor nabíjecího adaptéru:

- **zelená LED indikace** - elektrická koloběžka je plně nabita (odpojte nabíjecí adaptér), nabíjecí adaptér je připraven k připojení do elektrické koloběžky.
- **červená LED indikace** - probíhá proces nabíjení elektrické koloběžky (neodpojujte nabíjecí adaptér).

7. Řízení

- Před každou jízdou zkontrolujte plnou funkčnost mechanické brzdy – zadní blatník ⓱ (na hlavním obrázku). Pokud je zadní blatník značně opotřeben a brzda nefunguje nebo má nižší účinnost, nechte vyměnit zadní blatník v autorizovaném servisním středisku.
- Položte jednu nohu na nášlapnou plochu koloběžky ⓮ (na hlavním obrázku), stiskněte ovladač rychlosti ❹ (na hlavním obrázku), a druhou nohou se lehce odrazte od země.

Doporučení:
Před samotnou jízdou si zvolte jízdní režim. Pro méně zdatné uživatele doporučujeme přednastavit jízdní režim „E" s rychlostí do 6 km/h.

Copyright © 2026, Fast ČR, a. s.

- Jakmile koloběžku uvedete v pohyb, přednastavená rychlost bude udržována do doby, než uvolníte ovladač rychlosti motoru ❹ (na hlavním obrázku) nebo nezabrzdíte do úplného zastavení. Jakmile se koloběžka rozjede pomocí vlastní síly, položte druhou nohu na plochu koloběžky tak aby byla připravena kdykoli stisknout zadní blatník k bezpečnému zastavení.
- Zastavení je základem bezpečného řízení koloběžky SCOOTER K10. Nohou stiskněte zadní blatník ⓱ (na hlavním obrázku) tak, aby zadní kolo zpomalilo nebo zastavilo.

Doporučení:
Pro bezpečné zastavení doporučujeme používat zadní mechanickou brzdu ⓱ společně s elektrickou brzdou ❷.

- První zatáčení si vyzkoušejte na rovné ploše a v pomalé rychlosti bez spuštěného elektrického motoru. Zatáčení provedete mírným přesunem svého těžiště díky jemnému naklonění do požadovaného směru jízdy a pomalým pootočením řídítek.
- Po dokončení jízdy vyčkejte v nečinném stavu, vypněte elektrickou koloběžku SCOOTER K10. Elektrickou koloběžku postavte na stojan ⓰ (na hlavním obrázku), nebo opatrně opřete o pevnou stěnu, tam kde víte, že nedojde k poškození. Vyvarujte se opírání o sklenění plochy, dveře, posuvné brány a pohyblivé předměty. Zajistěte elektrickou koloběžku tak aby nedošlo ke zranění osob a zvířat.

⚠ **UPOZORNĚNÍ:**
Nikdy nepřetěžujte elektrickou koloběžku SCOOTER K10, aby nedošlo k poškození, prohnutí či prasknutí jednotlivých částí na ní. Mechanické poškození nelze uplatnit v rámci záruční opravy.

8. Bezpečnostní instrukce

- **Během každé jízdy použijte helmu a chrániče, abyste předešli zranění v případě pádu. Vždy mějte v blízkosti dozor dospělé osoby!**

Tato elektrická koloběžka SCOOTER K10 je určena pro zábavu a rekreační použití. Nejedná se o dopravní prostředek. V soukromém i veřejném prostoru dbejte na bezpečnost všech, řiďte se následujícími instrukcemi a také místními dopravními předpisy.

Při setkání s chodci věnujte zvýšenou pozornost vaší jízdě a ujistěte se, že chodci ví o vaší přítomnosti.

Vyšší rychlost provozu automaticky znamená delší brzdnou dráhu. Udržujte bezpečnou rychlost pro případ neočekávané potřeby zastavit a udržujte si bezpečnou vzdálenost od ostatních. I na rovném povrchu můžete narazit na situace nebo terén,

Copyright © 2026, Fast ČR, a. s.

kvůli kterým ztratíte rovnováhu, dojde k podklouznutí kol nebo jiné neočekávané situaci, která může zapříčinit váš pád. Vždy věnujte plnou pozornost řízení.

Před každou jízdou proveďte kontrolu mechanické brzdy – zadní blatník ⓱ (na hlavním obrázku), stav nabití baterie, opotřebení součástek a kol. V případě uvolnění některých součástí nebo při výskytu nezvyklých zvuků proveďte důkladnou kontrolu a případně se obraťte na autorizovaný servis.
Výrobce ani distributor nejsou zodpovědní za jakékoliv finanční škody, zranění, nehody, právní spory nebo konflikty, které vznikly z důvodu nedodržení bezpečnostních instrukcí.

- Nejezděte za deště a vyvarujte se kluzkému povrchu.
- Pokud narazíte na překážku v cestě, zastavte a koloběžku přeneste přes překážku.
- Dbejte zvýšené opatrnosti v případě průjezdu sníženými prostory.
- Nezrychlujte během jízdy z kopce a vždy brzděte s dostatečným předstihem. Pokud narazíte na strmý sestup (např. prudký kopec), zastavte a koloběžku veďte.
- Během tlačení koloběžky nespouštějte elektrický motor.
- Vždy se vyhýbejte překážkám.
- Vyvarujte se převozu těžkých zavazadel na předních řídítkách.
- Během jízdy mějte vždy obě nohy položené na nášlapné ploše koloběžky a jednu z noh připravenou ke stištění brzdy – zadní blatník ⓱ (na hlavním obrázku).
- SCOOTER K10 provozujte na místech, které jsou pro jízdu určená. Sledujte místní předpisy jednotlivých regionů, parků, měst a států, kde chcete koloběžku provozovat.
- Nezatáčejte prudce při vysokých rychlostech.
- Neprojíždějte kalužemi, vodou a nejezděte v dešti.
- Nejezděte ve dvou ani v případě dětí.
- Vždy se držte řídítek.
- Nesnažte se jezdit do schodů, ze schodů ani skákat s elektrickou koloběžkou. Kola elektrické koloběžky musejí být stále v kontaktu s povrchem pro jízdu.

9. Skládání a transport

Skládání

Před manipulací se skládacím mechanismem musí být elektrická koloběžka SCOOTER K10 vypnutá. Nadzvedněte elektrickou koloběžku v přední části tak, aby se odlehčilo přední kolo. Uvolněte páku skládacího mechanismu ⓭ (na hlavním obrázku) směrem dolů, jak je znázorněno šipkou na obrázku níže.

Držte páku skládacího mechanismu a překlopte řídítka směrem dozadu k zadní části elektrické koloběžky SCOOTER K10. Po dosažení sklopené polohy dojde k automatické aretaci.

Copyright © 2026, Fast ČR, a. s.

Pro uvolnění z transportní polohy opět uvolněte páku ve stejném směru a vraťte přední část elektrické koloběžky SCOOTER K10 do provozní polohy.

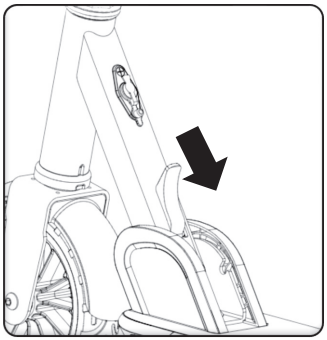

Transport

Stáhněte teleskopická řídítka do nejnižší možné polohy (82 cm; viz kapitola „Sestavení koloběžky SCOOTER K10", /g). Pro přenášení uchopte elektrickou koloběžku SCOOTER K10 za řídítkovou trubku.

Pro pohodlnější a stabilnější transport doporučujeme držet řídítkovou trubku přibližně v jedné třetině její délky, na straně blíže k přednímu kolu.

10. Údržba a seřízení

Pravidelná údržba a správné seřízení všech částí elektrické koloběžky prodlužuje její životnost. Jednotlivé části koloběžky čistěte vlhkým hadříkem a následně použijte konzervační olej na kovové části koloběžky, jako jsou šrouby, objímky a řídítka.
Před každou jízdou zkontrolujte dotažení a upevnění všech rozebíratelných částí.
V případě, že je některý ze šroubů nebo matic uvolněn, tak ho příslušným nástrojem dotáhněte.

Před každou jízdou je nutné provést kompletní vizuální kontrolu jednotlivých částí elektrické koloběžky SCOOTER K10. Pro správné seřízení se obraťte na specializovaného poskytovatele (např. cykloservis). Seřízení a sestavení nelze provádět v rámci záručního ani pozáručního servisu u výrobce ani distributora.

Čištění elektrické koloběžky

- k čištění elektrické koloběžky používejte výhradně vlhký hadr a přípravky, které nenaruší strukturu jednotlivých materiálů.
- nepoužívejte vysokotlaké myčky ani velké množství vody.
- po vyčištění elektrické koloběžky použijte konzervační přípravky.

Copyright © 2026, Fast ČR, a. s.

Výměna dorazu skládacího mechanismu

Součástí balení jsou dvě náhradní plastová distanční pouzdra Ⓓ. Pokud skládací mechanismus začne vykazovat nadměrnou vůli, je nutné distanční pouzdro vyměnit.

- Pomocí fénu nahřejte dekorační samolepku Ⓑ a opatrně ji odlepte.
- Z obou stran odšroubujte plastové kryty Ⓐ skládacího mechanismu pomocí křížového šroubováku
- Pomocí dvou imbusových klíčů 5 mm povolte upevňovací šroub Ⓔ, vyjměte jej a vyměňte plastové distanční pouzdro Ⓓ.
- Opačným postupem sestavte všechny díly zpět do původní polohy a ujistěte se, že jsou veškeré šrouby řádně a bezpečně dotaženy.

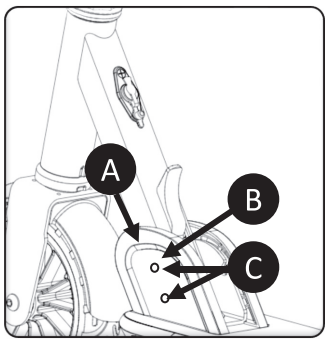

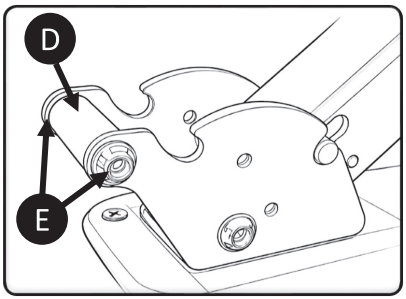

Seřízení kloubu řízení

Seřízení kloubu se provádí správným nastavením a dotažením matic Ⓜ. Nejprve povolte šrouby objímky a vyndejte řídítkovou tyč. Poté povolte příslušným klíčem kontramatici (vrchní matice). S citem dotáhněte hlavní matici, tak aby stále fungovalo otáčení přední vidlice s kolem zlehka. Poté příslušným klíčem podržte hlavní matici a druhým klíčem dotáhněte kontra matici tak aby nedošlo k povolení. Připevněte řídítkovou tyč a vše řádně dotáhněte.

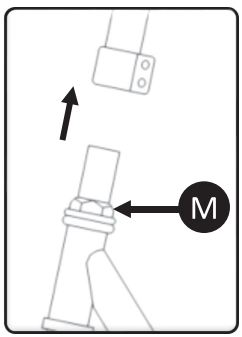

Ⓜ – 2x matice (hlavní matice, kontra matice)

Copyright © 2026, Fast ČR, a. s.

11. Technické parametry

Sencor Scooter K10

Klíčové vlastnosti

Barevné LED osvětlení nášlapné plochy a řidítek
Nastavitélná výška řidítek od nášlapné plochy 82-94 cm
Maximální rychlost až 16 km/h
Dojezd až 15 km
Hliníková konstrukce
Gumová protiskluzová madla řidítek a nášlapná plocha
Skládací kontrukce

Pohon

Výkon motoru 150 W
3 rychlostní stupně (ECO, NORMAL, SPORT)
Maximální rychlost až 16 km/h
Dojezd až 15 km (při 20 kg)

Kola

Přední odpružení
6,5" přední kolo a 6" zadní kolo s motorem
Gumové pneumatiky
Nášlapná brzda na zadním kole

Bezpečnost

Barevné LED osvětlení nášlapné plochy
Reflexní prvky
Protiskluzové silikonové gripy řidítek
Dualní brzdový systém - elektronická a mechanická brzda (blatník)

Technické parametry

Maximální zatížení 50 Kg
Rozměr: 94-82 x 82 x 36 cm (rozložená)
Rozměr: 81 x 28 x 36 cm(složená)
Rozměr nášplané plochy: 55 x 12 cm
Hmotnost: 6,8 Kg
Pracovní teplota: -10 až 40 ° C
Skladovací teplota: -20 až 45 ° C
Úroveň hluku <70 dB(A)

Copyright © 2026, Fast ČR, a. s.

Adaptér

Vstupní napětí: 100-240 AC 50/60 Hz
Vstupní proud: 1 A
Výstupní napětí: 29,4 V
Konektor: Φ 4.0 x 1.7 mm

Baterie

Kapacita: 4,5 Ah/199,9 Wh Li-ion
Jmenovité napětí: 22,2 V
Doba nabíjení: až 5 hodin
Ochrana proti: zkratu, přepětí, přebití, přehřátí
Ochrana baterie proti nadměrnému vybití

Nabíjecí adaptér

	Hodnota a přesnost	**Jednotka**
Název nebo ochranná známka výrobcu, identifikačné číslo podniku a adresa	Shenzhen Hyleton Technology Co.,Ltd. 4/F., A3 Building, Fenghuanggang 3rd Industry Park, Xixiang Town, Bao'an, District, Shenzhen, Guangdong, 518102, China	-
Identifikačný kód modelu	HLT-118C-2521000	-
Vstupní napětí	100 V - 240 V	V
Vstupní frekvence	50 Hz / 60 Hz	Hz
Výstupní napětí	25.2 V	V
Výstupní proud	1.0 A	A
Výstupní výkon	25.2 W	W
Průměrná účinnost v aktivním režimu	AC 110 V/60 Hz: 84.283% AC 230 V/50 Hz: 84.178%	
Účinnost při nízké zátěži (10%)	AC 110V/60 Hz: 79.837 % AC 230 V/ 50 Hz: 78.049 %	
Spotřeba energie ve stavu bez zátěže	AC 110V/ 60 Hz: 0.085 W AC 230 V/ 50 Hz: 0.159 W	

Copyright © 2026, Fast ČR, a. s.

Složení / informace o složkách

Li-ion polymerová baterie	
Model:	INR21700-4600
Technické údaje:	4600mAh, 3.6 V
Hmotnost:	67 g
Opatření pro hašení požáru a hasiva:	voda, suchý písek a jiné vhodné prostředky k hašení požáru
Výrobce:	Henan Great PowerEnergy Co., Ltd.
Adresa:	No.189, Zhidi Avenue, Yicheng District, Zhumadian City,463000 Henan,P.R. China
Datum výroby:	28-05-2026
E-mail:	limaosen@greatpower.net

Složení / informace o složkách

Nebezpečné složky (chemický název)	**Koncentrace (%)**	**Číslo CAS**
Diethylkarbonát	28,40 %	182442-95-1
Grafit	17,10 %	7782-42-5
Hexafluorofosforečnan lithný	1,30 %	21324-40-3
Ethylenkarbonát	3,40 %	96-49-1
Diethylkarbonát	4,70 %	105-58-8
Dimethylkarbonát	3,80 %	616-38-6
Polyethylen	2 %	9003-07-0
Ocel	31,10 %	7439-89-6
Měď	5,70 %	7440-50-8
Hliník	2,50 %	7429-90-5

Směrnice o bateriích – výsledek testu

Testovaná položka	**Výsledek**	**MDL (%)**	**Limit (%)**
Olovo (Pb)	ND	< 0,01 %	< 0,01 %
Kadmium (Cd)	ND	< 0,01 %	< 0,01 %
Rtuť (Hg)	ND	< 0,01 %	< 0,01 %

Copyright © 2026, Fast ČR, a. s.

POKYNY A INFORMACE O NAKLÁDÁNÍ S POUŽITÝM OBALEM

Použitý obalový materiál odložte na místo určené obcí k ukládání odpadu.



LIKVIDACE POUŽITÝCH ELEKTRICKÝCH A ELEKTRONICKÝCH ZAŘÍZENÍ

Tento symbol na produktech anebo v průvodních dokumentech znamená, že použité elektrické a elektronické výrobky nesmí být přidány do běžného komunálního odpadu. Ke správné likvidaci, obnově a recyklaci předejte tyto výrobky na určená sběrná místa. Alternativně v některých zemích Evropské unie nebo jiných evropských zemích můžete vrátit své výrobky místnímu prodejci při koupi ekvivalentního nového produktu. Správnou likvidací tohoto produktu pomůžete zachovat cenné přírodní zdroje a napomáháte prevenci potenciálních negativních dopadů na životní prostředí a lidské zdraví, což by mohly být důsledky nesprávné likvidace odpadů. Další podrobnosti si vyžádejte od místního úřadu nebo nejbližšího sběrného místa. Při nesprávné likvidaci tohoto druhu odpadu mohou být v souladu s národními předpisy uděleny pokuty.

Pro podnikové subjekty v zemích Evropské unie

Chcete-li likvidovat elektrická a elektronická zařízení, vyžádejte si potřebné informace od svého prodejce nebo dodavatele.

Likvidace v ostatních zemích mimo Evropskou unii

Tento symbol je platný v Evropské unii. Chcete-li tento výrobek zlikvidovat, vyžádejte si potřebné informace o správném způsobu likvidace od místních úřadů nebo od svého prodejce.

CE Tento výrobek splňuje veškeré základní požadavky směrnic EU, které se na něj vztahují.

Změny v textu, designu a technických specifikací se mohou měnit bez předchozího upozornění a vyhrazujeme si právo na jejich změnu.

Copyright © 2026, Fast ČR, a. s.

SENCOR®

CZ Záruční podmínky

Součástí balení tohoto výrobku není záruční list.

Prodávající poskytuje kupujícímu na výrobek záruku v trvání 24 měsíců od převzetí výrobku kupujícím. Záruka se poskytuje za dále uvedených podmínek. Záruka se vztahuje pouze na nové spotřební zboží prodané spotřebiteli pro běžné domácí použití. Práva z odpovědnosti za vady (reklamaci) může kupující uplatnit buď u prodávajícího, u kterého byl výrobek zakoupen nebo v níže uvedeném autorizovaném servisu. Kupující je povinen reklamaci uplatnit bez zbytečného odkladu, aby nedocházelo ke zhoršení vady, nejpozději však do konce záruční doby. Kupující je povinen poskytnout při reklamaci součinnost nutnou pro ověření existence reklamované vady. Do reklamačního řízení se přijímá pouze kompletní a z důvodů dodržení hygienických předpisů neznečištěný výrobek. V případě oprávněné reklamace se záruční doba prodlužuje o dobu od okamžiku uplatnění reklamace do okamžiku převzetí opraveného výrobku kupujícím nebo okamžiku, kdy je kupující po skončení opravy povinen výrobek převzít. Kupující je povinen prokázat svá práva reklamovat (doklad o zakoupení výrobku, záruční list, doklad o uvedení výrobku do provozu).

Záruka se nevztahuje zejména na:

- vady, na které byla poskytnuta sleva;
- opotřebení a poškození vzniklé běžným užíváním výrobku;
- poškození výrobku v důsledku neodborné či nesprávné instalace, použití výrobku v rozporu s návodem k použití, platnými právními předpisy a obecně známými a obvyklými způsoby používání, v důsledku použití výrobku k jinému účelu, než ke kterému je určen;
- poškození výrobku v důsledku zanedbané nebo nesprávné údržby;
- poškození výrobku způsobené jeho znečištěním, nehodou a zásahem vyšší moci (živelná událost, požár, vniknutí vody);
- vady funkčnosti výrobku způsobené nevhodnou kvalitou signálu, rušivým elektromagnetickým polem apod. mechanické poškození výrobku (např. ulomení knoflíku, pád);
- poškození způsobené použitím nevhodných médií, náplní, spotřebního materiálu (baterie) nebo nevhodnými provozními podmínkami (např. vysoké okolní teploty, vysoká vlhkost prostředí, otřesy);
- poškození, úpravu nebo jiný zásah do výrobku provedený neoprávněnou nebo neautorizovanou osobou (servisem);
- případy, kdy kupující při reklamaci neprokáže oprávněnost svých práv (kdy a kde reklamovaný výrobek zakoupil);
- případy, kdy se údaje v předložených dokladech liší od údajů uvedených na výrobku;
- případy, kdy reklamovaný výrobek nelze ztotožnit s výrobkem uvedeným v dokladech, kterými kupující prokazuje svá práva reklamovat (např. poškození výrobního čísla nebo záruční plomba přístroje, přepisované údaje v dokladech).

Výrobce:
FAST ČR, a.s., U Sanitasu 1621, 251 01 Říčany, Česká republika
info@sencor.com

Servisní střediska:
FAST ČR, a.s., Technická 1701, 251 01 Říčany, Česká republika, tel: 323 204 120
FAST ČR, a.s., areál GLP Park Brno Holubice, Holubice 552, 683 51 Holubice, tel: 531 010 295

Aktuální seznam servisních středisek pro ČR naleznete na **www.sencor.cz**.
E-mail: servis.praha@fastcr.cz

Originální znění návodu je v českém jazyce, další jazykové mutace jsou tvořeny příslušným překladem.

Copyright © 2026, Fast ČR, a. s.
Revision 06/2026

Obsah

1. Obsah balenia....2
2. Opis kolobežky SCOOTER K10....2
3. Popis ovládacích prvkov....4
4. Pred prvým spustením....5
5. Zostavenie kolobežky SCOOTER K10....5
6. Nabíjanie....7
7. Vedenie....7
8. Bezpečnostné inštrukcie....8
9. Skladanie a transport....9
10. Údržba a nastavenie....10
11. Technické parametre....12

Copyright © 2026, Fast ČR, a. s.

1. Obsah balenia

1× Scooter SCOOTER K10
1× Nabíjací adaptér
1× Imbusový kľúč
2× Náhradný diel skladacieho mechanizmu (dištančné puzdro)
1× Používateľská príručka

2. Opis kolobežky SCOOTER K10

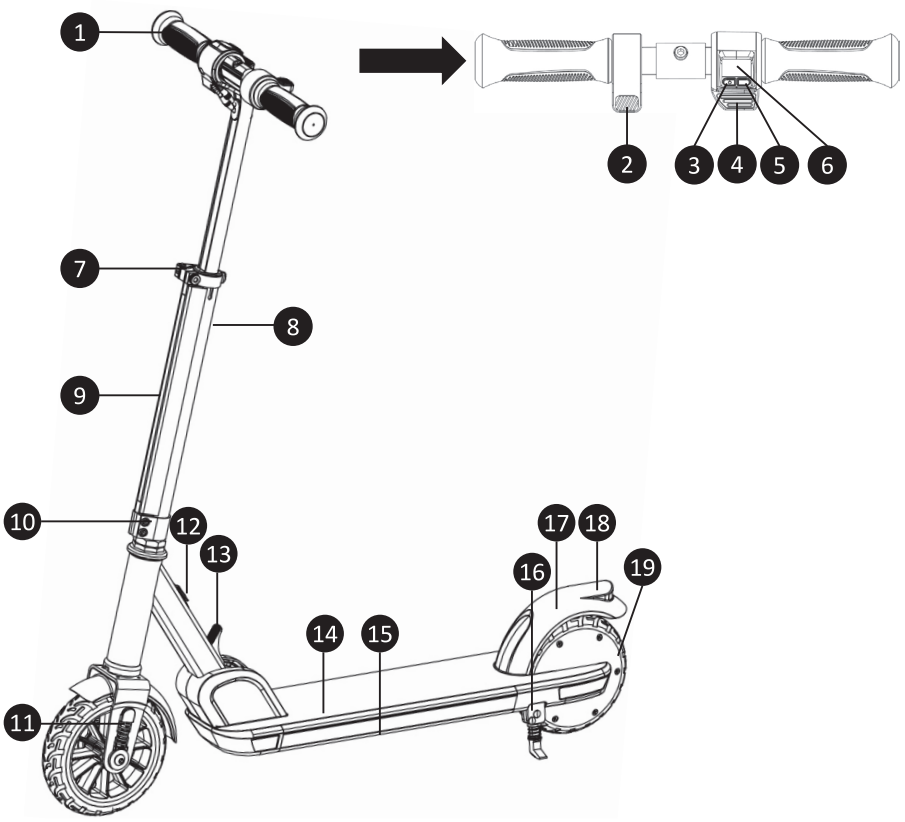

Copyright © 2026, Fast ČR, a. s.

❶	Riadidlá – výškovo nastaviteľné
❷	Elektrická brzda
❷+❸	Kombinácia tlačidiel ZMENA JAZDNÉHO REŽIMU
❸	Tlačidlo zapnutia/vypnutia/zmena jazdného režimu – zapnutie/vypnutie kolobežky (podržte tlačidlo 2 sekundy) – zmena jednotiek km/h <-> mph (3× stlačte tlačidlo)
❹	Ovládač rýchlosti
❺	Tlačidlo LED osvetlenia zapnutie/vypnutie/zmena – zapnutie/vypnutie LED osvetlenia (1× stlačte tlačidlo) – zmena LED osvetlenia (2× stlačte tlačidlo)
❻	Displej
❼	Spona upevnenia mechanizmu posunu riadidiel
❽	Aretácia posunu riadidiel
❾	LED efekt – osvetlenie
❿	Spona upevnenia riadidlovej rúrky
⓫	Predná odpružená vidlica
⓬	Konektor na nabíjanie batérie
⓭	Mechanizmus zloženia kolobežky do transportného stavu
⓮	Nášľapná plocha/uloženie batérie
⓯	LED efekt
⓰	Stojan
⓱	Zadný blatník/nožná brzda
⓲	Odrazka
⓳	Zadné koleso s elektrickým motorom

Copyright © 2026, Fast ČR, a. s.

3. Popis ovládacích prvkov

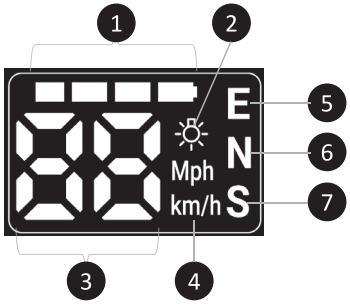

❶	Indikátor stavu batérie
❷	Indikátor zapnutého LED efektu – osvetlenia
❸	Zobrazenie aktuálnej rýchlosti
❹	Jednotky zobrazovanej rýchlosti km/h alebo mph
❺	**Jazdný režim E (ECO) až 6 km/h**
❻	**Jazdný režim N (NORMAL) až 12 km/h**
❼	**Jazdný režim S (SPORT) až 16 km/h**

Elektrická brzda

Ovládanie elektrickej brzdy sa nachádza na ľavej strane riadidiel ❷ (na hlavnom obrázku). Na správne zastavenie vždy stlačte elektrickú brzdu ❷ (na hlavnom obrázku) a zároveň použite nožnú mechanickú brzdu ⓱ (na hlavnom obrázku). Brzdenie elektrickou brzdou sa vykonáva stlačením ovládača brzdy smerom dole, elektrický motor sa prepne do režimu brzdenia.

UPOZORNENIE:
Elektrická brzda slúži iba ako pomocná brzda pri brzdení. Elektrickú brzdu nie je možné použiť na úplné zastavenie elektrickej kolobežky SCOOTER K10!

Zmena jazdných režimov

Na zmenu jazdných režimov stlačte a podržte elektronickú brzdu ❷ a súčasne stlačte 2× tlačidlo zapnutia/vypnutia ❸ (na hlavnom obrázku). Zvolený jazdný režim bude zobrazený na displeji príslušným písmenom E/N/S.

Copyright © 2026, Fast ČR, a. s.

LED osvetlenie

Elektrická kolobežka je vybavená LED osvetlením v prednej a bočnej časti. Zapnutie a vypnutie sa vykonáva stlačením tlačidla ❺ (na hlavnom obrázku). Na zmenu LED efektu 2× stlačte tlačidlo ❺ (na hlavnom obrázku). Zapnutý LED efekt bude indikovaný na displeji príslušnou ikonou.

Ovládač rýchlosti

Ovládač rýchlosti sa nachádza na pravej strane riadidiel ❹ (na hlavnom obrázku), zmenou úrovne polohy ovládača meníte aj rýchlosť elektrickej kolobežky SCOOTER K10. Počas jazdy odporúčame hodnotu rýchlosti plynulo regulovať vaším prstom podľa miestnej situácie. Aktuálna rýchlosť bude zobrazená na displeji v závislosti od nastavených jednotiek zobrazenia.

4. Pred prvým spustením

Pred prvým spustením elektrickej kolobežky nasledujte jednotlivé kroky:

- Zostavte elektrickú kolobežku podľa kapitoly: Zostavenie kolobežky SCOOTER K10
- Správne nastavte výšku riadidiel.
- Skontrolujte dotiahnutie všetkých skrutiek a matíc.
  Pred každou jazdou skontrolujte dotiahnutie a upevnenie všetkých rozoberateľných častí. V prípade, že je niektorá zo skrutiek, imbusov alebo matíc uvoľnená, tak ju dotiahnite príslušným nástrojom.
- Nabite batériu do plnej kapacity

5. Zostavenie kolobežky SCOOTER K10

a) Po vybalení z prepravnej škatule a odstránení všetkého ochranného materiálu odskrutkujte z riadidlovej tyče objímku pomocou imbusového kľúča 5 mm (znázornené na obrázku A).

b) Vložte riadidlá do spodnej objímky tak, aby ovládacie prvky boli smerom k jazdcovi a otvor pre imbusovú skrutku lícoval s otvorom v riadidlovej tyči.

c) Prekryte riadidlá pomocou vrchnej polovice objímky, zlícujte všetky otvory a vložte imbusovú skrutku. Skrutku zaskrutkujte rukou, kým si nebudete istí, že závit skrutky je pripevnený do riadidlovej tyče.

d) Priloženým imbusovým kľúčom skrutku pevne dotiahnite.

Copyright © 2026, Fast ČR, a. s.

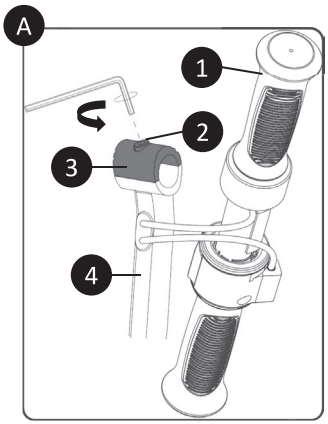

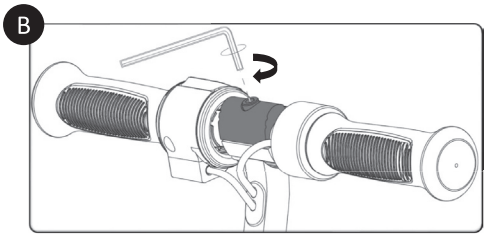

❶ – riadidlá, ❷ – imbusová skrutka, ❸ – objímka, ❹ – riadidlová tyč

e) Nasuňte riadidlovú tyč na vyústenie prednej vidlice. Rúrka musí byť nasunutá až na doraz. Ovládacie prvky riadenia riadidiel budú smerovať smerom k jazdcovi.

f) **Pevne dotiahnite** dve imbusové skrutky 5 mm objímky upevnenia ❿ (na hlavnom obrázku) pomocou priloženého imbusového kľúča.

g) Nastavte správnu výšku riadidiel pomocou objímky ❼, aretácia ❽ (na hlavnom obrázku). Výška riadidiel sa nastavuje podľa veľkosti jazdca, tak aby mohol elektrickú kolobežku čo najlepšie ovládať. Po nastavení výšky riadidiel sa uistite, že sú riadidlá pevne uchytené pomocou objímky ❼ tak, aby nedochádzalo k žiadnemu pohybu.

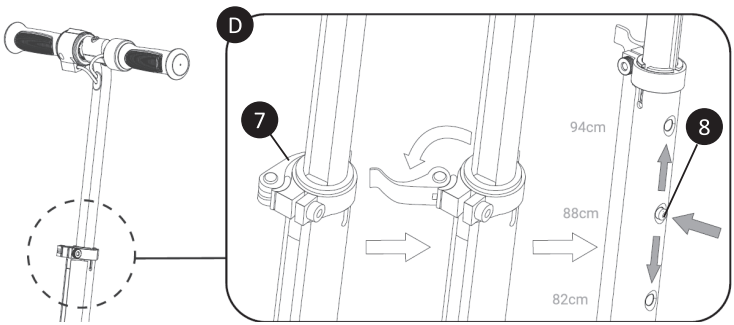

h) Vykonajte kontrolu správneho zostavenia a pevnosti všetkých rozoberateľných častí.

Copyright © 2026, Fast ČR, a. s.

6. Nabíjanie

Na nabíjanie slúži priložený nabíjací adaptér. V prvom rade odkryte gumovú krytku nabíjacieho konektora v kolobežke SCOOTER K10 a pripojte nabíjací adaptér konektora na nabíjanie ⓬ (na hlavnom obrázku). Potom nabíjací adaptér pripojte do vašej sieťovej zásuvky. Po ukončení nabíjacieho procesu a odpojení nabíjacieho adaptéra opäť zakryte gumovou krytkou zástrčku nabíjacieho konektora. Pravidelne kontrolujte, či ochranná krytka zakrýva nabíjací konektor kedykoľvek neprebieha nabíjanie.

⚠ **UPOZORNENIE:**
Na nabíjanie používajte výhradne originálne príslušenstvo dodané spolu so zariadením. Ak je už čas prevádzky na batériu veľmi krátky, životnosť batérie je spotrebovaná a odporúčame vám nechať si batériu vymeniť v autorizovanom servise. Nenabíjajte elektrickú kolobežku v uzavretých priestoroch a bez dohľadu.

Odporúčanie:
Ak prístroj dlhší čas nepoužívate, odporúčame batériu raz za dva až tri mesiace nabiť do plného stavu. Neodporúčame skladovať prístroj s vybitou batériou, aby nedošlo k nevratnému poškodeniu batérie (strata kapacity).

LED indikátor nabíjacieho adaptéra:

- **zelená LED indikácia** – elektrická kolobežka je plne nabitá (odpojte nabíjací adaptér), nabíjací adaptér je pripravený na pripojenie do elektrickej kolobežky.
- **červená LED indikácia** – prebieha proces nabíjania elektrickej kolobežky (neodpájajte nabíjací adaptér).

7. Vedenie

- Pred každou jazdou skontrolujte plnú funkčnosť mechanickej brzdy – zadný blatník ⓱ (na hlavnom obrázku). Ak je zadný blatník značne opotrebený a brzda nefunguje alebo má nižšiu účinnosť, nechajte vymeniť zadný blatník v autorizovanom servisnom stredisku.
- Položte jednu nohu na nášľapnú plochu kolobežky ⓮ (na hlavnom obrázku), stlačte ovládač rýchlosti ❹ (na hlavnom obrázku), a druhou nohou sa ľahko odrazte od zeme.

Odporúčanie:
Pred samotnou jazdou si zvoľte jazdný režim. Pre menej zdatných používateľov odporúčame prednastaviť jazdný režim „E" s rýchlosťou do 6 km/h.

Copyright © 2026, Fast ČR, a. s.

- Hneď ako kolobežku uvediete do pohybu, prednastavená rýchlosť sa bude udržiavať dovtedy, než uvoľníte ovládač rýchlosti motora ❹ (na hlavnom obrázku) alebo nezabrzdíte do úplného zastavenia. Hneď ako sa kolobežka rozbehne pomocou vlastnej sily, položte druhú nohu na plochu kolobežky tak, aby bola pripravená kedykoľvek stlačiť zadný blatník na bezpečné zastavenie.
- Zastavenie je základom bezpečného riadenia kolobežky SCOOTER K10. Nohou stlačte zadný blatník ⓱ (na hlavnom obrázku) tak, aby zadné koleso spomalilo alebo zastavilo.

Odporúčanie:
Na bezpečné zastavenie odporúčame používať zadnú mechanickú brzdu ⓱ spolu s elektrickou brzdou ❷.

- Prvé zatáčanie si vyskúšajte na rovnej ploche a v pomalej rýchlosti bez spusteného elektrického motora. Zatáčanie vykonáte miernym presunom svojho ťažiska vďaka jemnému nakloneniu do požadovaného smeru jazdy a pomalým pootočením riadidiel.
- Po dokončení jazdy vyčkajte v nečinnom stave, vypnite elektrickú kolobežku SCOOTER K10. Elektrickú kolobežku postavte na stojan ⓰ (na hlavnom obrázku), alebo opatrne oprite o pevnú stenu tam, kde viete, že nedôjde k poškodeniu. Vyvarujte sa opierania o sklenené plochy, dvere, posuvné brány a pohyblivé predmety. Zaistite elektrickú kolobežku tak, aby nedošlo k zraneniu osôb a zvierat.

⚠ **UPOZORNENIE:**
Nikdy nepreťažujte elektrickú kolobežku SCOOTER K10, aby nedošlo k poškodeniu, prehnutiu či prasknutiu jej jednotlivých častí. Mechanické poškodenie nie je možné uplatniť v rámci záručnej opravy.

8. Bezpečnostné inštrukcie

- **Počas každej jazdy použite helmu a chrániče, aby ste predišli zraneniu v prípade pádu. Vždy majte v blízkosti dozor dospelej osoby!**

Táto elektrická kolobežka SCOOTER K10 je určená na zábavu a rekreačné použitie. Nejde o dopravný prostriedok. V súkromnom aj verejnom priestore dbajte na bezpečnosť všetkých, riaďte sa nasledujúcimi inštrukciami a tiež miestnymi dopravnými predpismi.

Pri míňaní chodcov venujte zvýšenú pozornosť vašej jazde a uistite sa, že chodci vedia o vašej prítomnosti.

Vyššia rýchlosť jazdy automaticky znamená dlhšiu brzdnú dráhu. Udržujte bezpečnú rýchlosť pre prípad neočakávanej potreby zastaviť a udržujte si bezpečnú vzdialenosť

Copyright © 2026, Fast ČR, a. s.

od ostatných. Aj na rovnom povrchu môžete naraziť na situácie alebo terén, kvôli ktorým stratíte rovnováhu, dôjde k pošmyknutiu kolies alebo inej neočakávanej situácii, ktorá môže zapríčiniť váš pád. Vždy venujte plnú pozornosť vedeniu.

Pred každou jazdou vykonajte kontrolu mechanickej brzdy – zadný blatník ⓱ (na hlavnom obrázku), stav nabitia batérie, opotrebenie súčiastok a kolies. V prípade uvoľnenia niektorých súčastí alebo pri výskyte neobvyklých zvukov vykonajte dôkladnú kontrolu a prípadne sa obráťte na autorizovaný servis.
Výrobca ani distribútor nie sú zodpovední za akékoľvek finančné škody, zranenia, nehody, právne spory alebo konflikty, ktoré vznikli z dôvodu nedodržania bezpečnostných inštrukcií.

- Nejazdite za dažďa a vyvarujte sa klzkého povrchu.
- Ak narazíte na prekážku v ceste, zastavte a kolobežku preneste cez prekážku.
- Dbajte na zvýšenú opatrnosť v prípade prejazdu zníženými priestormi.
- Nezrýchľujte počas jazdy z kopca a vždy brzdite s dostatočným predstihom. Ak narazíte na strmý zostup (napr. prudký kopec), zastavte a kolobežku veďte.
- Počas tlačenia kolobežky nespúšťajte elektrický motor.
- Vždy sa vyhýbajte prekážkam.
- Vyvarujte sa prevozu ťažkej batožiny na predných riadidlách.
- Počas jazdy majte vždy obe nohy položené na nášľapnej ploche kolobežky a jednu z nôh pripravenú na stlačenie brzdy – zadný blatník ⓱ (na hlavnom obrázku).
- SCOOTER K10 prevádzkujte na miestach, ktoré sú na jazdu určené. Sledujte miestne predpisy jednotlivých regiónov, parkov, miest a štátov, kde chcete kolobežku prevádzkovať.
- Nezatáčajte prudko pri vysokých rýchlostiach.
- Neprechádzajte kalužami, vodou a nejazdite v daždi.
- Nejazdite vo dvojici ani v prípade detí.
- Vždy sa držte riadidiel.
- Nesnažte sa jazdiť do schodov, zo schodov ani skákať s elektrickou kolobežkou. Kolesá elektrickej kolobežky musia byť stále v kontakte s povrchom na jazdu.

9. Skladanie a transport

Skladanie

Pred manipuláciou so skladacím mechanizmom musí byť elektrická kolobežka SCOOTER K10 vypnutá. Nadvihnite elektrickú kolobežku v prednej časti tak, aby sa odľahčilo predné koleso. Uvoľnite páku skladacieho mechanizmu ⓭ (na hlavnom obrázku) smerom dole, ako je znázornené šípkou na obrázku nižšie.

Držte páku skladacieho mechanizmu a preklopte riadidlá smerom dozadu k zadnej časti elektrickej kolobežky SCOOTER K10. Po dosiahnutí sklopenej polohy dôjde k automatickej aretácii.

Copyright © 2026, Fast ČR, a. s.

Na uvoľnenie z transportnej polohy opäť uvoľnite páku v rovnakom smere a vráťte prednú časť elektrickej kolobežky SCOOTER K10 do prevádzkovej polohy.

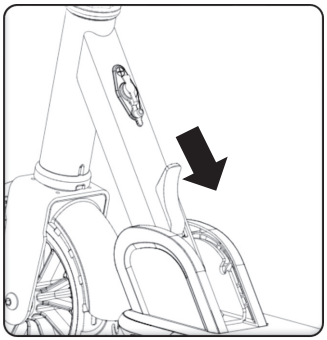

Transport

Stiahnite teleskopické riadidlá do najnižšej možnej polohy (82 cm; pozrite kapitolu „Zostavenie kolobežky SCOOTER K10", /g). Na prenášanie uchopte elektrickú kolobežku SCOOTER K10 za riadidlovú rúrku.

Pre pohodlnejší a stabilnejší transport odporúčame držať riadidlovú rúrku približne v jednej tretine jej dĺžky, na strane bližšie k prednému kolesu.

10. Údržba a nastavenie

Pravidelná údržba a správne nastavenie všetkých častí elektrickej kolobežky predlžujú jej životnosť. Jednotlivé časti kolobežky čistite vlhkou handrou a následne použite konzervačný olej na kovové časti kolobežky, ako sú skrutky, objímky a riadidlá. Pred každou jazdou skontrolujte dotiahnutie a upevnenie všetkých rozoberateľných častí. V prípade, že je niektorá zo skrutiek alebo matíc uvoľnená, tak ju dotiahnite príslušným nástrojom.

Pred každou jazdou je nutné vykonať kompletnú vizuálnu kontrolu jednotlivých častí elektrickej kolobežky SCOOTER K10. Pre správne nastavenie sa obráťte na špecializovaného poskytovateľa (napr. cykloservis). Nastavenie a zostavenie nie je možné vykonávať v rámci záručného ani pozáručného servisu u výrobcu ani distribútora.

Čistenie elektrickej kolobežky

- na čistenie elektrickej kolobežky používajte výhradne vlhkú handru a prípravky, ktoré nenarušia štruktúru jednotlivých materiálov.
- nepoužívajte vysokotlakové umývačky ani veľké množstvo vody.
- po vyčistení elektrickej kolobežky použite konzervačné prípravky.

Copyright © 2026, Fast ČR, a. s.

Výmena dorazu skladacieho mechanizmu

Súčasťou balenia sú dve náhradné plastové dištančné puzdrá Ⓓ. Ak skladací mechanizmus začne vykazovať nadmernú vôľu, je nutné dištančné puzdro vymeniť.

- Pomocou fénu nahrejte dekoračnú samolepku Ⓑ a opatrne ju odlepte.
- Z oboch strán odskrutkujte plastové kryty Ⓐ skladacieho mechanizmu pomocou krížového skrutkovača
- Pomocou dvoch imbusových kľúčov 5 mm povoľte upevňovaciu skrutku Ⓔ, vyberte ju a vymeňte plastové dištančné puzdro Ⓓ.
- Opačným postupom zostavte všetky diely späť do pôvodnej polohy a uistite sa, že sú všetky skrutky riadne a bezpečne dotiahnuté.

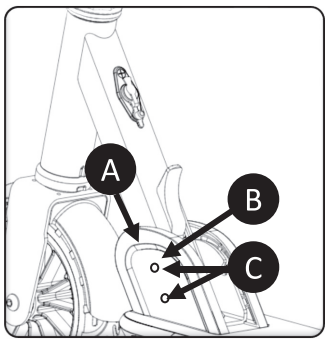

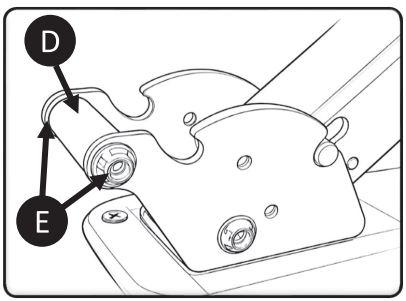

Nastavenie kĺbu riadenia

Nastavenie kĺbu sa vykonáva správnym nastavením a dotiahnutím matíc Ⓜ. Najprv povoľte skrutky objímky a vyberte riadidlovú tyč. Potom príslušným kľúčom povoľte kontramaticu (vrchná matica). S citom dotiahnite hlavnú maticu, tak aby stále zľahka fungovalo otáčanie prednej vidlice s kolesom. Potom príslušným kľúčom podržte hlavnú maticu a druhým kľúčom dotiahnite kontramaticu tak, aby nedošlo k povoleniu. Pripevnite riadidlovú tyč a všetko riadne dotiahnite.

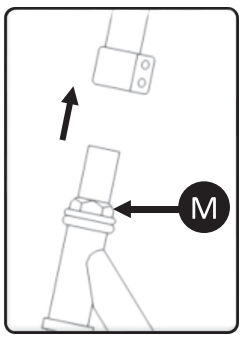

Ⓜ – 2× matica (hlavná matica, kontramatica)

Copyright © 2026, Fast ČR, a. s.

11. Technické parametre

Sencor Scooter K10

Kľúčové vlastnosti

Farebné LED osvetlenie nášľapnej plochy a riadidiel
Nastaviteľná výška riadidiel od nášľapnej plochy 82 – 94 cm
Maximálna rýchlosť až 16 km/h
Dojazd až 15 km
Hliníková konštrukcia
Gumové protišmykové držadlá riadidiel a nášľapná plocha
Skladacia konštrukcia

Pohon

Výkon motora 150 W
3 rýchlostné stupne (ECO, NORMAL, SPORT)
Maximálna rýchlosť až 16 km/h
Dojazd až 15 km (pri 20 kg)

Kolesá

Predné odpruženie
6,5" predné koleso a 6" zadné koleso s motorom
Gumové pneumatiky
Nášľapná brzda na zadnom kolese

Bezpečnosť

Farebné LED osvetlenie nášľapnej plochy
Reflexné prvky
Protišmykové silikónové gripy riadidiel
Duálny brzdový systém – elektronická a mechanická brzda (blatník)

Technické parametre

Maximálne zaťaženie 50 kg
Rozmer: 94 – 82 × 82 × 36 cm (rozložená)
Rozmer: 81 × 28 × 36 cm (zložená)
Rozmer nášľapnej plochy: 55 × 12 cm
Hmotnosť: 6,8 Kg
Pracovná teplota: -10 až 40 °C
Skladovacia teplota: -20 až 45 °C
Úroveň hluku <70 dB(A)

Copyright © 2026, Fast ČR, a. s.
Revision 06/2026

Adaptér

Vstupné napätie: 100 – 240 AC 50/60 Hz
Vstupný prúd: 1 A
Výstupné napätie: 29,4 V
Konektor: Φ 4,0 × 1,7 mm

Batéria

Kapacita: 4,5 Ah/199,9 Wh Li-ion
Menovité napätie: 22,2 V
Čas nabíjania: až 5 hodiny
Ochrana proti: skratu, prepätiu, prebitiu, prehriatiu
Ochrana batérie proti nadmernému vybitiu

Nabíjací adaptér

	Hodnota a presnosť	**Jednotka**
Názov alebo ochranná známka výrobcu, identifikačné číslo podniku a adresa	Shenzhen Hyleton Technology Co.,Ltd. 4/F., A3 Building, Fenghuanggang 3rd Industry Park, Xixiang Town, Bao'an, District, Shenzhen, Guangdong, 518102, China	-
Identifikačný kód modelu	HLT-118C-2521000	-
Vstupné napätie	100 – 240 V	V
Vstupná frekvencia	50 Hz/60 Hz	Hz
Výstupné napätie	25,2 V	V
Výstupný prúd	1,0 A	A
Výstupný výkon	25,2 W	W
Priemerná účinnosť v aktívnom režime	AC 110 V/60 Hz: 84,283 % AC 230 V/50 Hz: 84,178 %	
Účinnosť pri nízkej záťaži (10 %)	AC 110 V/60 Hz: 79,837 % AC 230 V/ 50 Hz: 78,049 %	
Spotreba energie v stave bez záťaže	AC 110 V/ 60 Hz: 0,085 W AC 230 V/ 50 Hz: 0,159 W	

Copyright © 2026, Fast ČR, a. s.

Zloženie/informácie o zložkách

Li-ion polymérová batéria	
Model:	INR21700-4600
Technické údaje:	4600 mAh, 3,6 V
Hmotnosť:	67 g
Opatrenia pre hasenie požiaru a hasivá:	voda, suchý piesok a iné vhodné prostriedky na hasenie požiaru
Výrobca:	Henan Great PowerEnergy Co., Ltd.
Adresa:	No.189, Zhidi Avenue, Yicheng District, Zhumadian City,463000 Henan,P.R. China
Dátum výroby:	28-05-2026
E-mail:	limaosen@greatpower.net

Zloženie/informácie o zložkách

Nebezpečné zložky (chemický názov)	**Koncentrácia (%)**	**Číslo CAS**
Dietylkarbonát	28,40 %	182442-95-1
Grafit	17,10 %	7782-42-5
Hexafluorofosforečnan lítny	1,30 %	21324-40-3
Etylénkarbonát	3,40 %	96-49-1
Dietylkarbonát	4,70 %	105-58-8
Dimetylkarbonát	3,80 %	616-38-6
Polyetylén	2 %	9003-07-0
Oceľ	31,10 %	7439-89-6
Meď	5,70 %	7440-50-8
Hliník	2,50 %	7429-90-5

Smernica o batériách – výsledok testu

Testovaná položka	**Výsledok**	**MDL (%)**	**Limit (%)**
Olovo (Pb)	ND	< 0,01 %	< 0,01 %
Kadmium (Cd)	ND	< 0,01 %	< 0,01 %
Ortuť (Hg)	ND	< 0,01 %	< 0,01 %

Copyright © 2026, Fast ČR, a. s.

POKYNY A INFORMÁCIE O ZAOBCHÁDZANÍ S POUŽITÝM OBALOM

Použitý obalový materiál odložte na miesto určené obcou na ukladanie odpadu.



LIKVIDÁCIA POUŽITÝCH ELEKTRICKÝCH A ELEKTRONICKÝCH ZARIADENÍ

Tento symbol na produktoch alebo v sprievodných dokumentoch znamená, že použité elektrické a elektronické výrobky sa nesmú pridať do bežného komunálneho odpadu. S cieľom zaistiť správnu likvidáciu, obnovu a recykláciu odovzdajte tieto výrobky na určené zberné miesta. Alternatívne v niektorých krajinách Európskej únie alebo iných európskych krajinách môžete vrátiť svoje výrobky miestnemu predajcovi pri kúpe ekvivalentného nového produktu. Správnou likvidáciou tohto produktu pomôžete zachovať cenné prírodné zdroje a napomáhate prevencii potenciálnych negatívnych dopadov na životné prostredie a ľudské zdravie, čo by mohli byť dôsledky nesprávnej likvidácie odpadov. Ďalšie podrobnosti si vyžiadajte od miestneho úradu alebo najbližšieho zberného miesta. Pri nesprávnej likvidácii tohto druhu odpadu sa môžu v súlade s národnými predpismi udeliť pokuty.

Pre podnikové subjekty v krajinách Európskej únie

Ak chcete likvidovať elektrické a elektronické zariadenia, vyžiadajte si potrebné informácie od svojho predajcu alebo dodávateľa.

Likvidácia v ostatných krajinách mimo Európskej únie

Tento symbol je platný v Európskej únii. Ak chcete tento výrobok zlikvidovať, vyžiadajte si potrebné informácie o správnom spôsobe likvidácie od miestnych úradov alebo od svojho predajcu.

CE Tento výrobok spĺňa všetky základné požiadavky smerníc EÚ, ktoré sa naň vzťahujú.

Zmeny v texte, dizajne a technických špecifikáciách sa môžu meniť bez predchádzajúceho upozornenia a vyhradzujeme si právo na ich zmenu.

Copyright © 2026, Fast ČR, a. s.

SENCOR®

SK Záručné podmienky

Záručný list nie je súčasťou balenia zariadenia.

Predávajúci poskytuje kupujúcemu na výrobok 24 mesiacov záruku od jeho prevzatia kupujúcim. Záruka sa poskytuje ďalej za nižšie uvedených podmienok. Záruka sa vzťahuje iba na spotrebný tovar predaný spotrebiteľovi na bežné domáce použitie. Práva zo zodpovednosti za chyby (reklamácie) môže kupujúci uplatniť buď u predávajúceho, u ktorého bol výrobok zakúpený alebo v nižšie uvedenom autorizovanom servise. Kupujúci je povinný reklamáciu uplatniť bez zbytočného odkladu, aby nedochádzalo ku zhoršeniu chyby, najneskôr však do konca záručnej doby. Kupujúci je povinný pri reklamácii spolupracovať pri overení existencie reklamovanej chyby. Do reklamačného procesu sa prijíma iba kompletný a z dôvodu dodržania hygienických predpisov neznečistený výrobok. V prípade oprávnenej reklamácie sa záručná doba predlžuje o dobu od okamžiku uplatnenia reklamácie do okamžiku prevzatia opraveného výrobku kupujúcim, kedy je kupujúci po skončení opravy povinný výrobok prevziať. Kupujúci je povinný preukázať svoje práva reklamovať (doklad o zakúpení výrobku, záručný list, doklad o uvedení výrobku do prevádzky).

Záruka sa nevzťahuje na:

- chyby, na ktoré boli poskytnuté zľavy;
- opotrebenia a poškodenia vzniknuté bežným užívaním výrobku;
- poškodenie výrobku v dôsledku neodbornej či nesprávnej inštalácie, použitie výrobku v rozpore s návodom na použitie s platnými právnymi predpismi a všeobecne známymi a obvyklými spôsobmi používania, v dôsledku použitia výrobku za iným účelom, než na ktorý je určený;
- poškodenie výrobku v dôsledku zanedbanej alebo nesprávnej údržby;
- poškodenie výrobku spôsobené jeho znečistením, nehodou a zásahom vyššej moci (živelná udalosť, požiar, vniknutie vody);
- chyby funkčnosti výrobku spôsobené nevhodnou kvalitou signálu, rušivým elektromagnetickým poľom a pod.;
- mechanické poškodenie výrobku (napr. zlomenie gombíka, pád);
- poškodenie spôsobené použitím nevhodných médií, náplní, spotrebného materiálu (batérie) alebo nevhodnými prevádzkovými podmienkami (napr. vysoké teploty v okolí, vysoká vlhkosť prostredia, otrasy);
- poškodenie, úpravu alebo iný zásah do výrobku spôsobený neoprávnenou alebo neautorizovanou osobou (servisom) prípady, keď kupujúci pri reklamácii nepreukáže oprávnenosť svojich práv (kedy a kde reklamovaný výrobok zakúpil);
- prípady, keď sa údaje v predložených dokladoch líšia od údajov uvedených na výrobku;
- prípady, keď reklamovaný výrobok sa nestotožňuje s výrobkom uvedeným v dokladoch, ktorými kupujúci preukazuje svoje práva reklamovať (napr. poškodenie výrobného čísla alebo záručnej plomby prístroja, prepisované údaje v dokladoch).

Adresa výrobcu:
FAST ČR, a.s., U Sanitasu 1621, Říčany 251 01, Česká republika
info@sencor.com

Distributor:
FAST PLUS a.s., Vlčie hrdlo 324/90, 821 07 Bratislava, tel: +421 249 105 890

Servisné stredisko:
FAST PLUS, a.s., Šášovské Podhradie – Píla 214, 965 01 Žiar nad Hronom, tel: +421 249 105 853,
e-mail: servis@fastplus.sk

Pôvodná verzia príručky je v češtine, ostatné jazykové verzie sú príslušné preklady.

Copyright © 2026, Fast ČR, a. s.
Revision 06/2026

Tartalom

1. A csomag tartalma....2
2. A SCOOTER K10 elektromos roller leírása....2
3. A kezelőelemek leírása....4
4. Az első indítás előtt....5
5. A SCOOTER K10 elektromos roller összeszerelése....5
6. Feltöltés....7
7. Irányítás....7
8. Biztonsági utasítások....8
9. Összecsukás és szállítás....9
10. Karbantartás és összeszerelés....10
11. Műszaki paraméterek....12

Copyright © 2026, Fast ČR, a. s.

1. A csomag tartalma

1x SCOOTER K10 roller
1x Töltőadapter
1x Imbuszkulcs
2x Összecsukó mechanizmus alkatrésze (távtartó tok)
1x Felhasználói kézikönyv

2. A SCOOTER K10 elektromos roller leírása

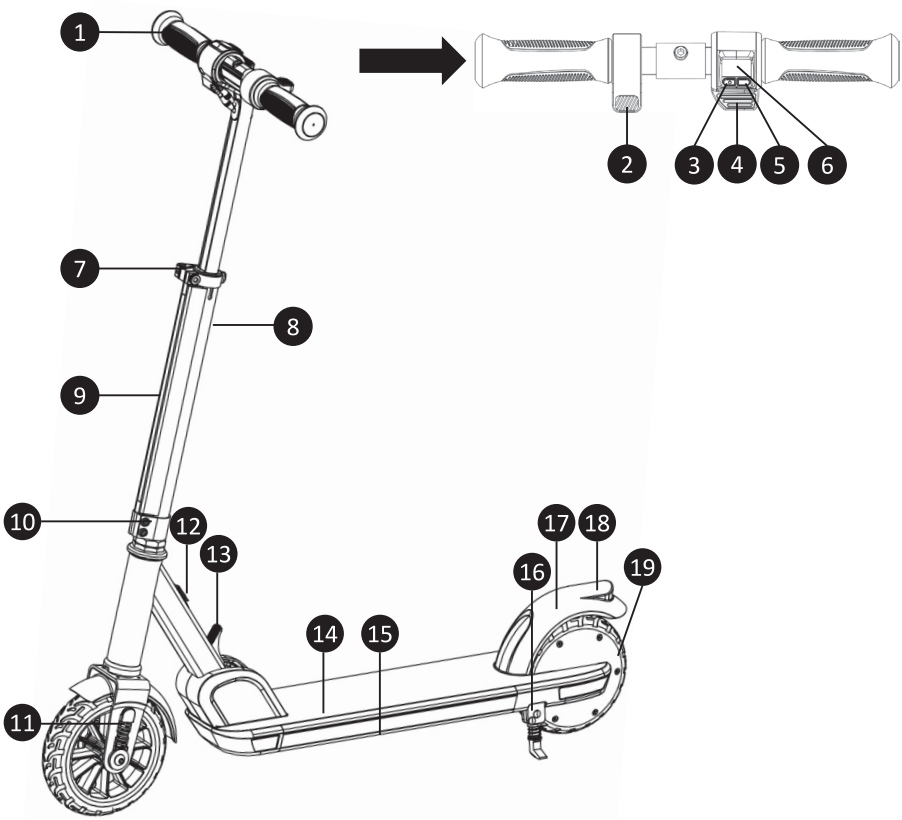

Copyright © 2026, Fast ČR, a. s.

❶	Kormány – állítható magasságú
❷	Elektromos fék
❷+❸	HALADÁSI ÜZEMMÓDOK VÁLTÁSA gombkombinálás
❸	Be-/kikapcsoló/haladási üzemmódváltó gomb – a roller be-/kikapcsolása (tartsa lenyomva a gombot 2 másodpercig) – a mértékegység km/h <-> mph közötti váltása (3x nyomja meg a gombot)
❹	Sebességszabályzó
❺	LED világítás be/ki/váltó gomb – LED világítás be/ki (1x nyomja meg a gombot) – LED világítás váltás (2x nyomja meg a gombot)
❻	Kijelző
❼	Kormánymozgató mechanizmus rögzítő klipsz
❽	Kormánymozgató retesz
❾	LED-effektus – megvilágítás
❿	Kormánycső rögzítő klipsz
⓫	Első teleszkópos villa
⓬	Akkumulátor töltőcsatlakozó
⓭	Mechanizmus a roller összecsukásához szállításhoz
⓮	Futófelület/akkumulátor elhelyezése
⓯	LED fényhatások
⓰	Állvány
⓱	Hátsó sárvédő/lábfék
⓲	Prizma
⓳	Hátsó kerék elektromos motorral

Copyright © 2026, Fast ČR, a. s.

3. A kezelőelemek leírása

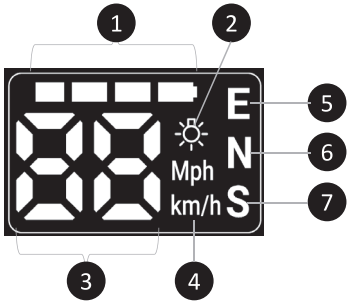

❶	Elemállapot jelző
❷	Bekapcsolt LED-hatás jelzőfénye – világítás
❸	Aktuális sebesség kijelzése
❹	Sebesség kijelzése km/h vagy mph mértékegységben
❺	**E (ECO) üzemmód, akár 6 km/h**
❻	**N (NORMAL) üzemmód, akár 12 km/h**
❼	**S (SPORT) üzemmód, akár 16 km/h**

Elektromos fék

Az elektromos fék vezérlője a kormány bal oldalán található ❷ (a fő ábrán).
A helyes megálláshoz mindig nyomja meg az elektromos féket ❷ (a fő ábrán), és egyidejűleg használja a mechanikus lábféket ⓱ (a fő ábrán). Az elektromos fékkel történő fékezés a fékvezérlő lefelé nyomásával történik, az elektromos motor fékező üzemmódba kapcsol.

FIGYELMEZTETÉS:
Az elektromos fék csak kiegészítő fékként szolgál fékezéskor. Az elektromos fék nem használható a SCOOTER K10 elektromos roller teljes megállítására!

Haladási üzemmódok váltása

A haladási üzemmódok váltásához tartsa egyszerre lenyomva az elektromos féket ❷ és nyomja meg 2x a be/ki gombot ❸ (a fő ábrán). A kiválasztott vezetési mód a kijelzőn a megfelelő E/N/S betűvel jelenik meg.

Copyright © 2026, Fast ČR, a. s.

LED-es megvilágítás

Az elektromos roller elöl és oldalt LED-világítással van felszerelve. A be- és kikapcsoláshoz nyomja meg az ❺-ös gombot (a fő ábrán). A LED-effektus megváltoztatásához nyomja meg kétszer az ❺-ös gombot (a fő ábrán). A bekapcsolt LED-effektust a kijelzőn a megfelelő ikon jelzi.

Sebességszabályzó

A sebességszabályozó a kormány ❹ jobb oldalán található (a fő ábrán). A vezérlő pozíciójának változtatásával változtathatja a SCOOTER K10 elektromos roller sebességét is. Vezetés közben javasoljuk, hogy a helyi viszonyoknak megfelelően folyamatosan szabályozza a sebességértéket az ujjával. Az aktuális sebesség a beállított kijelzési mértékegységtől függően jelenik meg a kijelzőn.

4. Az első indítás előtt

Az elektromos roller első indítása előtt kövesse az alábbi lépéseket:

- Szerelje össze az elektromos rollert az alábbi fejezet szerint: A SCOOTER K10 elektromos roller összeszerelése
- Állítsa be megfelelően a kormány magasságát.
- Ellenőrizze, hogy az összes csavar és anya megfelelően meg van-e húzva. Minden használat előtt ellenőrizze az összes eltávolítható alkatrész feszességét és rögzítését. Ha valamelyik csavar, hatszögletű csavar vagy anya meglazult, húzza meg őket a megfelelő szerszámmal.
- Töltse fel teljesen az akkumulátort.

5. A SCOOTER K10 elektromos roller összeszerelése

a) Miután kicsomagolta a szállítódobozból és eltávolította az összes védőanyagot, csavarja le a bilincset a kormányszárról egy 5 mm-es imbuszkulccsal (az A ábrán látható).

b) Helyezze be a kormányt az alsó bilincsbe úgy, hogy a kezelőszervek a kerékpáros felé nézzenek, és az imbuszcsavar furata egy vonalban legyen a kormányrúd furatával.

c) Fedje le a kormányt a bilincs felső felével, igazítsa egymáshoz az összes furatot, és helyezze be az imbuszcsavart. Kézzel húzza meg a csavart, amíg biztos nem lesz benne, hogy a menet rögzítve van a kormányrúdban.

d) Húzza meg erősen a csavarokat a mellékelt imbuszkulccsal.

Copyright © 2026, Fast ČR, a. s.

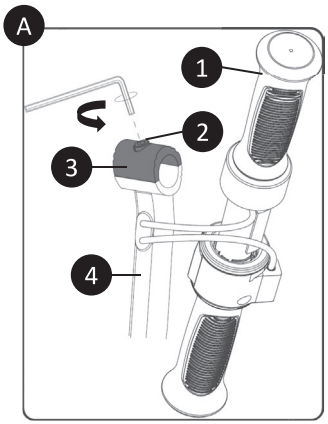

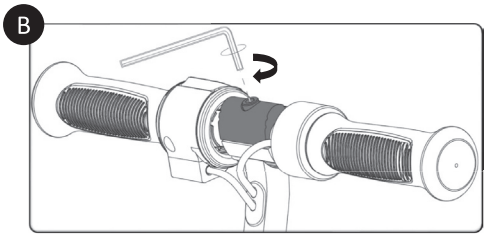

❶ – kormány, ❷ – imbuszcsavar, ❸ – bilincs, ❹ – kormányrúd

e) Csúsztassa a kormányrudat az elülső villa nyílására. A csövet ütközésig be kell nyomni. A kormány vezérlőelemei az utazó felé mutatnak.

f) **Erősen húzza meg** a két 5 mm imbuszcsavart a rögzítő foglalanál ❿ (a fő ábrán) a mellékelt imbuszkulccsal.

g) Állítsa a kormányt a megfelelő magasságba a ❼-es bilincs és a ❽-as rögzítés segítségével (a fő ábrán). A kormány magassága az utazó méretéhez állítható, hogy a lehető legjobban tudja irányítani az elektromos rollert. A kormány magasságának beállítása után győződjön meg arról, hogy a kormány szilárdan rögzítve van a ❼-es bilinccsel, így nem mozdul el.

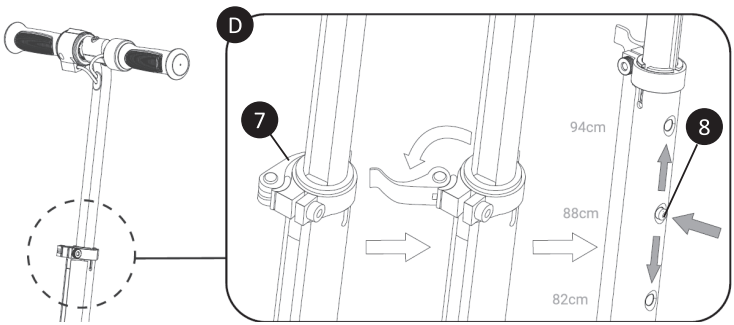

h) Ellenőrizze az összes levehető alkatrész megfelelő összeszerelését és szilárdságát.

Copyright © 2026, Fast ČR, a. s.

6. Feltöltés

A töltés a mellékelt töltőadapterrel történik. Először nyissa ki SCOOTER K10 töltőcsatlakozójának gumikupakját, és csatlakoztassa a ⓬ töltőadapter csatlakozót (a fő ábrán). Ezután dugja be a töltőadaptert a hálózati aljzatba. A töltési folyamat befejezése és a töltőadapter kihúzása után zárja le ismét a töltőcsatlakozó aljzatát a gumikupakkal. Rendszeresen ellenőrizze, hogy a védőkupak fedi-e a töltő csatlakozóját mindig, amikor a töltés nincs folyamatban.

⚠ **FIGYELMEZTETÉS:**
Töltéshez kizárólag a készülékkel együtt kapott eredeti tartozékokat használja. Ha az akkumulátor működési ideje már nagyon rövid, az akkumulátor élettartama a végéhez közeledik, javasoljuk, hogy cseréltesse ki szakszervizben. Az elektromos rollert ne töltse zárt helyeken és felügyelet nélkül.

Javaslat:
Ha hosszabb ideig nem használja a készüléket, javasoljuk, hogy az akkumulátort két-háromhavonta teljesen töltse fel. Nem javasoljuk, hogy a készüléket üres akkumulátorral tárolja, nehogy az akkumulátor visszafordíthatatlan kárt (kapacitásvesztés) szenvedjen.

Töltőadapter LED jelzőfénye:

- **zöld LED jelzés** – az elektromos roller teljesen fel van töltve (csatlakoztassa le le a töltőadaptert), a töltőadapter készen áll a csatlakoztatásra az elektromos rollerhez.
- **piros LED jelzés** – az elektromos roller töltődik (ne húzza ki a töltőadaptert).

7. Irányítás

- Minden használat előtt ellenőrizze, hogy a ⓱ mechanikus fék – hátsó sárvédő (a fő ábrán) teljesen működőképes-e. Ha a hátsó sárvédő erősen kopott, és a fék nem működik vagy kevésbé hatékony, cseréltesse ki egy hivatalos szervizközpontban.
- Helyezze az egyik lábát a roller lábtartójára ⓮ (a fő ábrán), nyomja meg a sebességvezérlőt ❹ (a fő ábrán), és a másik lábával enyhén rugaszkodjon el a talajtól.

Javaslat:
Menet előtt válassza ki a megfelelő haladási módot. Kevésbé tapasztalt felhasználók számára az „E" vezetési mód előzetes beállítását javasoljuk, legfeljebb 6 km/h sebességgel.

Copyright © 2026, Fast ČR, a. s.

- Amint elindítja a rollert, az előre beállított sebesség mindaddig megmarad, amíg el nem engedi a motorsebesség vezérlőt ❹ (a fő ábrán) vagy teljesen állóra nem fékez. Miután a roller saját erőből elindul, helyezze a másik lábát a roller állófelületére úgy, hogy az bármikor készen álljon a hátsó sárvédő megnyomására a biztonságos megállás érdekében.
- A megállás a SCOOTER K10 elektromos roller biztonságos vezetésének alapja. Nyomja meg a lábával a fátsó sárvédőt ⓱ (a fő ábrán), hogy a hátsó kerék lelassuljon vagy megálljon.

Javaslat:
A biztonságos megállás érdekében a hátsó mechanikus fék ⓱ és az elektromos fék ❷ együttes használatát javasoljuk.

- Az első kanyarodást sík felületen és lassú sebességgel próbálja elindított elektromos motor nélkül. Kanyarodáskor a súlypontját kissé áthelyezve, óvatosan dőljön a kívánt haladási irányba, és lassan fordítsa el a kormányt.
- Az utazás befejezése után várjon üresjáratban, kapcsolja ki a SCOOTER K10 elektromos rollert. Állítsa az elektromos rollert a ⓰ támaszra (a fő ábrán) vagy óvatosan döntse egy szilárd falhoz, ahol tudja, hogy nem sérül meg. Kerülje el, hogy üvegfelületekhez, ajtókhoz, tolókapukhoz és mozgó tárgyakhoz támassza. Rögzítse az elektromos rollert úgy, hogy emberek és állatok ne sérüljenek meg.

⚠ **FIGYELMEZTETÉS:**
Soha ne terhelje túl a SCOOTER K10 elektromos rollert, nehogy megsérüljenek, elferdüljenek vagy megrepedjenek egyes alkatrészei. A mechanikus sérülés a garanciális javítás keretein belül nem szervizelhető.

8. Biztonsági utasítások

- **Minden használat során viseljen sisakot és védőeszközöket, hogy esés esetén elkerülje a sérüléseket. Mindig legyen a közelben egy felügyelő felnőtt!**

Ez a SCOOTER K10 elektromos roller szórakozásra és szabadidős használatra való. Nem közlekedési eszköz. A magán- és közterületen is figyeljen mindenki biztonságára, tartsa be az alábbi utasításokat, valamint a helyi közlekedési szabályokat.

Gyalogosokkal való találkozáskor fokozottan figyeljen az útra, és győződjön meg arról, hogy a gyalogosok tisztában vannak a jelenlétével.

A nagyobb sebesség automatikusan hosszabb féktávolságot jelent. Tartsa meg a biztonságos sebességet és távolságot arra az esetre, ha váratlanul meg kell állni. Sima felületen is találkozhat olyan helyzetekkel vagy terepekkel, amelyek miatt

Copyright © 2026, Fast ČR, a. s.

elveszítheti egyensúlyát, megcsúszhatnak a kerekek, vagy más váratlan helyzetek állhatnak elő, amelyek miatt eleshet. Mindig teljes mértékben figyeljen a vezetésre.

Minden menet előtt ellenőrizze a mechanikus féket a ⓱ hátsó sárvédőn (a fő ábrán), az akkumulátor töltöttségi állapotát, az alkatrészek és a kerekek kopását. Meglazult alkatrész vagy szokatlan zaj esetén végezzen alapos vizsgálatot, és ha szükséges, vegye fel a kapcsolatot egy hivatalos szervizközponttal.
Sem a gyártó, sem a forgalmazó nem vállal felelősséget a biztonsági utasítások be nem tartásából eredő anyagi károkért, sérülésekért, balesetekért, jogi vitákért vagy konfliktusokért.

- Ne közlekedjen esőben, és kerülje a csúszós felületeket.
- Ha akadályba ütközik, állítsa meg és emelje át a rollert az akadály fölött.
- Fokozottan ügyeljen, ha szűk tereken halad át.
- Ne gyorsítson dombról lefelé haladás közben, és mindig jó előre fékezzen. Ha meredek emelkedővel találkozik (pl. meredek domb), álljon meg és tolja a rollert.
- A roller tolása közben ne indítsa el az elektromos motort.
- Mindig kerülje ki az akadályokat.
- Kerülje a nehéz poggyász szállítását az első kormányon.
- Menet közben mindig tartsa mindkét lábát a roller állófelületén, és az egyik lábát a ⓱ hátsó sárvédős féken (a fő ábrán), lenyomásra készen.
- A SCOOTER K10-et az erre kijelölt helyeken vezesse. Tartsa be az egyes régiók, parkok, városok és államok helyi előírásait, ahol a rollert használni szeretné.
- Nagy sebességnél ne kanyarodjon élesen.
- Ne haladjon át tócsákon, vízen, és ne használja a rollert esőben.
- Ne használja párban, még gyermekekkel sem.
- Mindig fogja a kormányt.
- Ne próbáljon a rollerrel lépcsőre, lépcsőről haladni vagy ugratni. Az elektromos roller kerekeinek folyamatosan érintkezniük kell a felülettel.

9. Összecsukás és szállítás

Összecsukás

Az összecsukó mechanizmus kezelése előtt ki kell kapcsolni a SCOOTER K10 elektromos rollert. Emelje fel az elektromos rollert elölről, hogy tehermentesítse az első kereket. Engedje el az összecsukó mechanizmus kart ⓭ (a fő ábrán) lefelé, ahogy az alábbi képen látható nyíl mutatja.

Fogja meg az összecsukó mechanizmus kart, és hajtsa hátra a kormányt a SCOOTER K10 elektromos roller hátulja felé. Miután elérte az összecsukott helyzetet, automatikusan rögzül.

Copyright © 2026, Fast ČR, a. s.

A szállítási helyzetből való kioldáshoz engedje el ismét a kart ugyanabba az irányba, és állítsa vissza a SCOOTER K10 elektromos roller elejét üzemi helyzetbe.

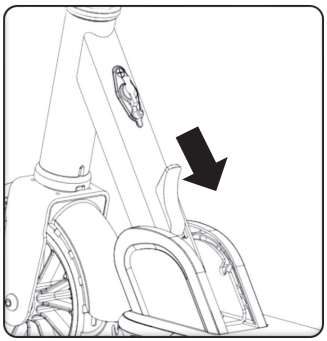

Szállítás

Húzza a teleszkópos kormányt a lehető legalacsonyabb helyzetbe (82 cm; lásd az „A SCOOTER K10 elektromos roller összeszerelése" fejezetet, /g). A SCOOTER K10 elektromos roller hordozásához fogja meg a kormányrúdjánál.

A kényelmesebb és stabilabb szállítás érdekében javasoljuk, hogy a kormányrudat tartsa hosszának körülbelül egyharmadában, az első kerékhez közelebb eső oldalon.

10. Karbantartás és összeszerelés

Az elektromos roller minden alkatrészének rendszeres karbantartása és megfelelő beállítása meghosszabbítja élettartamát. Tisztítsa meg a roller egyes részeit egy nedves ruhával, majd használjon konzerváló olajat a roller fém részein, például csavarokon, konzolokon és kormányon.
Minden használat előtt ellenőrizze az összes eltávolítható alkatrész feszességét és rögzítését. Ha valamelyik csavar vagy anya meglazult, húzza meg őket a megfelelő szerszámmal.

Minden utazás előtt el kell végezni a SCOOTER K10 elektromos roller egyes alkatrészeinek teljes szemrevételezését. A helyes beállítás érdekében forduljon szakszolgáltatóhoz (pl. kerékpárszerviz). A beállításokat és összeszerelést a gyártó vagy a forgalmazó garanciális vagy garancia utáni szervize függvényében nem lehet elvégezni.

Az elektromos roller tisztítása

- az elektromos roller tisztításához csak nedves ruhát és olyan termékeket használjon, amelyek nem károsítják az egyes anyagok szerkezetét.
- ne használjon nagynyomású tisztítóberendezéseket vagy nagy mennyiségű vizet.
- az elektromos roller tisztítása után használjon ápolószereket.

Copyright © 2026, Fast ČR, a. s.

Az összecsukó mechanizmus ütközőjének cseréje

A csomag két tartalék műanyag távtartó tokot Ⓓ tartalmaz. Ha az összecsukó mechanizmus túlzott holtjátékot mutat, a távtartó tokot ki kell cserélni.

- Hajszárítóval melegítse fel a díszmatricát Ⓑ, és óvatosan húzza le.
- Egy csillagcsavarhúzóval mindkét oldalról csavarja le az összecsukó mechanizmus műanyag fedelét Ⓐ.
- Két 5 mm-es imbuszkulccsal lazítsa meg az Ⓔ rögzítőcsavart, vegye ki, és helyezze vissza a Ⓓ műanyag távtartó tokot.
- Szerelje vissza az összes alkatrészt fordított sorrendben, és győződjön meg arról, hogy minden csavar megfelelően és biztonságosan meg van húzva.

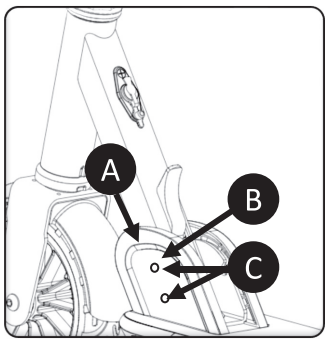

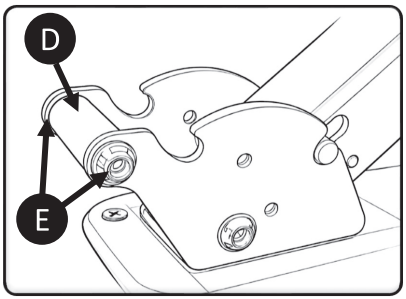

A kormánycsukló beállítása

A csukló beállításához az Ⓜ anyák megfelelő beállítását és meghúzását kell elvégezni. Először lazítsa meg a bilincscsavarokat, és vegye le a kormányrudat. Ezután lazítsa meg az ellenanyát (felső anyát) a megfelelő kulccsal. Érzéssel húzza meg a fő anyát, hogy az első villa és a kerék forgatása továbbra is könnyű legyen. Ezután tartsa meg a fő anyát a megfelelő kulccsal, és húzza meg az ellenanyát a második kulccsal, hogy ne lazuljon meg. Rögzítse a kormányrudat, és húzzon meg mindent megfelelően.

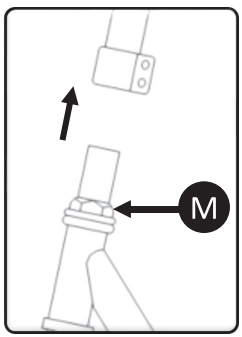

Ⓜ – 2x anya (fő anya, ellenanya)

Copyright © 2026, Fast ČR, a. s.

11. Műszaki paraméterek

Sencor Scooter K10

Főbb tulajdonságok

A fellépő felület és a kormány színes LED-világítása
Állítható kormánymagasság a fellépő felülettől 82–94 cm
Maximális sebesség akár 16 km/h
Maximálisan megtehető távolság 15 km
Alumínium szerkezet
Csúszásmentes gumi kormánymarkolat és fellépő felület
Összecsukható szerkezet

Meghajtás

A motor teljesítménye: 150 W
3 sebességfokozat (ECO, NORMAL, SPORT)
Maximális sebesség akár 16 km/h
Maximálisan megtehető távolság akár 15 km (20 kg súly esetén)

Kerekek

Első felfüggesztés
6,5"-os első kerék és 6"-os hátsó kerék motorral
Gumi kerekek
Taposófék a hátsó keréken

Biztonság

A fellépő felület színes LED-világítása
Fényvisszaverő elemek
Csúszásgátló szilikon kormánymarkolatok
Kettős fékrendszer – elektronikus és mechanikus fék (sárvédő)

Műszaki paraméterek

Maximális terhelés 50 kg
Méretek: 94–82 x 82 x 36 cm (kinyitva)
Méretek: 81 x 28 x 36 cm (összecsukva)
Utazó terület mérete: 55 x 12 cm
Súly: 6,8 kg
Üzemi hőmérséklet: -10 – 40 °C
Tárolási hőmérséklet: -20 – 45 °C
Zajszint <70 dB(A)

Copyright © 2026, Fast ČR, a. s.
Revision 06/2026

Adapter

Bemeneti feszültség: 100–240 AC 50/60 Hz
Bemeneti áram: 1 A
Kimeneti feszültség: 29,4 V
Csatlakozó: Φ 4,0 x 1,7 mm

Akkumulátor

Kapacitás: 4,5 Ah/199,9 Wh Li-ion
Névleges feszültség: 22,2 V
Töltési idő: akár 5 óra
Védelem rövidzárlat, túlfeszültség, túltöltés, túlmelegedés ellen
Akkumulátorvédelem a túlzott kisülés ellen

Töltőadapter

	Érték és pontosság	**Mértékegység**
A gyártó megnevezése vagy védjegye, az üzem azonosítószáma és címe	Shenzhen Hyleton Technology Co.,Ltd. 4/F., A3 Building, Fenghuanggang 3rd Industry Park, Xixiang Town, Bao'an, District, Shenzhen, Guangdong, 518102, China	-
A modell azonosítókódja	HLT-118C-2521000	-
Bemeneti feszültség	100–240 V	V
Bemeneti frekvencia	50 Hz/60 Hz	Hz
Kimeneti feszültség	25,2 V	V
Kimeneti áram	1,0 A	A
Kimeneti teljesítmény	25,2 W	W
Átlagos hatékonyság aktív üzemmódban	AC 110 V/60 Hz: 84,283% AC 230 V/ 50 Hz: 84,178%	
Teljesítmény alacsony megterhelés mellett (10%)	AC 110 V/60 Hz: 79,837% AC 230 V/ 50 Hz: 78,049%	
Terhelés nélküli energiafogyasztás	AC 110 V/60 Hz: 0,085 W AC 230 V/ 50 Hz: 0,159 W	

Copyright © 2026, Fast ČR, a. s.

Összetétel/információk az összetevőkről

Li-ion polimer akkumulátor	
Modell:	INR21700-4600
Műszaki adatok:	4600 mAh, 3,6 V
Súly:	67 g
Tűzoltási intézkedések és oltóanyagok:	víz, száraz homok és egyéb megfelelő tűzoltószerek
Gyártó:	Henan Great PowerEnergy Co., Ltd.
Cím:	No.189, Zhidi Avenue, Yicheng District, Zhumadian City,463000 Henan,P.R. China
Gyártási dátum:	28-05-2026
E-mail:	limaosen@greatpower.net

Összetétel/információk az összetevőkről

Veszélyes összetevők (kémiai megnevezés)	**Koncentráció (%)**	**CAS-szám**
Dietil-karbonát	28,40%	182442-95-1 szabvány szerint
Grafit	17,10%	7782-42-5 szabvány szerint
Lítium-hexafluorofoszfát	1,30%	21324-40-3 szabvány szerint
Etilén-karbonát	3,40%	96-49-1 szabvány szerint
Dietil-karbonát	4,70%	105-58-8 szabvány szerint
Dimetil-karbonát	3,80%	616-38-6 szabvány szerint
Polietilén	2%	9003-07-0
Acél	31,10%	7439-89-6 szabvány szerint
Réz	5,70%	7440-50-8 szabvány szerint
Alumínium	2,50%	7429-90-5 szabvány szerint

Akkumulátor irányelv – teszteredmény

Tesztelt tétel	**Eredmény**	**MDL (%)**	**Limit (%)**
Ólom (Pb)	ND	< 0,01 %	< 0,01 %
Kadmium (Cd)	ND	< 0,01 %	< 0,01 %
Higany (Hg)	ND	< 0,01 %	< 0,01 %

Copyright © 2026, Fast ČR, a. s.

A HASZNÁLT CSOMAGOLÓANYAGOKRA VONATKOZÓ UTASÍTÁSOK ÉS TÁJÉKOZTATÓ

A használt csomagolóanyagot adja le a helyi hulladékgyűjtő helyen.



HASZNÁLT ELEKTROMOS ÉS ELEKTRONIKUS KÉSZÜLÉKEK ÁRTALMATLANÍTÁSA

Ez a jelzés a terméken vagy a kísérő dokumentációban azt jelzi, hogy az elektromos vagy elektronikus termék nem dobható háztartási hulladék közé. A megfelelő megsemmisítéshez és újrafelhasználáshoz a terméket adja le a kijelölt gyűjtőhelyeken. Az EU országaiban, illetve más európai országokban a használt termékeket azonos új termék vásárlása esetén az eladás helyén is le lehet adni. A termék megfelelő módon történő megsemmisítésével segít megőrizni az értékes természeti erőforrásokat, és hozzájárul a nem megfelelő hulladék-megsemmisítés által okozott esetleges negatív környezeti és egészségügyi hatások megelőzéséhez. További részletekről érdeklődjön a helyi hatóságnál vagy a legközelebbi gyűjtőhelyen. Ezen hulladékfajta nem megfelelő ártalmatlanítása a nemzeti előírásokkal összhangban bírsággal sújtható.

Az Európai Unió országaiban működő vállalkozások számára
Elektromos és elektronikus berendezések megsemmisítésével kapcsolatban kérjen tájékoztatást eladójától vagy forgalmazójától.

Ártalmatlanítás az Európai Unión kívüli országokban
Ez a jelzés az Európai Unióban érvényes. Ha meg akarja semmisíteni a terméket, a megfelelő megsemmisítésre vonatkozó információkat kérje a helyi hivataloktól vagy az eladójától.

CE Ez a termék teljesíti minden rá vonatkozó EU-irányelv alapkövetelményeit.

Változtatások a szövegben, a kivitelben és a műszaki jellemzőkben előzetes figyelmeztetés nélkül történhetnek, és fenntartjuk a változtatás jogát.

Copyright © 2026, Fast ČR, a. s.

Jótállási jegy

1. A termék *gyártója és importőre*: **FAST ČR, a.s.** (U Sanitasu 1621, 25101 Říčany, Cseh Köztársaság)

2. A jótállási jegyen feltüntetett típusú és gyártási számú készülékre jogszabály alapján kötelező jótállás, vagy ennek hiányában a FAST HUNGARY Kft. (2310 Szigetszentmiklós, Sáméhegyi u. 1.) mint a termék magyarországi forgalmazója által önkéntesen biztosított jótállás vonatkozik a jelen jótállási jegyen feltüntetetettek szerint. *A kötelező, illetve az önkéntes jótállásból eredő jogokat a fogyasztási cikk tulajdonosa érvényesítheti, feltéve, hogy fogyasztónak minősül.* A fogyasztó jogszabályból eredő jogait sem a kötelező, sem az önként vállalt jótállás nem érintik.

3. Jogszabály alapján kötelező jótállás fogyasztók számára

3.1. Az egyes tartós fogyasztási cikkekre vonatkozó kötelező jótállásról szóló 151/2003. (IX.22.) Korm. rendelet értelmében a Polgári Törvénykönyv szerinti fogyasztó és vállalkozás közötti szerződés keretében eladott **új tartós fogyasztási cikkekre** kötelező jótállás vonatkozik. A tartós fogyasztási cikkek felsorolását a kötelező jótállás alá tartozó tartós fogyasztási cikkek körének meghatározásáról szóló 10/2024. (VI.28.) IM rendelet tartalmazza. A jótállási kötelezettség teljesítése azt a vállalkozást terheli, amelyet a fogyasztóval kötött szerződés a szerződés tárgyát képező szolgáltatás nyújtására kötelez.

A jótállás **időtartama**: **a)** 10.000,- Ft-ot elérő, de 250.000,- Ft-ot meg nem haladó eladási ár esetén **két év**,
b) 250.000,- Ft eladási ár felett **három év.**

3.2. A jótállási határidő a fogyasztási cikk fogyasztó részére történő átadása, vagy ha az üzembe helyezést a vállalkozás vagy annak megbízottja végzi, az üzembe helyezés napjával kezdődik. Ha a fogyasztó a fogyasztási cikket az átadástól számított hat hónapon túl helyezteti üzembe, akkor a jótállási határidő kezdő időpontja a fogyasztási cikk átadásának napja. A fogyasztási cikk kijavítása esetén a jótállás időtartama meghosszabbodik a javításra átadás napjától kezdve azzal az idővel, amely alatt a fogyasztó a fogyasztási cikket a hiba miatt rendeltetésszerűen nem használhatta.

3.3. A jótállási igény a jótállási jeggyel, vagy annak hiánya esetén a lenti 3.5. pont szerinti fizetési bizonylattal érvényesíthető. A jótállásból eredő jogok érvényesíthetőségének nem tehető feltételévé a fogyasztási cikk felbontott csomagolásának a fogyasztó általi visszaszolgáltatása.

3.4. A fogyasztó a jótállás iránti igényét választása szerint az árucikket a fogyasztónak értékesítő vállalkozás székhelyén, illetve bármely telephelyén, fióktelepén, továbbá a javítószolgálatként is működő FAST HUNGARY Kft.-nél közvetlenül is bejelentheti.

3.5. A jótállási jegy szabálytalan kiállítása vagy a jótállási jegy fogyasztó rendelkezésére bocsátásának elmaradása a jótállás érvényességét nem érinti. Jótállási jegy hiányában a fogyasztói szerződés megkötését bizonyítottnak kell tekinteni, ha a fogyasztó bemutatja a termék ellenértékének megfizetését hitelt érdemlően igazoló bizonylatot (az általános forgalmi adóról szóló törvény alapján kibocsátott számlát vagy nyugtát). Mindezek érdekében kérjük a tisztelt Vásárlókat, hogy őrizzék meg a fizetési bizonylatot is.

3.6. Hibás teljesítés, a jótállási időn belüli meghibásodás esetén a fogyasztó - választása szerint - (i) a hibás termék díjmentes kijavítását vagy kicserélését követelheti, kivéve, ha a választott igény teljesítése lehetetlen, vagy ha az a kötelezettnek másik jótállási igény teljesítésével összehasonlítva aránytalan többletköltséget eredményezne, figyelembe véve a szolgáltatott dolog hibátlan állapotban képviselt értékét, a szerződésszegés súlyát és a jótállási igény teljesítésével a fogyasztónak okozott érdeksérelmet; vagy (ii) a szerződésszegés súlyához igazodva megfelelő árleszállítást igényelhet, vagy elállhat a szerződéstől ha: a kötelezett a kijavítást vagy a kicserélést nem vállalata, vagy a termék szerződésszerűvé tételét a javítás vagy csere lehetetlen vagy aránytalan többletköltséget eredményező voltára hivatkozással megtagadta, vagy a körülményekből nyilvánvaló, hogy e kötelezettségének megfelelő észszerű határidőn belül, a fogyasztó érdekeit kímélve vagy a fogyasztónak okozott jelentős érdeksérelem nélkül nem tud eleget tenni, vagy ismételten hiba merült fel, annak ellenére, hogy a kötelezett megkísérelte a termék szerződésszerűvé tételét, vagy ha a fogyasztónak a kijavításhoz vagy kicseréléshez fűződő érdeke megszűnt, illetve ha a teljesítés hibájának súlyossága indokolttá teszi az árleszállítást vagy az elállást. A fogyasztó akkor is jogosult a jelen 3.6.(ii) alpont szerint megfelelő árleszállítást igényelni, illetve elállni a szerződéstől, ha a kötelezett bár elvégezte a kijavítást vagy a cserét, azonban ennek során részben vagy egészben nem teljesítette a kicserélt áru saját költségére történő visszavételének biztosítására vonatkozó kötelezettségét, valamint ha a hiba felismerhetővé válása előtt jellegének és céljának megfelelően üzembe helyezett áru esetén a kötelezett a hibás áru eltávolítására és a csereként szállított vagy javított áru üzembe helyezésére, vagy az eltávolítás, illetve üzembe helyezés költségeinek viselésére vonatkozó kötelezettségét nem teljesítette. Jelentéktelen hiba miatt elállásnak nincs helye. A fogyasztó elállási igénye esetén annak bizonyítására, hogy a hiba jelentéktelen, a vállalkozás köteles. A fogyasztó a választott jogáról másikra térhet át. Az áttéréssel okozott költséget köteles a jótállási igény kötelezettjének megfizetni, kivéve, ha az áttérésre a jótállásra kötelezett adott okot, vagy az áttérés egyébként indokolt volt.

3.7. A fogyasztó jogosult a vételár még fennmaradó részét – a szerződésszegés súlyához igazodva – részben vagy egészben visszatartani mindaddig, amíg a vállalkozás nem tesz eleget a teljesítés szerződésszerűségével és a hibás teljesítéssel kapcsolatos kötelezettségeinek.

3.8. Amennyiben a hiba az áru egy meghatározott részét érinti, és annak tekintetében az elállási jog gyakorlásának feltételei fennállnak, a fogyasztó csak a hibás áru tekintetében állhat el a szerződéstől; azonban a hibás áruval együtt szerzett bármely egyéb áru vonatkozásában is elállhat akkor, ha a fogyasztótól nem várható el észszerűen, hogy csak a szerződésnek megfelelő árukat tartsa meg. A fogyasztó az elállásra vonatkozó jogát az értékesítő vállalkozásnak címzett, a döntést kifejező jognyilatkozattal gyakorolhatja. Elállás esetén a fogyasztónak az értékesítő vállalkozás költségére vissza kell szolgáltatnia a vállalkozás részére az érintett árut, az értékesítő vállalkozás pedig köteles haladéktalanul visszatéríteni a fogyasztó részére az érintett áru vonatkozásában teljesített vételárat, amint az árut vagy az áru visszaküldését alátámasztó igazolást átvette. Árleszállítás esetén az árleszállítás akkor megfelelő (arányos), ha annak összege megegyezik a fogyasztónak a szerződésszerű teljesítés esetén járó, valamint a fogyasztó által ténylegesen kapott áru értékének különbözetével.

3.9. A vállalkozás a fogyasztó nála bejelentett jótállási igényéről jegyzőkönyvet köteles felvenni a fogyasztó és a vállalkozás közötti szerződés keretében eladott dolgokra vonatkozó szavatossági és jótállási igények intézésének eljárási szabályairól szóló 19/2014. (IV. 29.) NGM rendelet szerinti tartalommal. A vállalkozás, illetve a szerviz (javítószolgálat) a termék javításra vagy a jótállási igény teljesíthetőségének vizsgálata érdekében történő átvételekor a hivatkozott NGM rendelet 6. §-a szerinti elismervény átadására köteles, amelyen fel kell tüntetni az NGM rendelet 6. § (1) bekezdése szerinti adatokat. Ezek a kötelezettségek a jótállási igényről felvett jegyzőkönyvben is teljesíthetők. Ha a fogyasztó jótállási igényének megítéléshez szakvélemény beszerzése szükséges, a szakvélemény kötelező tartalmi elemeit a hivatkozott NGM rendelet 1. melléklete tartalmazza. Ha a fogyasztó kijavítás iránti jótállási igényét közvetlenül a jótállási jegyen feltüntetett javítószolgálatnál kívánja érvényesíteni, a javítószolgálat köteles a terméket értékesítő vállalkozást haladéktalanul értesíteni a jótállási igény bejelentéséről. A javítószolgálat további kötelezettségeit az NGM rendelet 7.§-a tartalmazza.

Copyright © 2026, Fast ČR, a. s.

3.10. Ha a kötelező jótállási időtartam alatt a termék első alkalommal történő javítása során megállapítást nyer, hogy a termék nem javítható, a fogyasztó eltérő rendelkezése hiányában a termék a megállapítást követő 8 napon belül kicserélésre kerül. Ha a termék cseréjére nincs lehetőség, a terméket értékesítő vállalkozás köteles a jótállási jegyen, ennek hiányában a fogyasztó által bemutatott, a termék ellenértékének megfizetését igazoló bizonylaton feltüntetett vételárat nyolc napon belül a fogyasztó részére visszatéríteni.
3.11. Ha a kötelező jótállási időtartam alatt a termék három alkalommal történő kijavítást követően ismét meghibásodik, a fogyasztó eltérő rendelkezése hiányában, a termék 8 napon belül kicserélésre kerül. Ha a termék kicserélésére nincs lehetőség, a terméket értékesítő vállalkozás köteles a jótállási jegyen, ennek hiányában a fogyasztó által bemutatott, a termék ellenértékének megfizetését igazoló bizonylaton feltüntetett vételárat nyolc napon belül a fogyasztó részére visszatéríteni.
3.12. Ha a kötelező jótállási idő alatt a termék kijavítására a kijavítási igény közlésétől számított 30. napig nem kerül sor, a fogyasztó eltérő rendelkezése hiányában a terméket a 30 napos határidő eredménytelen elteltét követő nyolc napon belül cserélni kell. Ha a termék cseréjére nincs lehetőség, a terméket értékesítő vállalkozás köteles jótállási jegyen, ennek hiányában a fogyasztó által bemutatott, a termék ellenértékének megfizetését igazoló bizonylaton feltüntetett vételárat a 30 napos kijavítási határidő eredménytelen elteltét követő nyolc napon belül a fogyasztó részére visszatéríteni.
3.13. A fenti 3.10.-3.12. pont előírásai elektromos kerékpárra, elektromos rollerre, quadra, motorkerékpárra, segédmotoros kerékpárra, személygépkocsira, lakóautóra, lakókocsira, utánfutós lakókocsira, utánfutóra, valamint motoros vízi járműre nem vonatkoznak.
3.14. Kijavítás esetén a fogyasztási cikkbe csak új alkatrész kerülhet beépítésre.
3.15. A tartós fogyasztási cikk meghibásodása miatt a vásárlástól (üzembe helyezéstől) számított három munkanapon belül érvényesített csereigény esetén a jótállásra kötelezett nem hivatkozhat aránytalan többletköltségre, hanem köteles a tartós fogyasztási cikket kicserélni, feltéve, hogy a meghibásodás a rendeltetésszerű használatot akadályozza (és a csere nem lehetetlen).
3.16. A rögzített bekötésű, illetve a 10kg-nál súlyosabb, vagy tömegközlekedési eszközön kézi csomagként nem szállítható fogyasztási cikket – járművek kivételével - az üzemeltetés helyén kell megjavítani. Ha a javítás az üzemeltetés helyén nem végezhető el, a le- és felszerelésről, valamint az el – és visszaszállításról az értékesítő vállalkozás, vagy – a javítószolgálatnál közvetlenül érvényesített kijavítási igény esetén – a javítószolgálat gondoskodik.
3.17. A fogyasztó a hiba felfedezését követően késedelem nélkül, legkésőbb a felfedezéstől számított 2 hónapon belül köteles a hibát közölni. A közlés késedelméből eredő kárért a jogosult (fogyasztó) felelős. A bejelentés kapcsán kérjük vegye figyelembe, hogy a jótállási igény kizárólag a jótállási határidőben érvényesíthető, és a jótállási határidő elmulasztása – a fenti 3.2. pont utolsó mondatában foglalt, tartós fogyasztási cikkre vonatkozó kivétellel - jogvesztéssel jár! Ha a jótállásra kötelezett jótállási kötelezettségének megfelelő határidőben nem tesz eleget, a jótállási igény a fogyasztó erre irányuló felhívásában tűzött megfelelő határidő elteltétől számított 3 hónapon belül akkor is érvényesíthető bíróság előtt, ha a jótállási idő már eltelt. E határidő elmulasztása jogvesztéssel jár.
3.18. A jótállási kötelezettség teljesítésével kapcsolatosan felmerülő költségek a jótállás kötelezettjét terhelik.
3.19. A fogyasztónak a hibás árut a kijavítás vagy kicserélés érdekében a kötelezett rendelkezésére kell bocsátania. A kijavítást vagy kicserélést - a dolog tulajdonságaira és a jogosult által elvárható rendeltetésére figyelemmel megfelelő határidőn belül, a fogyasztó érdekeit kímélve kell elvégezni. A javítási- vagy csereigény esetén törekedni kell arra, hogy a kijavítás vagy kicserélés (a fenti 3.10., 3.11., 3.12. pontokban foglaltak sérelme nélkül) 15 napon belül megtörténjen. Ha a javítás vagy a csere időtartama a 15 napot meghaladja, akkor legkésőbb a 15. napon tájékoztatni kell a fogyasztót a kijavítás vagy a csere várható időtartamáról. A tájékoztatás a fogyasztó előzetes hozzájárulása esetén elektronikus úton, vagy a fogyasztó általi átvétel igazolására alkalmas más módon történik.
3.20. Nem tartozik jótállás alá a hiba és a jótállásra kötelezett mentesül a jótállási kötelezettség alól, ha bizonyítja, hogy a hiba oka a vállalkozás által történt teljesítést (termék fogyasztó részére történő átadását) követően keletkezett, így például ha a hibát ▪ nem rendeltetésszerű használat, használati útmutató figyelmen kívül hagyása, helytelen szállítás vagy tárolás, leejtés, rongálás, elemi kár, készüléken kívülálló ok (pl. hálózati feszültség megengedettnél nagyobb ingadozása) ▪ fogyasztó (vagy más, az értékesítő vállalkozástól független személy) által történt szakszerűtlen üzembe helyezés (feltéve, hogy a szakszerűtlen üzembe helyezés nem a használati-kezelési útmutató hibájára vagy hiányára vezethető vissza) ▪ illetéktelen átalakítás, beavatkozás, nem hivatalos szerviz által végzett szakszerűtlen javítás ▪ fogyasztó feladatát képező karbantartási munkák elmulasztása ▪ normál, természetes elhasználódásra visszavezethető (pl. elem lemerülése) vagy üzemszerű kopásnak tulajdonítható meghibásodás okozta. Ha a dolog meghibásodásában a jogosultat (fogyasztót) terhelő karbantartási kötelezettség elmulasztása is közrehatott, a jótállási kötelezettség teljesítésével felmerült költségeket közrehatása arányában a jogosult köteles viselni, ha a dolog karbantartására vonatkozó ismeretekkel rendelkezett, vagy ha a kötelezett e tekintetben tájékoztatási kötelezettségének eleget tett.
3.21. Hibás teljesítés esetén a fogyasztót – a jótállástól függetlenül - a jogszabály szerinti kellékszavatossági jogok (Ptk. 6:159. § - 6:167.§; a fogyasztó és vállalkozás közötti, az áruk adásvételére, valamint a digitális tartalom szolgáltatására és digitális szolgáltatások nyújtására irányuló szerződések részletes szabályairól szóló 373/2021. (VI.30.) Korm. rendelet) gyakorlása térítésmentesen megilleti, a fogyasztót megilletik továbbá termékszavatossági jogosultságok (Ptk. 6:168.§ - 6:170.§) is. A jótállás nem érinti továbbá a fogyasztónak a hibás teljesítésből eredő jogszabály szerinti kártérítési jogait sem (Ptk. 6:174.§).
3.22. Tájékoztatjuk, hogy a fogyasztóvédelmi törvényben meghatározott fogyasztói jogvita bíróságon kívüli rendezése érdekében Ön a vármegyei (fővárosi) kereskedelmi és iparkamarák által működtetett békéltető testület eljárását is kezdeményezheti (a békéltető testületek elérhetősége és további tájékoztatás: https://bekeltetes.hu/index.php?id=testuletek,és https://fogyasztovedelem.kormany.hu/#/bekelteto_testuletek_elerhetosegei_2).

4. Önkéntes jótállás fogyasztók számára
4.1. A FAST HUNGARY Kft. (2310 Szigetszentmiklós, Sáméhegyi u. 1.) mint a termék magyarországi forgalmazója a Polgári Törvénykönyv szerinti fogyasztó és vállalkozás közötti szerződés keretében újonnan eladott minden termékre (a termék árától függetlenül) önkéntes jótállást vállal 24 hónapig, míg az elemek kivételével a tartozékokra és alkatrészekre (pl. akkumulátor) vonatkozóan 12 hónapig. A jótállási határidő a fogyasztási cikk fogyasztó részére történő átadása, vagy ha az üzembe helyezést a vállalkozás vagy annak megbízottja végzi, az üzembe helyezés napjával kezdődik. Ha a fogyasztó a fogyasztási cikket az átadástól számított hat hónapon túl helyezteti üzembe, akkor a jótállási határidő kezdő időpontja a fogyasztási cikk átadásának napja. Az elemekre a FAST HUNGARY Kft. által önként vállalt jótállás nem terjed ki.
Az önkéntes jótállást a FAST HUNGARY Kft. mint forgalmazó a jelen jótállási jegyben foglaltak szerint biztosítja, figyelemmel a 373/2021. (VI.30.) Korm.rendelet 16.§-ának vonatkozó rendelkezéseire is.
4.2. A jótállási igény érvényesítése érdekében kérjük forduljon a FAST HUNGARY Kft.-hez a lent megadott elérhetőségeken.
4.3. Az áru jótállási időn belüli meghibásodása esetén a fogyasztó jótállási igényként - választása szerint - a hibás termék kijavítását vagy kicserélését követelheti, kivéve, ha a választott igény teljesítése lehetetlen, vagy ha az a kötelezettnek másik jótállási igény teljesítésével összehasonlítva aránytalan többletköltséget eredményezne, figyelembe véve a szolgáltatott dolog hibátlan állapotban képviselt értékét, a szerződésszegés súlyát és a jótállási igény teljesítésével a fogyasztónak okozott érdeksérelmet. A fogyasztó a választott jogáról másikra

Copyright © 2026, Fast ČR, a. s.

térhet át. Az áttéréssel okozott költséget köteles a jótállási igény kötelezettjének megfizetni, kivéve, ha az áttérésre a jótállásra kötelezett adott okot, vagy az áttérés egyébként indokolt volt.
Ha a kijavítás vagy kicserélés olyan áru eltávolítását teszi szükségessé, amelyet az áru jellegének és céljának megfelelően – a hiba felismerhetővé válása előtt – üzembe helyeztek, akkor a kijavításra vagy kicserélésre vonatkozó kötelezettség magában foglalja a nem megfelelő áru eltávolítását és a cseréként szállított vagy kijavított áru üzembe helyezését vagy az eltávolítás, illetve üzembe helyezés költségeinek viselését.
4.4. Egyebekben az önkéntes jótállásra a jótállási jegy fenti 3.3., 3.5., 3.9., 3.17., 3.18., 3.19., 3.20., 3.21., 3.22. pontjai alkalmazandók.
4.5. Az önkéntes jótállás nem érinti az új tartós fogyasztási cikkekre vonatkozó jótállás (kötelező jótállás) keretében érvényesíthető fogyasztói jogokat. Az új tartós fogyasztási cikkek felsorolását a kötelező jótállás alá tartozó tartós fogyasztási cikkek körének meghatározásáról szóló 10/2024. (VI.28.) IM rendelet tartalmazza.

Tisztelt Fogyasztó!
Köszönjük, hogy termékünket választotta. Cégünk és szervizünk elérhetősége:

FAST HUNGARY Kft. H-2310 Szigetszentmiklós, Sáméhegyi u. 1. Tel.: 06-23-330-830; Fax: 06-23-330-827,
E-mail: szerviz@fasthungary.hu

A kereskedő tölti ki

Termék megnevezése:..... Vételár: …….

Típus:..... Gyártási szám: …….

Vásárlást igazoló bizonylat száma:…….

Szerződéskötés időpontja: ……

Az átadás időpontja: 20..... .....hó.....nap. Az üzembe helyezés időpontja: 20..... .....hó.....nap

Kereskedő bélyegzője: Kereskedő aláírása: ……

Kereskedő címe: ……

Javítás esetén alkalmazandó
A kereskedő vagy szerviznél történő közvetlen bejelentés esetén a szerviz tölti ki

1. kijavítási igény
A jótállási igény bejelentésének időpontja: …….

Javításra átvétel időpontja:……

Hiba oka:……

Javítás módja:……

A termék fogyasztó részére való visszaadásának időpontja:……....

Szerviz pecsétje: Kereskedő pecsétje:

2. kijavítási igény
A jótállási igény bejelentésének időpontja: …….

Javításra átvétel időpontja:……

Hiba oka:……

Javítás módja:……

A termék fogyasztó részére való visszaadásának időpontja:……....

Szerviz pecsétje: Kereskedő pecsétje:

Copyright © 2026, Fast ČR, a. s.

3. kijavítási igény
A jótállási igény bejelentésének időpontja: ……..

Javításra átvétel időpontja:……

Hiba oka:……

Javítás módja:……

A termék fogyasztó részére való visszaadásának időpontja:……...

Szerviz pecsétje: Kereskedő pecsétje:

Kicserélés esetén alkalmazandó

A jótállási igény kicseréléssel került rendezésre.

A csere időpontja: ……

Kereskedő bélyegzője: Szerviz bélyegzője:

Kicserélés esetén alkalmazandó

A jótállási igény kicseréléssel került rendezésre.

A csere időpontja: ……

Kereskedő bélyegzője: Szerviz bélyegzője:

Tisztelt Fogyasztó!

Köszönjük, hogy termékünket választotta. Cégünk és szervizünk elérhetősége:

FAST Hungary Kft. H-2310 Szigetszentmiklós, Sáméhegyi u. 1. DC1B épület; Tel.: 06-23-330-830;

Fax: 06-23-330-827, E-mail: szerviz@fasthungary.hu

Ügyfélszolgálat telefonos elérhetősége: 06-1-5100042

2026. január

Copyright © 2026, Fast ČR, a. s.

Megjegyzés:

Copyright © 2026, Fast ČR, a. s.

Spis treści

1. Zawartość opakowania 2
2. Opis hulajnogi SCOOTER K10 2
3. Opis elementów sterowania 4
4. Przed pierwszym uruchomieniem 5
5. Montaż hulajnogi SCOOTER K10 5
6. Ładowanie 7
7. Jazda 7
8. Wskazówki bezpieczeństwa 8
9. Składanie i transport 10
10. Konserwacja i regulacja 11
11. Dane techniczne 13

Copyright © 2026, Fast ČR, a. s.

1. Zawartość opakowania

1× Hulajnoga SCOOTER K10
1× Zasilacz
1× Klucz imbusowy
2× Część zamienna mechanizmu składającego (tuleja dystansowa)
1× Instrukcja obsługi

2. Opis hulajnogi SCOOTER K10

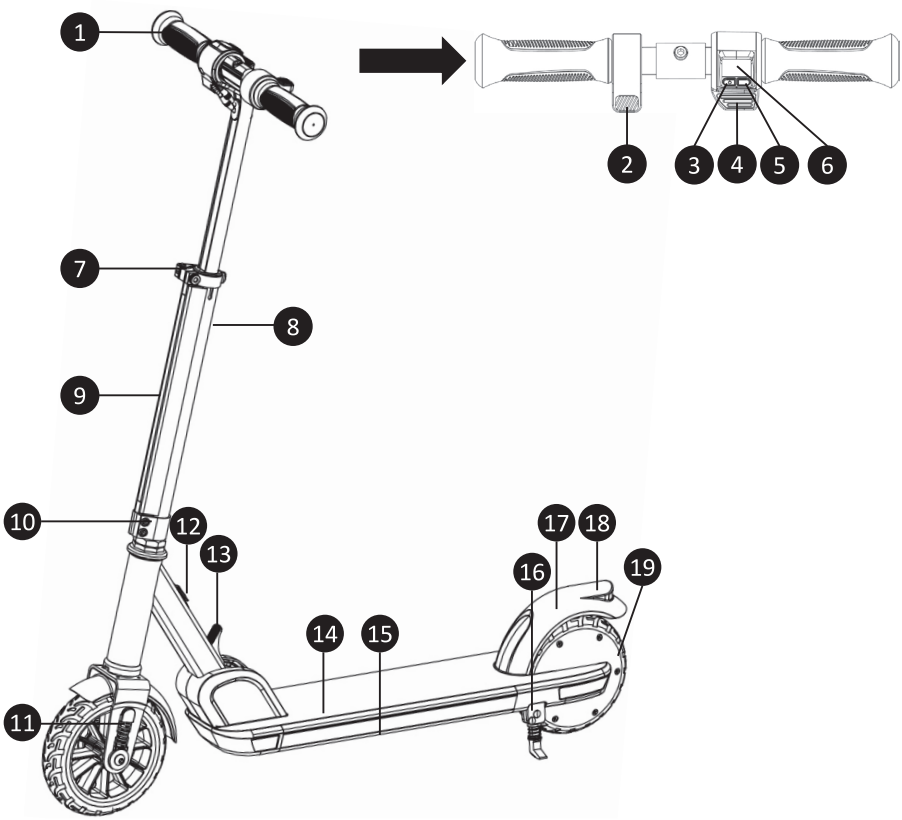

Copyright © 2026, Fast ČR, a. s.

❶	Kierownica – regulowana wysokość
❷	Hamulec elektryczny
❷+❸	Kombinacja przycisków ZMIANA TRYBU JAZDY
❸	Przycisk włączania/wyłączania/zmiany trybu jazdy – włączanie/wyłączanie hulajnogi (przytrzymaj przycisk przez 2 sekundy) – zmiana jednostek km/h <-> mph (naciśnij przycisk 3 razy)
❹	Regulator prędkości
❺	Przycisk LED oświetlenia włączanie/wyłączanie/zmiana – włączanie/wyłączanie oświetlenia LED (naciśnij przycisk 1 raz) – zmiana oświetlenia LED (naciśnij przycisk 2 razy)
❻	Wyświetlacz
❼	Zatrzask mocujący mechanizm przesuwu kierownicy
❽	Blokada przesuwu kierownicy
❾	Efekt LED – oświetlenie
❿	Zatrzask mocujący rurę kierownicy
⓫	Przedni widelec amortyzowany
⓬	Złącze do ładowania baterii
⓭	Mechanizm składania hulajnogi do stanu transportowego
⓮	Podest/miejsce na baterię
⓯	Efekt LED
⓰	Stojak
⓱	Tylny błotnik/hamulec nożny
⓲	Odblask
⓳	Tylne koło z silnikiem elektrycznym

Copyright © 2026, Fast ČR, a. s.

3. Opis elementów sterowania

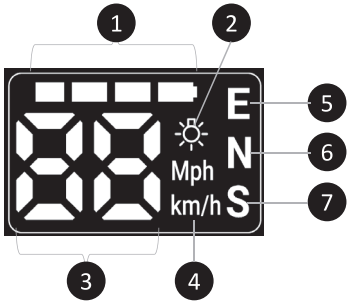

❶	Wskaźnik stanu baterii
❷	Wskaźnik włączonego efektu LED – oświetlenie
❸	Wyświetlanie aktualnej prędkości
❹	Jednostki wyświetlanej prędkości km/h lub mph
❺	**Tryb jazdy E (ECO) do 6 km/h**
❻	**Tryb jazdy N (NORMAL) do 12 km/h**
❼	**Tryb jazdy S (SPORT) do 16 km/h**

Hamulec elektryczny

Sterowanie hamulcem elektrycznym znajduje się po lewej stronie kierownicy ❷ (na rysunku głównym). Aby prawidłowo zatrzymać pojazd, naciśnij hamulec elektryczny ❷ (na rysunku głównym) i jednocześnie użyj mechanicznego hamulca nożnego ⓱ (na rysunku głównym). Hamowanie hamulcem elektrycznym odbywa się poprzez naciśnięcie dźwigni hamulca w dół, silnik elektryczny przełącza się w tryb hamowania.

> ⚠ **OSTRZEŻENIE:**
> Hamulec elektryczny służy wyłącznie jako hamulec pomocniczy podczas hamowania. Hamulca elektrycznego nie można używać do całkowitego zatrzymania hulajnogi elektrycznej SCOOTER K10!

Zmiana trybów jazdy

Aby zmienić tryb jazdy, naciśnij i przytrzymaj hamulec elektroniczny ❷, a jednocześnie naciśnij dwukrotnie przycisk włączania/wyłączania ❸ (na rysunku głównym). Wybrany tryb jazdy zostanie wyświetlony na wyświetlaczu odpowiednią literą E/N/S.

Copyright © 2026, Fast ČR, a. s.

Oświetlenie LED

Hulajnoga elektryczna jest wyposażona w oświetlenie LED z przodu i z boku. Włączanie i wyłączanie odbywa się poprzez naciśnięcie przycisku ❺ (na rysunku głównym). Aby zmienić efekt LED, dwukrotnie naciśnij przycisk ❺ (na rysunku głównym). Włączony efekt LED będzie sygnalizowany na wyświetlaczu odpowiednią ikoną.

Regulator prędkości

Regulator prędkości znajduje się po prawej stronie kierownicy ❹ (na rysunku głównym). Zmieniając położenie regulatora, zmieniasz prędkość hulajnogi elektrycznej SCOOTER K10. Podczas jazdy zalecamy płynną regulację prędkości palcem w zależności od lokalnych warunków. Aktualna prędkość zostanie wyświetlona na ekranie zgodnie z ustawionymi jednostkami pomiaru.

4. Przed pierwszym uruchomieniem

Przed pierwszym uruchomieniem hulajnogi elektrycznej wykonaj następujące czynności:

- Zmontuj hulajnogę elektryczną zgodnie z rozdziałem: Montaż hulajnogi SCOOTER K10
- Ustaw prawidłowo wysokość kierownicy.
- Sprawdź, czy wszystkie śruby i nakrętki są dokręcone.
  Przed każdą jazdą sprawdź, czy wszystkie elementy są dokręcone i przymocowane. Jeśli któraś ze śrub, imbusów lub nakrętek jest poluzowana, dokręć ją przy pomocy właściwego narzędzia.
- Naładuj baterię do pełna

5. Montaż hulajnogi SCOOTER K10

a) Po wyjęciu z opakowania transportowego i usunięciu wszystkich materiałów ochronnych odkręć obejmę z kierownicy za pomocą klucza imbusowego 5 mm (jak pokazano na rysunku A).

b) Umieść kierownicę w dolnej obejmy tak, aby elementy sterujące były skierowane w stronę rowerzysty, a otwór na śrubę imbusową pokrywał się z otworem w rurze kierownicy.

c) Przykryj kierownicę górną połową obejmy, dopasuj wszystkie otwory i włóż śrubę imbusową. Wkręć śrubę ręcznie, aż będziesz pewien, że gwint śruby jest zamocowany w rurze kierownicy.

d) Dokręć mocno śrubę za pomocą dołączonego klucza imbusowego.

Copyright © 2026, Fast ČR, a. s.

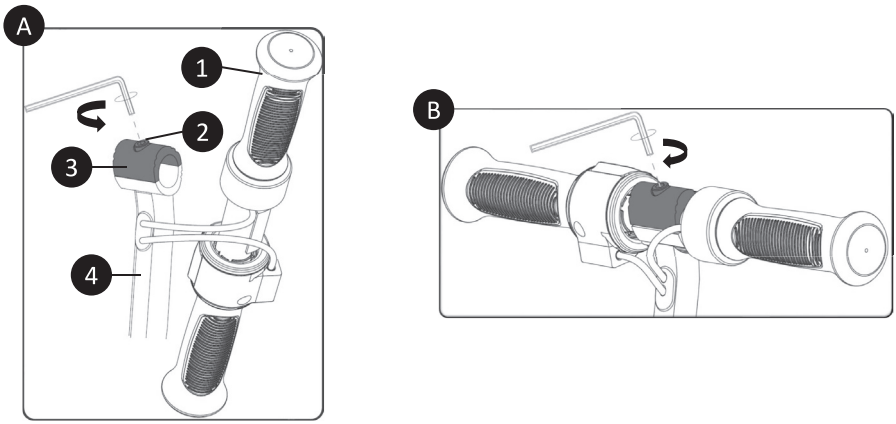

❶ – kierownica, ❷ – śruba imbusowa, ❸ – obejma, ❹ – rura kierownicy

e) Nasuń rurę kierownicy na końcówkę przedniego widelca. Rura musi być całkowicie wsunięta. Elementy sterujące kierownicą będą skierowane w stronę kierującego.

f) **Dokręć mocno** dwie śruby imbusowe 5 mm obejmy mocującej ❿ (na rysunku głównym) za pomocą dołączonego klucza imbusowego.

g) Ustaw odpowiednią wysokość kierownicy za pomocą obejmy ❼ i blokady ❽ (na rysunku głównym). Wysokość kierownicy dostosowana jest do wzrostu kierującego tak, aby mógł on, jak najlepiej sterować hulajnogą elektryczną. Po ustawieniu wysokości kierownicy upewnij się, że jest ona mocno zamocowana za pomocą obejmy ❼, tak aby nie mogła się poruszać.

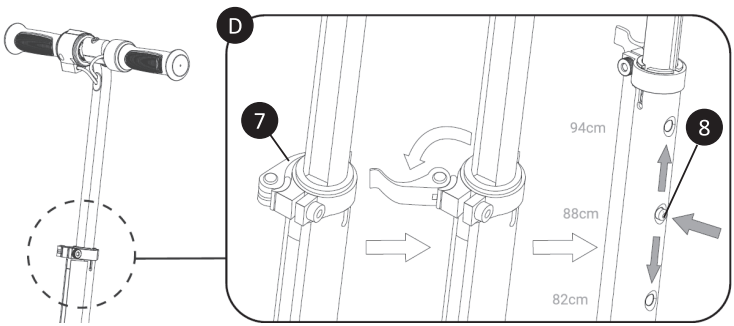

h) Sprawdź, czy wszystkie części rozbieralne są prawidłowo zmontowane i dobrze zamocowane.

Copyright © 2026, Fast ČR, a. s.

6. Ładowanie

Ładowanie przebiega przy pomocy załączonego zasilacza. Najpierw zdejmij gumową osłonę złącza ładowania w SCOOTER K10 i podłącz zasilacz do złącza ładowania ⓬ (na rysunku głównym). Następnie podłącz zasilacz do gniazdka elektrycznego. Po zakończeniu ładowania i odłączeniu zasilacza ponownie zakryj gumową osłoną złącza ładowania. Regularnie kontroluj, czy osłona zakrywa złącze ładowania, kiedy nie przebiega ładowanie.

⚠ **OSTRZEŻENIE:**
Podczas ładowania korzystaj wyłącznie z oryginalnych akcesoriów dostarczonych wraz z urządzeniem. Jeśli czas działania baterii jest bardzo krótki, bateria się zużyła i zaleca się jej wymianę w autoryzowanym serwisie. Nie należy ładować hulajnogi elektrycznej w zamkniętych pomieszczeniach i bez nadzoru.

Zalecenia:
Jeśli urządzenie nie jest używane przez dłuższy czas, zalecamy ładowanie baterii do pełna raz na dwa do trzech miesięcy. Nie zaleca się przechowywania urządzenia z rozładowaną baterią, może to spowodować nieodwracalne uszkodzenie baterii (utrata pojemności).

Wskaźnik LED zasilacza:

- **zielona dioda LED** – hulajnoga elektryczna jest w pełni naładowana (odłącz zasilacz), zasilacz jest gotowy do podłączenia do hulajnogi elektrycznej.
- **czerwona dioda LED** – trwa proces ładowania hulajnogi elektrycznej (nie odłączaj zasilacza).

7. Jazda

- Przed każdą jazdą sprawdź, czy hamulec mechaniczny działa prawidłowo – tylny błotnik ⓱ (na rysunku głównym). Jeśli tylny błotnik jest mocno zużyty, a hamulec nie działa lub działa słabiej, należy zlecić wymianę tylnego błotnika w autoryzowanym serwisie.
- Postaw jedną nogę na podeście hulajnogi ⓮ (na rysunku głównym), naciśnij regulator prędkości ❹ (na rysunku głównym) i lekko odepchnij się drugą nogą od ziemi.

Zalecenia:
Przed rozpoczęciem jazdy wybierz tryb jazdy. Mniej doświadczonym użytkownikom zalecamy ustawienie trybu jazdy „E" z prędkością do 6 km/h.

Copyright © 2026, Fast ČR, a. s.

- Po uruchomieniu hulajnogi, ustawiona prędkość będzie utrzymywana do momentu zwolnienia regulatora prędkości silnika ❹ (na rysunku głównym) lub całkowitego zatrzymania się. Gdy hulajnoga ruszy z miejsca dzięki Twojej sile, połóż drugą stopę na podłodze hulajnogi tak, aby w każdej chwili móc nacisnąć tylny błotnik i bezpiecznie się zatrzymać.
- Hamowanie to podstawa bezpiecznej jazdy na hulajnodze SCOOTER K10. Naciśnij stopą tylny błotnik ⓱ (na rysunku głównym), aby tylne koło zwolniło lub się zatrzymało.

Zalecenia:
Aby zapewnić bezpieczne hamowanie, zalecamy stosowanie tylnego hamulca mechanicznego ⓱ wraz z hamulcem elektrycznym ❷.

- Pierwsze skręty wykonuj na równej powierzchni i przy niskiej prędkości, bez włączonego silnika elektrycznego. Aby skręcić, delikatnie przesuń środek ciężkości, przechylając się delikatnie w żądanym kierunku jazdy i powoli obracając kierownicę.
- Po zakończeniu jazdy poczekaj chwilę, a następnie wyłącz hulajnogę elektryczną SCOOTER K10. Postaw hulajnogę elektryczną na stojaku ⓰ (na rysunku głównym) lub ostrożnie oprzyj o stabilną ścianę, w miejscu, gdzie nie dojdzie do jej uszkodzenia.Unikaj opierania się o szklane powierzchnie, drzwi, bramy przesuwne i ruchome przedmioty. Zabezpiecz hulajnogę elektryczną, aby zapobiec obrażeniom osób i zwierząt.

⚠ **OSTRZEŻENIE:**
Nigdy nie przeciążaj hulajnogi Scooter K10, aby uniknąć uszkodzenia, zgięcia lub złamania poszczególnych części. Uszkodzenia mechaniczne nie mogą być reklamowane w ramach naprawy gwarancyjnej.

8. Wskazówki bezpieczeństwa

- **Podczas każdej jazdy używaj kasku i ochraniaczy, aby zapobiec obrażeniom w razie upadku. Zapewnij w pobliżu nadzór osoby dorosłej!**

Niniejsza hulajnoga elektryczna SCOOTER K10 jest przeznaczona do zabawy i rekreacji. Nie jest to środek transportu. W przestrzeni prywatnej i publicznej dbaj o bezpieczeństwo innych osób, kieruj się poniższymi instrukcjami oraz lokalnymi przepisami ruchu drogowego.

W pobliżu pieszych zachowaj szczególną ostrożność podczas jazdy i upewnij się, że piesi są świadomi Twojej obecności.

Większa prędkość ruchu automatycznie oznacza dłuższą drogę hamowania.

Copyright © 2026, Fast ČR, a. s.

Zachowaj bezpieczną prędkość na wypadek nieoczekiwanej potrzeby zatrzymania i zachowaj bezpieczną odległość od innych. Również na równej powierzchni możesz napotkać sytuację lub teren, w związku z którymi stracisz równowagę, dojdzie do poślizgu kół lub innej nieoczekiwanej sytuacji, która może spowodować upadek. Zawsze koncentruj całą uwagę na prowadzeniu hulajnogi.

Przed każdą jazdą sprawdź hamulec mechaniczny – tylny błotnik ⓱ (na rysunku głównym), poziom naładowania baterii, zużycie części i kół. W przypadku poluzowania niektórych elementów lub pojawienia się nietypowych odgłosów przeprowadź dokładną kontrolę i w razie potrzeby skontaktuj się z autoryzowanym serwisem. Producent ani dystrybutor nie ponoszą odpowiedzialności za żadne straty finansowe, obrażenia, wypadki, spory prawne lub konflikty wynikające z nieprzestrzegania instrukcji bezpieczeństwa.

- Nie jeźdź podczas deszczu i unikaj śliskich powierzchni.
- Jeśli napotkasz przeszkodę na drodze, zatrzymaj się i przenieś hulajnogę nad przeszkodą.
- Zachowaj szczególną ostrożność, przejeżdżając przez obniżone miejsca.
- Nie przyspieszaj podczas jazdy z góry i zawsze hamuj z wystarczającym wyprzedzeniem. Jeśli natrafisz na strome zejście (np. strome wzniesienie), zatrzymaj się i prowadź hulajnogę.
- Podczas pchania hulajnogi nie uruchamiaj silnika elektrycznego.
- Zawsze unikaj przeszkód.
- Unikaj przewożenia ciężkich bagaży na przedniej kierownicy.
- Podczas jazdy zawsze trzymaj obie stopy na podeście hulajnogi, a jedną z nich trzymaj w gotowości do naciśnięcia hamulca – tylnego błotnika ⓱ (na rysunku głównym).
- Hulajnogę SCOOTER K10 używaj w miejscach, które są przeznaczone do jazdy. Stosuj lokalne przepisy poszczególnych regionów, miast i państw, w których chcesz używać hulajnogi.
- Nie zakręcaj ostro przy dużych prędkościach.
- Nie przejeżdżaj przez kałuże, wodę i nie jeździj w deszczu.
- Nie jeźdź we dwoje, nawet jeśli są to dzieci.
- Zawsze trzymaj kierownicę.
- Nie próbuj wjeżdżać na schody, jeździć po schodach lub skakać za pomocą hulajnogi elektrycznej. Koła hulajnogi elektrycznej muszą mieć cały czas kontakt z powierzchnią jezdną.

Copyright © 2026, Fast ČR, a. s.

9. Składanie i transport

Składanie

Przed manipulacją z mechanizmem składania hulajnoga elektryczna SCOOTER K10 musi być wyłączona. Podnieś hulajnogę elektryczną z przodu, aby odciążyć przednie koło. Zwolnij dźwignię mechanizmu składania ⓭ (na rysunku głównym) w dół, jak pokazano strzałką na poniższym rysunku.

Przytrzymaj dźwignię mechanizmu składania i odchyl kierownicę do tyłu, w kierunku tylnej części hulajnogi elektrycznej SCOOTER K10. Po osiągnięciu pozycji złożonej następuje automatyczna blokada.

Aby zwolnić pozycję transportową, ponownie zwolnij dźwignię w tym samym kierunku i przywróć przednią część hulajnogi elektrycznej SCOOTER K10 do pozycji roboczej.

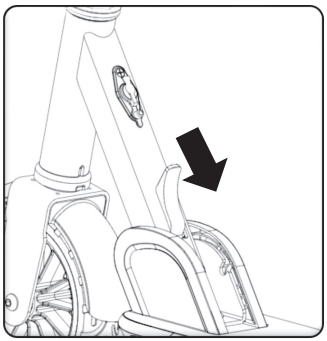

Transport

Opuść kierownicę teleskopową do najniższej możliwej pozycji (82 cm; patrz rozdział „Montaż hulajnogi SCOOTER K10", /g). Aby przenieść hulajnogę elektryczną SCOOTER K10, chwyć ją za rurę kierownicy.

Aby transport był wygodniejszy i stabilniejszy, zalecamy trzymanie rury kierownicy mniej więcej w jednej trzeciej jej długości, po stronie bliższej przedniego koła.

Copyright © 2026, Fast ČR, a. s.

10. Konserwacja i regulacja

Regularna konserwacja i prawidłowa regulacja wszystkich elementów hulajnogi elektrycznej przedłuża jej żywotność. Wyczyść poszczególne części hulajnogi wilgotną szmatką, a następnie użyj oleju konserwującego na metalowe części hulajnogi, takie jak śruby, obejmy i kierownica.
Przed każdą jazdą sprawdź, czy wszystkie elementy są dokręcone i przymocowane. Jeśli któraś ze śrub lub nakrętek jest poluzowana, dokręć ją przy pomocy właściwego narzędzia. Przed każdą jazdą przeprowadź pełną kontrolę wizualną poszczególnych części hulajnogi elektrycznej SCOOTER K10. W celu właściwej regulacji należy skontaktować się z wyspecjalizowaną firmą (np. serwisem rowerowym). Regulacja i montaż nie mogą być wykonywane w ramach serwisu gwarancyjnego lub pozagwarancyjnego producenta lub dystrybutora.

Czyszczenie hulajnogi elektrycznej

- do czyszczenia hulajnogi elektrycznej używaj wyłącznie wilgotnej szmatki oraz środków, które nie uszkadzają struktury poszczególnych materiałów.
- nie używaj myjek wysokociśnieniowych ani dużych ilości wody.
- po wyczyszczeniu hulajnogi elektrycznej użyj środków konserwujących.

Wymiana ogranicznika mechanizmu składania

W zestawie znajdują się dwie zapasowe plastikowe tuleje dystansowe **D**. Jeśli mechanizm składania zacznie wykazywać nadmierny luz, wymień tuleję dystansową.

- Za pomocą suszarki do włosów podgrzej naklejkę dekoracyjną **B** i ostrożnie ją odklej.
- Odkręć plastikowe osłony **A** mechanizmu składania po obu stronach za pomocą śrubokręta krzyżakowego.
- Za pomocą dwóch kluczy imbusowych 5 mm poluzuj śrubę mocującą **E**, wyjmij ją i wymień plastikową tuleję dystansową **D**.
- W odwrotnej kolejności zamontuj wszystkie części z powrotem w pierwotnym położeniu i upewnij się, że wszystkie śruby są prawidłowo i bezpiecznie dokręcone.

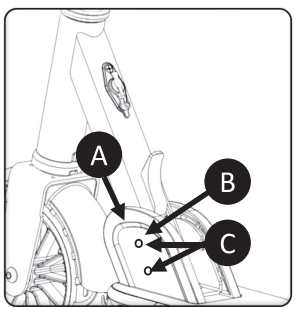

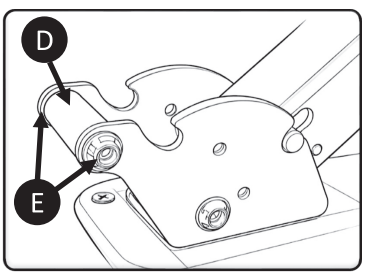

Copyright © 2026, Fast ČR, a. s.

Regulacja przegubu kierownicy

Regulację przegubu wykonuje się poprzez prawidłowe ustawienie i dokręcenie nakrętek Ⓜ. Najpierw poluzuj śruby tulei i wyjmij rurę kierownicy. Następnie poluzuj przeciwnakrętkę (górną nakrętkę) odpowiednim kluczem. Z wyczuciem dokręć główną nakrętkę tak, aby przedni widelec nadal pracował przy delikatnym obracaniu się koła. Następnie przytrzymaj nakrętkę główną odpowiednim kluczem i dokręć przeciwnakrętkę drugim kluczem, aby zapobiec poluzowaniu. Zamocuj drążek kierownicy i dokręć wszystko odpowiednio.

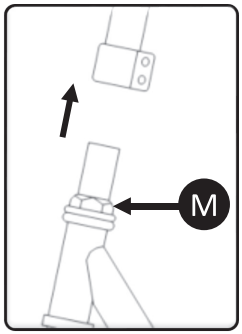

Ⓜ – 2× nakrętka (główna, przeciwnakrętka)

Copyright © 2026, Fast ČR, a. s.

11. Dane techniczne

Sencor Scooter K10

Najważniejsze cechy

Kolorowe oświetlenie LED podestu i kierownicy
Regulowana wysokość kierownicy od podestu 82–94 cm
Prędkość maksymalna 16 km/h
Zasięg do 15 km
Aluminiowa konstrukcja
Gumowe, antypoślizgowe uchwyty kierownicy i podest
Składana konstrukcja

Napęd

Moc silnika 150 W
3 poziomy prędkości (ECO, NORMAL, SPORT)
Prędkość maksymalna 16 km/h
Zasięg do 15 km (przy 20 kg)

Koła

Przednie zawieszenie
6,5" przednie koło i 6" tylne koło z silnikiem
Opony gumowe
Hamulec nożny na tylnym kole

Bezpieczeństwo

Kolorowe oświetlenie LED podestu
Elementy odblaskowe
Antypoślizgowe silikonowe nakładki na kierownicę
Podwójny układ hamulcowy – hamulec elektroniczny i mechaniczny (błotnik)

Dane techniczne

Maksymalne obciążenie 50 Kg
Wymiary: 94–82 × 82 × 36 cm (rozłożona)
Wymiary: 81 × 28 × 36 cm (złożona)
Wymiary podestu: 55 × 12 cm
Masa: 6,8 kg
Temperatura użytkowania: od –10 do 40°C
Temperatura w miejscu przechowywania: od –20 do 45°C
Poziom hałasu <70 dB(A)

Copyright © 2026, Fast ČR, a. s.

Zasilacz

Napięcie wejściowe: 100–240 AC 50/60 Hz
Prąd wejściowy: 1 A
Napięcie wyjściowe: 29,4 V
Złącze: Φ 4,0 × 1,7 mm

Bateria

Pojemność: 4,5 Ah/199,9 Wh Li-ion
Napięcie nominalne: 22,2 V
Czas ładowania: do 5 godzin
Ochrana przed: spięciem, przepięciem, przebiciem, przegrzaniem
Ochrona baterii przed nadmiernym rozładowaniem

Zasilacz

	Wartość i dokładność	**Jednostka**
Nazwa lub znak towarowy producenta, numer identyfikacyjny firmy i adres	Shenzhen Hyleton Technology Co., Ltd. 4/F., A3 Building, Fenghuanggang 3rd Industry Park, Xixiang Town, Bao'an, District, Shenzhen, Guangdong, 518102, Chiny	-
Kod identyfikacyjny modelu	HLT-118C-2521000	-
Napięcie wejściowe	100–240 V	V
Częstotliwość wejściowa	50 Hz / 60 Hz	Hz
Napięcie wyjściowe	25,2 V	V
Prąd wyjściowy	1,0 A	A
Moc wyjściowa	25,2 W	W
Średnia wydajność w trybie aktywnym	AC 110 V/60 Hz: 84,283% AC 230 V/50 Hz: 84,178%	
Wydajność przy niskim obciążeniu (10%)	AC 110 V/60 Hz: 79,837% AC 230 V/ 50 Hz: 78,049%	
Pobór mocy bez obciążenia	AC 110 V / 60 Hz: 0,085 W AC 230 V/ 50 Hz: 0,159 W	

Copyright © 2026, Fast ČR, a. s.

Skład / informacje o składnikach

Polimerowa bateria litowo-jonowa	
Model:	INR21700-4600
Dane techniczne:	4600 mAh, 3,6 V
Masa:	67 g
Sposoby gaszenia i środki gaśnicze:	woda, suchy piasek i inne odpowiednie środki do gaszenia pożaru
Producent:	Henan Great Power Energy Co., Ltd.
Adres:	No.189, Zhidi Avenue, Yicheng District, Zhumadian City, 463000 Henan, P.R. China
Data produkcji:	28-05-2026
E-mail:	limaosen@greatpower.net

Skład / informacje o składnikach

Niebezpieczne składniki (nazwa chemiczna)	**Stężenie (%)**	**Numer CAS**
Węglan dietylu	28,40%	182442-95-1
Grafit	17,10%	7782-42-5
Heksafluorofosforan litu	1,30%	21324-40-3
Węglan etylenu	3,40%	96-49-1
Węglan dietylu	4,70%	105-58-8
Węglan dimetylu	3,80%	616-38-6
Polietylen	2%	9003-07-0
Stal	31,10%	7439-89-6
Miedź	5,70%	7440-50-8
Aluminium	2,50%	7429-90-5

Dyrektywa w sprawie baterii – wynik testu

Pozycja testowa	**Wynik**	**MDL (%)**	**Limit (%)**
Ołów (Pb)	ND	< 0,01%	< 0,01%
Kadm (Cd)	ND	< 0,01%	< 0,01%
Rtęć (Hg)	ND	< 0,01%	< 0,01%

Copyright © 2026, Fast ČR, a. s.

WSKAZÓWKI I INFORMACJE DOTYCZĄCE POSTĘPOWANIA ZE ZUŻYTYMI OPAKOWANIAMI

Zużyty materiał opakowaniowy należy przekazać na miejsce wyznaczone w gminie do wyrzucania odpadu.



UTYLIZACJA ZUŻYTYCH URZĄDZEŃ ELEKTRYCZNYCH I ELEKTRONICZNYCH

Ten symbol umieszczony na produkcie lub w jego dokumentacji przewodniej oznacza, że zużyte urządzenia elektryczne i elektroniczne nie mogą być wyrzucane wraz ze zwykłym odpadem domowym. W celu zapewnienia należytej utylizacji, odzysku i recyklingu tych wyrobów należy przekazać je do wyznaczonych składnic odpadów. Alternatywnie, w niektórych krajach UE lub innych krajach europejskich można zwrócić produkty do lokalnego sprzedawcy detalicznego przy zakupie równoważnego nowego produktu. Dzięki prawidłowej likwidacji tego produktu przyczyniasz się do zachowania cennych źródeł naturalnych i pomagasz zapobiegać jego negatywnemu wpływowi na środowisko naturalne i zdrowie ludzkie, co mogłoby być wynikiem nieprawidłowej likwidacji odpadów. Szczegółowych informacji udziela lokalny urząd lub najbliższy punkt skupu odpadów. Za nieprawidłową utylizację tego rodzaju odpadów mogą być nakładane kary zgodne z lokalnymi przepisami.

Dotyczy podmiotów gospodarczych z krajów Unii Europejskiej
Jeśli chcesz zutylizować sprzęt elektryczny i elektroniczny, poproś o niezbędne informacje swojego sprzedawcę lub dostawcę.

Utylizacja w krajach spoza Unii Europejskiej
Ten symbol obowiązuje w Unii Europejskiej. Jeśli chcesz zutylizować ten wyrób, uzyskaj potrzebne informacje dotyczące prawidłowego sposobu utylizacji od lokalnych urzędów lub od sprzedawcy.

CE Produkt spełnia wszystkie podstawowe wymagania dyrektyw UE, które mają do niego zastosowanie.

Do zmian tekstu, designu i danych technicznych może dojść bez wcześniejszego uprzedzenia i zastrzegamy sobie prawo do wprowadzenia zmian.

Copyright © 2026, Fast ČR, a. s.

SENCOR®

PL Warunki gwarancji

Karta gwarancyjna nie jest częścią pakietu urządzenia.

Produkt objęty jest 24 – miesięczną gwarancją, począwszy od daty zakupu przez klienta. Gwarancja jest ograniczona tylko do przedstawionych dalej warunków. Gwarancja obejmuje tylko produkty zakupione w Polsce i jest ważna tylko na terytorium Rzeczpospolitej Polskiej. Gwarancja obejmuje tylko produkty funkcjonujące w warunkach gospodarstwa domowego (nie dotyczy produktów oznaczonych jako „Professional"). Zgłoszenia gwarancyjnego można dokonać w autoryzowanej sieci serwisowej lub w sklepie, gdzie produkt został nabyty. Użytkownik jest zobowiązany zgłosić usterkę niezwłocznie po jej wykryciu, a najpóźniej w ostatnim dniu obowiązywania okresu gwarancyjnego. Użytkownik jest zobowiązany do przedstawienia i udokumentowania usterki. Tylko kompletne i czyste produkty (zgodnie ze standardami higienicznymi) będą przyjmowane do naprawy. Usterki będą usuwane przez autoryzowany punkt serwisowy w możliwie krótkim terminie, nieprzekraczającym 14 dni roboczych. Okres gwarancji przedłuża się o czas pobytu sprzętu w serwisie. Klient może ubiegać się o wymianę sprzętu na wolny od wad, jeżeli punkt serwisowy stwierdzi na piśmie, że usunięcie wady jest niemożliwe. Aby produkt mógł być przyjęty przez serwis, użytkownik jest zobowiązany dostarczyć oryginały: dowodu zakupu (paragon lub faktura), podbitej i wypełnionej karty gwarancyjnej, certyfikatu instalacji (niektóre produkty).

Gwarancja zostaje unieważniona, jeśli:

- usterka była widoczna w chwili zakupu;
- usterka wynika ze zwykłego użytkowania i zużycia;
- produkt został uszkodzony z powodu złej instalacji, niezastosowania się do instrukcji obsługi lub użytkowania niezgodnego z przeznaczeniem;
- produkt został uszkodzony z powodu złej konserwacji lub jej braku;
- produkt został uszkodzony z powodu zanieczyszczenia, wypadku lub okoliczności o charakterze sił wyższych (powódź, pożar, wojny, zamieszki itp.);
- produkt wykazuje złe działanie z powodu słabego sygnału, zakłóceń elektromagnetycznych itp.;
- produkt został uszkodzony mechanicznie (np. Wyłamany przycisk, upadek, itp.);
- produkt został uszkodzony z powodu użycia niewłaściwych materiałów eksploatacyjnych, nośników, akcesoriów, baterii, akumulatorków itp. lub z powodu użytkowania w złych warunkach (temperatura, wilgotność, wstrząsy itp.);
- produkt był naprawiany lub modyfikowany przez nieautoryzowany personel;
- użytkownik nie jest w stanie udowodnić zakupu (nieczytelny paragon lub faktura), dane na przedstawionych dokumentach są inne niż na urządzeniu;
- produkt nie może być zidentyfikowany ze względu na uszkodzenie numeru seryjnego lub plomby gwarancyjnej.

Sprzęt marki Sencor serwisuje **Centralny Serwis FAST Poland Sp. z o.o.** Okres gwarancji wynosi 24 miesiące dla użytkownika domowego, dla firm i instytucji ulega skróceniu do 12 miesięcy od daty zakupu. Prosimy o sprawdzenie szczegółów procedury reklamacyjnej na stronie internetowej **https://www.sencor.pl/serwis** lub kontakt telefoniczny.

Adres producenta:
FAST ČR, a.s., U Sanitasu 1621, Říčany CZ-251 01
info@sencor.com

Distributor:
FAST POLAND SP. Z O.O., Kwietniowa 36, 05-090 Wypędy, Poland, tel: +48 22 102 16 90,
e-mail: biuro@fastpoland.pl, www.fastpoland.pl

Autoryzowany serwis:
FAST POLAND SP. Z O.O., Kwietniowa 36, 05-090 Wypędy, Poland, tel: +48 22 102 16 90,
e-mail: serwis@fastpoland.pl, www.fastpoland.pl

Językiem oryginalnej wersji instrukcji jest język czeski, pozostałe wersje językowe są tłumaczone.

Copyright © 2026, Fast ČR, a. s.
Revision 06/2026

FAST ČR, a. s., U Sanitasu 1621, Říčany CZ-251 01