NAVEE

ST5 series

Elektrická koloběžka

Uživatelská příručka

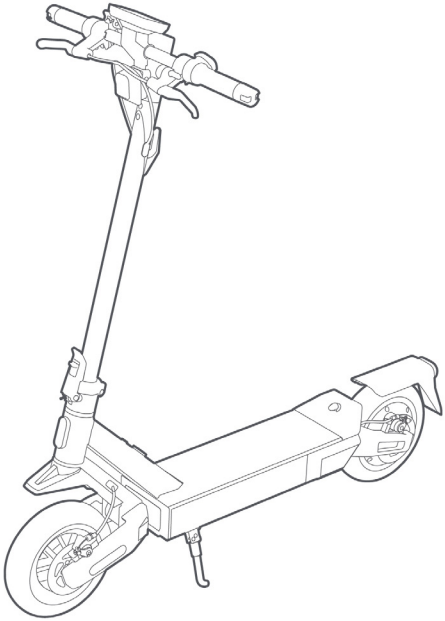

www.navee.cz

V2

1. Bezpečnostní pokyny

DŮLEŽITÉ! Před použitím výrobku si prosím pečlivě přečtěte tyto pokyny a uschovejte je pro budoucí potřebu. Podrobný elektronický návod najdete na stránkách www.naveetech.com

- Tento koloběžka není určena k používání osobami (včetně dětí) se sníženými fyzickými, smyslovými nebo mentálními schopnostmi, případně s nedostatečnými zkušenostmi a znalostmi, pokud nejsou pod dohledem osoby odpovědné za jejich bezpečnost nebo když jim tato osoba neposkytla dostatečné pokyny k používání koloběžky. Děti by měly být pod dohledem, aby se zajistilo, že si s touto koloběžkou nebudou hrát.
- Tuto koloběžku mohou používat děti ve věku od 8 let a osoby se sníženými fyzickými, smyslovými nebo mentálními schopnostmi nebo s nedostatečnými zkušenostmi a znalostmi pouze když jsou pod pečlivým dohledem nebo byli důkladně poučeni o bezpečném používání koloběžky a když prokazatelně rozumí souvisejícím rizikům. Děti si s touto koloběžkou nesmí hrát. Ani čištění a údržbu nesmí provádět děti bez dohledu.
- Koloběžka smí být používána pouze s napájecím zdrojem dodaným spolu s koloběžkou.
- Před jízdou si prosím vždy nasaďte přilbu, chrániče rukou/zápěstí, chrániče kolen, loktů a další vhodné ochranné pomůcky.
- Na koloběžce smí jet vždy pouze jedna osoba, která musí mít vždy obuté boty. Nepoužívejte koloběžku k jiným účelům, než k jakým je určena. Určena je výhradně k osobní přepravě a nikoli k akrobatickým nebo kaskadérským kouskům.
- Tato koloběžka je doporučena pro jezdce ve věku od 16 do 50 let. Mezi osoby, pro které není jízda na této koloběžce vhodná, patří: (1) osoby pod vlivem alkoholu nebo drog, (2) osoby, které nejsou schopny vykonávat namáhavou fyzickou aktivitu z důvodu nemoci nebo zdravotního stavu, (3) osoby se špatnou rovnováhou nebo zhoršenými motorickými schopnostmi. (4) osoby, jejichž hmotnost překračuje limit stanovený pro tento výrobek, (5) těhotné ženy, (6) osoby se zrakovým nebo sluchovým postižením. Při jízdě dodržujte místní zákony a předpisy a nejezděte tam, kde to místní zákony zakazují.
- Při jízdě na této koloběžce dodržujte místní zákony a předpisy. Nejezděte tam, kde to místní zákony zakazují.
- V zemích nebo regionech, kde v současné době neexistují žádné zákony ani předpisy týkající se elektrických koloběžek, musíte při jejím používání přísně dodržovat bezpečnostní pokyny uvedené v tomto návodu. V opačném případě může dojít k ohrožení bezpečnosti, a to i dětí. Společnost SPACEWALKER PTE. LTD. nenese žádnou přímou ani společnou odpovědnost za jakékoli zranění osob, škody na majetku, nehody, právní spory ani žádné jiné nepříznivé důsledky vyplývající z nesprávného použití nebo použití v rozporu s pokyny uvedenými v tomto návodu.
- Nejezděte v jízdních pruzích ani v obytných zónách, kde je povolen pohyb vozidel i chodců. Při průjezdu místem, kde mají podle zákona chodci přednost v pohybu, např. na přechodu pro chodce, zastavte, sesedněte a koloběžku veďte.
- Mezi nezbytné náležitosti pro používání tohoto výrobku patří: správné seřízení řídicího systému, správné seřízení a nepoškozenost veškerého připojeného příslušenství (například skládacího mechanismu) a dobrý stav brzd i kol.
- Před každou jízdou proveďte základní kontrolu koloběžky. Když touto kontrolou zjistíte jakékoli neobvyklé stavy, např. uvolněné součásti, vybitou baterii, prázdné pneumatiky, nadměrné opotřebení pneumatik, podivné zvuky, poruchy a jiné neobvyklé jevy, na koloběžce nejezděte a vyžádejte si odbornou pomoc.
- Naučte se dobře ovládat koloběžku, tím můžete předejít vážným nehodám. Informace o jízdě a bezpečném používání najdete na webových stránkách: www.naveetech.com.
- Zajistěte si dobrý výhled a ujistěte se, že vás ostatní při jízdě vidí.
- Nejezděte za špatného počasí, při špatné viditelnosti nebo po intenzivní fyzické námaze.
- Při jízdě za horší viditelnosti zapněte světlo a snižte rychlost.

- Před opuštěním koloběžky se ujistěte, že je opěrka umístěna na rovném povrchu a že je koloběžka dostatečně stabilní, aby bezpečně stála.
- Tato elektrická koloběžka je zařízení pro volný čas. Při vjezdu do veřejného prostoru je však považována za dopravní prostředek a podléhá všem bezpečnostním předpisům, které se vztahují na všechny dopravní prostředky. Jízda podle pokynů v tomto návodu chrání jezdce i ostatní osoby v nejvyšší možné míře.
- Uživatel je povinen si ověřit případná omezení použití koloběžky podle místních předpisů. Jezděte na koloběžce pouze v oblastech povolených místními předpisy a zákony a parkujte ji rovněž v povolených oblastech. Když místní předpisy a zákony obsahují odlišná ustanovení oproti tomuto dokumentu, mají přednost místní předpisy a zákony. Dodržujte prosím pravidla bezpečnosti silničního provozu.
- Respektujte přednost chodců. Snažte se je při jízdě nevylekat, a to zejména děti. Když se blížíte k chodcům zezadu, upozorněte je včas zvonkem, koloběžku zpomalte a předjíždějte je vlevo (platí pro země, kde se jezdí vpravo); při projíždění mezi nimi jeďte nízkou rychlostí. Při projíždění mezi chodci udržujte co nejnižší rychlost nebo z koloběžky sesedněte.
- Předvídejte svůj pohyb i rychlost a dodržujte pravidla silničního provozu, pravidla chování na chodníku a buďte ohleduplní vůči nejzranitelnějším účastníkům provozu. Upozorněte na svou přítomnost, když se blížíte k chodci nebo cyklistovi. Přechody pro chodce přecházejte pěšky. Vyhýbejte se místům s hustým provozem nebo přeplněným oblastem.
- Jízda vysokou rychlostí nebo rychlostí, která není pro danou situaci vhodná či přiměřená (špatné povětrnostní podmínky, špatný stav povrchu apod.), může vést ke ztrátě stability nebo ztrátě kontroly nad koloběžkou. Dodržováním všech pokynů z tohoto návodu významně snížíte riziko jízdy. Při skládání i rozkládání koloběžky buďte opatrní, mohla by spadnout a způsobit zranění.
- Jízda po městě zahrnuje mnoho překážek, které je třeba překonat, jako jsou např. obrubníky nebo schody. Přes překážky neskákejte. Při překonáním překážek je důležité předvídat a přizpůsobit svou jízdu a rychlost chování chodců. Doporučuje se také ihned zastavit a sesednout, když překážky před koloběžkou jsou nebezpečné.
- Nepůjčujte koloběžku nikomu, kdo ji neumí ovládat. Před jejím zapůjčením jiným osobám se ujistěte, že si dotyčná osoba přečetla tento návod k použití, zhlédla instruktážní video a porozuměla základům ovládání. Připomeňte jí správné nošení ochranných pomůcek, a zajistěte tak její bezpečnost.
- Vhodné organizace pro nácvik správné jízdy si nechte doporučit od svého prodejce.
- V každém případě dbejte na bezpečnost svou i ostatních.
- Jakékoli zatížení připevněné k řídítkům ovlivní stabilitu koloběžky.
- Nedotýkejte se brzdového systému, obsahuje ostré hrany a mohlo by dojít ke zranění. Brzda se při používání rovněž může zahřát, po jízdě se jí tedy nedotýkejte.
- Hladina akustického tlaku emisí vážená podle A je nižší než 70 dB(A).
- Mechanické vibrace přenášené koloběžkou jsou nižší než 2,5 m/s^2.
- Pro lepší jízdu se doporučuje provádět pravidelnou údržbu koloběžky.
- Odstraňujte všechny ostré hrany vzniklé používáním.
- Nepoužívejte příslušenství ani žádné další součásti, které nebyly schváleny výrobcem.
- Pravidelná údržba je důležitým bezpečnostním faktorem.
- Samoupínací matice i ostatní samoupínací spojovací prvky mohou ztratit svou účinnost, a proto může být nutné je znovu utáhnout.
- Pravidelně kontrolujte utažení všech šroubovacích prvků, zejména náprav kol, skládacího mechanismu, systému řízení a brzdové hřídele.
- Koloběžka včetně sloupku řízení, řídítek, skládacího mechanismu a brzdy se nesmí upravovat ani přestavovat.
- Neprovádějte žádné úpravy, které nejsou uvedeny v návodu.

- Ujistěte se, že je koloběžka při přepravě vypnutá a pokud možno uložena v původním obalu.
- Pečlivě si před použitím přečtěte návod a předcházejte tak zraněním, úrazům elektrickým proudem a požárům způsobeným nesprávným používáním koloběžky. Návod si následně uschovejte pro budoucí potřebu.
- Koloběžku používejte v souladu s pokyny v uživatelské příručce. Uživatelé nesou plnou odpovědnost za jakékoli ztráty nebo škody vzniklé v důsledku jejího nesprávného použití.
- Během nabíjení nebo při přechodu do určitého neprovozního režimu koloběžku vypněte.
- Nenabíjejte, když je nabíjecí port nebo nabíjecí kabel mokrý. Před nabíjením si pečlivě přečtěte tento návod.
- Nenabíjejte koloběžku při okolní teplotě vyšší než 40 °C nebo nižší než 0 °C.
- Při jízdě vždy dodržujte bezpečnou vzdálenost a pamatujte, že brzdná dráha se za deštivého počasí prodlužuje.
- Tlumení nárazů u tohoto výrobku nelze nastavit.
- Koloběžka není určena k použití v nadmořských výškách nad 2000 m n. m.
- Během údržby a při výměně dílů musí být koloběžka odpojena od zdroje napájení.
- Vnější kabel nabíječky nelze vyměnit; když je poškozený, musí být nabíječka vyřazena z provozu.
- Je-li nějaký kabel poškozen, musí být z bezpečnostních důvodů vyměněn výrobcem, autorizovaným servisem nebo podobně kvalifikovanou osobou.
- Je-li napájecí kabel poškozen, musí být vyměněn výrobcem, jeho servisním zástupcem nebo podobně kvalifikovanou osobou, aby se předešlo nebezpečí úrazu.
- Tento výrobek obsahuje baterie, které mohou vyměnit pouze kvalifikovaní odborníci.
- VAROVÁNÍ: K dobíjení baterie používejte výhradně nabíječku dodanou s koloběžkou a nepoužívejte k tomu nabíječku jiného výrobku. Nabíjejte v bezpečné vzdálenosti od hořlavých materiálů a v dobře větraném prostoru.
- VAROVÁNÍ: Nepoužívejte jakékoliv baterie nebo nabíječky od jiných výrobců. Používejte výhradně napájecí jednotku FY-5461500 (ST5 Pro EU & ST5 Pro DE & ST5 Pro IT & ST5 Pro SE) / FY1505462450 (ST5 Max EU & ST5 Max DE & ST5 Max IT & ST5 Max SE & ST5 Max AT).
- VAROVÁNÍ! Plastový obal uchovávejte mimo dosah dětí, mohly by se jím udusit.
- VAROVÁNÍ! Nikdy nepoužívejte koloběžku v blízkosti zdroje vody.
- VAROVÁNÍ! V případě poškození koloběžku přestanete používat.
- VAROVÁNÍ! Koloběžka včetně všech jejích mechanických součástí je vystavena vysokému namáhání a opotřebení. Různé materiály a součásti mohou na opotřebení nebo únavu reagovat odlišně. Při překročení předpokládané životnosti součásti může dojít k jejímu náhlému poškození, a tedy riziku zranění uživatele. Trhliny, škrábance a změna barvy v oblastech vystavených vysokému namáhání naznačují, že součást překročila svou životnost. V takovém případě se obraťte na autorizovaného odborníka.

Při používání dávejte pozor na nebezpečí přimáčknutí a skřípnutí rukou v následujících polohách:

1. Mezi řídítky a sloupkem řízení při instalaci řídítek.
2. V oblasti otvorů kol.
3. Mezi předním blatníkem a nášlapnou deskou.
4. Mezi rychloupínací páčkou a zámkem rychloupínací páčky a mezi skládacím kloubem a sloupkem řízení při skládání nebo rozkládání.
5. Mezi blatníky a koly.

2. Přehled produktu

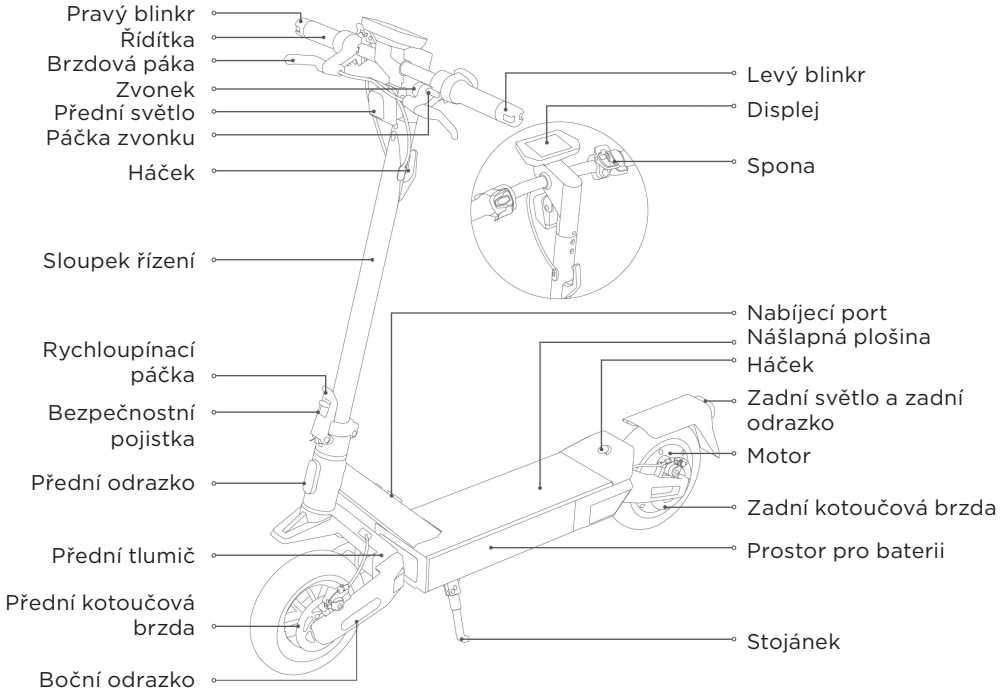

TLAČÍTKA NA ŘÍDÍTKÁCH

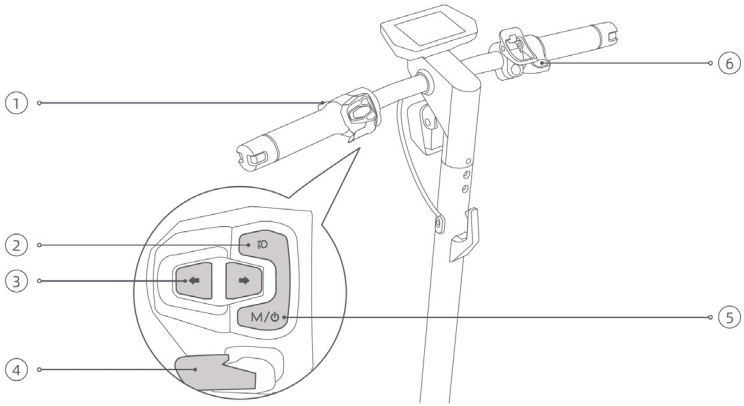

1. **Páčka zvonku:** Stisknutím zazvoníte.
2. **Tlačítko světel:** Když je koloběžka zapnutá, stisknutím rozsvítíte nebo zhasnete přední a zadní světlo.

3. **Tlačítko blinkrů:** Stisknutím tlačítka zapnete levý/pravý blinkr; současně začne blikat kontrolka na palubní desce. Dalším stisknutím tlačítka blinkr vypnete.
4. **Tlačítko režimu „Boost“:** Stisknutím aktivujete režim „Boost“, který umožní stejnou maximální rychlost jako sportovní režim, ale s lepším zrychlením. Tento režim se doporučuje používat až poté, co jezdec dobře zvládne ovládání koloběžky.
5. **Tlačítko napájení/přepínání režimů:** Stisknutím zapnete napájení, podržením po dobu 2 sekund ho vypnete. Při zapnutém napájení dvojitým stisknutím přepínáte jízdní režimy.
6. **Plyn (akcelerátor):** Stisknutím zrychlíte (funguje, když rychlost přesáhne limitu 3 km/h).

DISPLEJ

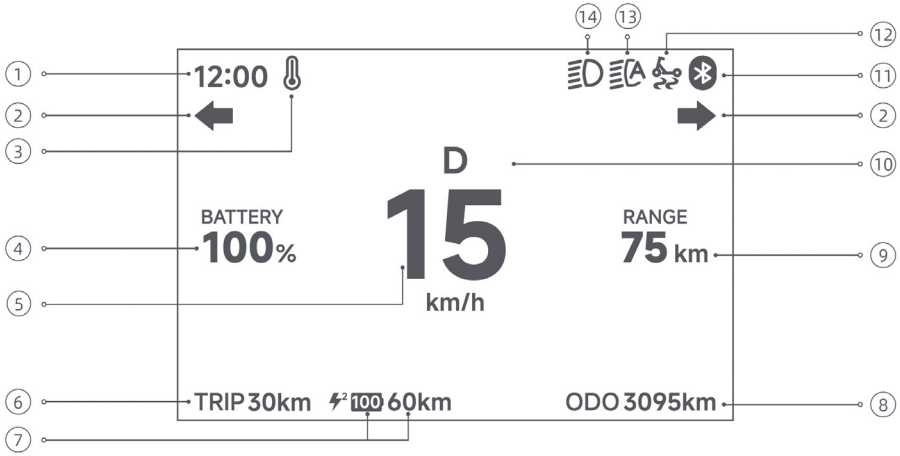

1. **Čas:** Zobrazuje místní čas.
2. **Blinkr vlevo/vpravo:** Blikající ikona signalizuje zapnutí levého/pravého blinkru.
3. **Výstraha teploty:** Ikona teploměru svítí, když je teplota baterie příliš vysoká nebo příliš nízká. Před použitím nebo nabíjením koloběžky počkejte, až se teplota vrátí do normálního rozmezí.
4. **Úroveň nabití baterie:** Ukazuje zbývající úroveň nabití baterie.
5. **Tachometr:** Zobrazuje aktuální rychlost jízdy.
6. **Ujetá vzdálenost:** Zobrazuje vzdálenost ujetou během aktuální jízdy.
7. **Úroveň nabití baterie a zbývající dojezd s přídavnou baterií:** Zobrazuje úroveň nabití přídavné baterie a zbývající dojezd s přídavnou baterií. Poznámka: Přídavnou baterii je třeba zakoupit samostatně.
8. **ODO:** Ukazuje celkový počet najetých kilometrů koloběžky.
9. **Zbývající dojezd:** Zobrazuje zbývající dojezd koloběžky.
10. **Jízdní režimy:** (...) signalizuje režim chůze – maximální rychlost: 6 km/h. „D“ signalizuje standardní režim. „S“ signalizuje sportovní režim.
11. **Bluetooth:** Ikona Bluetooth svítí, když je koloběžka úspěšně připojena k mobilnímu zařízení.
12. **TCS (systém kontroly pohybu):** Zapnutá TCS pomáhá zabránit nadměrnému prokluzu pneumatik a zlepšuje celkovou stabilitu při rozjezdu, zrychlování nebo zatáčení. Funkci TCS lze zapnout nebo vypnout prostřednictvím aplikace NAVEE.

13. **Automatické zapínání světel:** Když ikona svítí, koloběžka je v režimu automatického zapínání světel. Přední i zadní světlo se tedy budou automaticky zapínat a vypínat podle jasu okolí. Tuto funkci můžete zapnout nebo vypnout prostřednictvím aplikace NAVEE.
    Poznámka: Je-li funkce v aplikaci zapnutá, stisknutím tlačítka napájení ji dočasně vypnete. Po restartování koloběžky nebo zapnutím v aplikaci můžete tuto funkci znovu používat.
14. **Přední světlo:** Označuje, že je přední světlo zapnuté.

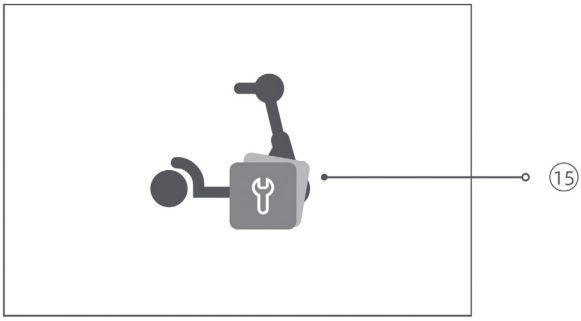

15. **Indikátor chyby:** Trvale svítící červená ikona nástroje signalizuje poruchu v systému.

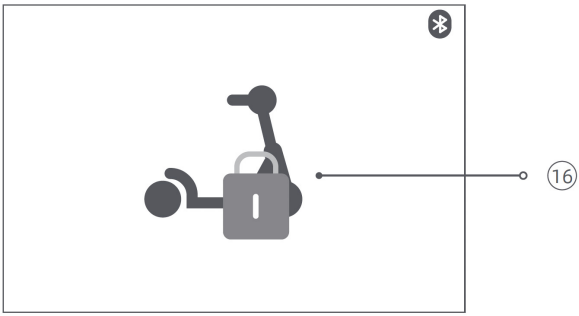

16. **Zámek:** Tato ikona se rozsvítí, když je koloběžka uzamčena. Koloběžku můžete uzamknout nebo odemknout prostřednictvím aplikace NAVEE.

3. Údržba a péče

ČIŠTĚNÍ

Před čištěním koloběžky: Vypněte napájení, odpojte nabíjecí kabel a ujistěte se, že kryt nabíjecího portu je zcela uzavřen. Koloběžku otírejte měkkým, vlhkým hadříkem. Na odolné nečistoty použijte měkký kartáček (např. zubní kartáček). Nakonec všechny povrchy osušte čistým, suchým hadříkem.

K čištění nepoužívejte:

- Vodu pod vysokým tlakem (mohlo by dojít k poškození vnitřních součástí).
- Korozivní čisticí prostředky (mohou poškodit vnější i vnitřní části koloběžky).

UPOZORNĚNÍ PÉČE O BATERII

- Vyhněte se úplnému vybití baterie. Pravidelně ji nabíjejte.
- Vždy dodržujte provozní, nabíjecí a skladovací teploty podle v technických specifikací.
- Když koloběžku delší dobu nepoužíváte, nabíjejte ji přesto každých 60 dní, abyste předešli trvalému poškození baterie. Plně nabitá koloběžka může zůstat v pohotovostním režimu přibližně 120–180 dní.

BATERIE - UPOZORNĚNÍ

- Používejte pouze originální nabíječku a baterii dodané s koloběžkou.
- Nikdy nepoužívejte baterii nebo nabíječku jiného modelu nebo značky.
- Koloběžku nenabíjejte ani nepoužívejte, když je baterie poškozená nebo byla vystavena působení vody.
- Baterii se nepokoušejte vyjmout, to může provést jen odborný servis.

SKLADOVÁNÍ

Při dlouhodobém skladování: Baterii plně nabijte, koloběžku vypněte a skladujte ji na chladném a suchém místě mimo dosah slunečního záření a vlhkosti. K přepravě koloběžky používejte originální obal.

Upozornění k uskladnění:

- Koloběžku skladujte mimo dosah hořlavých materiálů.
- Neskladujte ji na přímém slunci nebo ve velmi vlhkém prostředí.
- Koloběžka obsahuje lithiovou baterii. Při přepravě a skladování dodržujte platné předpisy.

OCHRANA ŽIVOTNÍHO PROSTŘEDÍ

Koloběžka obsahuje dobíjecí lithium-iontovou baterii a její nesprávná likvidace může poškodit životní prostředí. **Před likvidací koloběžky postupujte podle níže uvedených pokynů a baterii zlikvidujte dle platných předpisů:**

1. Před vyjmutím se doporučuje baterii zcela vybít a ujistit se, že je koloběžka odpojena od napájení. Poté odšroubujte kryt baterie, sejměte ho a odstraňte upevňovací držák bateriového modulu.
2. Odpojte konektor baterie a poté baterii vyjměte. Nepoškoďte pouzdro baterie, tím snížíte riziko zranění. Baterii nepoužívejte, když je poškozena, vydává podivný zápach, vystupuje z ní kouř nebo se přehřívá. Prosakující baterii udržujte mimo dosah jiných předmětů.
3. Vyjmutou baterii předejte do certifikovaného zařízení pro recyklaci baterií.

4. Montáž

ROZLOŽENÍ

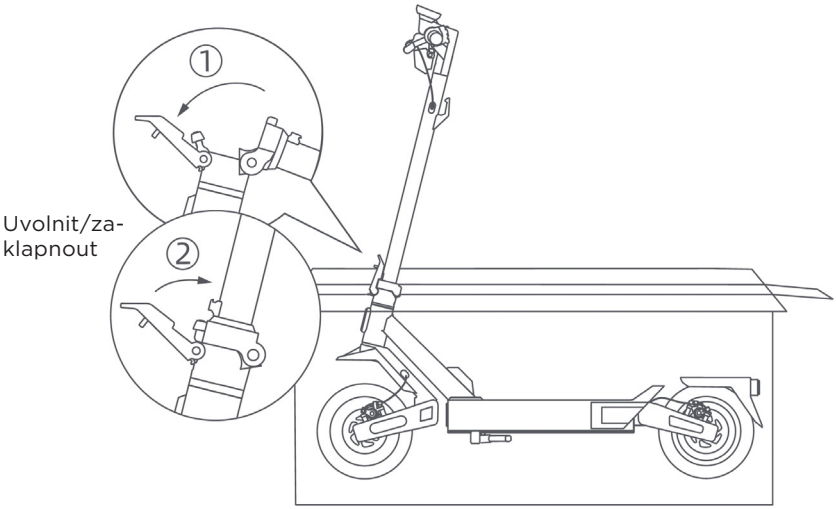

1. Rozložte sloupek řízení a poté zatlačte rychloupínací páčku dovnitř.

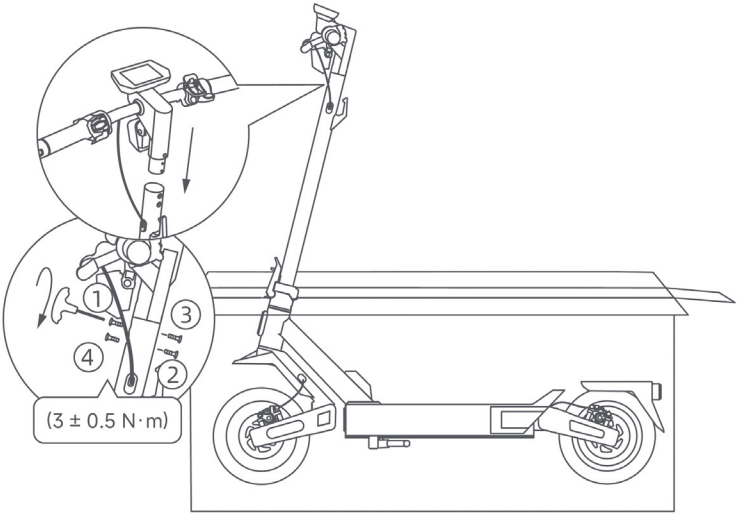

2. Namontujte řídítka na sloupek a dbejte přitom na správný směr umístění. Postupujte podle číslovaného pořadí na obrázku a pomocí přiloženého klíče předběžně utáhněte čtyři šrouby. Ujistěte se, že jsou řídítka správně umístěná, a poté šrouby důkladně utáhněte.

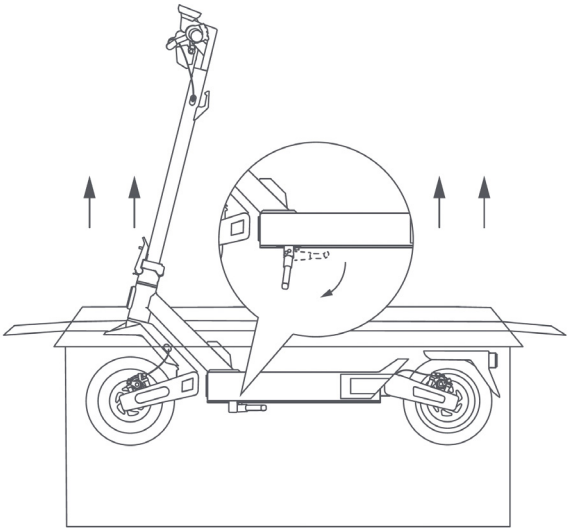

3. Vyjměte koloběžku z krabice a rozložte stojánek.
   Při skládání nebo rozkládání koloběžky vždy pevně držte řídítka, aby pozice koloběžky byla stabilní.

NABÍJENÍ

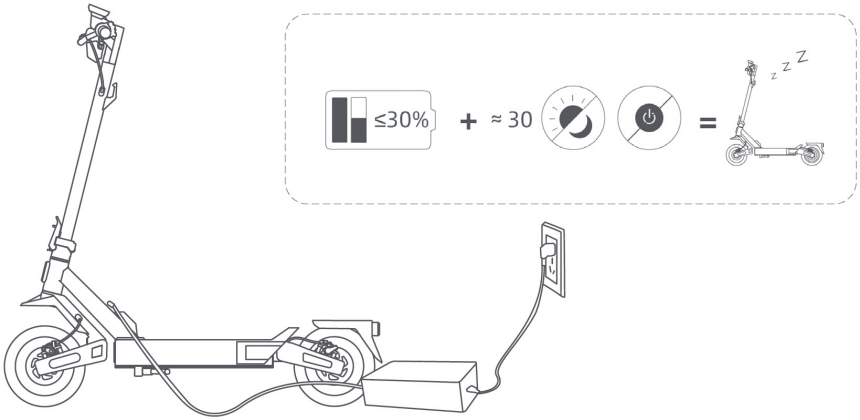

Koloběžka je plně nabitá, když se barva kontrolky na nabíječce změní z červené na zelenou.
VAROVÁNÍ: Nenabíjejte nenabíjecí baterie. Koloběžku nabíjejte v interiéru a nikdy nabíječku nevystavujte dešti.

Když je koloběžka vypnutá přibližně jeden měsíc a úroveň nabití baterie klesne pod 30 %, koloběžka se přepne do režimu spánku. V takovém případě nelze koloběžku zapnout. Režim spánku ukončíte a baterii aktivujete, když koloběžku budete alespoň tři sekundy nabíjet.

APLIKACE NAVEE

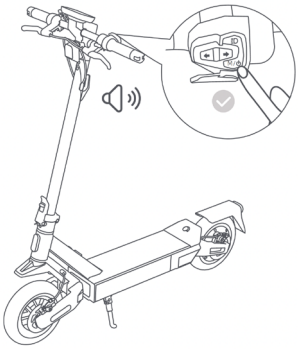

Poznámka: Před aktivací bude mít koloběžka z bezpečnostních důvodů rychlostní limit 10 km/h a bude nepřetržitě vydávat zvukový signál. Chcete-li odemknout všechny funkce, aktivujte koloběžku prostřednictvím aplikace NAVEE. Po aktivaci zvukový signál ustane a rychlostní omezení budou zrušena.

NAVEE APP

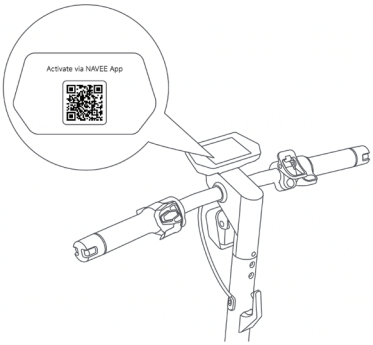

1. Zapněte koloběžku. Naskenujte QR kód, který se objeví na displeji, stáhněte a poté nainstalujte aplikaci NAVEE. Následně se zaregistrujte a přihlaste se.

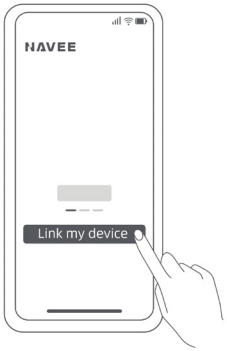

2. Otevřete aplikaci NAVEE, klikněte na [Link my device] a podle pokynů proveďte připojení své koloběžky. Poznámka: Funkce se mohou lišit v závislosti na verzi aplikace nebo firmwaru. Přesné informace najdete v aktuální dokumentaci k vaší koloběžce.

Odpojení aplikace NAVEE

V aplikaci NAVEE odeberte připojenou koloběžku. Stiskněte brzdovou páčku zapnuté koloběžky a rychle pětkrát stiskněte tlačítko napájení. Pípnutí potvrdí úspěšný reset.

Poznámka: Resetování je možné pouze tehdy, když koloběžka není v pohybu ani uzamčena.

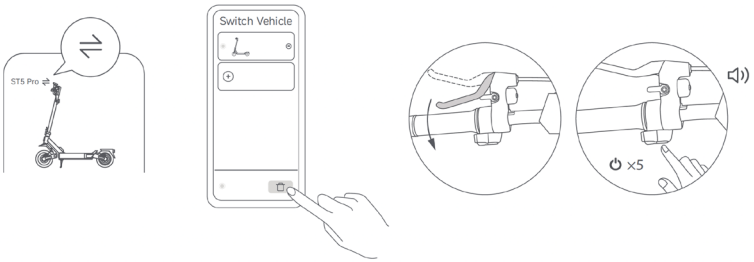

JAK JEZDIT

Před jízdou

Vždy noste přilbu, chrániče rukou a zápěstí, chrániče kolen, chrániče loktů a další ochranné pomůcky, tím minimalizujete riziko případného zranění.



Rozjíždění a zrychlování

Postavte jednu nohu na nášlapnou plošinu a druhou nohou se pomalu odrazte. Jakmile se koloběžka rozjede na rozjezdovou rychlost, postavte obě nohy na plochu a jemně stiskněte plyn.

Poznámka: Tato elektrická koloběžka je poháněna elektromotorem. Její výchozí rozjezdová rychlost je 3 km/h, což lze změnit v aplikaci NAVEE podle vašich jízdních preferencí.

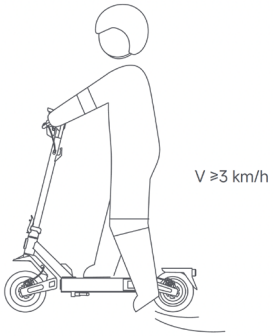

Řízení
Při zatáčení nakloňte tělo ve směru zatáčení a lehce natočte řídítka.

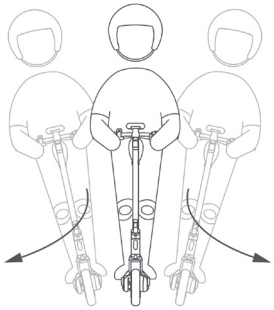

Zpomalování a brzdění
Chcete-li zpomalit, uvolněte akcelerátor a začnete brzdit přitažením brzdové páčky.

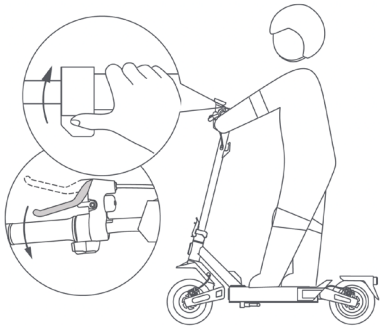

Parkování
Jízdu ukončíte zabrzděním, položením jedné nohy na zem a vystoupením z koloběžky. K zaparkování použijte boční stojánek.

- Neparkujte koloběžku na svahu.
- Ujistěte se, že stojánek je umístěn na rovném povrchu.

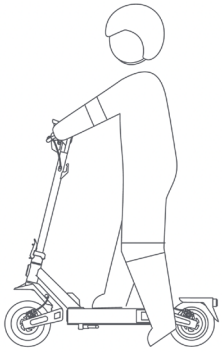

5. Mobilní aplikace

ODEMKNUTÍ KOLOBĚŽKY

Přejděte do Aplikace > More Features > Bluetooth Lock a vyberte si odemykání pomocí hesla nebo na Bluetooth připojením.

Způsob odemykání 1: heslem

Vyberte možnost „Passcode Unlock“ a nastavte čtyřmístný kód (např. 1234). Přejetím v aplikaci koloběžku uzamknete.

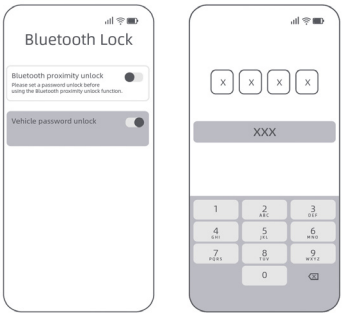

Chcete-li koloběžku odemknout, zapněte ji a stiskněte jedno z tlačítek blinkru. Tím se dostanete na stránku pro zadání hesla. Pomocí levého a pravého tlačítka blinkru zadejte správné hodnoty jednotlivých číslic a každou zadanou číslici potvrďte stisknutím brzdové páčky.



Zadání kompletního hesla potvrdíte stisknutím tlačítka napájení. Po úspěšném odemknutí zazní zvukový signál. Když zadáte nesprávný kód pětkrát, koloběžka se zablokuje. K odblokování použijte aplikaci.

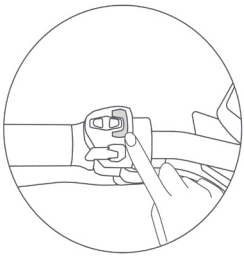

Způsob odemykání 2: pomocí Bluetooth

Poznámka: Než tuto funkci aktivujete, nastavte si v aplikaci digitální přístupový kód.

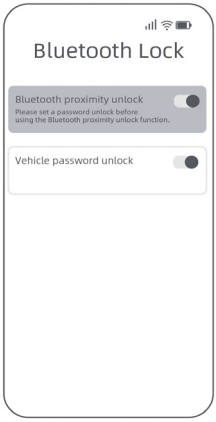

V aplikaci povolte odemykání pomocí Bluetooth připojení.

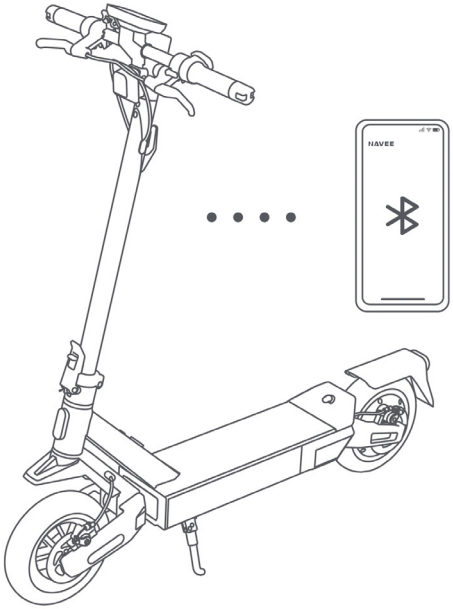

Vypněte koloběžku a umístěte mobil mimo dosah Bluetooth; motor koloběžky se automaticky zablokuje. Chcete-li koloběžku odemknout, zapněte ji, přibližte k ní telefon s aplikací a poté stiskněte brzdovou páčku nebo v aplikaci NAVEE ji odemknete přejetím prstu.

Poznámka: Tato funkce spotřebovává energii baterie. Používejte ji s rozvahou.

Najdi zařízení Apple (jen pro iOS uživatele)

Ujistěte se prosím, že na vašem iPhonu nebo iPadu je nainstalován systém iOS 14.5 nebo novější.

Párování

Otevřete aplikaci NAVEE, přejděte do sekce „More Features > Find My“ a funkci zapněte. Budete přesměrováni do funkce „Najít“, kde dokončíte párování. Klepněte na ikonu „+“ a poté vyberte možnost „Add Other Item“. Postupujte podle pokynů na obrazovce a spárujte koloběžku.

Poznámka: Spárování vydrží 10 minut. Chcete-li hledat znovu, zapněte znovu funkci v aplikaci NAVEE.

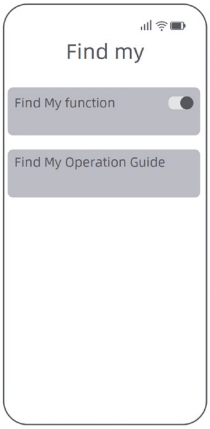

Odpojení

Otevřete aplikaci NAVEE, přejděte do části More Features > Find My a tuto funkci deaktivujte. Otevřete aplikaci Find My, vyhledejte koloběžku a odeberte ji ze seznamu.

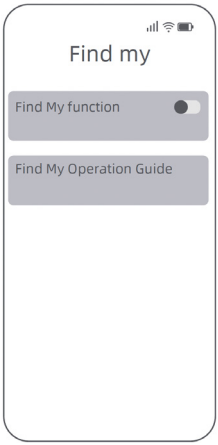

Jak najít sériové číslo

Když je koloběžka již spárována prostřednictvím aplikace Find My, stiskněte akcelerátor až na doraz a třikrát stiskněte brzdovou páčku. Sériové číslo koloběžky se zobrazí v aplikaci Find My.

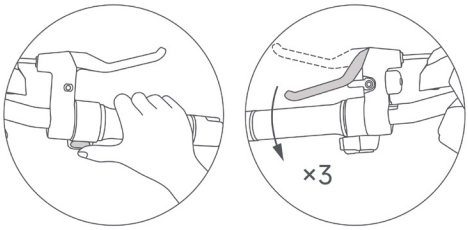

PRÁVNÍ PROHLÁŠENÍ

Použití označení „Works with Apple“ znamená, že daný produkt byl navržen tak, aby fungoval výhradně s uvedenou technologií, a že výrobce produktu potvrdil, že splňuje specifikace a požadavky sítě Apple Find My. Společnost Apple nenese odpovědnost za fungování tohoto zařízení, používání tohoto produktu ani za jeho soulad s bezpečnostními a regulačními normami.

Apple, Apple Find My, Apple Watch, Find My, iPhone, iPad, iPadOS, Mac, macOS a watchOS jsou ochranné známky společnosti Apple Inc. IOS je ochranná známka nebo registrovaná ochranná známka společnosti Cisco v USA a dalších zemích a je používána na základě licence.

6. Specifikace

ST5 PRO

Produkt	Název	Elektrická koloběžka NAVEE
	Model	ST5 Pro EU
Rozměry	Vozidlo: D × Š × V [1]	1195 × 600 × 1270 mm
	Po složení: D × Š × V	1193 × 598 × 571 mm
Čistá hmotnost	Čistá hmotnost vozidla	24,8 kg
Jezdec	Max. zatížení koloběžky	150 kg
	Věk	16–50 let
	Výška	120–200 cm
Sestavená elektrická koloběžka	Max. rychlost	25 km/h
	Obecný dojezd [2]	cca 75 km
	Max. úhel stoupání	cca 26 %

	Vhodné povrchy	Cementová nebo asfaltová silnice s nerovnostmi nižšími než 1 cm nebo s trhlinami užšími než 3 cm
	Provozní teplota	-10 až 40 °C
	Skladovací teplota	-25 až 45 °C
	Stupeň krytí IP	IPX6
	Doba nabíjení	cca 7 h
Akumulátor	Model	T2441-BD4A
	Jmenovité napětí	46,8 VDC
	Max. nabíjecí napětí	54,6 VDC
	Jmenovitá energie	477,36 Wh
	Inteligentní systém řízení akumulátoru	Ochrana proti přehřátí, zkratu, nadproudu, nadměrnému vybití a přebití
	Normální rozsah teplot nabíjení	0 až 40 °C
	Jmenovitá kapacita	10,2 Ah
Motor kola	Jmenovitý výkon	0,6 kW; 600 W
Nabíječka akumulátorů	Model [3]	FY-5461500
	Výstupní výkon	0,819 kW; 81,9 W
	Vstup	100-240 V~ 50/60 Hz
	Jmenovitý výstup	54,6 VDC; 1,5 A
Pneumatiky	Přední a zadní pneumatiky	10“ Bezúdržbové bezdušové pneumatiky
Bluetooth	Frekvenční pásmo	2,4000–2,4835 GHz
	Max. VF výkon	8 dBm

ST5 MAX

Produkt	Název	Elektrická koloběžka NAVEE
	Model	ST5 Max EU
Rozměry	Vozidlo: D × Š × V [1]	1195 × 600 × 1270 mm
	Po složení: D × Š × V	1193 × 598 × 571 mm
Čistá hmotnost	Čistá hmotnost vozidla	25,4 kg

Jezdec	Max. zatížení koloběžky	150 kg
	Věk	16–50 let
	Výška	120–200 cm
Sestavená elektrická koloběžka	Max. rychlost	25 km/h
	Obecný dojezd [2]	cca 90 km
	Max. úhel stoupání	cca 28 %
	Vhodné povrchy	Cementová nebo asfaltová silnice s nerovnostmi nižšími než 1 cm nebo s trhlinami užšími než 3 cm
	Provozní teplota	-10 až 40 °C
	Skladovací teplota	-25 až 45 °C
	Stupeň krytí IP	IPX6
	Doba nabíjení	cca 6 h
Akumulátor	Model	T2517-BD5A
	Jmenovité napětí	46,8 VDC
	Max. nabíjecí napětí	54,6 VDC
	Jmenovitá energie	596,7 Wh
	Inteligentní systém řízení akumulátoru	Ochrana proti přehřátí, zkratu, nadproudu, nadměrnému vybití a přebití
	Normální rozsah teplot nabíjení	0 až 40 °C
	Jmenovitá kapacita	12,75 Ah
Motor kola	Jmenovitý výkon	0,7 kW; 700 W
Nabíječka akumulátorů	Model [3]	FY1505462450
	Výstupní výkon	133,77 W
	Vstup	100-240 V~ 50/60 Hz
	Jmenovitý výstup	54,6 VDC; 2,45 A
Pneumatiky	Přední a zadní pneumatiky	10“ Bezúdržbové bezdušové pneumatiky
Bluetooth	Frekvenční pásmo	2,4000–2,4835 GHz
	Max. VF výkon	8 dBm

[1] Výška koloběžky: Od země po nejvyšší část koloběžky.
[2] Maximální dojezd: Měřeno za bezvětří při teplotě 25 °C, s plně nabitou baterií při jízdě

konstantní rychlostí 15 km/h na rovném povrchu se zatížením 75 kg.
[3] Dojezd při plné rychlosti: Měřeno za bezvětří při teplotě 25 °C, s plně nabitou baterií při jízdě maximální rychlostí na rovném povrchu se zatížením 75 kg.
[4] K dobíjení baterie používejte pouze nabíječku dodanou v balení.

7. Bezpečnostní upozornění



Nebezpečí!
Před použitím si přečtěte uživatelskou příručku.



UPOZORNĚNÍ
Pouze pro vnitřní použití
(pro nabíječku).



UPOZORNĚNÍ
Pozorně si přečtěte a uschovejte pro budoucí použití.



UPOZORNĚNÍ
Zařízení třídy II



UPOZORNĚNÍ
Horký povrch



UPOZORNĚNÍ
Ostré hrany



Nevystavujte vlhkosti



Nabíječka je určena pro použití v nadmořské výšce do 5000 m.



Světlo



Směrovky



SMPS s bezpečnostním oddělovacím transformátorem odolným proti zkratu (inherentně nebo neinherentně)



Stejnosměrný proud



SMPS
(spínaný zdroj napájení)



Střídavý proud



Časovaná miniaturní pojistka, kde X je symbol pro časovou/proudovou charakteristiku podle normy IEC 60127



Polarita výstupu nabíječky, kladný uprostřed



Zvukové varování osob

9. Certifikace

Směrnice o omezení nebezpečných látek (RoHS)
Tento výrobek společnosti SPACEWALKER PTE. LTD. včetně přiložených součástí (kabelů atd.) splňuje požadavky směrnice 2011/65/EU, její přílohy II a její novelizace směrnicí (EU) 2015/863 o omezení používání některých nebezpečných látek v elektrických a elektronických zařízeních.

EU prohlášení o shodě
Toto zařízení splňuje požadavky EU na omezení vystavení elektromagnetickým polím na ochranu zdraví široké veřejnosti. Společnost SPACEWALKER PTE. LTD. tímto prohlašuje, že radiofrekvenční zařízení typu: EasyRide 25 Pro-E jsou v souladu se směrnicí 2014/53/EU a 2006/42/ES. Úplné znění EU prohlášení o shodě je k dispozici na této webové adrese: www.naveetech.com

EU prohlášení o shodě
Informace o recyklaci baterií pro Evropskou unii
Baterie a jejich obaly jsou označeny v souladu s evropskou směrnicí 2006/66/EC a novelou 2013/56/EU o bateriích a akumulátorech a odpadech z baterií a akumulátorů. Tato směrnice stanovuje rámec pro zpětný odběr a recyklaci použitých baterií a akumulátorů platný v celé Evropské unii. Tento štítek se umisťuje na baterie, aby bylo zřejmé, že baterii nelze vyhodit do běžného odpadu, ale že po skončení její životnosti musí být v souladu s touto směrnicí odevzdána k recyklaci. vyhazovat, ale měla by být po skončení životnosti recyklována podle této Směrnice.“

V souladu s evropskou směrnicí 2006/66/ES a novelou 2013/56/EU jsou baterie a akumulátory označeny tak, aby bylo zřejmé, že je třeba je po skončení životnosti uchovávat odděleně a recyklovat. Štítek na baterii může také obsahovat chemický symbol kovu obsaženého v baterii (Pb pro olovo, Hg pro rtuť a Cd pro kadmium). Uživatelé baterií a akumulátorů nesmějí baterie likvidovat jako běžný komunální odpad, ale musí využít sběrný systém dostupný zákazníkům pro odevzdání, recyklaci a zpracování baterií. To je důležité pro minimalizaci jakýchkoli potenciálních negativních dopadů používání baterií na životní prostředí a lidské zdraví v důsledku možné přítomnosti nebezpečných látek.

Před odevzdáním elektrických a elektronických přístrojů (EEE) do vhodného zařízení musí konečný uživatel přístroje obsahujícího baterie tyto baterie vyjmout a odevzdat k oddělenému sběru.

Směrnice o odpadních elektrických a elektronických zařízeních (OEEZ)
Všechny produkty označené tímto symbolem jsou odpadní elektrická a elektronická zařízení (OEEZ podle směrnice 2012/19/EU) a nesmí se míchat s netříděným domovním odpadem. Místo toho by měla být v zájmu ochrany lidského zdraví a životního prostředí předána na určené sběrné místo k recyklaci odpadu z elektrických a elektronických zařízení, které určila vláda nebo místní orgány. Správná likvidace a recyklace pomáhá předcházet potenciálním negativním vlivům na životní prostředí a lidské zdraví. Další informace o umístění sběrných míst odpadu a podmínkách sběru získáte od svého prodejce nebo místních úřadů.

10. Nabíječka akumulátorů

UPOZORNĚNÍ

1. Nabíječka je určena pouze pro použití v interiéru. Nevystavujte ji dešti ani sněhu.
2. Nepoužívejte ji pro nenabíjecí baterie, mohly by se přehřát a poškodit.
3. Při nesprávném použití s nevhodnými typy baterií může dojít k požáru a nebezpečí zranění i dalších škod.
4. Baterie nespalujte, nerozebírejte ani nezkratujte.
5. Když se výkon baterií výrazně sníží, je nutné je vyměnit.
6. Když nabíječku nepoužíváte, skladujte ji na chladném a suchém místě.
7. Než nabíječku připojíte k baterii nebo odpojíte od baterie, odpojte ji od napájení.
8. Výbušné plyny. Zabraňte vzniku plamenů a jisker během nabíjení a zajistěte dostatečné větrání.
9. Během nabíjení musí být baterie umístěna na dobře větraném místě.
10. Elektrická zařízení uchovávejte mimo dosah dětí nebo nesvéprávných osob a nenechávejte tyto osoby používat zařízení bez dozoru.
11. Toto zařízení není určeno k tomu, aby je používaly osoby se sníženými fyzickými, smyslovými nebo mentálními schopnostmi (včetně dětí) nebo osoby bez dostatečných zkušeností a znalostí, když na ně nedohlíží osoba odpovědná za jejich bezpečnost nebo nebyli důkladně poučeni o správném používání zařízení. Dětem musí být zabráněno, aby si se zařízením hrály.
12. Tento výrobek mohou používat děti ve věku od 8 let a osoby se sníženými tělesnými, smyslovými nebo duševními schopnostmi či s nedostatečnými zkušenostmi a znalostmi, jen pokud jim byl poskytnut dohled nebo pokyny týkající se bezpečného používání výrobku a pokud chápou s ním spojená rizika. Děti si s tímto výrobkem nesmí hrát. Čištění a údržbu smí provádět děti pouze pod dohledem dospělé osoby.
13. Vnější kabel nebo vodič nabíječky nelze vyměnit. Když je poškozen, je třeba nabíječku zlikvidovat.
14. Když je přívodní kabel poškozen, musí být nahrazen originálním kabelem, který je k dispozici u výrobce nebo jeho servisního zástupce.

POKYNY K NABÍJENÍ

- Připojte nabíječku přímo ke zdroji napájení. Nikdy nepoužívejte prodlužovací kabely.
- Nabíječka je vhodná pouze pro nabíjení lithium-iontových baterií.
- Zabraňte zpětnému nabíjení.
- Nabíječka není určena k nabíjení automobilových baterií.

11. Bateriový blok

UPOZORNĚNÍ

1. Baterii ani její články nerozebírejte, neotvírejte ani nerozřezávejte.
2. Baterie uchovávejte mimo dosah dětí. Děti by měly používat baterie pouze pod dohle-

dem. Zejména malé baterie uchovávejte mimo dosah dětí.

3. Když dojde ke spolknutí baterie, okamžitě vyhledejte lékařskou pomoc.
4. Nevystavujte baterie působení tepla nebo ohně a neskladujte na přímém slunečním světle.
5. Baterie nezkratujte. Neukládejte baterie do prostoru, kde by mohlo dojít ke zkratování jejich vzájemným kontaktem nebo kontaktem s jinými kovovými předměty.
6. Nevyjímejte baterie z původního obalu, dokud jej nezačnete používat.
7. Baterie ani jejich články nevystavujte mechanickým nárazům.
8. Když z baterie vytéká tekutina, dávejte pozor, aby se nedostala do kontaktu s pokožkou nebo očima. Když dojde ke kontaktu, omyjte zasažené místo velkým množstvím vody a vyhledejte lékařskou pomoc.
9. Nepoužívejte jinou nabíječku než tu, která je jednoznačně určena pro použití s tímto zařízením.
10. Berte v úvahu značky plus (+) a minus (-) na baterii a zařízení a dbejte na jejich správné použití.
11. Nepoužívejte žádné baterie, které nejsou určeny pro použití s tímto zařízením.
12. V zařízení nekombinujte baterie různé kapacity, velikosti, typu nebo od různých výrobců.
13. Vždy používejte baterie doporučené výrobcem daného zařízení.
14. Baterie udržujte čisté a suché.
15. Když se svorky baterie nebo článku znečistí, otřete je čistým a suchým hadříkem.
16. Baterie je třeba před použitím nabít. Vždy používejte správnou nabíječku. Správné pokyny k nabíjení naleznete v pokynech výrobce nebo v návodu k obsluze nabíječky.
17. Nenechávejte baterie dlouhodobě nenabité i když je nepoužíváte.
18. Po delší době skladování může být nutné baterie několikrát nabít a vybít, aby dosáhly maximálního výkonu.
19. Uschovejte si originální dokumentaci k produktu i pro další použití.
20. Baterie používejte pouze v zařízeních, pro které jsou určeny.
21. Když je to možné, vyjměte z nepoužívaného zařízení baterii.
22. Baterii zlikvidujte správným způsobem.

12. Záruka

Na tento výrobek se vztahuje záruka, která pokrývá výrobní vady po stanovenou dobu od data zakoupení. Záruka se nevztahuje na škody způsobené nesprávným používáním, nehodami nebo neautorizovanými opravami. Podrobné podmínky a informace o podpoře najdete na stránkách **https://service.naveetech.com**.

13. Poznámky



STABLECAM s.r.o.
Doubravice 110 | 533 33 Pardubice
+420 770 333 146
e-mail: info@stablecam.com
www.stablecam.com