iiyama

UŽIVATELSKÝ MANUÁL

ProLite

LCD Monitor

ČESKY

ProLite XCB4594DQSU

Děkujeme moc za výběr iiyama LCD monitoru. Doporučujeme, abyste věnovali několik minut, před instalací zapnutím monitoru, k pečlivému pročtení komplexního návodu. Prosíme, mějte tuto příručku na bezpečném místě pro budoucí použití.

ČESKY

OZNAČENÍ CE PROHLÁŠENÍ O SHODĚ

Tento LCD monitor je v souladu s požadavky směrnice ES / EU 2014/30/EU "Směrnice EMC", 2014/35/EU "Směrnice pro nízké napětí", 2009/125/ES "ErP směrnice" a 2011/65/EU "RoHS směrnice ".

Elektro-magnetická náchylnost byla zvolena na úrovni, která dává správnou funkci v obytných oblastech, podnikání a lehkých průmyslových areálech a malých podnicích, uvnitř i vně budov. Všechna místa pro provoz jsou charakterizována připojením k veřejné síti nízkého napětí napájení.

IIYAMA CORPORATION: Wijkermeerstraat 8, 2131 HA Hoofddorp, The Netherlands

Model No. : PL4594DQ

Doporučujeme recyklaci použitého výrobku. Obraťte se prosím na svého prodejce nebo iiyama servisní středisko. Recyklační informace získané přes internet, pomocí adresy: https://iiyama.com
Můžete se připojit na webovou stránku různých zemí.

- Vyhrazujeme si právo měnit specifikace bez předchozího upozornění.
- Všechny obchodní známky použité v této uživatelské příručce jsou majetkem příslušných vlastníků.
- Registrační číslo Eprel XCB4594DQSU-B1 : 2468748

OBSAH

PRO VAŠÍ BEZPEČNOST 1
BEZPEČNOSTNÍ OPATŘENÍ 1
SPECIÁLNÍ POZNÁMKY K LCD MONITORŮM 3
ZÁKAZNICKÝ SERVIS 3
ČIŠTĚNÍ 4
PŘED POUŽITÍM MONITORU 5
VLASTNOSTI 5
KONTROLA OBSAHU BALENÍ 5
POUŽITÍ RAMENE NEBO STOJANU 6
MONTÁŽ A ODSTRANĚNÍ STOJAN 7
OVLÁDACÍ PRVKY A KONEKTORY 10
PŘIPOJENÍ MONITORU 11
NASTAVENÍ POČÍTAČE 12
NASTAVENÍ VÝŠKY A POZOROVACÍHO ÚHLU 12
OVLÁDÁNÍ MONITORU 13
NAVIGAČNÍ TLAČÍTKO 13
OBSAH MENU 15
ŘEŠENÍ PROBLÉMŮ 25
INFORMACE O RECYKLACI 26
PŘÍLOHA 27
SPECIFIKACE : ProLite XCB4594DQSU-B1 27
ROZMĚRY 28
ODPOVÍDAJÍCÍ ČASOVÁNÍ 28

PRO VAŠÍ BEZPEČNOST

BEZPEČNOSTNÍ OPATŘENÍ

VAROVÁNÍ

PŘESTANTĚ POUŽÍVAT MONITOR V PŘÍPADĚ JAKÝCHKOLIV PROBLÉMŮ

Pokud si všimnete jakýchkoli abnormální jevů, jako je kouř, zvláštní zvuk nebo zplodiny, odpojte monitor a ihned se obraťte na svého prodejce nebo iiyama servisní středisko. Další použití může být nebezpečné a může způsobit požár nebo úraz elektrickým proudem.

NIKDY NEDEMOLUJTE KRYT DISPLEJE

Vysokonapěťové obvody uvnitř monitoru. Demontážl krytu se můžete vystavit nebezpečí požáru nebo úrazu elektrickým proudem.

NIKDY NEVKLÁDEJTE NĚJAKÉ PŘEDMĚTY DO MONITORU

Nepokládejte žádné pevné předměty nebo kapaliny, jako je voda do monitoru. V případě nehody, okamžitě monitor odpojte a obraťte se na svého prodejce nebo iiyama servisní středisko. Používání monitoru s jakýmkoliv předmětem uvnitř může způsobit požár, úraz elektrickým proudem nebo poškození.

UMÍSTĚTE MONITOR NA ROVNÝ A STABILNÍ POVRCH

Monitor může způsobit zranění, pokud spadne.

NEPOUŽÍVEJTE MONITOR V BLÍZKOSTI ZDROJE VODY

Nepoužívejte monitor, kde může být postříkán vodou či polit vodou. Může to způsobit požár nebo úraz elektrickým proudem.

POUŽÍVEJTE JEN PODPOROVANÝ NAPÁJECÍ ZDROJ

Ujistěte se, že monitor je používám pouze s určeným napájením. Použití nesprávného napětí může způsobit poruchu a může způsobit požár nebo úraz elektrickým proudem.

CHRAŇTE KABELY

Netahejte, neohýbejte napájecí a datový kabel. Nepokládejte na monitor nebo na kabely žádné jiné těžké předměty. V případě poškození, kabely mohou způsobit požár nebo úraz elektrickým proudem.

NEPŘÍZNIVÉ POVĚTRNOSTNÍ PODMÍNKY

Není vhodné používat monitor při těžké bouřce, může to způsobit poruchu. Také se doporučuje, abyste se nedotýkali zástrčky. Mohlo by dojít k úrazu elektrickým proudem.

UPOZORNĚNÍ

MÍSTO INSTALACE

Neinstalujte monitor, kde může dojít k náhlým změnám teploty, nebo ve vlhkém, prašném nebo zakouřeném prostředí, protože by mohlo dojít k požáru, úrazu elektrickým proudem nebo poškození. Měli byste se také vyhnout místům, kde slunce svítí přímo na monitoru.

NEUMISŤUJTE MONITOR DO NEBEZPEČNÝCH POZIC

Monitor se může převrhnout a způsobit zranění, pokud není vhodně umístěn. Dále se ujistěte, že nemáte na monitoru položené nějaké těžké předměty, a že všechny kabely jsou vedeny tak, že děti za ně nemohou tahat a způsobit si zranění.

UPOZORNĚNÍ

DODRŽENÍ VENTILACE VZDUCHU

Ventilační otvory ochraňují monitor před přehřátím. Zakrytí otvorů může způsobit požár. Chcete-li zabezpečit dostatečnou cirkulaci vzduchu, umístěte monitor alespoň 10cm (nebo 4 palce) od všech stěn. Při demontáži naklápěcího stojanu může dojít k zakrytí ventilačních otvorů na zadní straně monitoru. Může dojít k přehřátí monitoru a to může způsobit požár nebo poškození. Při demontáži se ujistěte, že je zajištěno dostatečné větrání. Při ovládání monitoru na zádech, boku, vzhůru nohama nebo na koberci či jiném měkkém materiálu, může také dojít k poškození.

ODPOJTE KABELY PŘI MANIPULACI S MONITOREM

Když přesouváte monitor, vypněte síťový vypínač, odpojte monitor a ujistěte se, zda je signálový kabel odpojen. Pokud monitor neodpojíte, může dojít k požáru nebo úrazu elektrickým proudem.

ODPOJTE MONITOR ZE ZÁSUVKY

Pokud monitor nepoužíváte delší dobu, je doporučeno jej odpojit z elektrické sítě, aby se zabránilo nehodám.

DRŽTE ZÁSTRČKU PŘI ODPOJOVÁNÍ

Chcete-li odpojit napájecí kabel nebo signálový kabel, tahejte vždy za zástrčku. Nikdy netahejte za samotný kabel, může to způsobit požár nebo úraz elektrickým proudem.

NEDOTÝKEJTE SE ZÁSTRČKY MOKRÝMA RUKAMA

Při vytahování nebo zastrčení zástrčky mokrýma rukama, může dojít k úrazu elektrickým proudem.

PŘI INSTALACI MONITORU NA VAŠEM POČÍTAČI

Ujistěte se, že počítač je dostatečně silný, aby unesl hmotnost monitoru, jinak může dojít k poškození počítače.

OPATRNĚ! CHRAŇTE SVÉ RUCE A PRSTY

- Dávejte pozor, abyste si při změně úhlu neskřípli prsty nebo ruce do pohyblivé části stojanu.
- Při nastavování výšky nesnižujte monitor prudce, zatímco držíte ruku mezi spodní částí monitoru a základnou.

POZNÁMKA PRO POUŽITÍ 24/7

Tento produkt není speciálně určen pro použití 24/7 ve všech prostředích.

POZNÁMKA SPECIFICKÁ PRO POUŽITÍ NA STOLNÍM POČÍTAČI

Tento produkt je určen pro stolní použití, nikoli pro aplikace digital signage (elektronické vývěsky), jako je instalace na strop nebo na stěnu.

NENAKLÁPEJTE MONITOR PŘÍLIŠ DOLŮ

Abyste předešli možnému poškození obrazovky, jako je odlupování LCD panelu od rámu, zajistěte, aby se monitor nenakláněl směrem dolů mimo svůj nastavitelný rozsah.

NA MONITOR NEPOUŽÍVEJTE ALKOHOL ANI DEZINFEKČNÍ PROSTŘEDKY

Nestříkejte alkohol nebo dezinfekční prostředky přímo na monitor ani je nepoužívejte v blízkosti monitoru. Monitor také neotírejte látkou nebo prostěradlem, které obsahuje alkohol nebo dezinfekční prostředky. Mohou způsobit změnu barvy, poškození nebo prasknutí krytu, poškození povrchové úpravy LCD panelu a poškození součástí.

OSTATNÍ

ERGONOMICKÉ DOPORUČENÍ

Chcete-li odstranit únavu očí, neprovozujte monitor proti jasnému pozadí nebo v tmavé místnosti. Pro optimální pohodlí při sledování by monitor měl být těsně pod úrovní očí a ve vzdálenosti 40-60cm (16-24 palec) od vašich očí. Při používání monitoru delší dobu se doporučuje přestávka deset minut každou hodinu, protože dlouhodobý pohled na obrazovku může způsobit únavu očí.

SPECIÁLNÍ POZNÁMKY K LCD MONITORŮM

Následující symptomy jsou normální u LCD monitorů a neznamenají problém.

POZNÁMKA

- Při prvním zapnutí LCD monitoru se nemusí obraz vejít na displej, protože typ počítače má nastavenou jinou pozici. V tomto případě nastavte pozici obrazu do správné polohy.
- Můžete zjistít mírně nerovnoměrný jas na obrazovce v závislosti na pracovní ploše, kterou používáte.
- Vzhledem k povaze LCD obrazovky, může přetrvat vjem původní obrazovky i po přepnutí obrazu, když je stejný obraz zobrazen hodiny. V tomto případě lze obrazovku obnovovat pomalu změnou obrazu nebo vypnutím na několik hodin.

ZÁKAZNICKÝ SERVIS

POZNÁMKA Máte-li vrátit přístroj do servisu a originální balení bylo zničeno, obraťte se prosím na svého prodejce nebo iiyama servisní středisko pro radu nebo náhradního balení.

ČIŠTĚNÍ

VAROVÁNÍ

- Pokud při čištění dostanou materiály nebo kapaliny, jako je voda, do monitoru, okamžitě odpojte napájecí kabel a obraťte se na svého prodejce nebo iiyama servisní středisko.
- Z bezpečnostních důvodů vypněte hlavní vypínač a odpojte monitor před čištěním.

UPOZORNĚNÍ

- Nestříkejte alkohol nebo dezinfekční prostředky přímo na monitor ani je nepoužívejte v blízkosti monitoru. Monitor také neotírejte látkou nebo prostěradlem, které obsahuje alkohol nebo dezinfekční prostředky. Mohou způsobit změnu barvy, poškození nebo prasknutí krytu, poškození povrchové úpravy LCD panelu a poškození součástí.
- Abyste předešli možnému poškození monitoru (LCD panel / kryt / konektory) nebo příslušenství, nikdy nepoužívejte následující silná rozpouštědla nebo čisticí listy. Mohou způsobit změnu barvy, poškození nebo prasknutí krytu, poškození povrchové úpravy LCD panelu a poškození součástí.

Benzín	Kyselá voda chlorná
Ředidlo	Kyselá nebo alkalická rozpouštědla
Alkohol	Vosk
Bělidlo	Brusiva
Peroxid	Čistič kancelářského vybavení
Aceton	Čistič skla
Methylenchlorid	Hedvábný papír
Toluen	Vlhčené ubrousky
Amoniak	Chemická tkanina
Roztok chlornanu sodného (Chlorové bělidlo)	Čisticí papír
	atd.

POZNÁMKA

- Pro ochranu LCD panelu, nepoškrábejte nebo neotírejte obrazovku tvrdými předměty.
- Nenechávejte LCD panel vlhký. Pokud se na něj dostanou kapky vody nebo podobně, okamžitě jej otřete suchým měkkým hadříkem. Ponechání zapnuté může způsobit změnu barvy nebo skvrny na LCD panelu. Pokud se navíc do monitoru dostane vlhkost, může dojít k poškození.
- Dotýkáním se krytu produkty vyrobenými z pryže nebo plastu po delší dobu, může dojít k degeneraci nebo ztráty barvy na krytu.

Pravidelná péče

Jemně otřete skříň měkkým, suchým a čistým hadříkem. Pokud je skvrna silná, namočte hadřík do zředěného neutrálního čisticího prostředku s vodou, důkladně jej vyždímejte a skvrnu setřete. Ihned jej otřete měkkým suchým hadříkem.

Dezinfekce alkoholem

Dezinfekce alkoholem může způsobit změnu barvy, poškození nebo prasknutí krytu, poškození povrchové úpravy LCD panelu a poškození součástí. Místo toho doporučujeme dezinfikovat si ruce před a po použití mimo monitor.

Pokud bezpodmínečně musíte monitor dezinfikovat alkoholem, uvědomte si předem výše uvedená varování a upozornění. Vyhněte se také časté alkoholové dezinfekci.

PŘED POUŽITÍM MONITORU

VLASTNOSTI

- **Podporuje rozlišení až 5120 × 1440**
- **Vysoký kontrast 3000:1 (Typický), Dispozici je pokročilá funkce kontrastu, Jas 450cd/m^2 (Typický), Doba odezvy 2ms (Šedá-Šedá)**
- **Žádné blikání**
- **Redukce modrého světla**
- **Digitální vyhlazování znaků**
- **2 × 3W Stereo reproduktory**
- **Pohotovostní funkce**
- **V souladu VESA Standard (100×100 / 200×100mm)**
- **Klíčový otvor pro bezpečnostní zámek**

KONTROLA OBSAHU BALENÍ

Následující doplňky jsou součásti balíku. Zkontrolujte, zda jsou uzavřeny s monitorem. Pokud něco chybí nebo jsou poškozeny, obraťte se na prodejce nebo na regionální iiyama kancelář.

- Napájecí Kabel *
- HDMI Kabel
- DisplayPort Kabel
- USB Kabel
- Krk stojanu
- Základna stojanu s maticí
- Bezpečnostní příručka
- Rychlý průvodce

UPOZORNĚNÍ

* Všechny garance a záruky jsou neplatné pro případné problémy nebo škody způsobené napájecím kabelem, který není součástí balení iiyama.
Při schváleném napájecím kabelu větší nebo rovno H05VVF, musí být použito 3G, 0,75mm².

POUŽITÍ RAMENE NEBO STOJANU

UPOZORNĚNÍ

- Tento produkt je určen pro stolní použití, nikoli pro aplikace digital signage (elektronické vývěsky), jako je instalace na strop nebo na stěnu.
- Před instalací se ujistěte, že rameno displeje nebo stojan stolu jsou dostatečně silné, aby unesly potřebnou hmotnost displeje a držáku.
- Úhel monitoru by měl být v rozmezí 20° nahoru a 3° dolů. Tento produkt nelze používat směrem nahoru nebo dolů mimo tento rozsah.
- Pokud je monitor používán (instalován) pod úhlem větším než 3° směrem dolů, může se LCD odlepit od rámu a spadnout a způsobit poškození. Na takové případy se navíc nebude vztahovat podpora ani záruka.
- Pravidelně kontrolujte utažení šroubů. Pokud šrouby nejsou dostatečně utažené, monitor může spadnout a způsobit zranění nebo poškození.

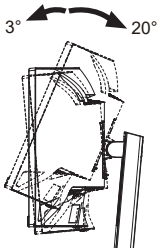

ČESKY

[RAMENO DISPLEJE NEBO STOJAN RAMENO STOLU]

UPOZORNĚNÍ Při použití ramene displeje nebo stojanu ramene stolu zohledněte tloušťku montážního držáku VESA a použijte čtyři šrouby M4×12mm k jeho upevnění k monitoru. Ujistěte se, že jsou všechny šrouby řádně utaženy a zajištěny. Použití delších šroubů může způsobit úraz elektrickým proudem nebo poškození v důsledku kontaktu s elektrickými částmi uvnitř monitoru.
U tohoto výrobku se předpokládá, že tloušťka montážního držáku VESA je přibližně 2,5mm.

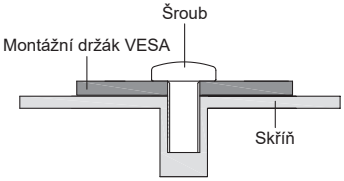

[REŽIM KRAJINY]

Tento monitor lze použít pouze v režimu „Krajina“. Monitor neotáčejte ani nepoužívejte v žádné jiné orientaci než na „Krajina“.

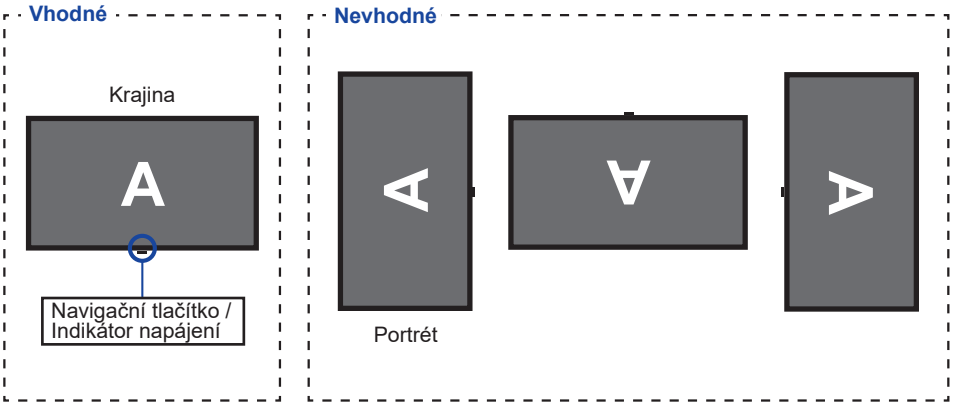

MONTÁŽ A ODSTRANĚNÍ STOJAN

UPOZORNĚNÍ

- Položte monitor na stabilní povrch. Monitor může způsobit zranění nebo škodu, pokud spadne.
- Nevystavujte monitor velkým tlakům. Mohlo by dojít k poškození.
- Před demontáží nebo instalací odpojte monitor, aby nedošlo k úrazu elektrickým proudem nebo poškození.

<Instalace>

① Umístěte kartonovou krabici na rovný povrch podle obrázku níže. Vyjměte Krk stojanu a Základnu stojanu z horního ochranného polštáře uvnitř kartonové krabice.

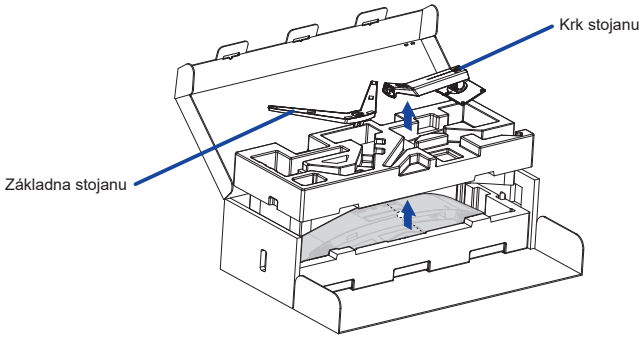

② Otevřete vak s monitorem.

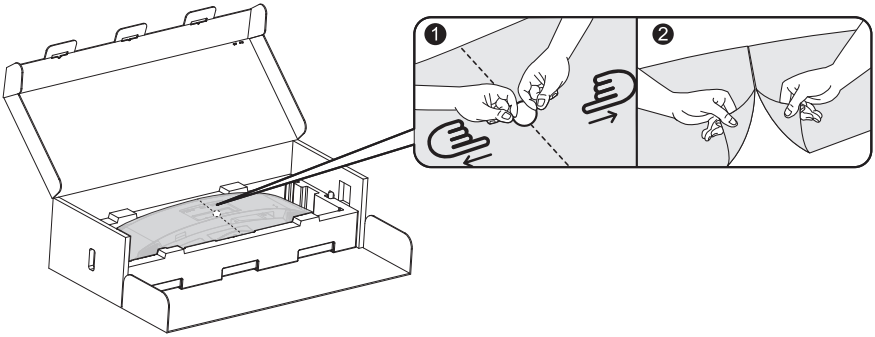

③ Nainstalujte Krk stojanu k monitoru, který je ve spodní ochranného polštáře.

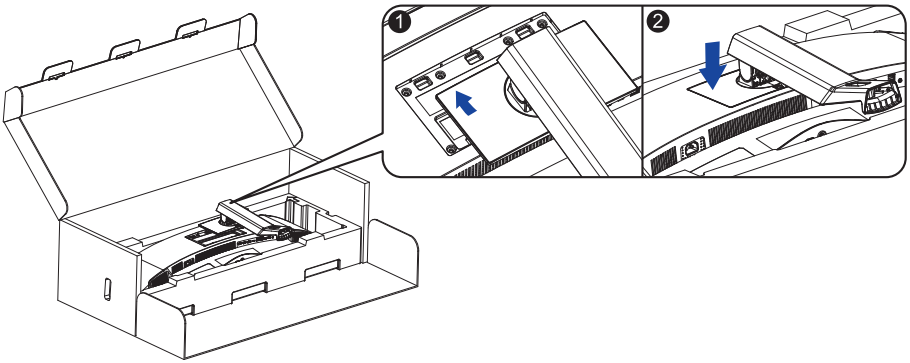

④ Nasaďte Základnu stojanu na Krk stojanu a utáhněte křídlovou matici, abyste ji zajistili.

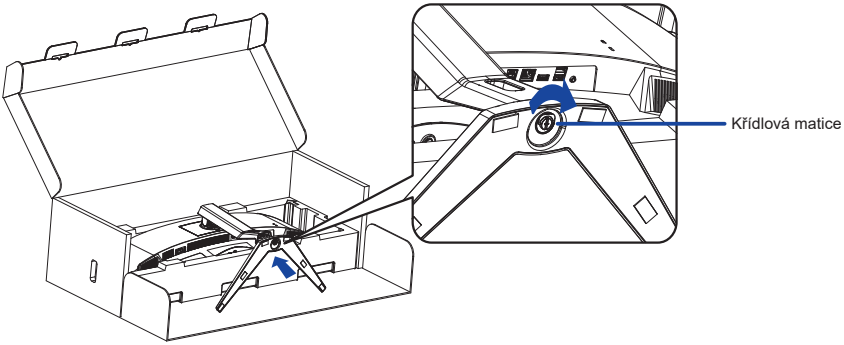

⑤ Opatrně vyjměte sestavený monitor z ochranného polštáře a postavte jej.

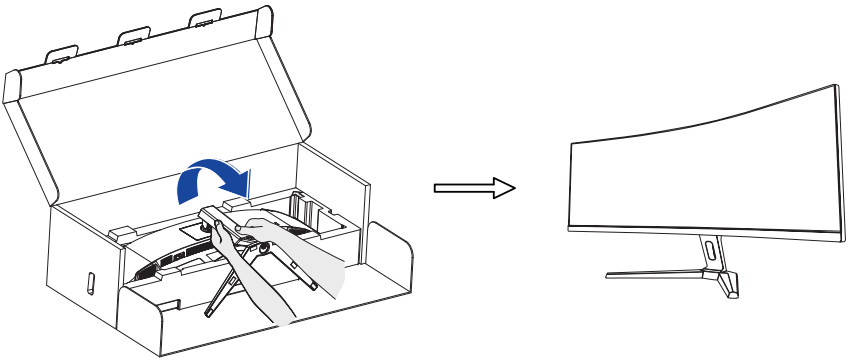

<Demontáž>

① Položte ochranný polštářek monitoru na rovný povrch a položte do něj monitor lícem dolů.
② Stisknutím uvolňovacího tlačítka ve směru šipky, jak je znázorněno níže, sejměte stojan.

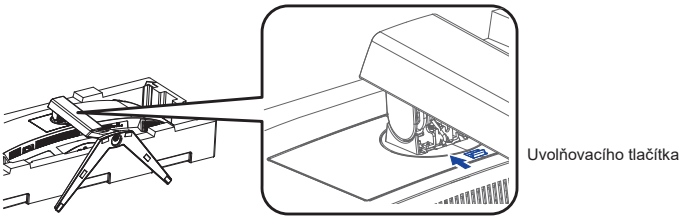

③ Pro demontáž stojanu povolte křídlovou matici.

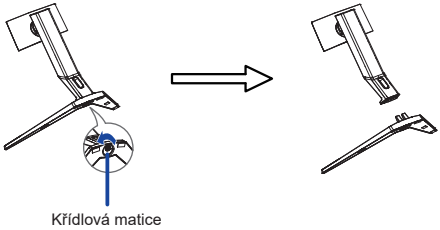

OVLÁDACÍ PRVKY A KONEKTORY

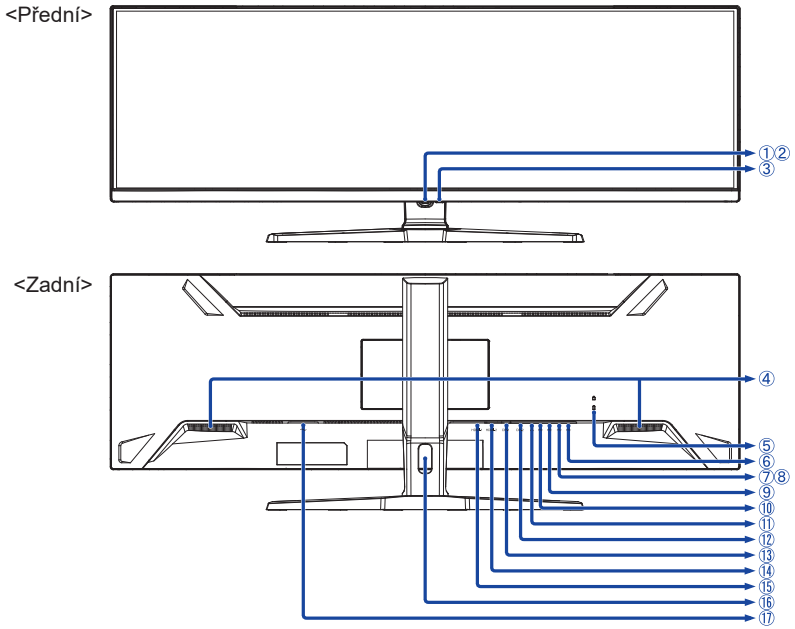

① Navigační tlačítko * Viz Navigační tlačítko na straně 13.

② Indikátor napájení

POZNÁMKA Modrá: Normální provoz
Oranžová: Pohotovostní režim

③ Tlačítko napájení (⏻)

④ Reproduktory

⑤ Klíčová dírka pro bezpečnostní zámek (🔒)

POZNÁMKA Můžete připevnit bezpečnostní zámek a kabel, aby se zabránilo přemístění monitoru počítače bez Vašeho svolení.

⑥ USB Typu-C Downstream Konektor (⭠) [USB3,2 Gen 1: 5Gbps, 5V, 1,5A]

⑦ USB Typu-A Downstream Konektor (⭠) [USB3,2 Gen 1: 5Gbps, 5V, 900mA]

⑧ USB Typu-A Downstream Konektor (⭠) [USB3,2 Gen 1: 5Gbps, 5V, 900mA]

⑨ USB Typu-B Upstream Konektor (⭠)

⑩ USB Typu-C Downstream Konektor (⭠) [USB3,2 Gen 1: 5Gbps, 5V, 1,5A]

⑪ Konektor pro sluchátka (🎧)

POZNÁMKA Správná funkce připojených externích zařízení jiných než sluchátek není zaručena.

⑫ DisplayPort Konektor (DP-2)

⑬ DisplayPort Konektor (DP-1)

⑭ HDMI Konektor (HDMI-2)

⑮ HDMI Konektor (HDMI-1)

⑯ Otvor pro kabely

⑰ AC Konektor (∼) [Střídavý proud]

PŘIPOJENÍ MONITORU

① Ujistěte se, že počítač i monitor jsou vypnuté.
② Připojte počítač k monitoru pomocí odpovídajícího kabelu.
③ Připojte počítač k monitoru pomocí USB Kabel.
④ Připojte Napájecí Kabel k monitoru a poté do elektrické sítě.
⑤ Zapněte monitor, pak počítač a/nebo zdroj video signálu.

POZNÁMKA

- Ujistěte se, že instalace budovy má jistič 120/240V, 20A (maximum).
- Signální kabely pro připojení počítače a monitoru se mohou lišit v závislosti na typu použitého počítače. Nesprávné připojení může způsobit vážné poškození jak na monitoru, tak i na počítači. Kabel, který je dodán s monitorem, je určen pro standardní konektor. Pokud je zapotřebí speciální kabel, obraťte se na místního prodejce nebo regionální iiyama kancelář.
- Připojovací zařízení třídy 1 typu A musí být připojeno k ochrannému vodiči.
- Zásuvka musí být instalována v blízkosti zařízení a musí být snadno přístupná.
- Výrazný akustický tlak u ucha / sluchátek může způsobit poškození sluchu / ztrátu sluchu.

[Příklad připojení]

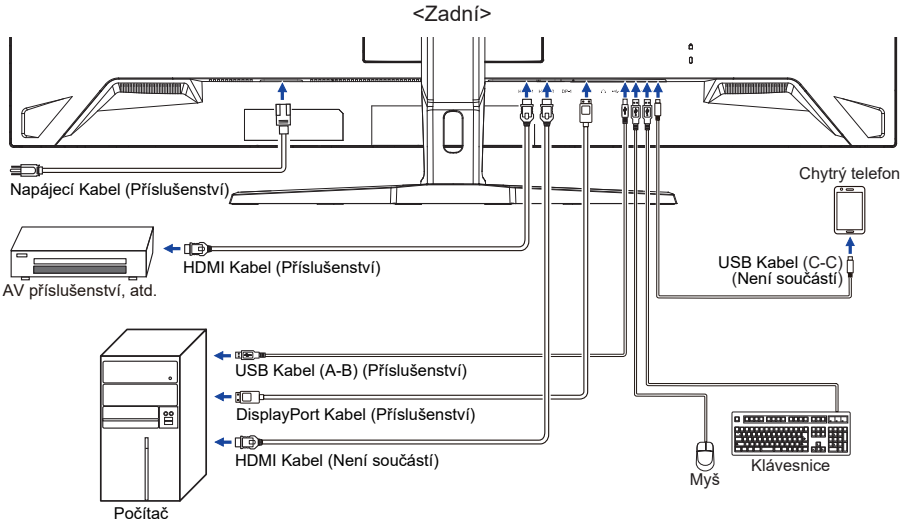

[Shromažděte kabely]

Umístěte kabely přes Otvor pro kabely, abyste je spojili.

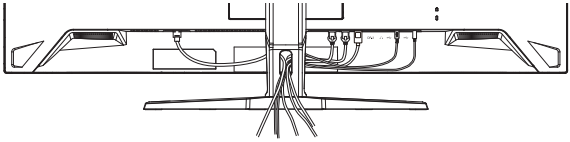

NASTAVENÍ POČÍTAČE

■ Načasování signálu
Změna požadované načasování signálů, jsou uvedeny na straně 28: ODPOVÍDAJÍCÍ ČASOVÁNÍ.

NASTAVENÍ VÝŠKY A POZOROVACÍHO ÚHLU

ČESKY

■ Pro optimální sledování obrazu je doporučeno, aby monitor byl v pozici přímo naproti na celému obličeji, poté nastavíte výšku a úhel monitoru dle Vašich vlastních preferencí.
■ Držte panel tak, aby monitor se nepřevrátil, když měníte výšku nebo úhel monitoru.
■ Jste schopni se přizpůsobit výšku monitoru až do 130mm, úhel až 20° nahoru a 3° dolů.

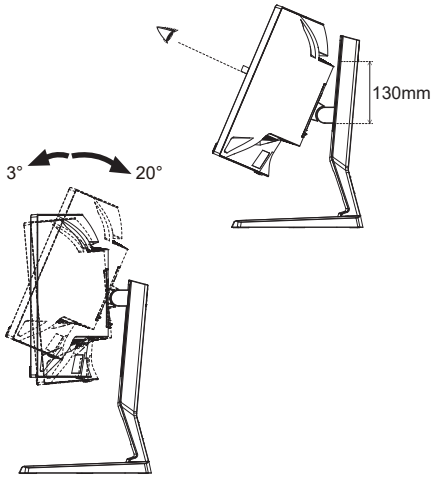

POZNÁMKA

■ Nedotýkejte se LCD obrazovky při změně výšky nebo úhlu. Může to způsobit poškození nebo rozbití LCD obrazovky.
■ Dávejte pozor, abyste si při změně úhlu neskřípli prsty nebo ruce do pohyblivé části stojanu.
■ Při nastavování výšky nesnižujte monitor prudce, zatímco držíte ruku mezi spodní částí monitoru a základnou.

OVLÁDÁNÍ MONITORU

NAVIGAČNÍ TLAČÍTKO

Stisknutím následujících 5 míst na Navigačním tlačítku se můžete pohybovat každým směrem nebo provádět přímé úpravy v nabídce na obrazovce.

<Dno>

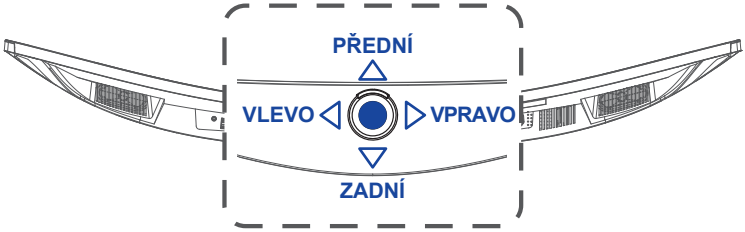

Směr	Funkce	
● (CENTRUM)	Hlavní menu / Provedení	
PŘEDNÍ	Pohyb dolů	Zkratka Podmenu
ZADNÍ	Pohyb nahoru	Přímo Volba vstupů
VPRAVO	Pohyb doprava	Přímo Hlasitost
VLEVO	Pohyb doleva	Přímo Hlasitost

Chcete-li vytvořit co nejlepší obraz, Váš iiyama LCD monitor byl nastaven ve výrobním závodě s KOMPATIBILNÍ NAČASOVÁNÍ, které je vyobrazeno na straně 28. Obraz můžete také upravit podle níže uvedeného postupu.

① **Stiskněte Navigační tlačítko CENTRUM pro spuštění funkce OSD menu. Zobrazí se ikony hlavního menu a můžete mezi nimi přepínat pomocí Navigačního tlačítka VLEVO◁ / ▷VPRAVO.**

② **Vyberte ikonu hlavní menu související s požadovanou úpravou nebo nastavením. Stiskněte CENTRUM. Poté stisknutím Navigačního tlačítka PŘEDNÍ / ZADNÍ zvýrazněte požadovanou podmenu.**

③ **Znovu stiskněte CENTRUM. Stisknutím VLEVO◁ / ▷VPRAVO zvolte vhodnou úpravu nebo nastavení.**

④ **Stiskněte CENTRUM a poté VLEVO◁ (nebo PŘEDNÍ / ZADNÍ) ukončíte nabídku, takže nastavení, která jste právě provedli, se automaticky uloží.**

Například pro korekci svislé polohy OSD, vyberte v hlavním menu položku OSD **OSD** obrazu a stiskněte **CENTRUM**. Poté vyberte „OSD V. pozice“ stisknutím **PŘEDNÍ / ZADNÍ** a stiskněte **CENTRUM**. Stisknutím **VLEVO◁ / ▷VPRAVO** pro změnu nastavení OSD vertikální polohy. Vertikální poloha OSD displeje by se měla odpovídajícím způsobem měnit, když děláte to.

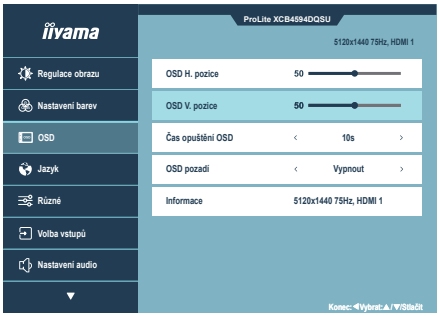

Nakonec stiskněte **CENTRUM** a poté **VLEVO◁** pro zavření OSD. Všechny změny se uloží do paměti.

POZNÁMKA

- Pokud se operace tlačítek během nastavování přeruší nebo když uplyne čas nastavený pro „Čas opuštění OSD“, OSD zmizí. Stiskněte Navigační tlačítko se vrátíte do předchozí nabídky a vypnete OSD.
- Jakékoli změny se automaticky uloží do paměti, když OSD zmizí. Je třeba se vyvarovat vypnutí napájení při používání nabídky.

Regulace obrazu *1
Picture Adjust

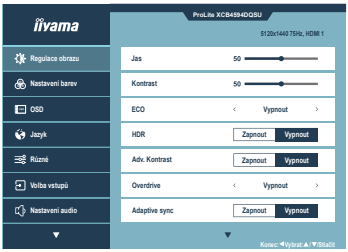

Podmenu	Problém / Možnost		Navigační tlačítko
Jas *2 Brightness **Zkratka**	Příliš tmavá Příliš světlá		▷ ◁
Kontrast Contrast	Příliš matné Příliš intenzivní		▷ ◁
ECO ECO **Zkratka**	Vypnout	Normální	
	1	Jas podsvícení je snížen.	
	2	Jas podsvícení je snížen více než 1.	
	3	Jas podsvícení je snížen více než 2.	
HDR HDR	Zapnout	Pro signál HDR (High Dynamic Range)	
	Vypnout	Pro normální signál	
Adv. Kontrast Adv. Contrast	Zapnout	Zvýšený kontrastní poměr	
	Vypnout	Typický kontrastní poměr	
Overdrive Overdrive **Zkratka**	Vypnout / 1 / 2 / 3 / 4 / 5 To povede ke zlepšení šedé úrovně doby odezvy panelu LCD. A vyšší úroveň výsledku v rychlejším čase odezvy.		▷ ◁
Adaptive sync *3 Adaptive Sync	Zapnout	Zapněte funkci Adaptive sync.	
	Vypnout	Vypněte funkci Adaptive sync.	
Technologie X-Res X-Res Technology	Vypnout	Normální	
	Měkký	Zvýraznit okraj obrazu.	
	Střední	Zvýraznit okraj obrazu více než při Měkký možnosti.	
	Tvrdý	Zvýraznit okraj obrazu více než při Střední možnosti.	
Detail stínů Black Tuner	Od -5 do +5 Můžete nastavit odstíny tmavé.		▷ ◁

*1 Vybrané úpravy a nastavení nemusí být možné kvůli jiným položkám, které jsou povoleny. Další informace naleznete na straně 16 **Matice funkční interakce**.

*2 Upravuje jas, když používáte monitor v tmavé místnosti a máte pocit, že je obrazovka příliš jasná.

*3 K dispozici pouze pro vstup DisplayPort.

Zkratka

Pomocí následujících operací můžete přejít na konkrétní nabídku.
Stiskněte navigační tlačítko **PŘEDNÍ**, když není zobrazena žádná nabídka, a vyberte požadovanou menu.

■ Matice funkční interakce

Aktivní menu \ Vybrané menu		Regulace obrazu					
		Jas	Kontrast	ECO	Adv. Kontrast	Overdrive	Detail stínů
Regulace obrazu	ECO	–	✓		–	✓	✓
	HDR	✓	✓	–	–	✓	–
	Adv. Kontrast	–	✓	–		✓	✓
	Adaptive sync	✓	✓	✓	✓	✓	✓
	Technologie X-Res	✓	✓	✓	✓	✓	✓
Nastavení barev	i-Style Color	–	–	–	–	–	–
	Redukce modrého světla	–	✓	–	–	✓	✓

✓ : Dostupný
– : Není dostupný

Nastavení barev
Color Settings

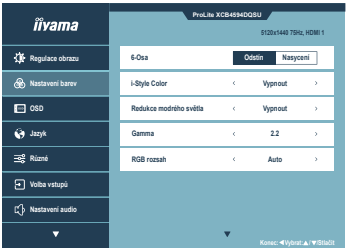

Podmenu	Problém / Možnost			Navigační tlačítko
6-Osa 6-Axis	Odstín	Červená	Příliš slabý Příliš silná	▷ ◁
		Žlutá		
		Zelená		
		Azurová		
		Modrá		
		Purpurová		
	Nasycení	Červená	Příliš slabý Příliš silná	▷ ◁
		Žlutá		
		Zelená		
		Azurová		
		Modrá		
		Purpurová		
i-Style Color *1 i-Style Color Zkratka	Vypnout	Návrat do stavu nastaveného úpravou barev kromě i-Style Color.		
	Standard	Pro obecné prostředí Windows a výchozí nastavení monitoru		
	Hra	Pro PC herní prostředí		
	Kino	Pro filmové a video prostředí		
	Scenérie	Pro zobrazení venkovní scenérie obrázků		
	Text	Pro editaci textu a obrazu v prostředí textového editoru		
Redukce modrého světla *2 Blue Light Reducer	Vypnout	Normální		
	1	Modré světlo je sníženo.		
	2	Modré světlo je sníženo více než 1.		
	3	Modré světlo je sníženo více než 2.		
Gamma *3 Gamma	1.8	Vysoký kontrast		
	2.2	Normální		
	2.6	Tmavý		
RGB rozsah *3 RGB Range	Auto	Automaticky vybere signál barevné stupnice.		
	Plný	Pro plný rozsah barevné škály signálu		
	Omezený	Pro omezený rozsah barevné škály signálu		

Nastavení barev

Podmenu	Problém / Možnost		Navigační tlačítko
Teplota barev *4 Color Temperature	9300K	Studená barva	
	6500K	Normální barva	
	5000K	Teplá barva	
	sRGB	Barva založená na sRGB	
Užívatelská Volba *4 User Preset	Červená	Příliš slabý Příliš silná	▷ ◁
	Zelená		
	Modrá		

*1 Deaktivováno, když je aktivován HDR nebo Redukce modrého světla.
*2 Deaktivováno, když je aktivován ECO, HDR, Adv. Kontrast nebo i-Style Color.
*3 Deaktivováno, když je aktivován HDR.
*4 Deaktivováno, když je aktivován HDR, i-Style Color nebo Redukce modrého světla.

Zkratka

Pomocí následujících operací můžete přejít na konkrétní nabídku.
Stiskněte navigační tlačítko **PŘEDNÍ**, když není zobrazena žádná nabídka, a vyberte požadovanou menu.

OSD
OSD

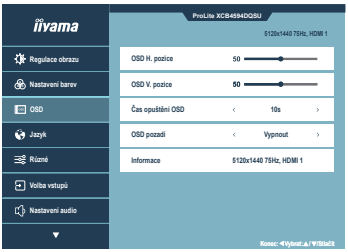

Podmenu	Problém / Možnost	Navigační tlačítko
OSD H. pozice OSD H. Position	OSD je příliš vlevo OSD je příliš vpravo	▷ ◁
OSD V. pozice OSD V. Position	OSD je příliš nízké OSD je příliš vysoké	▷ ◁
Čas opuštění OSD OSD Time	Můžete nastavit dobu trvání OSD menu. 5 / 10 / 30 / 60 sekund	▷ ◁
OSD pozadí OSD Background	Pozadí OSD je průhledný režim. Vypnout / 1 / 2 / 3 / 4	▷ ◁
Informace Display Information	Zobrazuje informace o aktuálním vstupním signálu přicházející z grafické karty v počítači. **POZNÁMKA** Najdětě uživatelskou příručku grafické karty k dalším informacím o změně rozlišení a obnovení.	

Jazyk
Language

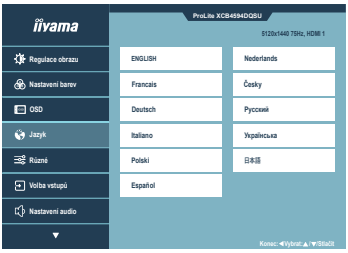

Možnost			
English	Angličtina	Nederlands	Holandština
Français	Francoužština	Česky	Česky
Deutsch	Němčina	Русский	Ruština
Italiano	Italština	Українська	Ukrajinština
Polski	Polština	日本語	Japonština
Español	Španělština		

Různé
Miscellaneous

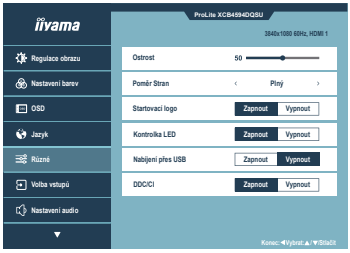

Podmenu	Možnost		Navigační tlačítko
Ostrost *1,2 Sharpness	Můžete změnit kvalitu obrazu od 0 do 100 (měkký až ostrý). Jedním stisknutím ▷ pro změnu kvality obrazu v číselném pořadí. Stisknutím ◁ můžete změnit kvalitu obrazu v opačném číselném pořadí.		▷ ◁
Poměr Stran *1,3 Video Mode Adjust	Plný	Rozšíření displeje	
	Formát	Rozšíření zobrazení	
	1 : 1	Zobrazení obrazu bod po bodu.	
Startovací logo Opening Logo	Zapnout	iiyama logo se zobrazí, když je monitor zapnutý.	
	Vypnout	iiyama logo se nezobrazuje, když je monitor zapnutý.	
Kontrolka LED Power LED	Zapnout	Indikátor napájení je zapnut.	
	Vypnout	Indikátor napájení je vypnut.	
POZNÁMKA Vypněte indikátor napájení, když Vás obtěžuje jeho světlo.			
Nabíjení přes USB USB Charge	Zapnout	Zařízení USB lze nabíjet, i když je monitor v pohotovostním režimu.	
	Vypnout	Zařízení USB nelze nabíjet, když je monitor v pohotovostním režimu.	
POZNÁMKA Když je monitor vypnutý, periferie USB nelze nabíjet, i když je zapnuta funkce Nabíjení přes USB.			
DDC/CI DDC/CI Control	Zapnout	DDC/CI je zapnuto.	
	Vypnout	DDC/CI je vypnuto.	

*1 Efektivní, pouze pokud je rozlišení menší než 5120 × 1440.
*2 Deaktivováno, když je aktivován Technologie X-Res.
*3 Deaktivováno, když je aktivován Adaptive sync.

Volba vstupů
Input Select

Přímo

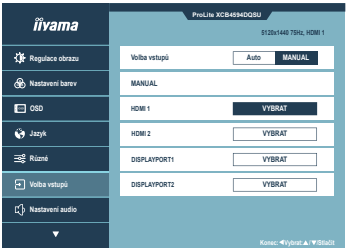

Podmenu	Možnost		
Volba vstupů Input Select	Auto	Hledat dostupný vstupní zdroj a vybrat automaticky.	
	Ručnoй	HDMI 1	Vyberte HDMI 1 vstup.
		HDMI 2	Vyberte HDMI 2 vstup.
		DisplayPort1	Vyberte DisplayPort1 vstup.
		DisplayPort2	Vyberte DisplayPort2 vstup.

POZNÁMKA Možnost Auto umožňuje automatický výběr dostupných vstupních zdrojů.
Nelze vybrat vstupní zdroje z počítačů, které jsou v pohotovostní režimu.
Pokud ručně vyberete jeden ze vstupních zdrojů, druhý zdroj nebude automaticky vybrán.

Přímo

- Volba vstupů: Stisknutím Navigačního tlačítka **ZADNÍ** bez zobrazeného menu se přímo zobrazí obrazovka Volba vstupů.

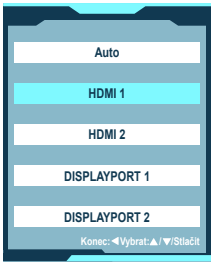

Nastavení audio
Audio Settings

Podmenu	Problém / Možnost		Navigační tlačítko
Hlasitost Volume **Přímo**	Příliš měkké Příliš hlasitý		▷ ◁
Ticho Mute	Zapnout	Vypněte zvuk dočasně.	
	Vypnout	Vraťte hlasitost na předchozí úroveň.	

Přímo

- Hlasitost: Stisknutím Navigačního tlačítka **VLEVO◁ / ▷VPRAVO** bez zobrazeného menu se přímo zobrazí obrazovka pro nastavení Hlasitosti.

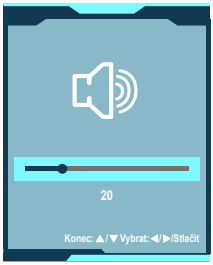

Reset
Recall

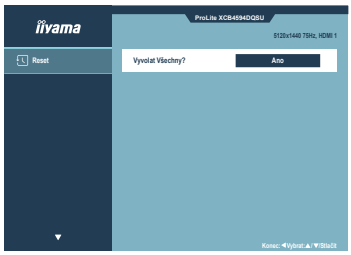

Podmenu	Možnost	
Vyvolat Všechny? Recall All?	Ano	Nastavení továrních dat je obnoveno.

■ Zámek Režimu

<OSD Menu>

1. OSD zámek bude aktivován stisknutím Navigační tlačítko **VPRAVO▷** po dobu asi 5 sekund. Pokud se pokusíte o přistup o přístup do OSD stisknutím Navigační tlačítko, objeví se na obrazovce zpráva „OSD zamknuto“.
2. OSD zámek bude deaktivován stisknutím Navigační tlačítko **VPRAVO▷** po dobu asi 5 sekund.

<Tlačítko napájení>

1. Zámek Tlačítko napájení bude aktivován stisknutím Navigační tlačítko **VLEVO◁** po dobu asi 5 sekund. Zamknutí Tlačítko napájení znamená, že nebudete moci vypnout monitor, zatímco je Tlačítko napájení zamknut. Stisknutím Tlačítko napájení se na obrazovce objeví zpráva „Tlačítko Power zamknuto“.
2. Zámek Tlačítko napájení bude deaktivován stisknutím Navigační tlačítko **VLEVO◁** po dobu asi 5 sekund.

POHOTOVOSTNÍ FUNKCE

Tento produkt je vybaven funkcí pohotovostního režimu. Pokud je aktivován, automaticky sníží zbytečnou spotřebu energie monitoru, když není počítač používán.
K dispozici je krok pohotovostním monitoru, jak je popsáno níže. Funkce pohotovostním, včetně všech nastavení časovače, je nakonfigurován v operačním systému. Zkontrolujte příručku k operačnímu systému a informujte se o tom, jak může být nakonfigurován.

■ Pohotovostní režim

Když je video signál z počítače jsou vypnuty, monitor přejde do pohotovostní režim, který snižuje spotřebu energie na 0,5W nebo méně*. Obrazovka ztmavne a indikátor napájení se změní na oranžovou. Od pohotovostní režim se obraz objeví v několika sekundách, když se dotknete klávesnice nebo myši.

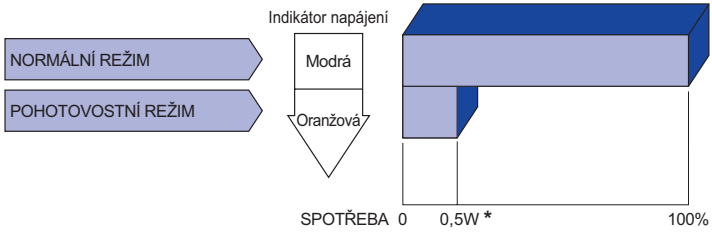

* Když nejsou připojena zařízení USB.

ŘEŠENÍ PROBLÉMŮ

Pokud monitor nefunguje správně, postupujte podle níže uvedených kroků pro možné řešení problému.

1. Proveďte úpravy popsané v OVLÁDÁNÍ MONITORU, v závislosti na problému, který máte. Pokud monitoru nefunguje obraz, přejděte na 2.
2. Podívejte se na následující body, pokud nemůžete najít příslušnou položku v OVLÁDÁNÍ MONITORU, nebo v případě, že problém přetrvává.
3. Pokud jste se setkali s problémem, který není popsán níže, nebo nemůžete problém opravit, ukončete používání monitoru a obraťte se na svého prodejce nebo iiyama servisní středisko pro další pomoc.

	Problém	Kontrola
①	Nezobrazí se obraz.	
	(Indikátor napájení se nerozsvítí.)	☐ Napájecí kabel je pevně usazen v patici. ☐ Tlačítko napájení je zapnuté. ☐ AC zásuvka je pod napětím. Prosím, zkontrolujte s jiným zařízením.
	(Indikátor napájení je modrý.)	☐ Je-li spořič obrazovky v aktivním režimu, dotkněte se klávesnice nebo myši. ☐ Zvyšte kontrast a / nebo jas. ☐ Počítač je zapnutý. ☐ Signální kabel je správně připojen. ☐ Signální načasování počítače je v specifikaci monitoru.
	(Indikátor napájení svítí oranžově.	☐ Pokud je monitor v pohotovostním režimu, dotkněte se klávesnice nebo myši. ☐ Počítač je zapnutý. ☐ Signální kabel je správně připojen. ☐ Signální načasování počítače je v specifikaci monitoru.
②	Obrazovka není synchronizována.	☐ Signální kabel je správně připojen. ☐ Signální načasování počítače je v specifikaci monitoru.
③	Pozice obrazu není ve středu.	☐ Signální načasování počítače je v specifikaci monitoru.
④	Obrazovka je příliš světlá nebo příliš tmavá.	☐ Video výstup počítače je ve specifikaci monitoru.
⑤	Obrazovka se třese.	☐ Napájecí napětí je ve specifikaci monitoru. ☐ Signální načasování počítače je v specifikaci monitoru.
⑥	Žádný zvuk.	☐ Audio zařízení (počítač atd.) je zapnuto. ☐ Hlasitost je nastavena. ☐ Ticho je Vypnout. ☐ Audio výstup zařízení je ve specifikaci monitoru.
⑦	Zvuk je příliš hlasitý nebo příliš tichý.	☐ Audio výstup zařízení je ve specifikaci monitoru.

INFORMACE O RECYKLACI

Pro lepší ochranu životního prostředí, prosím, nevyhazujte Váš monitor.
Prosím navštivte naše webové stránky: https://iiyama.com pro recyklaci monitoru.

PŘÍLOHA

Design a technické údaje se mohou změnit bez předchozího upozornění.

SPECIFIKACE : ProLite XCB4594DQSU-B1

Velikost kategorie		45"
LCD Panel	Technologie panelu	VA
	Velikost	Úhlopříčka: 44,5" (113cm)
	Zakřivení	1500R
	Rozteč bodů	0,212mm H × 0,212mm V
	Jas	450cd/m^2 (Typický), 185cd/m^2 (Výchozí / Úspora energie)
	Kontrastní poměr	3000 : 1 (Typický), Dispozici je pokročilá funkce kontrastu
	Pozorovací úhel	Vpravo / Vlevo: 89° na každou stranu, Nahoru / Dolů: 89° na každou stranu (Typický)
	Doba odezvy *1	2ms (Šedá-šedá)
Barvy displeje		Přibl. 16,7 milión
Sync Frequency		HDMI: Horizontální: 30,0-135,0kHz, Vertikální: 48-75Hz DisplayPort: Horizontální: 30,0-115,0kHz, Vertikální: 48-75Hz
Nativní rozlišení		5120 × 1440, 7,4 MegaPixelů
Podporované max. rozlišení		HDMI: 5120 × 1440 75Hz 3840 × 2160 60Hz DisplayPort: 5120 × 1440 75Hz
Vstupní konektor		HDMI × 2, DisplayPort × 2
Vstupní video signál		HDMI, DisplayPort
USB Standard		USB3,2 Gen 1 (5Gbps)
Počet USB portů Tvar konektoru		1 Upstream: Typu-B 4 Downstream: Typu-A (DC5V, 900mA) × 2, Typu-C (DC5V, 1,5A) × 2
Konektor pro sluchátka *2		ø 3,5mm mini jack (Stereo)
Reproduktory		3W × 2 (Stereo reproduktory)
Maximální velikost obrazovky		1087,5mm Š × 305,9mm V / 42,8" Š × 12,0" V
Napájení		100-240VAC, 50/60Hz, 1,3A
Spotřeba energie *3		37W (Typický) Pohotovostní režim: max. 0,5W, Vypnuto režim: max. 0,3W
Rozměry		1090,0 × 409,0 - 539,0 × 275,0mm / 42,9 × 16,1 - 21,2 × 10,8" (Š×V×H)
Hmotnost netto		10,5kg / 23,1lbs
Rozsah nastavení výšky		130mm
Úhel náklonu		Nahoru: 20°, Směrem dolů: 3°
Provozní prostředí		Provoz: Teplota 5 až 35 ° C / 41 až 95 ° F Vlhkost 10 až 80% (Bez kondenzace) Skladování: Teplota -20 až 60°C / -4 až 140°F Vlhkost 10 až 90% (Bez kondenzace)
Schválení		CE, UKCA, TÜV-Bauart, EAC, VCCI, PSE

POZNÁMKA

*1 Když je „Overdrive“ nastaveno na 5.

*2 Správná funkce připojených externích zařízení jiných než sluchátek není zaručena.

*3 Když nejsou připojena zařízení USB.

ROZMĚRY

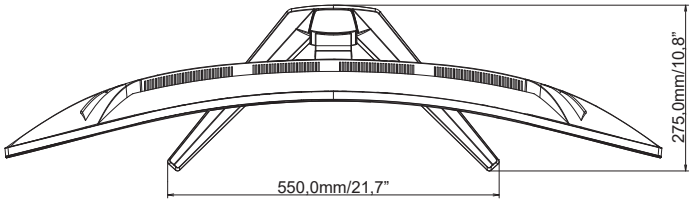

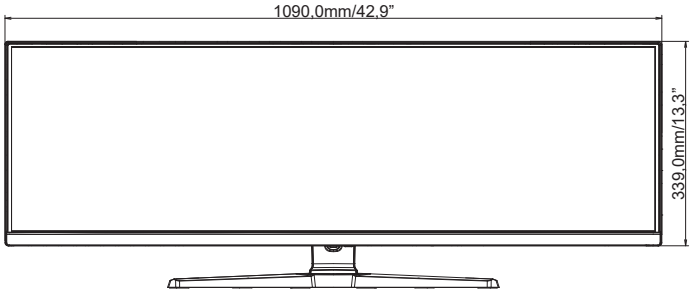

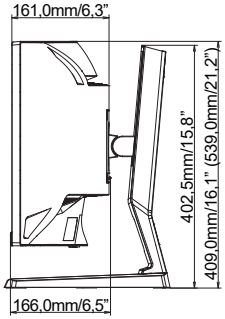

( ) : Maximální rozsah nastavení

ODPOVÍDAJÍCÍ ČASOVÁNÍ

Režim Video	Horizontální frekvence	Vertikální frekvence	Dot Clock	
800 × 600	37,879kHz	60,317Hz	40,000MHz	
	46,875kHz	75,000Hz	49,500MHz	
1024 × 768	48,363kHz	60,004Hz	65,000MHz	
	60,023kHz	75,029Hz	78,750MHz	
1280 × 1024	63,981kHz	60,020Hz	108,000MHz	
	79,976kHz	75,025Hz	135,000MHz	
1920 × 1080	67,500kHz	60,000Hz	148,500MHz	
	83,844kHz	74,973Hz	174,500MHz	
2560 × 1440	88,787kHz	59,951Hz	241,500MHz	
	111,857kHz	74,971Hz	304,250MHz	
3840 × 1080	66,625kHz	59,969Hz	266,500MHz	
3840 × 2160	135,000kHz	60,000Hz	594,000MHz	*
5120 × 1440	88,824kHz	59,976Hz	468,990MHz	
	111,074kHz	74,999Hz	586,470MHz	

* K dispozici pouze pro vstup HDMI.
Obrazovka se zobrazuje ve stlačeném stavu, což způsobuje, že text a čáry vypadají částečně tenčí, což je nevhodné pro obchodní použití.