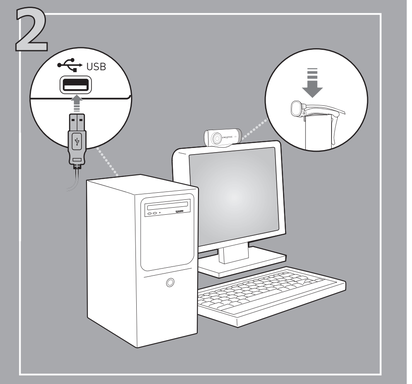

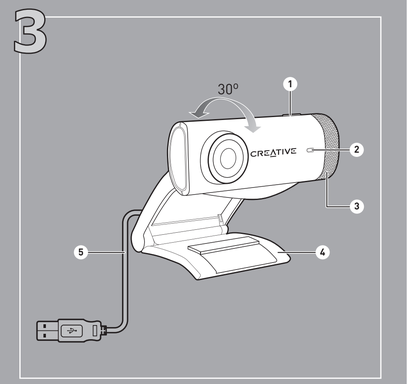

Suomi

Verkkokamera on Plug & Chat-yhteensopiva, joten ohjelmistoja ei tarvitse asentaa. Ohjelmiston asentaminen auttaa sinua kuitenkin käyttämään kaikkia web-kamerasi ominaisuuksia täysin.

1 Asenna ohjelmisto ja ajurit (valinnainen, vain Windows-yhteensopiva)

1) Käy osoitteessa **www.creative.com/support/downloads/**.
2) Valitse web-kamera.
3) Lataa ohjelmisto napsauttamalla Live! Cam Starter Pack.

2 Kun näyttöön tulee kehote, kytke web-kameran USB-kaapeli tietokoneeseen.

Suorita asennus loppuun noudattamalla näyttöön tulevia ohjeita.

3 Live! Cam -sovelluksen käyttäminen

	Komponentti	Kuvaus
1	Snapshot/Live! Contacts -painike	• Kaappaa kuvia ja aloita/pysäytä videotallennus. • Avaa luettelo usein soitetuista online-yhteyshenkilöistä (vain Windows Live Messenger).
2	Keltainen virran merkkivalo	Syttyy, kun virta on kytketty päälle ja sammuu, kun laite on ollut viisi sekuntia käyttämättömänä. Syttyy myös, kun suoritetaan videon tai audion virtauttamista.
3	Mikrofonin kohinanvaimennus	Kaappaa äänen selvästi videokeskustelujen aikana.
4	Kääntyvä kahva	Kiinnittää Live! Cam -laitteen varmasti työpöytään ja kannettavan tietokoneen nestekidenäyttöihin.
5	USB-kaapeli	Yhdistää tietokoneesi USB-porttiin.

• **Live! Central 3:n käynnistäminen**
Kaksoisnapsauta työkalurivillä olevaa Live! Central 3-kuvaketta. tai valitse työpöydältä Käynnistä • Kaikki ohjelmat • Creative • Creative Live! Cam • Live! Central 3.

Creative Tukitietokanta

Voit määrittää ja ratkaista tekniisä ongelmia Creativen aina käytettävissä olevan itsepalvelutietokannan avulla. Mene osoitteeseen **www.creative.com**, valitse oma alueesi ja valitse sitten **Tuki**.

Tuotteen rekisteröiminen

Rekisteröimällä tuotteen varmistat, että saat parhaan saatavilla olevan palvelun ja tuotetuen. Voit rekisteröidä tuotteen asennuksen aikana tai osoitteessa **www.creative.com/register**.

Huomaa, että rekisteröinti ei vaikuta takuuoikeuksiin.

Lisätietoja

Vieraile osoitteessa **www.mylivecam.com** ja lue, kuinka voit käyttää täysin hyödyksesi Live! Cam -ominaisuuttja.
Voit saada viimeisimmät vinkit ja ohjeet ohjelmiston useiden eri ominaisuuksien käytöstä.

Säilytä tämä asiakirja myöhempää tarvetta varten.

WEEE-merkintä osoittaa, että tätä tuotetta ei voi käsitellä kotitalousjätteen tavoin. Kun haluat tämän tuotteen asianmukaisesta hävittämisestä, autat suojelemaan ympäristöä. Lisätietoa tämän tuotteen kierrätysmuodosta saat paikallisviranomaisilta, jätehuoltohöltöstä tai myymälästä, josta ostit tämän tuotteen.

Copyright © 2010 Creative Technology Ltd. Kaikki oikeudet pidätetään. Creative-logo ja Live! Cam ovat Creative Technology Ltd:n rekisteröityjä tavaramerkkejä
Yhtyösekissa jartat muissa maissa. Microsoft, Windows ja Windows-logo ovat Microsoft Corporationin rekisteröityjä tavaramerkkejä.

Česky

Vaše webová kamera podporuje technologii Plug&Chat, nemusíte tedy instalovat žádný software. Nicméně nainstalování softwaru vám umožní si kompletně vyzkoušet všechny vlastnosti vaší webové kamery.

1 Nainstalujte software a ovladače (volitelné, kompatibilní pouze se systémem Windows)

1) Navštivte web **www.creative.com/support/downloads/**.
2) Vyberte svoji webovou kameru.
3) Klepnutím na položku Live! Cam Starter Pack stáhněte software.

2 Až budete vyzváni, připojte USB kabel webové kamery k vašemu počítači.

Dokončete instalaci podle pokynů na obrazovce.

3 Používání kamery Live! Cam

	Součást	Popis
1	Tlačítko pro pořizování snímků a kontakty Live!	• Vytvoříte kopie filmových obrázků a spustíte/zastavíte nahrávání videa. • Spusťte seznam vašich často volaných on-line kontaktů (pouze pro Windows Live Messenger).
2	Žlutá napájecí LED	Po zapnutí se rozsvítí a zhasne za pět sekund po vypnutí. Také se rozsvítí během zpracování/záznamu video nebo audio záznamů.
3	Mikrofon s potlačením šumu	Při videochatech kvalitně zachycuje zvuk.
4	Výkyvná páčka	Slouží k upevnění kamery Live! Cam na LCD displej desktopu nebo notebooku.
5	USB kabel	K zapojení do USB portu na počítači.

• **Ke spuštění programu Live! Central 3**
Poklepejte na ikonu Live! Central 3 na liště s nástroji. Můžete také na pracovní ploše klepnout na Start • Všechny programy • Creative • Creative Live! Cam • Live! Central 3.

Vědomostní Základna Creative

Vyřešte a odstraňte potíže související s technickými dotazy pomocí svépomocné non-stop vědomostní databáze společnosti Creative. Navštivte stránky **www.creative.com**, zvolte svou oblast a zvolte **Support** (Podpora).

Registrace produktu

Přihlášením produktu zaručíte příjem nejvhodnějších služeb a dostupné podpory. Produkt můžete přihlásit během instalace nebo na adrese **www.creative.com/register**.

Vaše práva vyplývající ze záruky nejsou podmíněna registrací.

Další informace

Navštivte **www.mylivecam.com** a naučte se, jak plně využít vaši Live! Cam.
Můžete získat nejnovější tipy a triky, stejně jako instrukce o tom, jak používat mnohé funkce softwaru.

Ponechejte si tento dokument pro budoucí referenci.

Použití symbolu WEEE označuje, že tento produkt nelze likvidovat jako domovní odpad. Správnou likvidací tohoto produktu přispějete k ochraně životního prostředí. Podrobnější informace o likvidaci tohoto produktu vám podají místní úřady, společnost pro likvidaci komunálního odpadu nebo obchod, kde jste zboží zakoupili.

Copyright © 2010 Creative Technology Ltd. Všechna práva vyhrazena. Logo Creative a Live! Cam jsou registrované ochranné známky společnosti Creative Technology Ltd. v USA a v dalších zemích. Microsoft, Windows a logo Windows jsou registrované ochranné známky společnosti Microsoft Corporation.

Polski

Kamera internetowa jest urządzeniem typu Plug & Chat, więc nie ma potrzeby instalowania oprogramowania. Jednak zainstalowanie oprogramowania umożliwi korzystanie z wszystkich nkcji kamery internetowej.

1 Instaluje oprogramowanie i sterowniki (opcja, kompatybilne wyłącznie z systemem Windows)

1) Odwiedź stronę **www.creative.com/support/downloads/**.
2) Wybierz posiadaną kamerę internetową
3) Wciśnij Live! Cam Starter Pack, aby pobrać oprogramowanie.

2 Po wyświetleniu komunikatu podłącz do komputera kabel USB kamery.

Aby ukończyć instalację, postępuj zgodnie z instrukcjami wyświetlanymi na ekranie.

3 Użytkowanie kamery Live! Cam

	Część	Opis
1	Przycisk Snapshot/Live! Contacts	• Wykonuje zdjęcia i rozpoczyna/zatrzymuje nagrywanie filmów wideo. • Wywołuje listę często używanych kontaktów online (wyłącznie programu Windows Live Messenger).
2	Żółta dioda zasilania	Zaświeca się, gdy urządzenie jest włączone i gaśnie po pięciu sekundach, jeśli urządzenie nie jest używane. Zaświeci się również podczas przekazywania obrazu lub dźwięku/nagrywania.
3	Mikrofon niwelujący zakłócenia	Zapewnia czysty dźwięk podczas rozmów wideo.
4	Uchwyt przegubowy	Mocuje kamerę Live! Cam do monitorów komputerów biurkowych oraz ekranów LCD komputerów przenośnych.
5	Przewód USB	Podłącz do portu USB komputera.

• **Uruchamianie oprogramowania Live! Central 3**
Kliknij dwukrotnie ikonę Live! Central 3 na pasku zadań. Możesz też kliknąć kolejno menu Start • Wszystkie programy • Creative • Creative Live! Cam • Live! Central 3.

Baza wiedzy Creative

Dzięki dostępnej przez całą dobę bazie wiedzy firmy Creative użytkownik może samodzielnie rozwiązywać problemy techniczne. Należy przejść na stronę **www.creative.com**, wybrać odpowiedni region, a następnie wybrać opcję **Pomoc**.

Rejestracja produktu

Zarejestrowanie produktu zapewnia dostęp do najodpowiedniejszych usług i pomocy technicznej dotyczącej produktu. Produkt można zarejestrować podczas instalacji lub na stronie **www.creative.com/register**.

Prawa użytkownika do gwarancji nie zależą od zarejestrowania urządzenia.

Informacje dodatkowe

Odwiedź stronę **www.mylivecam.com**, aby dowiedzieć się, w jaki sposób korzystać z wszystkich funkcji kamery Live! Cam.
Możesz tam znaleźć najnowsze porady oraz informacje na temat sposobu korzystania z wielu funkcji oprogramowania.

Należy zachować ten dokument do użytku w przyszłości.

Użycie symbolu WEEE oznacza, że niniejszy produkt nie może być traktowany jako odpad domowy. Zapewniając prawidłową utylizację pomagasz chronić środowisko naturalne. W celu uzyskania bardziej szczegółowych informacji dotyczących recyklingu niniejszego produktu należy skontaktować się z przedstawicielem władz lokalnych, dostawcą usług utylizacji odpadów lub sklepem, gdzie nabyto produkt.

Copyright © 2010 Creative Technology Ltd. Wszelkie prawa zastrzeżone. Logo Creative i Live! są zarejestrowanymi znakami towarowymi firmy Creative Technology Ltd. w Stanach Zjednoczonych i bub innych krajach. Microsoft, Windows i logo Windows są zarejestrowanymi znakami towarowymi firmy Microsoft Corporation.

Русский

Ваша веб-камера поддерживает технологию Plug & Chat, поэтому программное обеспечение устанавливать не обязательно. Тем не менее, установка программного обеспечения позволит вам использовать все функции вашей веб-камеры.

1 Установка программного обеспечения и драйверов (опционально, только для ОС Windows)

1) Посетите страницу **www.creative.com/support/downloads/**.
2) Выберите вашу веб-камеру.
3) Для загрузки программного обеспечения нажмите Live! Cam Starter Pack.

2 Когда будет предложено, подключите USB-кабель веб-камеры к компьютеру.

Для завершения установки следуйте остальным инструкциям, появляющимся на экране.

3 Использование Live! Cam

	Компонент	Описание
1	Кнопка Снимок/ Контакты Live!	• Получение фотографий с низким уровнем шума и запуск/ остановка видеозаписи. • Запуск списка часто вызываемых онлайн-контактов (только для Windows Live Messenger).
2	Светодиодный индикатор питания Желтый цвета	Начинает светиться после включения и прекращает светиться через пять секунд бездействия. Также начинает светиться в процессе воспроизведения/записи потокового звука или изображения.
3	Микрофон с функцией шумоподавления	Позволяет получать четкий звук во время видео-общения.
4	Рычаг с шарниром	Позволяет надежно закрепить вашу камеру Live! Cam на ЖК экране настольного или портативного компьютера.
5	USB-кабель	Позволяет подключать камеру к USB-разъему на вашем компьютере.

• **Запуск Live! Central 3**
Дважды щелкните значок Live! Central 3 на панели задач. Или нажмите Пуск • Все программы • Creative • Creative Live! Cam • Live! Central 3.

База знаний Creative

Для самостоятельного решения технических вопросов и проблем можно обратиться в доступную круглосуточно базу знаний Creative. Для обращения к базе знаний перейдите на веб-страницу **www.creative.com**, выберите свой регион и нажмите **Служба поддержки**.

Регистрация Продукта

Регистрация вашего продукта позволяет вам получать необходимое обслуживание и поддержку. Устройство можно зарегистрировать при установке, а также на веб-странице **www.creative.com/register**.

Обратите внимание, что ваши права на гарантию не зависят от наличия или отсутствия регистрации устройства.

Дополнительная информация

Узнайте, как наиболее эффективно использовать вашу камеру Live! Cam, посетив **www.mylivecam.com**.
Вы можете получить доступ к самым последним советам и рекомендациям, а также руководствам по использованию многочисленных характеристик программного обеспечения.

Данный документ необходимо сохранить для последующего использования.

Срок эксплуатационной долговечности
В соответствии с законодательством Российской Федерации компания Creative устанавливает для данного товара срок службы 2 года. Указанный срок = это период времени, в течение которого компания Creative гарантирует возможность использования продукции в соответствии с ее назначением. Кроме того, во время этого срока компания Creative гарантирует:
Ii безопасность товара, Iii возможность выполнения его ремонта и получения технической поддержки, Iiii поставку запасных частей.
Однако установленное срока службы не означает автоматического бесплатного предоставления технической поддержки и обслуживания. Эти виды услуг предоставляются бесплатно только в течение гарантийного периода в соответствии с гарантийными обязательствами.

Copyright © 2010 Creative Technology Ltd. Ivi mu ir mapaiošęs) kitiems vizajaus ženklams, To kopiuojamas Creative ir Live! Cam yra Creative Technology Ltd. ir JAV ir kitose šalyse. Microsoft, Windows ir logotipas Windows yra registruotieji prekės ženklai, priklausantys Microsoft Corporation.

Ελληνικά

Η κάμερά σας διαθέτει τεχνολογία Plug&Chat, έτσι δεν απαιτείται εγκατάσταση κάποιου λογισμικού.Αν όμως εγκαταστήσετε το λογισμικό, θα μπορείτε να δοκιμάσετε όλες τις λειτουργίες της κάμεράς σας.

1 Εγκατάσταση λογισμικού και οδηγών (προαιρετικά, συμβατό μόνο με Windows)

1) Επισκεφθείτε τη διεύθυνση **www.creative.com/support/downloads/**.
2) Επιλέξτε τη δική σας κάμερα.
3) Κάντε κλικ στο Live! Cam Starter Pack για να να κατεβάσετε το λογισμικό.

2 Όταν σας ζητηθεί, συνδέστε το καλώδιο USB της κάμερας στον υπολογιστή σας.

Ακολουθήστε τις υπόλοιπες οδηγίες της οθόνης για να ολοκληρώσετε την εγκατάσταση.

3 Χρησιμοποιώντας τη Live! Cam σας

	Εξάρτημα	Περιγραφή
1	Φωτογραφικό καρέ /Live! Κουμπιά επαφών	• Τραβήξτε φωτογραφίες και βίντεο. • Δημιουργήστε λίστα με τις ηλεκτρονικές επαφές που χρησιμοποιείτε συχνά (μόνο στο Windows Live Messenger).
2	Κίτρινη φωτισμός τροφοδοσίας LED	Φωτισμός που ανάβει, όταν ανάβετε τη συσκευή και σβήνει μετά από πέντε δευτερόλεπτα, όταν δε χρησιμοποιείτε τη συσκευή. Επίσης, ο φωτισμός ανάβει όταν μεταδίδετε κάποιο βίντεο ή ηχχείο ήχου.
3	Μικρόφωνο που εξαλείφει τον θόρυβο	Μεταδίδει καθαρά τους ήχους κατά τη διάρκεια του βιντεοσυνομιλιών.
4	Περιστρεφόμενος μοχλός	Τοποθετήστε τη Live! Cam σας με ασφάλεια σε οθόνες επιτραπέζιων ή φορητών υπολογιστών.
5	Καλώδιο USB	Συνδέστε το στη θύρα USB του υπολογιστή σας.

• **Για την έναρξη του Live! Central 3**
Κάντε διπλό κλικ στο εικονίδιο Live! Central 3 στη γραμμή εργασιών σας. Εναλλακτικά, από την επιφάνεια εργασίας, κάντε κλικ στο μενού Έναρξη • Όλα τα προγράμματα • Creative • Creative Live! Cam • Live! Central 3.

Γνωσιακή Βάση της Creative

Επιλύστε οποιοδήποτε τεχνικά πρόβλημα έχετε στην 24ωρη Γνωσιακή Βάση της Creative. Πηγαίνετε στο **www.creative.com**, επιλέξτε την περιοχή σας και στη συνέχεια επιλέξτε **Υποστήριξη**.

Εγγραφή του προϊόντος

Η εγγραφή του προϊόντος σας σας εξασφαλίζει την καταλληλότερη εξυπηρέτηση και διαθέσιμη υποστήριξη. Μπορείτε να εγγράψετε το προϊόν σας κατά την εγκατάσταση ή στο **www.creative.com/register**.

Παρακαλείσθε να σημειώσετε ότι τα δικαιώματα της εγγύησής σας δεν εξαρτώνται από την εγγραφή αυτή.

Περισσότερες πληροφορίες

Μάθετε πώς να αξιοποιήσετε στο έπακρο τη Live! Cam σας με μια επίσκεψη στο visiting **www.mylivecam.com**.
Μπορείτε να βρείτε τις τελευταίες συμβουλές καθώς και βοηθήματα σχετικά με τη χρήση των λειτουργιών του λογισμικού.

Φυλάξτε αυτό το έγγραφο για μελλοντική αναφορά.

Η χρήση του Συμβόλου WEEE δήλωνει ότι η απόρριψη αυτού του προϊόντος δεν μπορεί να γίνει όπως γίνεται η απόρριψη οικιακών απορριμμάτων. Διασφαλίζοντας τη σωστή απόρριψη αυτού του προϊόντος, συμβάλλετε στην προστασία του περιβάλλοντος. Για περισσότερες πληροφορίες σχετικά με την ανακύκλωση αυτού του προϊόντος, παρακαλούμε επικοινωνήστε με τις τοπικές αρχές, τον φορέα υπηρεσιών απόρριψης απορριμμάτων ή το κατάστημα από όπου αγοράσατε το προϊόν.

Copyright © 2010 Creative Technology Ltd. Με την επιφύλαξη κάθε νόμιμου δικαιώματος. Το λογότυπο Creative και Live! είναι εμπορικά σήματα τη Creative Technology Ltd. στις Ηνωμένες Πολιτείες, όπως και άλλες χώρες. Το Microsoft, Windows και το λογότυπο Windows είναι συγγραφικά σήματα της Microsoft Corporation.