gorenje

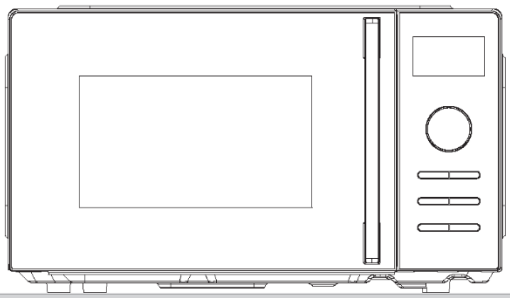

MO23A4B5

www.gorenje.com

Návod k obsluze / Mikrovlnná trouba

CZ 4

VÁŽENÝ ZÁKAZNÍKU

Upřímně vám děkujeme za váš nákup. Věříme, že brzy najdete dostatek důkazů, že se na naše produkty můžete opravdu spolehnout. Abychom usnadnili používání zařízení, připojujeme tento komplexní návod k použití.

Pokyny by vám měly pomoci seznámit se s novým spotřebičem. Před prvním použitím spotřebiče si je prosím pečlivě přečtěte.

V každém případě se ujistěte, že vám byl spotřebič dodán nepoškozený. Pokud zjistíte a jakékoli poškození způsobené přepravou, kontaktujte svého obchodního zástupce nebo regionální sklad, odkud byl produkt dodán. Telefonní číslo najdete na potvrzení o doručení nebo balícím listě.

Přejeme vám hodně potěšení z vašeho nového domácího spotřebiče.



Přístroj pro domácí použití k ohřevu potravin a nápojů pomocí elektromagnetické energie, pouze pro vnitřní použití.

NÁVOD K POUŽITÍ

Tyto pokyny jsou určeny pro uživatele.
Popisují spotřebič a jak ho používat. Jsou ale určeny také pro ostatní podobné typy spotřebičů, proto můžete najít některé popisy funkcí, které se na váš spotřebič nemusí vztahovat.

SPOTŘEBA ENERGIE

Informace o spotřebě energie a maximální době pro dosažení příslušného režimu nízké spotřeby.

Režim vypnuto	0.8W
Maximální doba potřebná k tomu, aby mikrovlnná trouba automaticky dosáhla příslušného režimu nebo podmínek nízké spotřeby.	15 minut



Nikdy se nedotýkejte ploch spotřebičů určených k vaření nebo ohřívání. Během provozu se zahřívají. Udržujte děti v bezpečné vzdálenosti. Hrozí nebezpečí popálení!



Zdroj mikrovlnného záření a vysoké napětí. Neodstraňujte kryt.

VAROVÁNÍ! Zařízení a jeho části mohou být během jeho provozu horké. Dbejte, abyste se nedotkli varných prvků. Děti mladší 8 let by se k zařízení neměly přibližovat, pokud nejsou pod neustálým dohledem dospělého. Dohlédněte na to, aby si se spotřebičem nehrály děti.
Toto zařízení může být používáno dětmi od osmi let a osobami se sníženými fyzickými, smyslovými nebo duševními schopnostmi nebo s nedostatečnými zkušenostmi a znalostmi v případě, že jsou pod dohledem nebo byli poučeni o bezpečném použití zařízení, a že chápou všechna s používáním spojená nebezpečí. Děti si se spotřebičem nesmějí hrát. Čištění a uživatelskou údržbu by neměly provádět děti, pokud nejsou starší 8 let a nejsou pod dohledem.
Udržujte zařízení a jeho kabel mimo dosah dětí mladších 8 let.

- **VAROVÁNÍ:** Když přístroj pracuje v kombinovaném režimu, mohou jej děti používat pouze pod přísným dozorem dospělých osob (Platí jen pro přístroje s funkcí grilu).

- **UPOZORNĚNÍ:** Pokud jsou dvířka nebo těsnění dvířek poškozené, trouba se nesmí používat, dokud ji neopraví kvalifikovaná osoba.
- **VAROVÁNÍ:** Pro kohokoli jiného, než kompetentní osobu je nebezpečné provádět jakékoli servisní nebo opravné operace, které zahrnují odstranění krytu poskytujícímu ochranu před vystavením mikrovlnné energii.
- **VAROVÁNÍ:** Tekutiny a jiné potraviny se nesmějí ohřívat v uzavřených nádobách, protože ty mohou explodovat.
- Dohlédněte na to, aby si se spotřebičem nehrály děti.
- Neodstraňujte nožičky trouby a neblokujte větrací otvory trouby.
- Používejte pouze nádobí vhodné pro použití v mikrovlnných troubách.
- Při ohřívání potravin v plastových nebo papírových nádobách troubu kvůli možnosti vznícení hlídejte.
- Pokud se vyskytne kouř, ihned vypněte přístroj a zástrčku vytáhněte ze zásuvky; dvířka nechte otevřená a případný oheň uhaste.
- Mikrovlnný ohřev nápojů může mít za následek opožděný erupční zavření, proto je při manipulaci s nádobou nutná opatrnost.
- Obsah lahví na krmení a nádob na dětskou výživu je třeba před konzumací promíchat nebo protřepat a zkontrolovat teplotu, aby nedošlo k popálení.
- Vejce ve skořápce a celá natvrdo uvařená vejce by se neměla ohřívat v mikrovlnných troubách, protože mohou explodovat, a to i po ukončení mikrovlnného ohřevu.

- Když čistíte povrchy dvířek, těsnění, vnitřek trouby, používejte pouze jemné neabrazivní čisticí prostředky nebo mýdla a nanášejte je pomocí houbičky nebo jemného hadříku.
- Troubu je třeba pravidelně čistit a odstraňovat veškeré zbytky jídla.
- Pokud nebudete troubu udržovat v čistém stavu, mohlo by to vést ke zhoršení povrchu, což by mohlo nepříznivě ovlivnit životnost spotřebiče a případně vést ke vzniku nebezpečné situace.
- Pokud je napájecí kabel poškozen, musí být vyměněn výrobcem, jeho servisním zástupcem nebo podobně kvalifikovanými osobami, aby se zabránilo nebezpečí.
- Nenechávejte kabel viset přes okraj stolu nebo pracovní desky.
- Abyste zabránili nebezpečí, nikdy zařízení nepřipojujte k externímu časovému spínači nebo systému dálkového ovládání.
- Nikdy sami nevyměňujte žárovku uvnitř trouby. Vždy ji musí vyměnit služba Gorenje.
- Nečistěte zařízení parními čističi, vysokotlakými čističi, ostrými předměty, abrazivními čisticími prostředky a houbičkami ani odstraňovači skvrn.

BEZPEČNOSTNÍ NÁVODY PŘI KAŽDODENNÍM POUŽÍVÁNÍ PŘÍSTROJE

V dalším textu jsou uvedena některá pravidla a bezpečnostní opatření, na která stejně jako u jiných přístrojů musí být brán zřetel, aby přístroj fungoval bezvadně, účinně a dlouhodobě bez problémů:

1. Pokud je mikrovlnná trouba v činnosti, musí být skleněný talíř, držáky válce, spojka a drážky vždy na svém místě.
2. Nepoužívejte troubu pro žádné jiné účely než pro přípravu jídel; v mikrovlnné troubě nesušte oblečení, papír nebo jiné předměty a nepoužívejte ji pro sterilizaci.
3. Nikdy nezapínejte troubu, pokud je prázdná, protože byste ji mohli poškodit.
4. V mikrovlnné troubě neskladujte žádný předmět: např. papír, recepty atd.
5. Nevařte pokrmy s blánou nebo slupkou, např. vaječné žloutky, brambory, kuřecí játra atd., aniž byste předtím blánu nebo slupku na více místech před vařením propíchli.
6. Nevkládejte žádné předměty do otvorů na vnější straně trouby.
7. Nikdy nedemontujte části trouby, např. patky, zámek, šroubky atd.
8. Nevařte pokrmy přímo na skleněném talíři v troubě. Než pokrm vložíte do trouby, dejte jej do vhodné nádoby. DŮLEŽITÉ – Kuchyňské nádobí, jehož použití v mikrovlnné troubě je zakázáno:
   - Nepoužívejte kovové pánve nebo nádoby s kovovými držadly.
   - Nepoužívejte nádobí s hranami potaženými kovem.
   - Nepoužívejte papírem potažené kovové drátky k zavírání igelitových sáčků.
   - Nepoužívejte nádobí z melaminu, protože obsahuje materiál, který absorbuje mikrovlnné paprsky. To může způsobit, že nádoba praskne nebo se spálí, kromě toho může zpomalit rychlost ohřívání nebo vaření.
   - Nepoužívejte nádobí bez vhodné ochrany, která je určená k používání v mikrovlnné troubě. Nepoužívejte ani uzavřené nádobí s rukojetí.
   - Nepřipravujte pokrmy nebo nápoje v nádobí se zúženým okrajem, např. láhev, která může při ohřívání prasknout.
   - Nepoužívejte klasické teploměry na maso a cukroví.
   - Používat můžete pouze teploměry, které jsou určeny k použití v mikrovlnných troubách. které jsou určeny k použití v mikrovlnných troubách.
9. Pomůcky pro mikrovlnnou troubu používejte pouze v souladu s návody jejich výrobce.
10. Nepokoušejte se v mikrovlnné troubě smažit potraviny.
11. Dbejte na to, aby se v troubě ohřál pouze obsah nádoby, a ne samotná nádoba, ve které se obsah nachází.

Může se totiž stát, že po nadzvednutí pokličky se obsah v nádobě odpařuje nebo z něj stříkají kapky, přestože samotná poklice není horká.

12. Před použitím vždy zkontrolujte teplotu pokrmu, obzvlášť pokud je pokrm určen dětem. Doporučujeme vám, abyste nikdy neochutnávali pokrmy přímo z trouby. Nejdříve nádobu vyjměte a obsah promíchejte, aby se teplota rovnoměrně rozdělila.
13. Pokrmy, které obsahují emulzi omastku a vody, např. polévkový základ, musejí v troubě zůstat ještě 30 až 60 sekund po vypnutí. Vývar přestane vřít a nebude bublat, pokud jej promícháte, nebo do něj vložíte polévkovou kostku (např. masox).
14. Při přípravě pokrmů dávejte pozor, aby se některé druhy pokrmů, např. vánoční pudink, marmeláda nebo mleté maso, neohřály příliš rychle. K ohřívání nebo vaření pokrmů, které obsahují větší množství tuku, nepoužívejte umělohmotné nádobí.
15. Pomůcky, které používáte při přípravě pokrmů v mikrovlnné troubě, se mohou velmi zahřát, protože pokrmy vylučují teplo. Zejména to platí v případě, kdy je horní část nádoby přikrytá umělohmotnou poklicí nebo krytem. Na přenesení takové nádoby budete potřebovat kuchyňské rukavice.
16. Abyste snížili riziko požáru v mikrovlnné troubě:
    a) Nepřevařujte jídlo. Pečlivě kontrolujte průběh ohřívání, pokud se v troubě nacházejí papírové nebo umělohmotné pomůcky, případně nádobí z hořlavého materiálu.
    b) Než položíte sáček do mikrovlnné trouby, odstraňte drátky, které slouží k jeho uzavírání.
    c) Pokud předmět v troubě začne hořet, nechte dvířka trouby zavřená, vypněte troubu, vytáhněte zástrčku ze zásuvky nebo vypněte hlavní pojistku na pojistkovém panelu.

OVLÁDACÍ PANEL

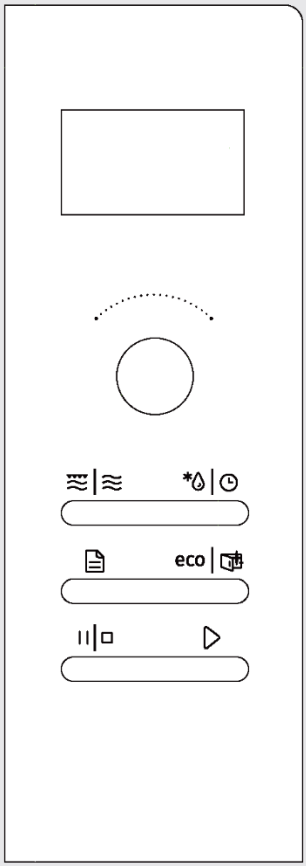

ZOBRAZOVACÍ JEDNOTKA
Zobrazuje vybrané funkce a čas.

TLAČÍTKA

	Gril / Mikrovlny / Kombinovaný režim
	Rozmrazování
	Hodiny
	Automatické vaření
eco	ECO režim
	Automatické čištění
	Pauza/Stop
	Start

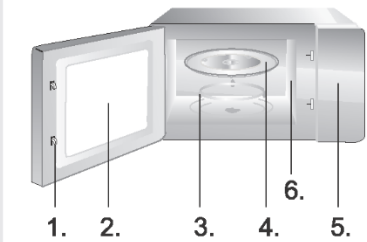

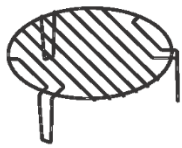

1. Bezpečnostní systém zamykání dvířek
2. Okno trouby
3. Válcový kroužek
4. Skleněný talíř
5. Kontrolní panel
6. Vlnovod (neodstraňujte prosím slídovou desku zakrývající vlnovod)

Grilovací rošt (použijte pouze pro gril nebo pro kombinovanou funkci a umístěte na skleněný tác.)

NÁVOD K POUŽITÍ

PŘED VAŘENÍM

Displej se rozsvítí po připojení ke zdroji napájení, poté přejde do pohotovostního stavu a na displeji se zobrazí 1:00.

FUNKCE MIKROVLN A GRILU

Toto tlačítko poskytuje dvojí funkci, umožňuje provoz mikrovln i grilu a nabízí celkem osm různých nastavení nebo režimů: 100P, 80P, 50P, 30P, 10P, G., C-1 a C-2, které se postupně přepínají v uvedeném pořadí.

FUNKCE MIKROVLN A GRILU MIKROVLNY

Existuje pět úrovní mikrovlnného výkonu, 100P, 80P, 50P, 30P a 10P. V pohotovostním režimu opakovaně stiskněte tlačítko "≋|≋" a zvolte požadovaný mikrovlnný výkon. Otočením ovladače prodloužíte nebo zkrátíte dobu vaření, časový rozsah, který lze zvolit, je od 0:10 do 60:00. Po zadání doby vaření zahajte práci stisknutím tlačítka " ▷". Zazní bzučivý zvuk oznamující dokončení operace.

VYSOKÝ	100% výstupní výkon	(Použitelné pro rychlé a důkladné vaření)
Středně vysoký	80% výstupní výkon	(Použitelné pro rychlé a důkladné vaření)
Střední	50% výstupní výkon	(Použitelné pro rychlé a důkladné vaření)
Středně nízký	30% výstupní výkon	(Použitelné pro rychlé a důkladné vaření)
NÍZKÝ	10% výstupní výkon	(Použitelné pro udržení tepla)

POZNÁMKA:

a. Maximální čas, který lze nastavit, je 60 minut.
b. Během mikrovlnného vaření nikdy nepoužívejte grilovací stojan.
c. Nikdy nepoužívejte troubu, pokud je prázdná.
d. Při maximálním mikrovlnném výkonu trouba po určité době vaření automaticky sníží výkon, aby se prodloužila životnost.
e. Chcete-li během provozu jídlo otočit, stiskněte jednou tlačítko ▷ a nastavený postup přípravy bude pokračovat.
f. Pokud máte v úmyslu vybrat jídlo před stanoveným časem, musíte stisknout II | □. Stiskněte jedenkrát tlačítko a vymaže se přednastavený postup, abyste zabránili neúmyslnému použití při další přípravě.
g. V režimu grilování mohou být všechny části trouby, stejně jako rošt a varné nádoby velmi horké. Při vyjímání jakéhokoli předmětu z trouby buďte opatrní. Používejte silné chňapky nebo utěrky, abyste zabránili POPÁLENÍM.

FUNKCE MIKROVLN A GRILU GRIL

Existují tři režimy grilování: G, C-1 a C-2. Jsou to gril, kombinace 1 gril a mikrovlnné vaření a kombinace 2 gril a mikrovlnné vaření. Nepřetržitě držte tlačítko "≋|≋", vyberte požadovaný režim a na displeji se zobrazí "G.", "G-1" nebo "G-2". Otočením knoflíku vyberte dobu vaření a časový rozsah, který lze regulovat, je od 0:10 do 60:00. Po výběru doby vaření zahajte práci stisknutím tlačítka „START/+30sek“. Zazní bzučivý zvuk oznamující dokončení operace.

G.	Gril, topné těleso bude během provozu pod napětím. Což je použitelné pro rolování tenkého masa nebo vepřového masa, klobásy, kuřecí křídla, protože lze získat dobrou hnědou barvu.
C-1	Kombinace grilování a mikrovlnného vaření. 30 % času mikrovlnného výkonu a 70 % času grilování.
C-2	Kombinace grilování a mikrovlnného vaření. 55% času mikrovlnného výkonu a 45% času grilování.

POZNÁMKA:

V režimu grilování mohou být všechny části trouby, stejně jako rošt a varné nádoby velmi horké. Při vyjímání jakéhokoli předmětu z trouby buďte opatrní. Používejte silné chňapky nebo utěrky, abyste zabránili POPÁLENÍM.

ROZMRAZOVÁNÍ

Existují dva režimy rozmrazování, dEF1 a dEF2. dEF1 pro rozmrazování podle hmotnosti a dEF2 pro rozmrazování podle času. Stisknutím tohoto tlačítka *◊|◷ vyberete rozmrazování podle hmotnosti nebo podle času a na displeji se zobrazí „dEF1“ nebo „dEF2“. Otočením knoflíku vyberte hmotnost jídla nebo dobu rozmrazování. Volitelný hmotnostní rozsah dEF1 je od 100 do 1500 g a volitelný časový rozsah dEF2 je od 0:10 do 60:00. Po výběru hmotnosti nebo času rozmrazování na spuštění provozu stiskněte tlačítko ▷. Zazní bzučivý zvuk oznamující dokončení operace. V režimu rozmrazování dEF1 podle hmotnosti se ozve pípnutí, které vyzve jídlo k otočení během rozmrazování.
Níže jsou uvedeny některé rady ohledně doby rozmrazování potravin:

dEF1	Pro rozmrazování je hmotnostní rozsah od 100 g do 1500g.
dEF2	Pro rozmrazování je časový rozsah od 0:10 do 60:00.

POZNÁMKA:

a. Aby se dosáhlo jednotný účinek, je třeba jídlo během procesu rozmrazování převrátit.
b. Rozmrazování obvykle trvá delší dobu jako konečná příprava jídla.
c. Pokud se jídlo dá krájet nožem, proces rozmrazování lze považovat za dokončený.
d. Mikrovlny proniknou do hloubky 4 cm ve většině potravin.
e. Rozmrazené jídlo by se mělo konzumovat co nejdříve, nedoporučujeme je vracet zpět do lednice a znovu zmrazovat.

HODINY (24hodinový formát)

V pohotovostním režimu stiskněte a podržte tlačítko *◊|⊙ déle než 3 sekundy pro vstup do rozhraní pro nastavení hodin. Současně displej bliká v hodinách. Hodinu lze nastavit otočením knoflíku. Po nastavení hodiny stiskněte krátce ▷ tlačítko pro potvrzení a pro přepnutí do režimu nastavení minut. Minuty lze nastavit otočením knoflíku. Po nastavení minut stiskněte znovu ▷ tlačítko pro opuštění režimu nastavení.

AUTOMATICKÉ VAŘENÍ

Funkce menu zahrnují 20 přednastavených automatických programů, označených A.1 až A.20, které odpovídají Brokolicovým růžičkám, Plátkované mrkvi, Zeleným fazolkám, Špenátu, Kukuřici na klasu, Celozrnným makarónům, Quinoe, Hnědé rýži, Těstu na chléb, Klobáse, Rozpuštění másla, Změkčení másla, Ohřevu, Těstovinám, Pizze, Popcornu, Nápoji, Masu, Rybě, a Udržování tepla, v uvedeném pořadí. Podrobný postup obsluhy je následující. Stiskněte tlačítko nebo otočte ovladačem pro výběr požadovaného automatického menu a na displeji se zobrazí odpovídající kód, A.1 až A.20. Stiskněte tlačítko " ▷ " pro potvrzení zvoleného programu. Otočením ovladače zvolte hmotnost pokrmu. Po výběru hmotnosti vaření na spuštění provozu stiskněte tlačítko " ▷ ". Zazní bzučivý zvuk oznamující dokončení operace.
Nabídka automatických programů vaření

Displej	Druh	Míra	Postup
A.1	**Brokolicové růžičky**	200g	Omyjte brokolici, nakrájejte ji na stejnoměrné malé kousky, přidejte 60 ml (4 polévkové lžíce) vody a špetku soli, přikryjte pokličkou nebo plastovou fólií vhodnou do mikrovlnné trouby s propíchnutými otvory a nádobu umístěte do středu skleněného otočného talíře.
A.2	**Plátkovaná mrkev**	200g	Oloupejte a omyjte mrkev, nakrájejte ji na tenké plátky o tloušťce přibližně 1 cm, přidejte 30 ml (2 polévkové lžíce) vody a špetku soli, přikryjte pokličkou nebo plastovou fólií vhodnou do mikrovlnné trouby s propíchnutými otvory a nádobu umístěte do středu skleněného otočného talíře.
A.3	**Zelené fazolky**	200g	Opláchněte a očistěte zelené fazolky, přidejte 30 ml (2 polévkové lžíce) vody a špetku soli, přikryjte pokličkou nebo plastovou fólií vhodnou do mikrovlnné trouby s propíchnutými otvory, umístěte nádobu do středu skleněného otočného talíře a po vaření promíchejte.
A.4	**Špenát**	200g	Omyjte a opláchněte špenát, přidejte 30 ml (2 polévkové lžíce) vody a špetku soli, přikryjte pokličkou nebo plastovou fólií vhodnou do mikrovlnné trouby s propíchnutými otvory, umístěte nádobu do středu skleněného otočného talíře a po vaření promíchejte.

A.5	**Kukuřice na klasu**	200g	Očistěte kukuřici na klasu, přidejte 30 ml (2 polévkové lžíce) vody a špetku soli, přikryjte pokličkou nebo plastovou fólií vhodnou do mikrovlnné trouby s propíchnutými otvory, umístěte nádobu do středu skleněného otočného talíře, po vaření promíchejte a nechte 2–3 minuty odstát.
A.6	**Celozrnné makaróny**	100g	Přidejte šestinásobek objemu vody o pokojové teplotě, vmíchejte malé množství soli a důkladně promíchejte. Vařte bez pokličky. Po dokončení vaření znovu promíchejte a nechte směs 1 až 3 minuty odstát.
A.7	**Quinoa**	100g	Přidejte 2,5násobek objemu vody o pokojové teplotě, nádobu přikryjte a vařte. Po dokončení vaření obsah promíchejte, dochuťte podle chuti, znovu přikryjte a nechte směs 2 až 3 minuty odstát.
A.8	**Hnědá rýže**	100g	Hnědou rýži předem namočte ve trojnásobku objemu studené vody po dobu 3 až 4 hodin. Namočenou rýži vložte do nádoby vhodné do mikrovlnné trouby s poklicí. Přikryjte a vařte. Po uvaření dochuťte podle chuti, důkladně promíchejte, znovu přikryjte a nechte směs 5 minut odstát.
A.9	**Chlebové těsto**	375g	Recept: 250 g mouky, 2,5 g droždí, 130–140 g vody (teplá voda o teplotě 40 °C). 1. Rozpusťte droždí v teplé vodě, důkladně promíchejte a nechte 5 minut odstát. 2.Postupně zapracujte aktivované droždí do mouky, hněťte, dokud nezůstane žádná suchá mouka, poté pokračujte v hnětení, dokud těsto nebude hladké a soudržné. 3.Přeneste těsto rovnoměrně do nádoby vhodné do mikrovlnné trouby tak, aby celkový objem obsahu zaplnil 50 % až 70 % kapacity nádoby. Přikryjte plastovou fólií. 4.Umístěte do mikrovlnné trouby misku s 200 ml vody o pokojové teplotě a aktivujte první úroveň výkonu. 5.Po dokončení první fáze vložte nádobu s těstem a spusťte druhou fázi ohřevu.

A.10	**Klobása**	200g	Umístěte klobásu do keramické nádoby, přikryjte ji poklicí s otvory nebo plastovou fólií a propíchněte malé otvory pro odvětrání. Umístěte nádobu do středu skleněného otočného talíře a po dokončení vaření ji vyjměte z ohřevu. Po dokončení ohřevu podávejte ihned.
A.11	**Tavení másla**	200g	Vložte máslo do tepelně odolné nádoby a přikryjte ji poklicí s otvory nebo plastovou fólií a propíchněte malé otvory pro odvětrání.
A.12	**Změkčení másla**	200g	Vložte máslo do tepelně odolné nádoby bez pokličky a v polovině ohřevu jej otočte.
A.13	**Opětovný ohřev**	200g, 400g, 600g 800g, 1000g	Umístěte chlazenou rýži, těstoviny a podobné pokrmy na keramickou nádobu, přikryjte poklicí s otvory nebo plastovou fólií s propíchnutými malými větracími otvory a umístěte nádobu do středu skleněného otočného talíře. Po dokončení ohřevu podávejte.
A.14	**Těstoviny**	100g	Přidejte osminásobek objemu vody o pokojové teplotě, vmíchejte malé množství soli a důkladně promíchejte. Vařte bez pokličky. Po dokončení vaření postupujte podle potřeby.
A.15	**Pizza**	200g	Počáteční teplota je -18 °C. Položte potraviny na plochý tác nebo papír na pizzu, uspořádejte je do jedné vrstvy bez překrývání a nezakrývejte je plastovou fólií.
A.16	**Popcorn**	100g	Postupujte podle pokynů uvedených na obalu.
A.17	**Nápoj**	1 šálek	Nalijte mléko, kávu nebo čaj (přibližně 250 ml) do hrnku a umístěte jej do středu skleněného otočného talíře.
A.18	**Maso**	200g	Kuřecí prso důkladně omyjte a na povrchu proveďte mělké zářezy. Marinujte podle chuti. Položte jej na keramický talíř, přikryjte poklicí nebo plastovou fólií, propíchněte několik větracích otvorů a umístěte do středu skleněného otočného talíře.

A.19	**Ryba**	200g	Rybu důkladně omyjte, nakrájejte ji na porce o tloušťce přibližně 2 až 2,5 cm, nebo pokud ji ponecháte vcelku, proveďte na povrchu několik mělkých zářezů. Marinujte podle chuti, položte na keramický talíř, přikryjte poklicí nebo plastovou fólií, propíchněte malé větrací otvory a umístěte do středu skleněného otočného talíře.
A.20	**Udržení teploty**	15 minut	Umístěte potraviny do středu skleněného otočného talíře.

POZNÁMKA:

a. Teplota jídla před vařením by měla být 20-25°C. Vyšší nebo nižší teplota jídla před vařením by vyžadovala prodloužení nebo zkrácení doby vaření.
b. Teplota, hmotnost a tvar jídla do značné míry ovlivní účinek vaření. Pokud se zjistí odchylka od faktoru uvedeného v nabídce výše, můžete čas vaření upravit tak, abyste dosáhli nejlepšího výsledku.

ECO

ECO znamená úsporný režim energie, jehož konkrétní obsluha je popsána následovně. V pohotovostním režimu krátce stiskněte toto tlačítko "eco" pro aktivaci režimu ECO, po čemž se displej vypne. V režimu ECO stiskněte libovolné tlačítko pro deaktivaci funkce ECO a obnovení zobrazení.

AUTOMATICKÉ ČIŠTĚNÍ

Automatické čištění je funkce automatického čištění, která uživatelům usnadňuje čištění vnitřního prostoru. Konkrétní postup je následující.
Stiskněte a podržte toto tlačítko eco | po dobu alespoň 3 sekund pro vstup do režimu automatického čištění a přidejte 250 ml čisté vody. Stiskněte tlačítko ▷pro spuštění provozu. Zazní bzučivý zvuk oznamující dokončení operace. Po dokončení programu vyčkejte 2–3 minuty, poté vyjměte sklenici a otřete vnitřek trouby měkkým hadříkem.

PAUZA /STOP

V procesu nastavování vaření můžete stisknutím tlačítka II | ☐ zrušit nastavení a vrátit se do pohotovostního stavu. V procesu mikrovlnné trouby lze práci pozastavit stisknutím tlačítka II | ☐. Ve stavu pauzy můžete opětovným stisknutím tlačítka II | ☐ funkci zrušit a vrátit se do pohotovostního stavu.

START/+30s

Po nastavení doby vaření nebo hmotnosti pokrmu stiskněte tlačítko ▷ pro okamžité spuštění mikrovlnné trouby. V pracovním stavu lze stisknutím tlačítka ▷ prodloužit čas, jedním stisknutím prodloužit 30 sekund, ale režim nabídky a režim rozmrazování hmotnosti nemohou čas upravit. Ve stavu pauzy můžete stisknutím tlačítka ▷ pokračovat v mikrovlnné troubě před režimem vaření.

EXPRES

V pohotovostním režimu po vložení jídla a zavření dvířek stiskněte tlačítko ▷ pro rychlé spuštění mikrovlnné trouby. Výchozí pracovní doba je 30 sekund. Během práce stiskněte jednou tlačítko ▷ na 30 sekund. Zazní bzučivý zvuk oznamující dokončení operace.

RYCHLÝ OHŘEV

V pohotovostním režimu otočením ovladače prodloužíte nebo zkrátíte dobu vaření, časový rozsah, který lze zvolit, je od 0:10 do 60:00. Úroveň mikrovlnného výkonu je 100P.
Po zadání doby vaření zahajte práci stisknutím tlačítka ▷. Zazní bzučivý zvuk oznamující dokončení operace.

ZVUKOVÁ SIGNALIZACE

1. Vypnutí zvukové signalizace

V pohotovostním režimu stiskněte a podržte tlačítko  déle než 3 sekundy, na displeji se na 3 sekundy zobrazí „V-OF“, poté se vrátí do pohotovostního režimu a zvuková signalizace se vypne.

2. Zapnutí zvukové signalizace

V pohotovostním režimu stiskněte a podržte tlačítko  déle než 3 sekundy, na displeji se na 3 sekundy zobrazí „V-ON“, poté se vrátí do pohotovostního režimu a zvuková signalizace se zapne.

FUNKCE DĚTSKÉHO ZÁMKU

Tuto funkci použijte k uzamčení ovládacího panelu při čištění nebo k tomu, aby děti nemohly troubu používat bez dozoru. V tomto režimu jsou všechna tlačítka ((kromě tlačítka "II | ☐") nefunkční.

1. Nastavení zámku

V pohotovostním režimu stiskněte a podržte tlačítko "II | ☐" déle než 3 sekundy, funkce dětské pojistky se aktivuje a všechna tlačítka mikrovlnné trouby není možné ovládat, kromě tlačítka "II | ☐".

2. Zrušení zámku

Ve režimu dětské pojistky stiskněte a podržte tlačítko "II | ☐" déle než 3 sekundy, abyste funkci dětské pojistky zrušili. Všechna tlačítka mikrovlnné trouby byla obnovena do normální funkčnosti.

PÉČE A ÚDRŽBA MIKROVLNNÉ TROUBY

1. Než začnete čistit mikrovlnnou troubu, vytáhněte zástrčku ze zásuvky.
2. Vnitřek trouby udržujte vždy v čistotě. Pokud částečky pokrmu nebo tekutiny, které stříkají na stěny nebo dno trouby, zaschnou, otřete je navlhčeným hadříkem. Nedoporučuje se používání hrubých čisticích nebo agresivních prostředků.
3. Vnější povrch trouby čistěte navlhčeným hadříkem. Aby nedošlo k poškození vnitřních stěn mikrovlnné trouby, dbejte na to, aby se do průduchů nevylila voda.
4. Kontrolní panel nesmí přijít do kontaktu s vodou. Čistěte ho měkkým a navlhčeným hadříkem. K čištění kontrolního panelu nepoužívejte mycí nebo agresivní čisticí prostředky ani prostředky ve spreji.
5. Pokud se na vnitřním nebo vnějším povrchu trouby objeví pára, otřete ji měkkým hadříkem. To se může stát v případě, že mikrovlnnou troubu používáte ve vlhkých místnostech, v žádném případě se nejedná o poruchu trouby.
6. Občas vyjměte také skleněný talíř z trouby a očistěte jej. Skleněný talíř (podstavec) myjte teplou vodou nebo v myčce.
7. Ložiskový prstenec a dno (spodní povrch) vnitřní části trouby je třeba pravidelně čistit, v opačném případě může trouba pracovat hlučně. Jednoduše očistěte dno v troubě jemným čisticím prostředkem, vodou nebo prostředkem na čištění skla a nechte uschnout. Ložiskový prstenec můžete omývat teplou vodou nebo v myčce na nádobí. Po dlouhodobém používání trouby se na kolečkách ložiskového prstence objeví výpary, které se uvolňují při vaření; nemají žádný vliv na jeho funkci. Při vyjmutí ložiskového prstence z drážky na dně komory (vnitřku trouby) dejte pozor, abyste ho zase správně umístili.
8. Případný nepříjemný pach z trouby můžete odstranit tak, že do hluboké nádoby na přípravu pokrmů v troubě nalijete šálek vody a nakrájíte kůru z jednoho citronu. Nádobu vložte na pět minut do mikrovlnné trouby a troubu zapněte.

ŽIVOTNÍ PROSTŘEDÍ

Až přístroj doslouží, nevyhazujte jej do běžného komunálního odpadu, ale odevzdejte jej do sběrny určené pro recyklaci. Pomůžete tím chránit životní prostředí.

MONTÁŽ MIKROVLNNÉ TROUBY

INSTALACE

1. Nejdříve zkontrolujte, jestli jste z vnitřku trouby vyndali veškerý obalový materiál.
2. Po jeho odstranění zkontrolujte troubu, jestli nedošlo k jejímu poškození, např.:
   - ohnuté dveře,
   - poškozené dveře,
   - poškození nebo nerovnosti ve skle (okénku) na dveřích nebo na displeji,
   - nerovnosti ve vnitřku trouby.

   Jakmile zjistíte některé z uvedených poškození, přestaňte troubu používat.
3. Mikrovlnná trouba váží 9,65 kg; postavte ji na rovnou a dostatečně pevnou plochu, která unese váhu trouby.
4. Troubu položte, co nejdále od tepelných zdrojů a páry.
5. Na horní stěnu trouby nic nepokládejte.
6. Pro správnou cirkulaci vzduchu kolem přístroje by mělo být: kolem trouby alespoň 20 cm a nad ní 30 cm volného prostoru.
7. Neodnímejte pohonnou hřídel otočného talíře uvnitř trouby.
8. Pokud mikrovlnnou troubu používají děti, musejí být pod pečlivým dohledem dospělých osob.
9. Elektrická zásuvka musí být přístupná tak, aby bylo možné spotřebič v případě nouze snadno odpojit. Nebo by melo byt možné izolovat troubu od napájení začleněním vypínače odpovídajícího pravidlům pro kabeláž. V tomto případě je třeba dodržovat stávající ustanovení norem elektrické bezpečnosti.
   Připojte spotřebič ke zdroji jednofázového napětí 220-240 V/50 Hz střídavého proudu prostřednictvím správné nainstalované zásuvky s uzemněním. VAROVÁNÍ! TOTO ZARÍZENÍ MUSÍ BÝT UZEMNENO!
10. Trouba potřebuje 1,3 kVA příkonu. Doporučujeme vám, abyste se při instalaci trouby poradili s opravářem, případně s vhodným odborníkem.

POZOR: Trouba je vybavena vlastní pojistkou, a to 250 V, 8 A.

SPECIFIKACE

Spotřeba el. energie .. 220-240V ~50Hz, 1280W
Výstupní výkon 800W
Grilovací topné těleso 900-1000W
Funkční frekvence 2450MHz
Vnější rozměry..... 480mm(Š)x292.5mm(V) x 364mm(H)
Objem trouby ..... 23 litrů
Hmotnost bez obalu ..... přibližně 9,65kg
Hladina hluku..... Lc < 58 dB (A)



Tento přístroj je označen v souladu s evropskou směrnicí 2012/19/EU o elektrickém a elektronickém odpadu (waste electrical and electronic equipment - WEEE).
Směrnice obsahuje nařízení o sběru a nakládání s odpadky elektrického a elektronického charakteru, které platí v EU.

ROZMĚRY PRO INSTALACI

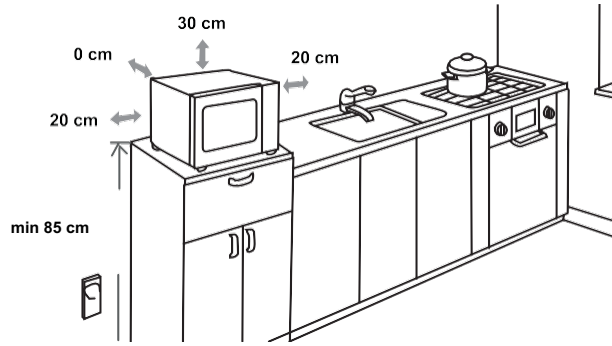

Poruchy funkce přijímačů (interference)

Mikrovlnná trouba může způsobit poruchu funkce vašeho rádiového nebo televizního přijímače, popř. jiných obdobných přístrojů. V případě, že se vyskytne interference, můžete tuto poruchu snížit, případně zcela odstranit, následovně:

a) Očistěte dveře a povrch těsnění v troubě.
b) Umístěte rušený přijímač co možná nejdále od mikrovlnné trouby.
c) Své rádio nebo televizi vybavte vhodnou anténou, kterou umístěte tak, aby zajistila silný příjem signálu.

VYHRAZUJEME SI PRÁVO NA ZMĚNY, KTERÉ NEMAJÍ VLIV NA FUNKČNOST SPOTŘEBIČE.

NEŽ ZAVOLÁTE OPRAVÁŘE

1. V případě, že mikrovlnná trouba vůbec nefunguje, nebo se nerozsvítí displej, popř. zhasne:
   a) Zkontrolujte, jestli je trouba správně připojená do elektrické sítě. Pokud není, vytáhněte zástrčku ze zásuvky a vyčkejte 10 vteřin; poté ji znovu zastrčte.
   b) Zkontrolujte, jestli je pojistka elektrického vedení neporušená, nebo jestli nevypadla pojistka v domě. Pokud jsou všechny pojistky funkční, vyzkoušejte zásuvku zapojením jiného přístroje.
2. V případě, že mikrovlnná trouba nehřeje, tj. nevytváří mikrovlnný paprsek:
   a) Zkontrolujte, jestli jsou programovací hodiny správně nastavené.
   b) Zkontrolujte, jestli jsou dvířka správně zavřená a bezpečnostní zámek uzamčen. Pokud tomu tak není, trouba nebude fungovat.
   V případě, že se vám pomocí tohoto návodu nepodařilo odstranit závadu, spojte se s autorizovaným opravářem.

Přístroj pro domácí použití k ohřevu potravin a nápojů pomocí elektromagnetické energie, pouze pro vnitřní použití.

ZÁRUKA A SERVIS

Pokud potřebujete informace nebo máte problém, obraťte se na středisko péče o zákazníky Gorenje ve vaší zemi (jeho telefonní číslo najdete v letáku s celosvětovou zárukou). Pokud ve vaší zemi není Centrum péče o zákazníky, obraťte se na místního prodejce Gorenje nebo se obraťte na servisní oddělení domácích spotřebičů Gorenje.

Pouze pro osobní potřebu!

Další doporučení pro vaření v mikrovlnné troubě a užitečné rady najdete na webové stránce:

http://www.gorenje.com

PŘEJEME VÁM MNOHO POTĚŠENÍ PŘI POUŽÍVÁNÍ SPOTŘEBIČE

gorenje

www.gorenje.com