ROG SWIFT OLED PG32UCDM3

USER GUIDE

První vydání
Listopad 2025

Copyright © 2025 ASUSTeK COMPUTER INC. Všechna práva vyhrazena.

Žádná část této příručky, včetně výrobků a softwaru v příručce popsaných, nesmí být bez písemného souhlasu firmy. ASUSTeK COMPUTER INC. („ASUS“) reprodukována, přenesena, přepsána, uložena v systému pro ukládání dat, ani přeložena do žádného jazyka v žádné podobě a žádným způsobem, kromě dokumentace uložené kupujícím pro účel zálohování.

Záruka na produkt nebo službu zaniká, pokud: (1) produkt je opraven, upraven nebo změněn bez písemného svolení firmy ASUS nebo (2) výrobní číslo produktu je nečitelné nebo chybí.

ASUS POSKYTUJE TUTO PŘÍRUČKU „TAK, JAK JE“, BEZ ZÁRUKY JAKÉHOKOLI DRUHU, AŤ VÝSLOVNÉ NEBO VYPLÝVAJÍCÍ, VČETNĚ, ALE NIKOLI JEN, PŘEDPOKLÁDANÝCH ZÁRUK NEBO PODMÍNEK PRODEJNOSTI A VHODNOSTI PRO URČITÝ ÚČEL. V ŽÁDNÉM PŘÍPADĚ NEBUDE FIRMA ASUS, JEJÍ ŘEDITELÉ, VEDOUCÍ PRACOVNÍCI, ZAMĚSTNANCI ANI ZÁSTUPCI ODPOVÍDAT ZA ŽÁDNÉ NEPŘÍMÉ, ZVLÁŠTNÍ, NAHODILÉ NEBO NÁSLEDNÉ ŠKODY (VČETNĚ ZA ZTRÁTU ZISKŮ, ZTRÁTU PODNIKATELSKÉ PŘÍLEŽITOSTI, ZTRÁTU POUŽITELNOSTI ČI ZTRÁTU DAT, PŘERUŠENÍ PODNIKÁNÍ A PODOBNĚ), I KDYŽ BYLA FIRMA ASUS UPOZORNĚNA NA MOŽNOST TAKOVÝCH ŠKOD ZPŮSOBENÝCH JAKOUKOLIV VADOU V TÉTO PŘÍRUČCE NEBO VE VÝROBKU.

TECHNICKÉ ÚDAJE A INFORMACE OBSAŽENÉ V TÉTO PŘÍRUČCE JSOU POSKYTNUTY JEN PRO INFORMACI, MOHOU SE KDYKOLIV ZMĚNIT BEZ PŘEDCHOZÍHO UPOZORNĚNÍ, A NEMĚLY BY BÝT POVAŽOVÁNY ZA ZÁVAZEK FIRMY ASUS. ASUS NEODPOVÍDÁ ZA ŽÁDNÉ CHYBY A NEPŘESNOSTI, KTERÉ SE MOHOU OBJEVIT V TÉTO PŘÍRUČCE, VČETNĚ VÝROBKŮ A SOFTWARU V PŘÍRUČCE POPSANÝCH.

Produkty a názvy firem v této příručce mohou, ale nemusí být registrovanými obchodními známkami nebo copyrighty příslušných firem, a používají se zde pouze pro identifikaci a objasnění a ve prospěch jejich majitelů, bez záměru poškodit cizí práva.

Obsah

Upozornění ..... **iv**
Bezpečnostní informace ..... **v**
Pokyny k čištění obrazovky (včetně senzorů) ..... **vii**
Sběrné služby ..... **x**

Kapitola 1: Představení produktu

1.1 Vítejte! **1-1**
1.2 Obsah balení **1-1**
1.3 Popis monitoru **1-2**
1.3.1 Pohled zepředu 1-2
1.3.2 Pohled zezadu 1-4
1.3.3 Funkce GamePlus 1-5
1.3.4 Funkce GameVisual 1-9

Kapitola 2: Nastavení

2.1 Instalace **2-1**
2.2 Připevnění stojánku **2-2**
2.3 Uspořádání kabelů **2-3**
2.4 Demontáž stojánku (pro držák na stěnu VESA) **2-4**
2.5 Připojení kabelů **2-5**
2.6 Zapnutí monitoru **2-6**
2.7 Nastavení monitoru **2-6**

3.1 Nabídka OSD (On-Screen Display)
3.1.1 Změna konfigurace 3-1
3.1.2 Představení funkcí OSD 3-2
3.2 Aura **3-17**
3.3 Specifikace **3-19**
3.4 Vnější rozměry **3-21**
3.5 Povolené a nedostupné funkce OSD **3-22**
3.6 Řešení potíží (FAQ) **3-23**
3.7 Seznam podporovaných frekvencí **3-24**

Upozornění

Prohlášení pro Federální komunikační komisi

Toto zařízení vyhovuje části 15 předpisů FCC. Provoz vyžaduje splnění následujících dvou podmínek:

- Toto zařízení nesmí způsobovat škodlivé rušení, a
- Toto zařízení musí přijmout veškeré přijaté rušení, včetně rušení, které by mohlo způsobit nežádoucí činnost.

Toto zařízení bylo testováno a bylo shledáno, že vyhovuje omezením pro digitální zařízení třídy B, dle části 15 pravidel Federální komunikační komise (FCC). Tato omezení mají poskytnout rozumnou ochranu před škodlivým rušením pro instalace v obytných prostorách. Toto zařízení generuje, používá a může vyzařovat energii na rozhlasové frekvenci, a pokud není instalováno a používáno podle pokynů, může rušit rádiovou komunikaci. Neexistuje však žádná záruka, že v konkrétní instalaci nedojde k rušení. Pokud toto zařízení způsobuje škodlivé rušení příjmu rozhlasu nebo televize, což lze zjistit tak, že zařízení vypnete a zapnete, uživateli doporučujeme zkusit odstranit rušení pomocí jedné nebo několika z následujících metod:

- Otočit nebo přemístit přijímací anténu.
- Zvětšit odstup mezi zařízením a přijímačem.
- Připojit zařízení do zásuvky na jiném okruhu, než do kterého je připojen přijímač.
- Poradit se s dodavatelem nebo zkušeným rozhlasovým/TV technikem.

Ke splnění požadavků FCC je nutno používat k propojení monitoru s grafickou kartou stíněné kabely. Jakékoliv změny nebo úpravy výslovně neschválené úřadem odpovědným za shodu mohou zániku oprávnění používat toto zařízení.

Prohlášení pro kanadské Ministerstvo komunikací

Toto digitální zařízení nepřekračuje limity třídy B pro vyzařování v rádiovém pásmu z digitálních zařízení, jak je stanoví předpisy o rádiovém rušení kanadského Ministerstva komunikací.

Toto digitální zařízení třídy B vyhovuje kanadské normě ICES-003.

Toto digitální zařízení třídy B splňuje všechny požadavky kanadských předpisů pro zařízení způsobují rušení.

Cet appareil numérique de la classe B respecte toutes les exigences du Réglement sur le matériel brouiller du Canada.

Bezpečnostní informace

Toto zařízení není vhodné k použití v místech, kde se pravděpodobně budou nacházet děti.

- Před přípravou monitoru k použití si pečlivě přečtěte veškerou dodávanou dokumentaci.
- Aby nedošlo k požáru nebo zásahu elektrickým proudem, nevystavujte monitor dešti ani vlhkosti.
- Nepokoušejte se rozebírat kryt monitoru. Uvnitř je vysoké napětí, které by mohlo způsobit úraz.
- Při poruše napájecího zdroje se jej nepokoušejte opravovat. Obraťte se na kvalifikovaného servisního technika nebo prodejce.
- Před použitím produktu zkontrolujte, zda jsou všechny kabely správně zapojeny a zda nejsou napájecí kabely poškozeny. Při zjištění jakéhokoli poškození okamžitě kontaktujte prodejce.
- Otvory a štěrbiny v zadní a horní straně krytu monitoru zajišťují větrání. Neblokujte je. Neumisťujte produkt do blízkosti nebo nad radiátor nebo jiný zdroj tepla, pokud není zajištěno dostatečné větrání.
- Monitor smí být napájen jen napájecím napětím uvedeným na štítku. Pokud si nejste jisti, jaké napájecí napětí máte v domácnosti, obraťte se na prodejce nebo dodavatele elektřiny.
- Použijte vhodnou koncovku kabelu pro vaši zásuvku elektrorozvodné sítě.
- Nepřetěžujte napájecí panely a prodlužovací kabely. Přetížení může vést k požáru nebo k zásahu elektrickým proudem.
- Vyhýbejte se extrémně prašnému prostředí, změnám teploty a vlhkosti. Monitor neumisťuje do prostor, kde hrozí navlhnutí/postříkání. Monitor umístěte na stabilní povrch.
- Za bouřky nebo pokud nebude dlouho používán, odpojte produkt od elektrorozvodné sítě. Tím se zabrání poškození monitoru při přepětích v síti.
- Zabraňte vniknutí předmětů a kapalin do otvorů/výřezů na krytu monitoru.
- V zájmu dobré funkce připojujte monitor jen k počítačům se schválením UL vybaveným správně konfigurovanou zásuvkou označenou 100 až 240 V AC.
- V případě technických potíží s monitorem kontaktujte kvalifikovaného servisního technika nebo prodejce.

- Úprava hlasitosti a ekvalizéru na jiné nastavení, než je středová poloha, může zvýšit výstupní napětí sluchátek a úroveň akustického tlaku.
- SPOTŘEBITELSKÝ LASEROVÝ PRODUKT TŘÍDY 1
  EN 50689:2021



Směrnice o odpadních elektrických a elektronických zařízeních (OEEZ) (směrnice 2012/19/EU) je právní předpis Evropské unie, jehož cílem je snížit dopad elektrických a elektronických zařízení na životní prostředí. Ukládá výrobcům povinnost převzít odpovědnost za nakládání s jejich výrobky na konci životnosti a podporuje sběr, zpracování a recyklaci s cílem minimalizovat množství odpadu a podpořit zpětné získávání surovin.

Elektronická a elektrická zařízení nevyhazujte do komunálního odpadu.

Symbol přeškrtnuté popelnice na výrobku nebo obalu znamená, že tento výrobek (včetně všech baterií, které obsahuje) nesmí být vyhozen do běžného domovního odpadu.

Aby se předešlo možnému poškození životního prostředí a ohrožení lidského zdraví, je třeba využívat systém sběru, který umožňuje vracení, recyklaci a využití odpadu z elektrických a elektronických zařízení (OEEZ). Tento výrobek byl navržen tak, aby umožňoval opětovné použití součástí a usnadňoval recyklaci určitých materiálů.

Nesprávná likvidace může představovat riziko vzhledem k přítomnosti nebezpečných látek v elektrických a elektronických zařízeních, jako je olovo, bromované flame retardanty (BFR) a další škodlivé složky.

O možnostech likvidace elektronických zařízení se informujte u místních recyklačních služeb.

(https://esg.asus.com/en/circular-economy/resource-regeneration/global-take-back-service)

AEEE yönetmeliğine uygundur

Pokyny k čištění obrazovky (včetně senzorů)

Při čištění displejů (včetně senzorů) je třeba věnovat zvláštní pozornost a použít správné postupy, aby nedošlo k poškození obrazovky. Prosím, dodržujte níže uvedená doporučení pro bezpečné a účinné čištění.

- Požadované materiály

1. Mikrovláknová utěrka: Použijte měkkou mikrovláknovou utěrku, která nepoškrábe povrch obrazovky.

2. Čistá voda: Vyhněte se vodě obsahující minerály nebo nečistoty.

3. Rozprašovač: Použijte jej k lehkému postříkání mikrovláknové utěrky čistou vodou – nikdy nestříkejte přímo na obrazovku.

- Postup čištění

1. Vypněte zařízení: Před zvedáním, přesouváním nebo čištěním displeje odpojte všechny kabely a vytáhněte napájecí šňůru ze zásuvky. Při přenášení monitoru jej vždy držte za okraje displeje. Nikdy nezvedejte ani nepřenášejte monitor za stojan nebo napájecí kabel.

2. Suché čištění: Vypněte monitor a odpojte napájecí kabel. Použijte čistou, suchou mikrovláknovou utěrku k jemnému otření povrchu obrazovky a odstranění prachu nebo volných částic.

3. Vlhké čištění: Lehce postříkejte malé množství čisté vody na mikrovláknovou utěrku. Nestříkejte kapalinu přímo na obrazovku nebo senzor. Jemně otřete povrch obrazovky bez použití nadměrného tlaku.

4. Osušte obrazovku: Použijte další čistou mikrovláknovou utěrku k jemnému osušení povrchu obrazovky a ujistěte se, že nezůstaly žádné zbytky kapaliny. V případě potřeby opakujte proces čištění 2–3krát.

- Důležitá upozornění

1. Nepoužívejte čisticí prostředky na bázi alkoholu nebo amoniaku. Tyto chemikálie mohou poškodit povrchovou úpravu obrazovky.

2. Nestříkejte kapalinu přímo na obrazovku. Kapalina může proniknout do okrajů panelu a poškodit vnitřní součásti.

3. Nepoužívejte nadměrnou sílu. Nadměrný tlak může poškodit panel nebo zanechat škrábance.

4. Nikdy nepoužívejte papírové kapesníky, papírové utěrky, kuchyňské utěrky ani běžné látkové ručníky. Tyto materiály obsahují poměrně hrubá vlákna, která mohou snadno zanechat jemné škrábance na povrchu obrazovky.

Dodržováním výše uvedených pokynů můžete bezpečně a efektivně čistit displeje (včetně senzorů), přičemž zachováte čistotu obrazu a zabráníte poškození.

Důležité: Pokyny k odstranění ochranné fólie obrazovky a údržbě obrazovky

Před použitím displeje si prosím pečlivě přečtěte následující pokyny týkající se povrchových fólií a vrstev obrazovky. Nesprávné zacházení může vést k trvalému poškození, které není kryto zárukou.

1. Musí být odstraněno: Přepravní ochranná fólie (pouze OLED)

Aby byla obrazovka chráněna před poškrábáním během přepravy, je její povrch pokryt průhlednou ochrannou přepravní fólií.

- Pokyny k odstranění: Najděte barevnou vytahovací záložku, která se obvykle nachází v levém dolním nebo pravém dolním rohu obrazovky. Pomalu a rovnoměrně sloupněte celou ochrannou fólii ve směru určeném záložkou.
- Důvody pro odstranění

1. Odvod tepla: OLED pixely během provozu generují teplo. Pokud ochranná fólie není odstraněna, může se na povrchu panelu hromadit teplo, což může vést k přehřívání, urychlenému stárnutí panelu a výrazně zvýšit riziko zanechání obrazu nebo vypálení.

2. Funkčnost senzoru: Ochranná fólie může zakrývat senzor okolního světla umístěný pod povrchem displeje, což může způsobit abnormální chování automatického nastavení jasu.

3. Kvalita obrazu: Přepravní fólie není vyrobena z optického materiálu. Její odstranění je nezbytné pro dosažení zamýšleného kontrastního poměru a přesnosti barev OLED panelu.

2. NEODSTRAŇUJTE: Polarizační vrstvu a funkční povlaky

Po odstranění průhledné přepravní ochranné fólie pomocí záložky zůstává na povrchu obrazovky tmavá vrstva, která je pevně spojena s panelem a je součástí jeho konstrukce.

- **UPOZORNĚNÍ: Nepokoušejte se tmavou vrstvu fólie sloupnout, seškrábat nebo odstranit pomocí nehtů, čepelí ani žádných nástrojů.Tato vrstva je polarizační nebo antireflexní povlak (AR/AG povlak) panelu, což je klíčová součást zobrazovacího systému.**

- **Následky: Odstranění nebo poškození této vrstvy může způsobit poruchu displeje, včetně zcela bílé obrazovky nebo abnormálního zkreslení barev. Takové poškození je považováno za nesprávné fyzické zacházení a okamžitě ruší záruku na výrobek.**

Následující symptomy jsou normální, nejde o závadu:

- Displej může na začátku používání blikat, jde o vlastnost zářivkového podsvícení. Vypnutím a zapnutím vypínače blikání odstraníte.
- V závislosti na pozadí pracovní plochy se může mírně odlišovat jas různých částí displeje.
- Pokud zobrazujete stejný obraz několik hodin, může se do displeje „vypálit“ a přetrvávat. Displej se postupně, ale pomalu „vzpamatuje“, nebo jej na několik hodin vypněte.
- Pokud je displej černý nebo bliká nebo vůbec nefunguje, obraťte se na servis nebo prodejce se žádostí o opravu. Nepokoušejte se jej opravovat sami!

Konvence použité v této příručce



VAROVÁNÍ: Informace ohledně prevence úrazů při akcích prováděných uživatelem.



UPOZORNĚNÍ: Informace ohledně prevence poškození součásti při akcích prováděných uživatelem.



DŮLEŽITÉ: Pokyny, které MUSÍTE přesně dodržet.



POZNÁMKA: Další informace a tipy pomáhající při činnosti.

Kde najdete další informace

Další informace a aktualizace produktu a softwaru jsou dostupné z níže uvedených zdrojů.

1. **Weby společnosti ASUS**
   Celosvětový web ASUS nabízí aktualizované informace o hardwaru a softwaru ASUS. Viz **http://www.asus.com**
2. **Volitelná dokumentace**
   S produktem může být dodávána volitelná dokumentace, poskytovaná prodejcem. Tyto dokumenty nejsou standardní součástí balení.

3. **Informace o blikání**
   https://www.asus.com/Microsite/display/eye_care_technology/

4. **Informace o produktu pro energetický štítek EU**

Sběrné služby

Programy pro recyklaci a sběr použitých produktů společnosti ASUS vycházejí z našeho závazku dodržování nejvyšších standardů pro ochranu našeho životního prostředí. Věříme, že poskytováním těchto řešení našim zákazníkům umožníme odpovědně recyklovat naše produkty, baterie a další součásti a také obalové materiály.

Podrobné informace o recyklaci v různých regionech najdete na adrese https://esg.asus.com/en/circular-economy/resource-regeneration/global-take-back-service.

Informace o obchodních známkách

Dolby, Dolby Vision a symbol dvojitého D jsou ochranné známky společnosti Dolby Laboratories Licensing Corporation. Vyrobeno v licenci společnosti Dolby Laboratories Licensing Corporation. Důvěrná nezveřejněná díla. Copyright © 2013–2024 Dolby Laboratories. Všechna práva vyhrazena.

Dolby VISION

Adoptované ochranné známky HDMI, HDMI High-Definition Multimedia Interface, vzhled HDMI a loga HDMI jsou ochranné známky nebo registrované ochranné známky společnosti HDMI Licensing Administrator, Inc. ve Spojených státech a dalších zemích.

HDMI™ HIGH-DEFINITION MULTIMEDIA INTERFACE

1.1 Vítejte!

Děkujeme, že jste zakoupili OLED herní monitor ASUS®!

Nejnovější širokoúhlý OLED monitor firmy ASUS poskytuje čistší, širší a jasnější zobrazení a navíc řadu funkcí zlepšujících váš zážitek z obrazu.

S těmito funkcemi si můžete užívat pohodlí a příjemný vizuální zážitek, který vám tento monitor přináší!

1.2 Obsah balení

Překontrolujte, zda jste obdrželi všechny součásti:

- ✓ OLED monitor
- ✓ Stručná příručka
- ✓ Záruční list
- ✓ Napájecí kabel
- ✓ Pouzdro ROG
- ✓ Nálepka ROG
- ✓ Podstavec monitoru
- ✓ Sada pro montáž na stěnu
- ✓ Hadřík z mikrovlákna
- ✓ Kabel USB Type-C (volitelně)
- ✓ Kabel HDMI (volitelně)
- ✓ Kabel DP (volitelně)
- ✓ Kabel USB (volitelně)
- ✓ Popisek funkcí (volitelně)

V případě, že některá z výše uvedených součástí chybí nebo je poškozena, okamžitě kontaktujte prodejce.

1.3 Popis monitoru

1.3.1 Pohled zepředu

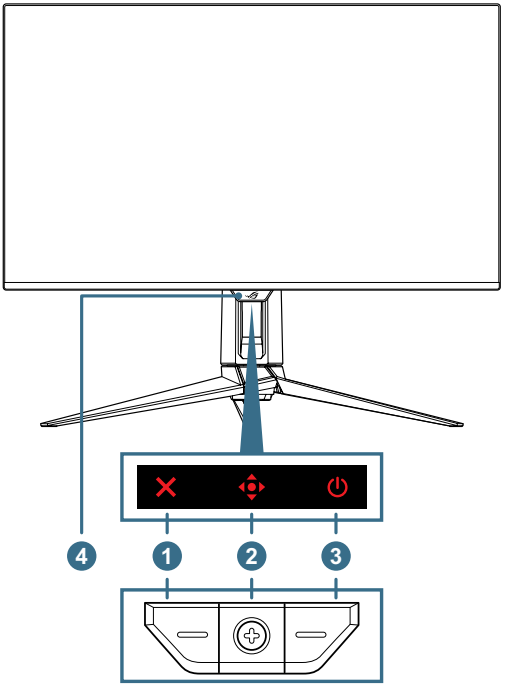

1. ✕ **Tlačítko Close (Zavřít)**:
   - Když je nabídka OSD zavřená, stisknutím tlačítka aktivujete klávesovou zkratku ***Čištění obrazových bodů***.
   - Když je nabídka OSD otevřená, stisknutím nabídku OSD zavřete.

2. **Ovládací tlačítka**:

   a. Když je nabídka OSD zavřená:
      - Stisknutím tlačítka aktivujte nabídku OSD.
      - Pohybem tlačítka doprava aktivujete klávesovou zkratku ***GamePlus***.
      - Pohybem tlačítka nahoru aktivujete klávesovou zkratku ***GameVisual***.
      - Pohybem tlačítka dolů aktivujete klávesovou zkratku ***Výběr vstupu***.

- Posunutím tlačítka doleva aktivujete klávesovou zkratku pro ovládání hlasitosti ***Hlasitost (sluchátka)***.

Chcete-li změnit funkci klávesových zkratek, přejděte do nabídky **MyFavorite** > **Zástupce**.

b. Když je nabídka OSD otevřená:
   - Stisknutím tlačítka aktivujete vybranou položku nabídky OSD.
   - Pohybem tlačítka doprava otevřete podnabídku.
   - Pohybem tlačítka doleva se vrátíte do předchozí nabídky nebo nabídku zavřete.
   - Pohybem tlačítka nahoru přesunete výběr nahoru nebo zvýšíte hodnotu.
   - Pohybem tlačítka dolů přesunete výběr dolů nebo snížíte hodnotu.

3. **Vypínač**: Slouží k zapnutí/vypnutí monitoru.
4. **Snímač přibl. Neo**: Měří vzdálenost mezi uživatelem a monitorem.

1.3.2 Pohled zezadu

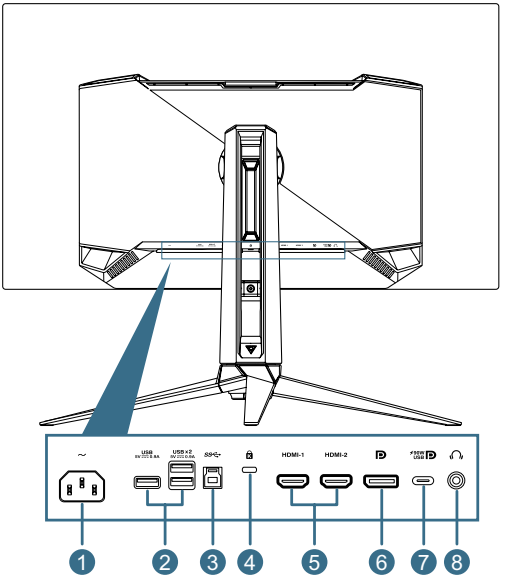

1. **Port AC-IN**: Sem připojte napájecí kabel.
2. **Port USB 3.2 Gen 1 pro připojení zařízení**: Když je připojen port pro připojení k počítači. Toto připojení aktivuje port USB 3.2 na monitoru a napájení 5 V / 0,9 A.
3. **Port USB 3.2 Gen 1 pro připojení k počítači**: Tento port propojte USB kabelem s USB portem počítače. Toto připojení aktivuje funkci USB rozbočovače na monitoru.
4. **Otvor pro zámek Kensington**
5. **Porty HDMI**: K tomuto portu lze připojit zařízení kompatibilní s rozhraním HDMI 2.1.
6. **DisplayPort**: K tomuto portu lze připojit zařízení kompatibilní s rozhraním DisplayPort 2.1.

7. **Port USB Type-C**: K tomuto portu se připojuje kabel USB Type-C. Připojení podporuje video signál (alternativní režim DP), napájení a přenos dat.



- Port poskytuje výstupní napětí 5 V/3 A, 9 V/3 A, 15 V/3 A a 20 V/4,5 A. Port USB Type-C podporuje napájení a přenos dat. Port USB Type-C podporuje napájení a přenos dat. Při připojení kabelu USB Type-C na Type-A lze využít pouze porty USB Type-A (pro připojení zařízení) na monitoru.
- Prohlášení: Připojená zařízení s rozhraním USB Type-C musí podporovat alternativní režim DP.

8. **Konektor pro sluchátka**: K tomuto portu lze připojit sluchátka (impedance: 32 Ω při 1 kHz)

1.3.3 Funkce GamePlus

Funkce GamePlus poskytuje sadu nástrojů a vylepšuje herní prostředí pro uživatele při hraní různých typů her. Překrytí vlasového kříže s několika druhy vlasových křížů, abyste si mohli vybrat ten nejlepší pro hranou hru. Na levou stranu displeje lze rovněž umístit časovač na obrazovce a stopky pro sledování doby hraní; díky počítadlu FPS (snímky za sekundu) máte přehled o tom, jak hladce hra probíhá. Funkce ostřelovače (k dispozici, pouze když je vašem zařízení deaktivováno HDR) je přizpůsobena pro hry FPS (First-Person Shooter). Můžete postupně vybrat poměr zvětšení a typ zarovnání.

Pokyny pro aktivaci funkce GamePlus:

1. Pohněte tlačítkem doprava.
2. Pohybem tlačítka nahoru/dolů vybírejte různé funkce.
3. Stisknutím tlačítka nebo pohybem tlačítka doprava potvrďte zvolenou funkci a pohybem tlačítka nahoru/dolů procházejte nastavení. Pohybem tlačítka doleva se vrátíte, vypnete nastavení nebo jej ukončíte.
4. Označte požadované nastavení a stisknutím tlačítka jej aktivujte. Stisknutím tlačítka ✕ jej deaktivujte.

Hlavní nabídka GamePlus

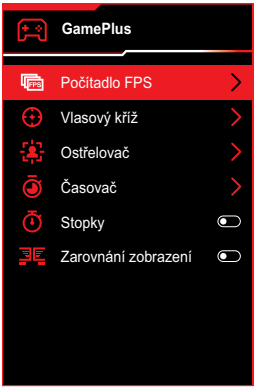

GamePlus – Počítadlo FPS

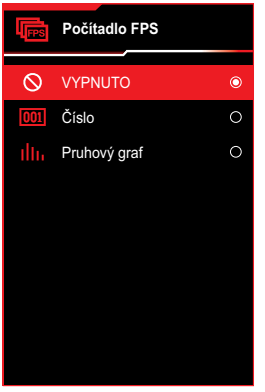

GamePlus – Vlasový kříž (dynamický vlasový kříž bude měnit barvu v závislosti na barvě pozadí)

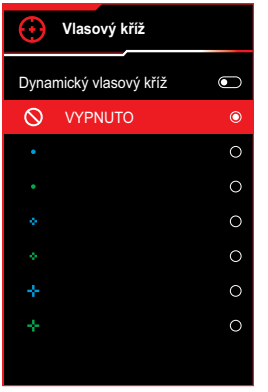

GamePlus – Ostřelovač

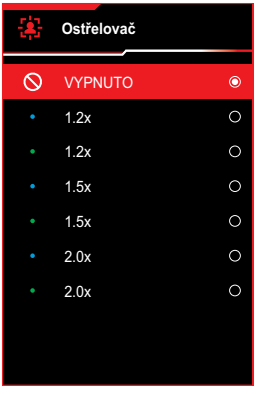

GamePlus – Časovač

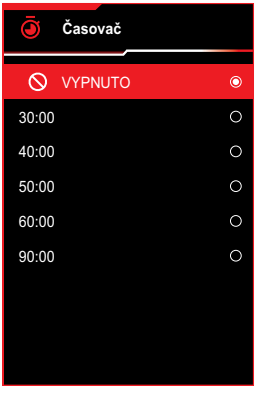

GamePlus – Časovač

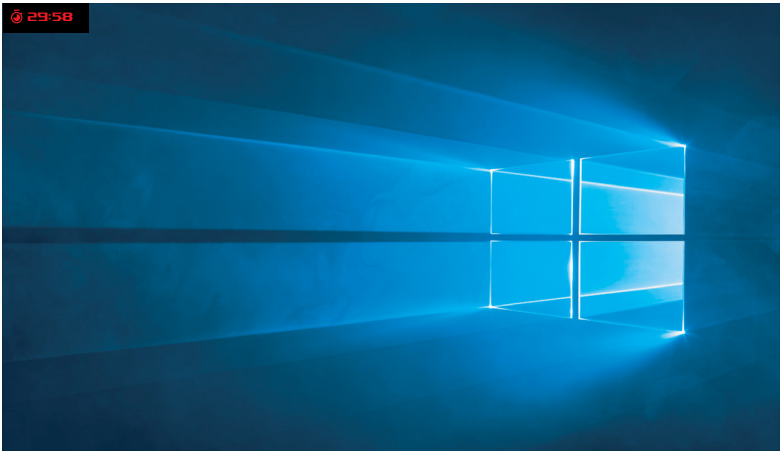

GamePlus – Stopky

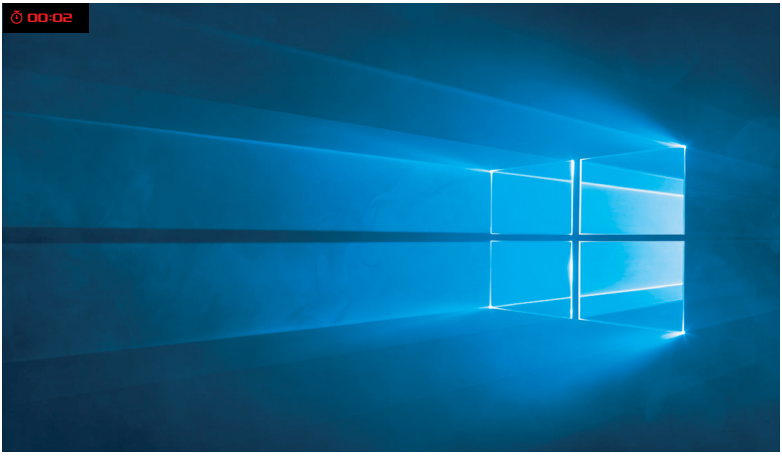

GamePlus – Zarovnání zobrazení

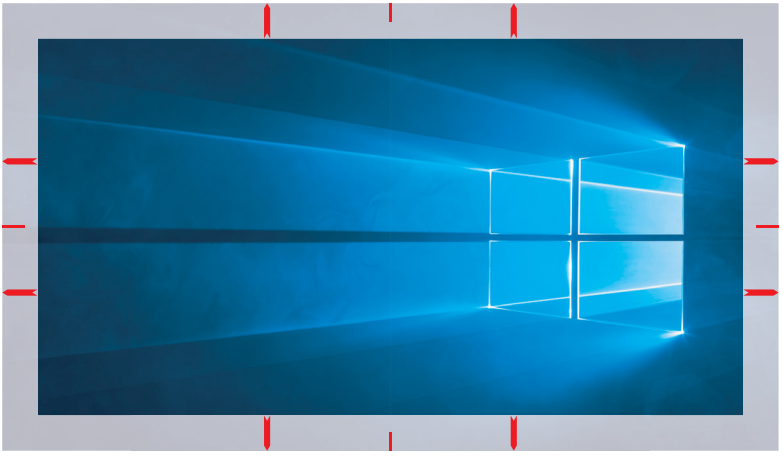

1.3.4 Funkce GameVisual

Funkce GameVisual pomáhá pohodlně vybírat z různých režimů obrazu.

Pokyny pro aktivaci funkce GameVisual:

1. Stiskněte klávesovou zkratku GameVisual.
2. Pohybem tlačítka nahoru/dolů vyberte požadované nastavení.
   - **Režim Krajina**: Nejlepší volba pro prohlížení fotografií scén s technologií optimalizace videa GameVisual™ Video intelligence Technology.
   - **Režim Závod**: Nejlepší volba pro hraní závodních her s technologií optimalizace videa GameVisual™ Video intelligence Technology.
   - **Režim Kino**: Nejlepší volba pro sledování filmů s technologií optimalizace videa GameVisual™ Video intelligence Technology.
   - **Režim RTS/RPG**: Nejlepší volba pro hraní her RTS (Real-Time Strategy)/RPG (Role-Playing Game) s technologií optimalizace videa GameVisual™ Video intelligence Technology.
   - **Režim FPS**: Nejlepší volba pro hraní her FPS (First Person Shooter) s technologií optimalizace videa GameVisual™ Video intelligence Technology.
   - **sRGB Cal Mode**: Toto je nejlepší volba pro prohlížení fotografií a PC grafiky.
   - **MOBA Mode**: Toto je nejlepší volba pro hraní her MOBA (Multiplayer Online Battle Arena) s technologií GameVisual™ Video intelligence Technology.
   - **Noční vidění**: Nejlepší volba pro hry s tmavým prostředím, ve kterých využijete inteligentní obrazovou technologii GameVisual™.
   - **Uživatelský režim**: Menu Barva nabízí více položek.
3. Stisknutím tlačítka nastavení aktivujete.

- V režimu kalibrace sRGB uživatel nemůže konfigurovat následující funkce: Shadow Boost, Jednotný jas, Kontrast, Filtr modrého světla, Barevný prostor, Teplota barev, Sytost, Šestiosá sytost, Gamma.
- V režimu MOBA uživatel nemůže konfigurovat následující funkce: Shadow Boost, VividPixel, Sytost, Šestiosá sytost.
- V režimu Noční vidění uživatel nemůže konfigurovat následující funkce: Sytost, Šestiosá sytost.

2.1 Instalace

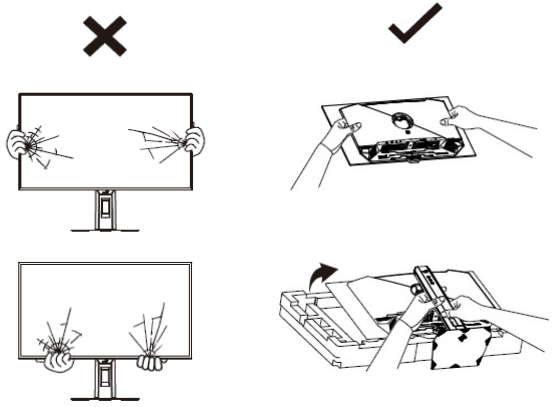

Postup manipulace s monitorem / demontážní SOP

1. Při přenášení držte monitor za obě strany zadního krytu.

2. Netlačte na přední stranu panelu, abyste předešli prasklinám, světlým bodům nebo jiným vadám zobrazení.

3. Před demontáží položte monitor naplocho na stůl.

4. Během demontáže se vyhněte vyvíjení tlaku na jedno místo a zajistěte, aby byl monitor bezpečně umístěn.

5. Po celou dobu manipulujte s monitorem opatrně, abyste předešli nárazům, ohýbání nebo poškrábání.

2.2 Připevnění stojánku

1. Zorientujte a nainstalujte stojánek do příslušné přihrádky na zadní straně monitoru.
2. Zorientujte a připevněte základnu ke stojánku. Potom připevněte základnu ke stojánku utažením dodaného šroubku.
3. Vložte výměnný film do krytu LED projekce. Potom zarovnejte magnetické podložky a nainstalujte kryt LED projekce do stojánku.
4. Opatrně vyjměte monitor z tvarované hmoty.
5. Postavte monitor na stabilní povrch.

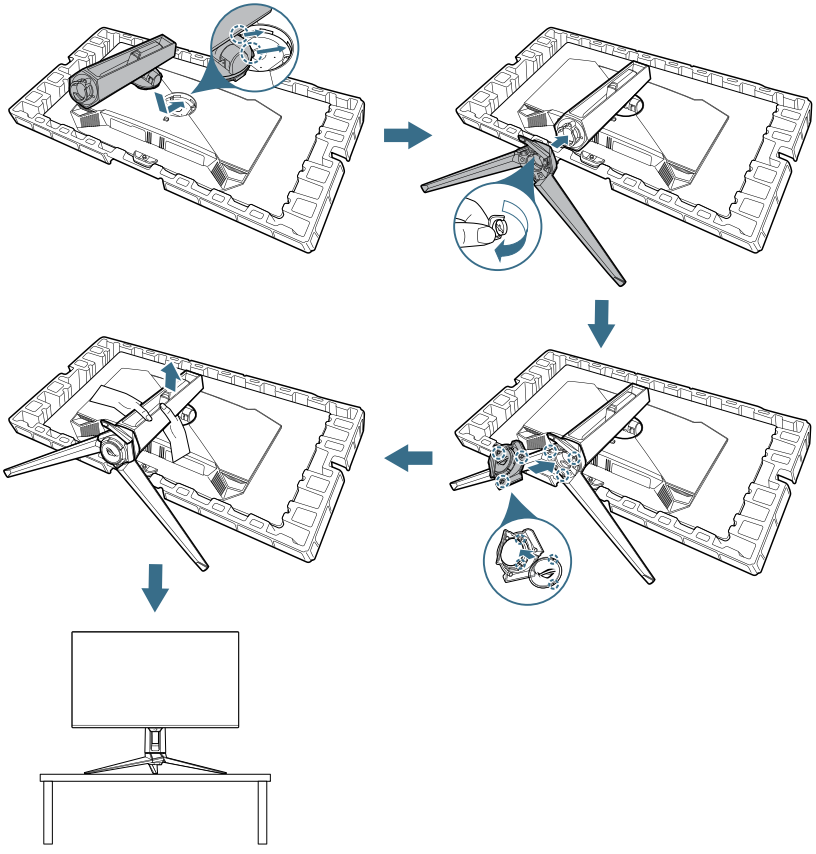

2.3 Uspořádání kabelů

Kabely lze uspořádat podle následující ilustrace:

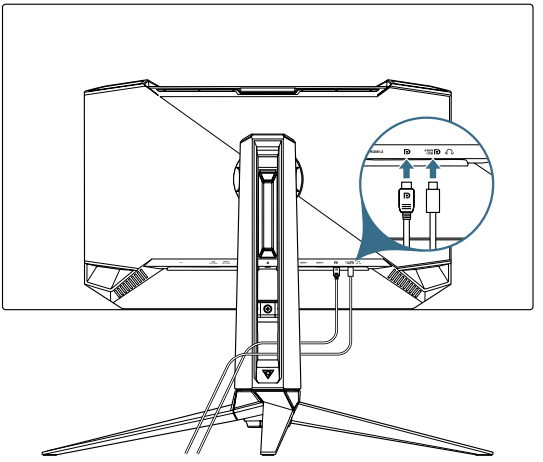

2.4 Demontáž stojánku (pro držák na stěnu VESA)

Odnímatelný stojan monitoru je speciálně navržen pro upevnění na stěnu VESA.

1. Stisknutím uvolňovacího tlačítka odpojte stojánek od monitoru. Potom sejměte stojan.
2. Nainstalujte nástěnný držák na zadní stranu monitoru.
3. Pokud chcete použít nástěnný držák VESA, nainstalujte sadu pro montáž na stěnu VESA.

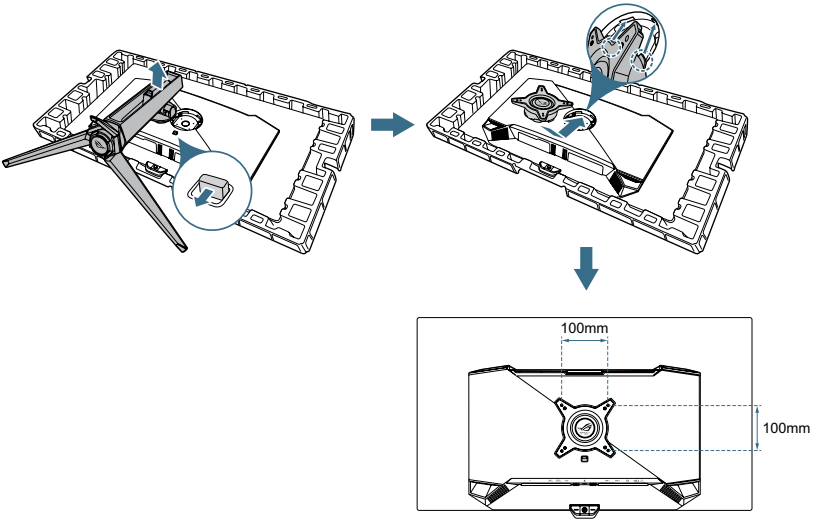

- Sada pro montáž na stěnu VESA (100 x 100 mm) se prodává zvlášť.
- Používejte jen držáky na stěnu s certifikátem UL a minimální zatížitelností 22,7 kg.
- Velikost šroubu je M4 x 8 mm (4 kusy).

2.5 Připojení kabelů

Kabely připojte podle následujících pokynů:

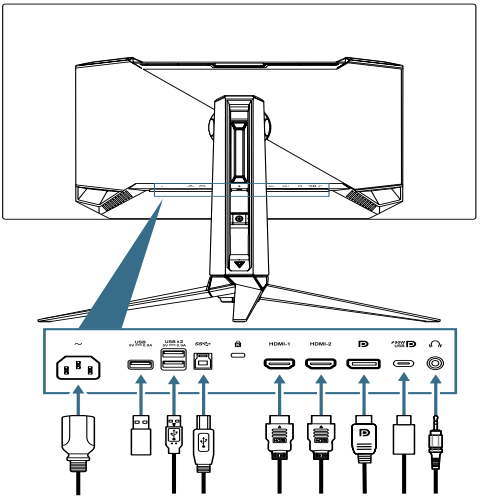

- **Připojení napájecího kabelu**: Jeden konec napájecího kabelu připojte k napájecímu konektoru na monitoru, druhý konec zapojte do elektrické zásuvky.
- **Pokyny pro použití portů USB Type-A/B**: Vezměte dodaný kabel USB 3.2 a připojte menší konec (typ B) kabelu USB k výstupnímu portu USB monitoru. Větší konec (typ A) připojte k portu USB 3.2 počítače. V počítači musí být nainstalován nejnovější operační systém Windows 10 / Windows 11. Bude tak moct fungovat USB rozbočovač na monitoru.
- **Pokyny pro připojení kabelu DisplayPort / HDMI / USB Type-C**:
  a. Připojte jeden konec kabelu DisplayPort / HDMI / USB Type-C k portu DisplayPort / HDMI / USB Type-C na monitoru.
  b. Připojte druhý konec kabelu DisplayPort / HDMI / USB Type-C k portu DisplayPort / HDMI / USB Type-C na počítači.
- **Připojení sluchátek**: Připojte konektor k 3,5mm audio konektoru na monitoru.

2.6 Zapnutí monitoru

Monitor zapnete stisknutím tlačítka ⏻ na monitoru.

Pokud je aktivována funkce Indikátor napájení a je detekován vstupní zdroj, LED indikátor napájení svítí červeně, což znamená, že je monitor zapnutý. Když je monitor vypnutý, můžete jej zapnout také stisknutím libovolného tlačítka.

2.7 Nastavení monitoru

- V zájmu optimálního pozorování doporučujeme podívat se tak, abyste viděli celou plochu monitoru, a pak nastavit sklon, který vám nejvíc vyhovuje.
- Při nastavování sklonu držte stojan, aby monitor nespadl.
- Sklon monitoru můžete nastavit v rozmezí -5° až 20° a také je možné monitor natočit doleva nebo doprava v rozsahu 15°. Můžete také nastavit výšku monitoru v rozmezí ±80 mm.

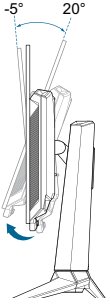

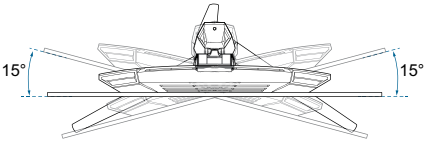

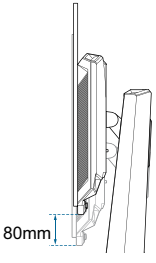

3.1 Nabídka OSD (On-Screen Display)

3.1.1 Změna konfigurace

Pomocí ovládacích tlačítek na monitoru můžete procházet nabídkou a provádět úpravy.

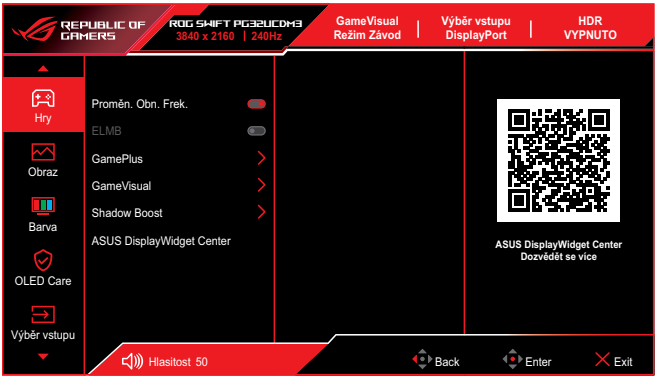

Chcete-li projít nabídku a provést úpravy, postupujte takto:

1. Stisknutím tlačítka aktivujte nabídku OSD.
2. Přesunutím tlačítka nahoru/dolů můžete procházet funkcemi. Označte požadovanou funkci a stisknutím tlačítka ji aktivujte. Pokud má vybraná funkce podnabídku, pohybem tlačítka nahoru/dolů můžete procházet mezi funkcemi podnabídky. Označte požadovanou funkci podnabídky a stisknutím tlačítka nebo pohybem tlačítka doprava ji aktivujte.
3. Pohybem tlačítka nahoru/dolů změňte nastavení vybrané funkce.
4. Chcete-li ukončit a uložit nabídku OSD, stiskněte tlačítko ✕ nebo opakovaně pohybujte tlačítkem doleva, dokud nabídka OSD nezmizí. Chcete-li upravit nastavení dalších funkcí, zopakujte kroky 1 až 3.

3.1.2 Představení funkcí OSD

1. Hry

Nakonfigurujte své herní předvolby.

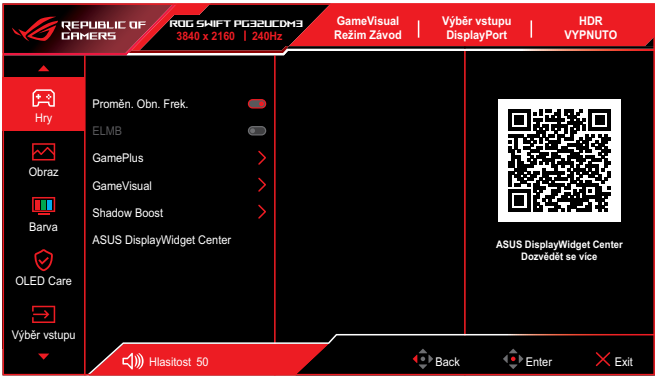

- **Proměn. Obn. Frek.**: Umožňuje grafickému zdroji, který podporuje funkci Variabilní obnovovací frekvence, dynamicky upravovat obnovovací frekvenci monitoru na základě snímkové frekvence typického obsahu. To přináší energetickou úsporu a obraz téměř bez zadrhávání a s nízkou latencí.

- Tuto funkci lze aktivovat pouze v rozsahu 48 Hz až 240 Hz pro HDMI a DisplayPort.
- Informace o podporovaných grafických kartách, minimálních požadavcích na PC a ovladače získáte od výrobců grafických karet.
- Následující funkce bude zakázána, když je Variable Refresh Rate zapnuto.
  - PIP/PBP
  - ELMB

- **ELMB**: Můžete nakonfigurovat nastavení související s funkcí ELMB. Tato funkce odstraňuje trhání obrazu, omezuje duplikování (ghosting) obrazu a rozostření pohybu při hraní her.



- Chcete-li aktivovat ELMB, vypněte nejprve funkci Variabilní obnovovací frekvence.
- Následující funkce bude zakázána, když je ELMB zapnuto.
  - Proměn. Obn. Frek.
  - Jednotný jas
  - Nastavení poměru stran
  - Filtr Modrého Světla
  - PIP/PBP
  - Automatický jas loga
  - Nastavení HDR
  - Ostřelovač
- Tato funkce je k dispozici pouze při obnovovací frekvenci 120 Hz.

- **GamePlus**: Konfiguruje herní prostředí. Podrobnosti viz 1.3.3 Funkce GamePlus.
- **GameVisual**: Vybere režim obrazu. Podrobnosti viz 1.3.4 Funkce GameVisual.



Když je funkce HDR zapnutá, možnost Game Visual nebude k dispozici.

- **Shadow Boost**: Nastaví křivku gamma monitoru pro vylepšení tmavých odstínů obrazu, díky čemuž lze tmavé scény a předměty snadněji najít.
- **ASUS DisplayWidget Center**: Zobrazení QR kódu, abyste si mohli přečíst informace o aplikaci ASUS DisplayWidget Center.

2. Obraz

Nakonfigurujte nastavení obrazu.

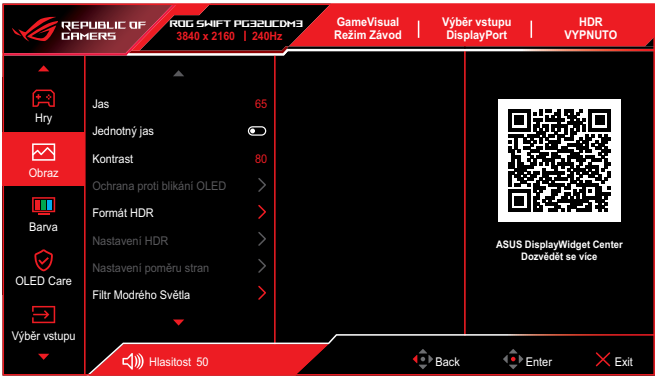

- **Jas**: Slouží k úpravě úrovně jasu.
- **Jednotný jas**: Pokud je tato funkce povolena, systém neupraví maximální jas obrazovky, když je obrazovka zobrazena v jiné velikosti.
- **Kontrast**: Slouží k úpravě úrovně kontrastu.
- **Ochrana proti blikání OLED**: Vylepšuje obraz tím, že stabilizuje obnovovací frekvenci v určitém rozsahu.

  - Funkce OLED Anti-Flicker je podporována jen v omezeném rozsahu obnovovací frekvence.
  - Tato funkce je k dispozici pouze tehdy, když je vstupním zdrojem DisplayPort nebo USB-C.

- **Formát HDR**: Slouží k výběru formátu HDR.
  - **HDR10**: Podporuje formát HDR 10.
  - **DolbyVision**: Podporuje formát DolbyVision.

- **Nastavení HDR**: Slouží k výběru režimu HDR.
  - **Gaming HDR**: Obsahuje vestavěnou funkci Dynamické posílení jasu, kterou nelze deaktivovat..
  - **Cinema HDR**: Obsahuje vestavěnou funkci Dynamické posílení jasu, kterou nelze deaktivovat.
  - **Console HDR**
  - **DisplayHDR 500 True Black**
  - **Nastavitelné HDR**: Jas HDR lze upravit, když je povolena funkce Nastavitelný HDR. Když je v režimu HDR **zapnuto** Nastavitelné HDR, má to vliv na křivku HDR PQ.
  - **Dynamické posílení jasu**: Tato funkce je navržena pro použití s Console HDR. Povolením této funkce se zvýší jas HDR.
  - **DolbyVision Setting**: Vyberte režim DolbyVision.
    - DolbyVision Bright
    - DolbyVision Dark
    - DolbyVision Gaming



- DolbyVision Setting je dostupné pouze tehdy, když je **Formát HDR** nastaven na **DolbyVision** a monitor přijímá obsah DolbyVision.
- Při zobrazení obsahu HDR není/nejsou k dispozici následující funkce:
  - ELMB
  - PIP/PBP
  - GameVisual
  - Shadow Boost
  - Kontrast
  - Filtr Modrého Světla
  - Teplota barev
  - Gamma
  - Sytost
  - Úsporný režim
  - Barevný prostor
  - Šestiosá sytost
  - Ostřelovač
  - Jas
  - Jednotný jas

- **Nastavení poměru stran**: Slouží k výběru poměru stran a k úpravám polohy obrazovky.



- Po zapnutí funkce Nastavení poměru stran bude následující funkce vypnuta.
  - ELMB
  - PIP/PBP

- **Filtr Modrého Světla**: Pomocí tohoto filtru snížíte úroveň vyzařovaného modrého světla.
  - **VYPNUTO**: Beze změny.
  - **Úroveň 1~4**: Čím vyšší úroveň, tím méně modrého světla je vyzařováno. Když je aktivován filtr modrého světla, budou automaticky naimportována výchozí nastavení závodního režimu.
    - Mezi Úroveň 1 a Úroveň 3 může funkci Jas konfigurovat uživatel.
    - Úroveň 4 je optimalizované nastavení. Funkci Jas nelze konfigurovat.



- Když je zapnutá funkce **Filtr modrého světla**, je deaktivována funkce **ELMB**.
- Tento monitor je vybaven panelem s nízkým vyzařováním modrého světla, který je v souladu s hardwarovým řešením TÜV Rheinland Low Blue Light v režimu továrního resetu/ výchozího nastavení.



Pro uvolnění zatížení zraku dodržujte následující zásady:

- Během vícehodinového používání displeje musí uživatelé dělat přestávky. Doporučujeme provádět krátké přestávky (alespoň 5 minut) přibližně po každé 1 hodině souvislé práce. Častější kratší přestávky jsou účinnější, než jedna dlouhá.
- Aby se minimalizovala zátěž zraku a vysoušení vašich očí, musí uživatelé pravidelně uvolňovat zrak tím, že budou pravidelně zaostřovat na vzdálené objekty.
- Cvičení s očima může přispět k omezení únavy zraku. Tato cvičení často opakujte. Pokud zátěž zraku pokračuje, poraďte se s lékařem. Cvičení s očima: (1) Dívejte se opakovaně nahoru a dolů (2) Pomalu otáčejte očima (3) Pohybujte očima úhlopříčně.
- Modré světlo s vysokou energií může vést k zatěžování zraku a k věkem podmíněné makulární degeneraci (VPMD). Filtr Modrého Světla omezuje 70 % (max.) škodlivého modrého světla pro eliminaci syndromu počítačového vidění (CVS, Computer Vision Syndrome).

- **Inteligentní pixely**: Funkce Inteligentní pixely inteligentně vylepšuje každý pixel v reálném čase, čímž zlepšuje ostrost, kontrast a celkovou vizuální čistotu. K dispozici jsou tři úrovně nastavení.
- **VividPixel**: Vylepšuje kontury zobrazeného obrazu a vytváří na obrazovce vysoce kvalitní obraz.

3. Barva

Slouží ke konfigurování nastavení obrazu.

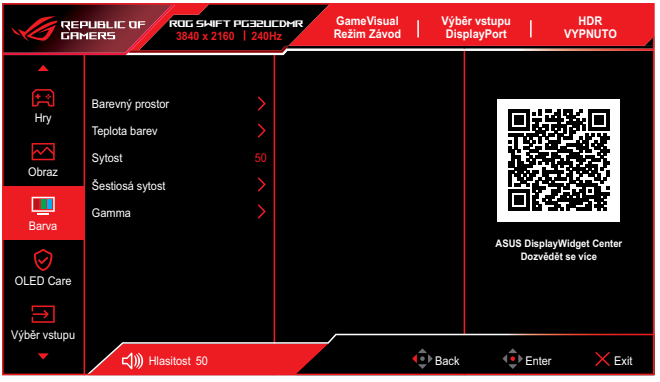

- **Barevný prostor**: Slouží k výběru barevného prostoru pro barevný výstup monitoru.
- **Teplota barev**: Obsahuje těchto 8 režimů: 4000K, 5000K, 6500K, 7500K, 8200K, 9300K, 10000K a Uživatelský režim.
- **Sytost**: Slouží k úpravě úrovně sytosti.
- **Šestiosá sytost**: Slouží k úpravě sytosti pro barvy R, G, B, C, M, Y.
- **Gamma**: Umožňuje nastavit barevný režim na 1.8, 2.0, 2.2, 2.4 a 2.6.

4. OLED Care

Můžete nakonfigurovat nastavení související s ochranou obrazovky.

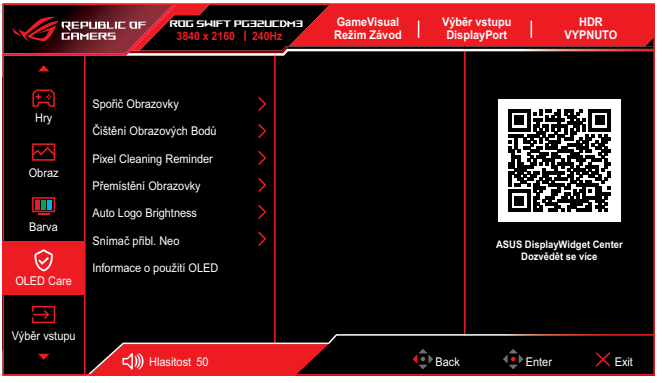

- **Spořič Obrazovky**: Slouží k povolení/zakázání funkce spořiče obrazovky. Jas obrazovky se automaticky sníží, pokud na obrazovce nedojde k žádné změně.
- **Čištení Obrazových Bodu**: Slouží ke kalibraci všech problémů, které se mohou objevit na obrazovce, když je váš monitor zapnutý po dlouhou dobu. Tento proces bude trvat přibližně 6 minuty. Tato funkce se automaticky aktivuje po vypnutí monitoru. Během procesu neodpojujte napájecí kabel. Pokud zapnete monitor, funkce Čištění Obrazových Bodů přestane fungovat.
- **Pixel Cleaning Reminder**: Slouží k nastavení připomenutí pro uživatele, aby provedl čištění obrazových bodů.

Vzhledem k vlastnostem technologie OLED může na obrazovce při prvním použití nebo při použití po dlouhé době nečinnosti dojít k efektu mura (tmavé skvrny na obrazovce, nejlépe viditelné na šedém pozadí) a ulpívání obrazu. Pro odstranění tohoto stavu doporučujeme při zapnutí monitoru použít funkci Čišt pix.

- **Přemístění Obrazovky**: Vyberte úroveň pohybu obrazovky, abyste zabránili přilepení obrazu na panel displeje.
- **Auto Logo Brightness**: Povolením této funkce umožníte systému automaticky upravit jas loga, aby napravil potenciální problémy s kvalitou obrazu.

- **Snímač přibl. Neo**: Pokud je funkce povolena a systém v současné době nezjistí přítomnost objektu ve vzdálenosti 60 cm – 120 cm (v závislosti na vašem výběru), monitor použije funkci Obrazovka vyp.
  Čas vypnutí obrazovky lze nastavit na 5 minutu, 10 minut nebo 15 minut.
  - **Režim na míru**: Umožňuje uživatelům přizpůsobit detekční vzdálenost Neo Proximity Sensor. Doporučujeme nastavit vzdálenost do 120 cm. Po uplynutí nastavené doby monitor použije funkci Obrazovka vyp.



- Úhel a umístění senzoru monitoru mohou ovlivnit výsledky detekce signálu.
- Před použitím senzoru se ujistěte, že je okénko senzoru čisté a bez nečistot a ujistěte se, že okénko senzoru nezakrývají žádné předměty.
- Před použitím nastříkejte 75% alkoholu na přiloženou hadřík z mikrovlákna a otřete okénko senzoru na štítku s logem.
- Pokud senzor během doby nastavení nedetekuje pohyb ve svém rozsahu detekce, obrazovka se vypne a bude černá, aby byla chráněna a zabránilo se vypálení obrazu, což je normální.
- Doporučujeme, aby hráči tuto funkci během téměř aktivit se statickým obrazem deaktivovali, aby senzor nezaznamenal žádný pohyb ve svém dosahu, což by mohlo způsobit zobrazení černé obrazovky a negativně ovlivnit uživatelský dojem.

- **Informace o použití OLED**: Záznam toho, kolikrát bylo provedeno čištění obrazových bodů, a zobrazení informací o intervalu čištění obrazových bodů.

5. Výběr vstupu

Vyberte požadovaný vstupní zdroj a přepínejte mezi zapnutím a vypnutím funkce Automatická detekce vstupu. Když je deaktivována funkce Automatická detekce vstupu, zdroj vstupu monitoru se automaticky nepřepne.

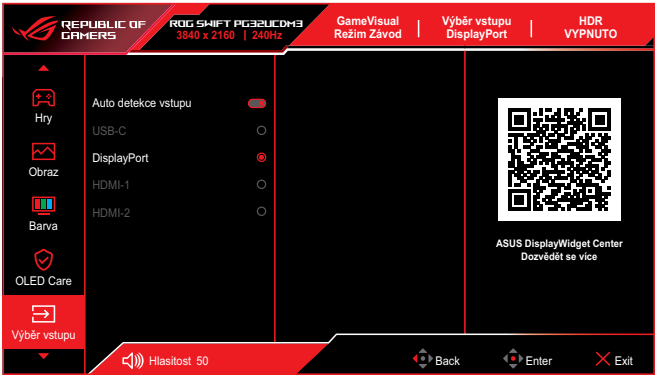

6. PIP/PBP

Slouží ke konfigurování nastavení více obrazů.

- Režim PIP/PBP nepodporuje funkci HDR.
- Následující funkce bude zakázána, když je režim PIP/PBP zapnutý.
  - Proměn. Obn. Frek.
  - ELMB
  - Ostřelovač
  - Nastavení poměru stran
  - Podpora DSC
  - Dynamický vlasový kříž

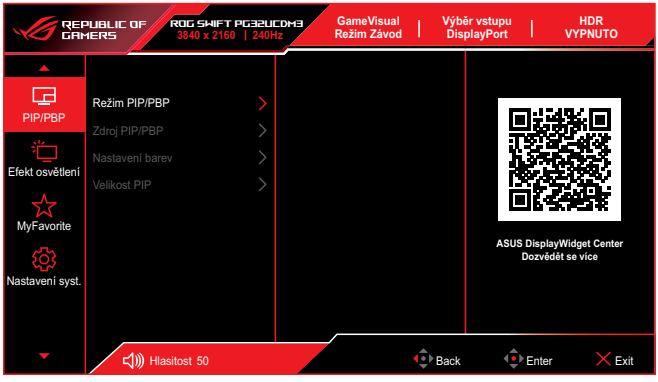

- **Režim PIP/PBP**: Povolte funkci PIP/PBP a vyberte typ rozdělené obrazovky.
- **Zdroj PIP/PBP**: Vyberte zdroj vstupu videa pro určenou rozdělenou obrazovku.
- **Nastavení barev**: Nastavte režim GameVisual pro určenou rozdělenou obrazovku.
- **Velikost PIP**: Slouží k nastavení velikosti PIP na Malé, Střední nebo Velké.

7. Efekt osvětlení

Slouží k nakonfigurování světelného efektu pro zadní kryt a kryt základny.

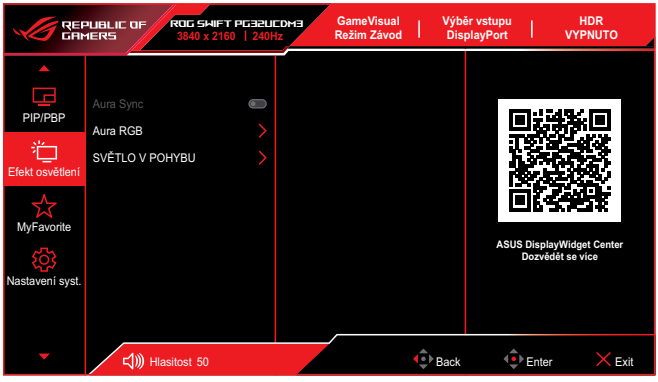

- **Aura Sync**: Umožňuje zapnout nebo vypnout funkci Aura Sync, která synchronizuje světelný efekt Aura RGB mezi všemi podporovanými zařízeními.

  Když je zapnutá funkce **AURA Sync**, je deaktivována funkce **Aura RGB**.

- **Aura RGB**: Můžete si vybrat z pěti živých barev: **Rainbow**, **Color Cycle**, **Static**, **Breathing**, **Strobing**, a **VYPNUTO**. Můžete ručně měnit barvu R/G/B/C/M/Y pro režimy **Static**, **Breathing** a **Strobing**.

  Když je zapnutá funkce **AURA RGB**, je deaktivována funkce **Aura Sync**.

- **SVĚTLO V POHYBU**: Slouží k výběru úrovně jasu světla na podstavci. Rozsah nastavení je od **Úroveň 1** ~ **Úroveň 3** a **VYPNUTO**.

8. MyFavorite

Přiřaďte funkci tlačítku zástupce, uložte aktuální konfiguraci systému nebo obnovte konfiguraci systému.

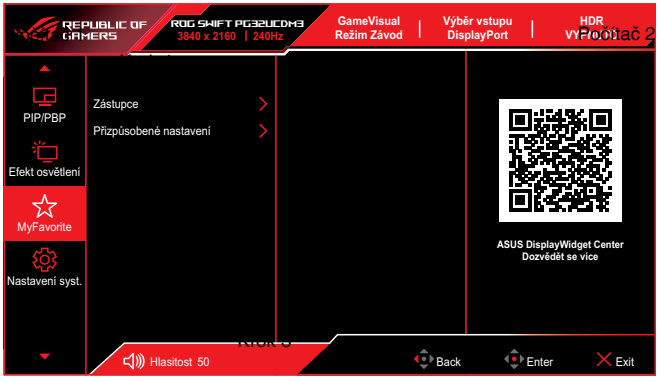

- **Zástupce**: Slouží k výběru funkce pro tlačítko zástupce.
- **Přizpůsobené nastavení**: Načte/uloží všechna nastavení monitoru.

9. Nastavení systému

Slouží k úpravám nastavení konfigurace systému.

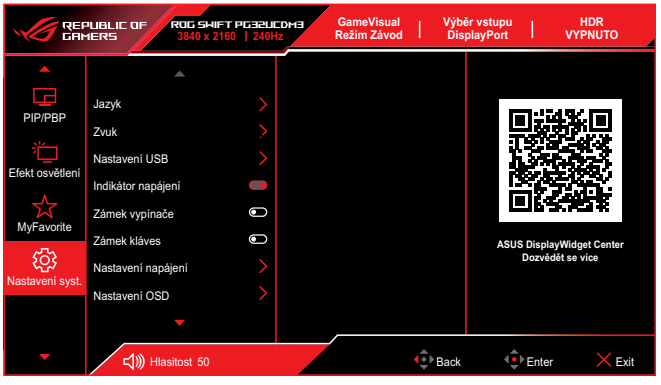

- **Jazyk**: Vyberte jazyk OSD.
- **Zvuk**: Nakonfigurujte herní nastavení.
  - **Hlasitost (sluchátka)**: Slouží k nastavení úrovně hlasitosti.
  - **Ztlumit**: Slouží k vypnutí/zapnutí zvuku.
  - **Zdroj zvuku**: Nastavení toho, ze kterého zdroje bude monitor reprodukovat zvuk.
- **Nastavení USB**: Slouží ke konfiguraci nastavení portů USB.

- **KVM**: Konfigurace nastavení KVM pro jednotlivé vstupní zdroje.

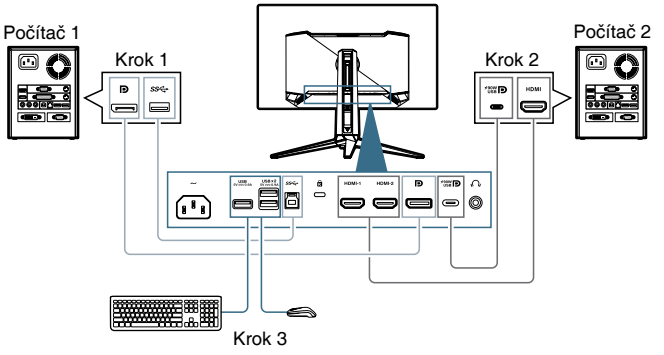

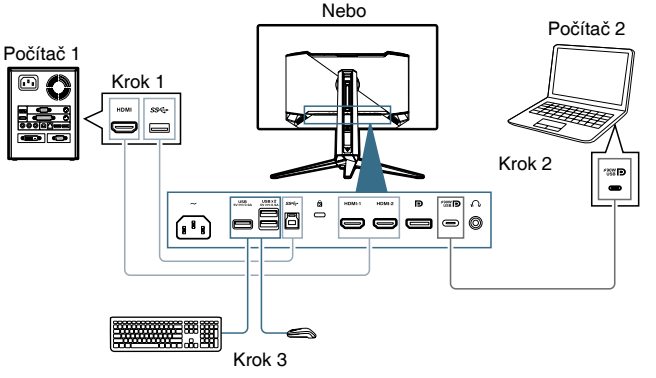

Vstupte do nabídky OSD (On-Screen Display) monitoru a nakonfigurujte vstupní zdroje:

- Do části Nastavení systému → Nastavení USB → KVM.
- Vyberte příslušnou možnost KVM (USB-C) nebo KVM (USB-B) na základě vašeho způsobu připojení.

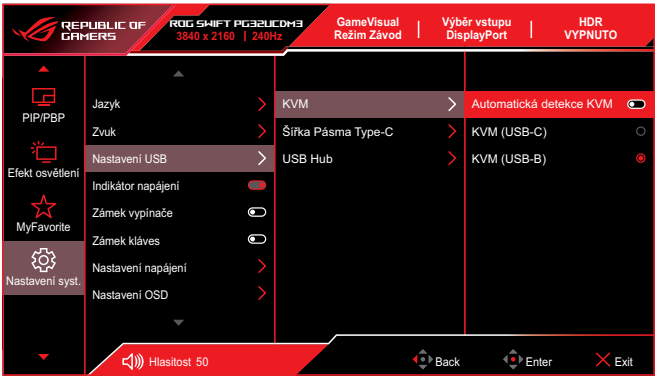

- Když je položka Automatická detekce KVM nastavena na VYP, můžete zvolit KVM (USB-C) nebo KVM (USB-B).
- Můžete rovněž zvolit možnost Automatická detekce KVM, která umožňuje monitoru zapnout KVM automaticky.

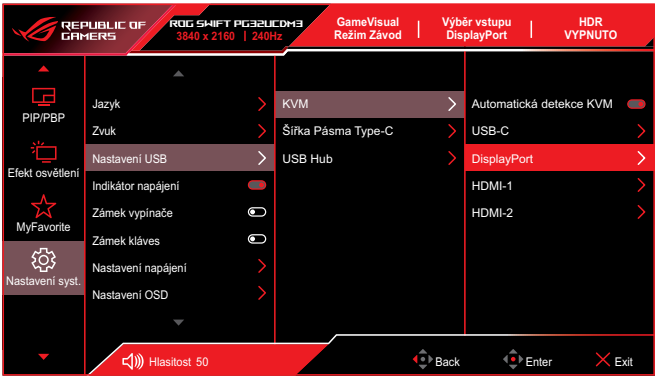

- Když je položka Automatická detekce KVM nastavena na ZAP, lze každý vstupní zdroj nastavit na umístění KVM USB (USB-C nebo USB-B). Při přepínání na odlišný vstup automaticky přepne připojení KVM na odpovídající umístění USB.

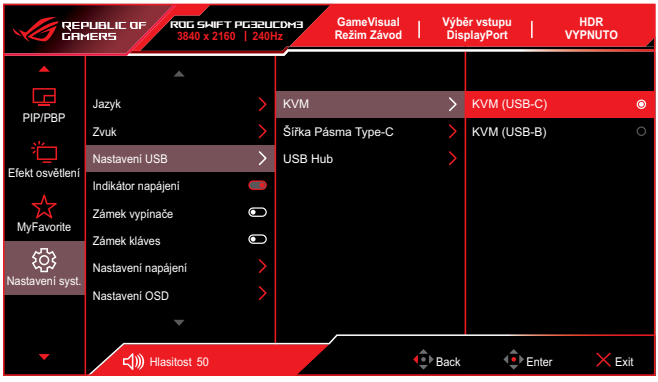

  - **Šířka Pásma Type-C**: Vyberte USB Type-C s USB 2.0 nebo USB 3.2. USB 3.2 má rozlišení až 3840 x 2160 při 144 Hz.
  - **USB Hub**: Nastaví dostupnost rozbočovače USB v pohotovostním režimu.

- **Indikátor napájení**: Zapnutí/vypnutí indikátoru napájení.
- **Zámek vypínače**: Vypnete/zapnete vypínač.
- **Zámek kláves**: Blokování všech kláves. Stisknutím a podržením tlačítka na více než pět sekund zrušíte funkci zámku kláves.
- **Nastavení napájení**: Vyberte režim nastavení napájení. Pokud je tato položka nastavena na **Režim výkonu**, může se zvýšit spotřeba elektřiny. Na druhou stranu pokud je tato položka nastavena na **Režim úspory energie**, může to způsobit omezení výkonu světelnosti.
- **Nastavení OSD**: Konfiguruje nastavení nabídky OSD.
  - **OSD-pozice**: Slouží k nastavení pozice nabídky OSD.
  - **Časový interval OSD**: Slouží k úpravě časového intervalu nabídky OSD.
  - **Průhlednost**: Nastavení průhlednosti pozadí OSD menu.
  - **DDC/CI**: Zapnutí/vypnutí funkce DDC/CI.

Možnost DDC/CI lze upravit, když je VRR vypnuté.

3.2 Aura

Aura je systém RGB osvětlení řízený softwarem Armoury Crate, podporovaný kompatibilními zařízeními, jako jsou monitory, základní desky, grafické karty a stolní počítače. S funkcí Aura můžete:

1.Nastavit barvu RGB osvětlení.

2.Vybrat různé světelné efekty.3.Kalibrovat LED diody pro přesnější podání barev.

Aktivace Aura:

1.Zapněte Aura Sync v nabídce OSD.

2.Připojte monitor k počítači pomocí portu USB Type-C / Type-B.

3.Nainstalujte Armoury Crate a restartujte počítač.

4.Spusťte Armoury Crate pro ovládání nastavení osvětlení.

Přehled funkcí Armoury Crate:

•Ovládání osvětlení: Přizpůsobení barev a jasu osvětlení zařízení.

•Světelné efekty: Podpora více dynamických efektů, jako je dýchání, blikání a duha.

•Ovládání synchronizace: Synchronizace osvětlení mezi více zařízeními podporujícími Aura.

•Kalibrace barev: Jemné doladění RGB barev pro přesnější zobrazení.

•Profily: Vytváření a ukládání více profilů osvětlení pro snadné přepínání.

Poznámka:

•Pokud dojde k odpojení připojení USB Type-B mezi monitorem a počítačem, funkce Aura bude deaktivována. Pro obnovení **funkce Aura:**

1.Znovu připojte port USB Type-B monitoru k počítači.

2.Restartujte počítač.

•Pokud dojde k odpojení připojení USB Type-C mezi monitorem a počítačem, funkce Aura bude deaktivována. Pro obnovení funkce Aura:

1.Znovu připojte port USB Type-C monitoru k počítači.

2.Přepněte KVM na USB Type-C.

3.Restartujte počítač.

•Další informace naleznete na adrese:

https://rog.asus.com/tag/aura-sync/

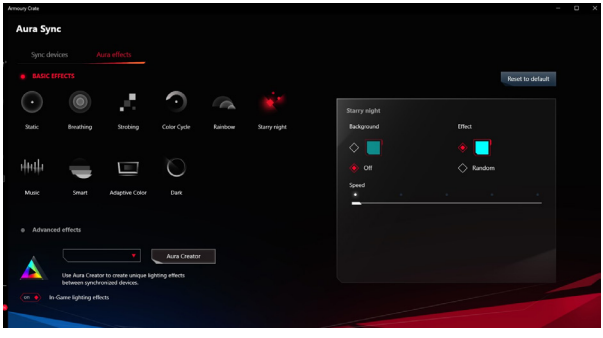

- **Datový tok DisplayPort**: Kompatibilita s grafickou kartou. Vyberte DisplayPort 1.2, DisplayPort 1.4, DisplayPort 2.1 (13.5G), DisplayPort 2.1 (20G) nebo DisplayPort 2.1 podle verze DP podporované grafickou kartou.
- **Podpora DSC**: Povolí/zakáže funkci DSC (Display Stream Compression).
- **Synchr. Napájení ASUS**: Umožňuje ovládání zapnutí/vypnutí konzolového zařízení nebo instalačního boxu, jako je Apple TV, Sony PlayStation, Xbox Series X/S, Nintendo Switch, prostřednictvím monitoru. Výchozí nastavení je **VYPNUTO**. Pokud je monitor zapnutý, zdrojové zařízení CEC se automaticky zapne a naopak. Pokud je zdrojové zařízení CEC zapnuto, monitor se automaticky zapne.
- **Kalibrace barev**: Zobrazí protokol o kalibraci.
  - **Zpráva o kalibraci barev**: Zobrazí zprávu o kalibraci barev pro tento monitor.
- **Informace**: Zobrazení informací o monitoru.
- **Obnovit vše**: Výběrem „**Ano**“ obnovíte výchozí tovární hodnoty všech nastavení.

3.3 Specifikace

Typ panelu	240Hz
Velikost panelu	31,5"
Max. rozlišení	3840 x 2160
Jas	300 nitů (typicky)
Kontrastní poměr	1,5 M : 1
Pozorovací úhel (H/V)	178°(H) / 178°(V)
Zobrazované barvy	10 bitů
Doba odezvy	0,03 ms
Výběr barevné teploty	8 režimů (4000K / 5000K / 6500K / 7500K / 8200K / 9300K / 10000K / Uživatelský režim)
Analogový vstup	Ne
Digitální vstup	DisplayPort v2.1 x 1 HDMI v2.1 x 2 USB Type-A x 3 USB Type-B x 1 USB Type-C x 1 (alternativní režim DP; PD 90 W)
Konektor sluchátek	Ano
Výstup SPDIF	Ne
Reproduktor (zabudovaný)	Ne
Port USB 3.2 Gen 1	Pro připojení zařízení: USB Type-A x 3 (5 V / 0,9 A) Pro připojení k počítači: USB Type-B x 1
Port USB 2.0	Ne
Barva	Černá
LED kontrolka napájení	Červená (zapnuto) Oranžová (pohotovostní režim)
Sklon	- 5° až +20°
Otáčení	±15°
Otáčení podle svislé osy	NA
Nastavení výšky	0 až 80 mm
Nástěnný držák VESA	100 x 100 mm
Zámek Kensington	Ano
Jmenovité napětí	AC 100~240 V, 50/60 Hz
Příkon	Zapnuto: < 90 W** Úsporný režim: < 0,5 W Vypnuto: < 0,3 W
Teplota (provozní)	0 °C až 35 °C
Teplota (skladovací)	-20 °C až 60 °C

Rozměry (Š x V x H)	718,7 x 530,8 x 276,1 mm (se stojanem, nejnižší) 718,7 x 610,8 x 276,1 mm (se stojanem, nejvyšší) 718,7 x 413,7 x 66,5 mm (bez stojánku)
Rozměry obalu (Š x V x H)	890 x 510 x 185 mm
Hmotnost	8,4 ± 0,5 kg (se stojanem) 5,7 ± 0,5 kg (bez stojanu) 13 ± 0,5 kg (hrubá)
Výběr jazyků	28 jazyků (angličtina, zjednodušená čínština, tradiční čínština, japonština, ruština, španělština, italština, němčina, francouzština, nizozemština, portugalština, polština, čeština, chorvatština, Rumunsko, turečtina, arabština, dánština, finština, řečtina, maďarština, slovenština, slovinština, švédština, perština, ukrajinština, vietnamština, korejština)
Dodržování předpisů a norem	cTUVus, FCC, ICES-003, FDA, CB, CE, ErP, UkrSEPRO, Ukraine Energy, CU, CCC, CEL, BSMI, RCM, AU_MEPS, VCCI, PSE, J-MOSS, RoHS, WEEE, Windows 10/11 WHQL, KC, KCC, E-STANDBY, VN_MEPS, TUV-Flicker Free, TUV-Low Blue Light, CEC, SIOC

*** Technické parametry se mohou bez upozornění měnit.**

**** Měření jasu obrazovky 200 nitů bez připojení zvuku/USB/čtečky karet.**

3.4 Vnější rozměry

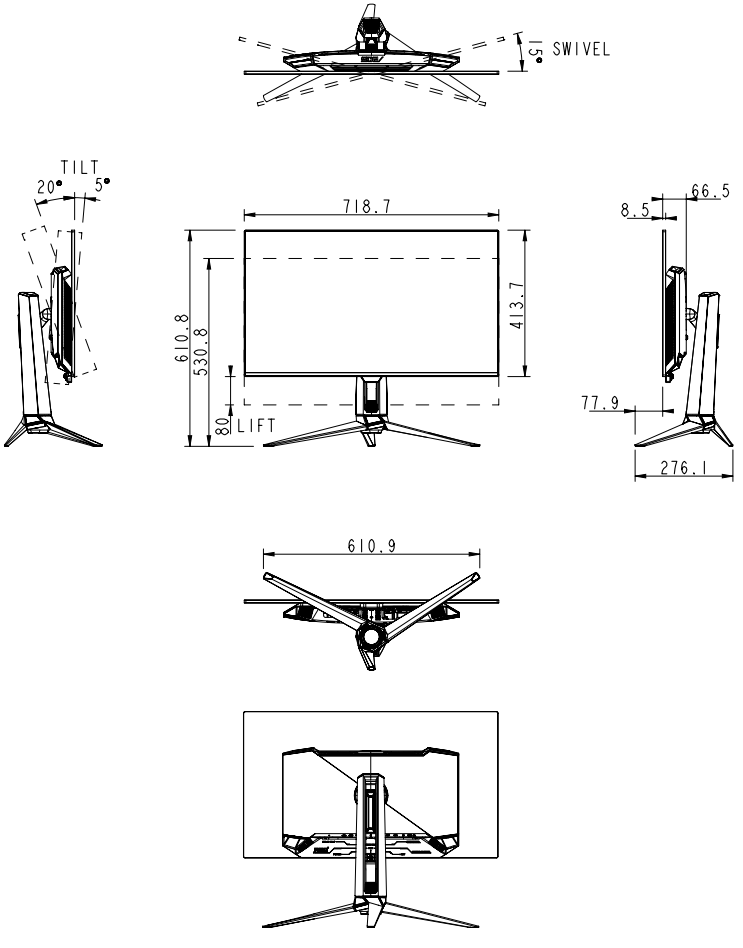

3.5 Povolené a nedostupné funkce OSD

Povolená funkce	Nedostupné funkce
Variable Refresh Rate	ELMB, PIP/PBP
ELMB	Variable Refresh Rate, Uniform Brightness, Aspect Control, Blue Light Filter, PIP/PBP, Auto Logo Brightness, HDR Setting, Sniper
HDR	ELMB, Sniper, GameVisual, Shadow Boost, Brightness, Uniform Brightness, Contrast, Blue Light Filter, Display Color Space, Color Temp., Saturation, Six-Saturation, Gamma, PIP/PBP, Power Saving Mode
Aspect Control	ELMB, PIP/PBP
Blue Light Filter	ELMB, Uniform Brightness
PIP/PBP	Variable Refresh Rate, ELMB, Sniper, Aspect Control, Dynamic Crosshair
Aura Sync	Aura RGB
Aura RGB	Aura Sync
Pixel Cleaning	Monitor unavailable for approx. 6 minutes
OLED Anti-Flicker	ELMB, PIP/PBP
Uniform Brightness	ELMB, Blue Light Filter

3.6 Řešení potíží (FAQ)

Problém	Možné řešení
LED kontrolka napájení nesvítí	• Stisknutím libovolného tlačítka ověřte, zda je monitor zapnutý. • Zkontrolujte, zda je dobře zapojen napájecí kabel mezi monitor a zásuvku elektrické sítě. • Zkontrolujte funkci **Indikátoru napájení** v nabídce OSD. Stisknutím volby „ZAPNUTO“ zapnete LED napájení.
LED kontrolka svítí červeně a nezobrazuje se obraz	• Zkontrolujte, zda je monitor a počítač zapnutý. • Zkontrolujte, zda je dobře zapojen signálový kabel mezi monitorem a počítačem. • Zkontrolujte signálový kabel a také, zda nejsou žádné vývody ohnuty. • Připojte počítač k jinému monitoru a ověřte tak, že správně funguje.
Obraz je příliš tmavý nebo světlý	• Upravte nastavení **Kontrastu** a **Jasu** prostřednictvím OSD.
Obraz se třese nebo je zvlněný	• Zkontrolujte, zda je dobře zapojen signálový kabel mezi monitorem a počítačem. • Přesuňte elektrická zařízení, která mohou způsobit rušení, dále od monitoru.
Obraz má barevné vady (bílá barva není bílá)	• Zkontrolujte signálový kabel a také, zda nejsou žádné vývody ohnuty. • Použijte možnost **Obnovit vše** v nabídce OSD. • Zvolte odpovídající teplotu barev (**Teplota barev**) přes OSD.
Obsah HDR se nepřehrává správně	• Ujistěte se, že vstupní zdroj podporuje přehrávání HDR (se správným nastavením systému a nejnovějším softwarem). • Ujistěte se, že je obsah kódován pro HDR.
Obraz na obrazovce poskakuje nebo se v něm objevuje vlnkový vzor	• Ujistěte se, že je signální kabel správně připojen k monitoru a počítači. • Přesuňte elektrická zařízení, která mohou způsobovat rušení.

3.7 Seznam podporovaných frekvencí

Podporované frekvence

HDMI	DP	USB Type-C
640x480@60Hz	640x480@60Hz	640x480@60Hz
640x480@75Hz	640x480@75Hz	640x480@75Hz
800x600@60Hz	800x600@60Hz	800x600@60Hz
800x600@75Hz	800x600@75Hz	800x600@75Hz
1024x768@60Hz	1024x768@60Hz	1024x768@60Hz
1024x768@75Hz	1024x768@75Hz	1024x768@75Hz
1280x960@60Hz	1280x960@60Hz	1280x960@60Hz
1280x1024@60Hz	1280x1024@60Hz	1280x1024@60Hz
1600x1200@60Hz	1600x1200@60Hz	1600x1200@60Hz
720x480@60Hz	720x480@60Hz	720x480@60Hz
720x576@50Hz	720x576@50Hz	720x576@50Hz
1280x720@50Hz	1280x720@50Hz	1280x720@50Hz
1280x720@60Hz	1280x720@60Hz	1280x720@60Hz
1920x1080@24Hz	1920x1080@24Hz	1920x1080@24Hz
1920x1080@25Hz	1920x1080@25Hz	1920x1080@25Hz
1920x1080@30Hz	1920x1080@30Hz	1920x1080@30Hz
1920x1080@50Hz	1920x1080@50Hz	1920x1080@50Hz
1920x1080@60Hz	1920x1080@60Hz	1920x1080@60Hz
1920x1080@100Hz	1920x1080@100Hz	1920x1080@100Hz
1920x1080@120Hz	1920x1080@120Hz	1920x1080@120Hz
2560x1440@60Hz	2560x1440@60Hz	2560x1440@60Hz
2560x1440@120Hz	2560x1440@120Hz	2560x1440@120Hz
3840x2160@24Hz	3840x2160@24Hz	3840x2160@24Hz
3840x2160@25Hz	3840x2160@25Hz	3840x2160@25Hz
3840x2160@30Hz	3840x2160@30Hz	3840x2160@30Hz
3840x2160@50Hz	3840x2160@50Hz	3840x2160@50Hz
3840x2160@60Hz	3840x2160@60Hz	3840x2160@60Hz
3840x2160@97Hz	3840x2160@97Hz	3840x2160@97Hz
3840x2160@100Hz	3840x2160@100Hz	3840x2160@100Hz
3840x2160@120Hz	3840x2160@120Hz	3840x2160@120Hz
3840x2160@144Hz	3840x2160@144Hz	3840x2160@144Hz
3840x2160@240Hz	3840x2160@240Hz	3840x2160@240Hz


REPUBLIC OF
GAMERS