muse

MH-08 MB

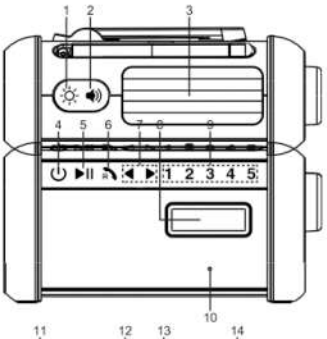

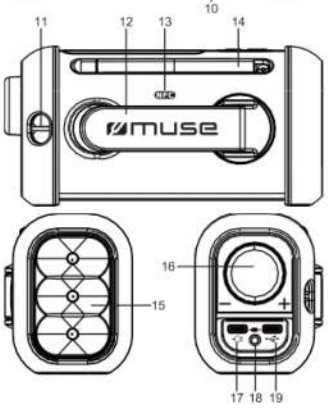

UMÍSTĚNÍ A POPIS OVLÁDACÍCH PRVKŮ

1. Tlačítko lampy
2. Tlačítko nouzového volání
3. Solární panel
4. Pohotovostní režim/Provoz; Pro výběr režimu FM, Bluetooth nebo AUX
5. Přehrávání/Pauza; Pro nastavení hodin; Automatické vyhledávání; couplage stéréo; Déconnecter le sparovaného zařízení Bluetooth
6. : Přijmout hovor/zavolat zpět na číslo(ukončit/hovor); Égalisation; Augmenter/ diminuer; Pro výběr požadované skladby (režim Bluetooth)
7. LCD displej
8. 1 2 3 4 5 vyvolání předvolené stanice 1,2,3,4,5
9. Integrovaný mikrofon
10. Držák na feníček
11. Klik
12. NFC značení
13. Teleskopická anténa
14. Lampe torche
15. Tlačítko pro nastavení hlasitosti
16. : Port USB-C pro nabíjení vestavěné baterie
17. Auxiliary vstup (3,5 mm)
18. : USB-C port pro nabíjení externího zařízení

NAPÁJENÍ

Tento přehrávač je vybaven integrovanou dobíjecí lithium-polymerovou baterií.

NABÍJENÍ USB
Chcete-li nabít interní baterii, připojte menší konec dodaného kabelu USB k portu USB-C a druhý konec k napájenému USB portu počítače nebo k síťovému napájecímu zdroji (není součástí dodávky).
Před prvním použitím zařízení nechte vestavěnou baterii nabíjet alespoň 3 hodiny.
Indikátor baterie přestane blikat, jakmile je baterie plně nabitá.

Upozornění:
- Úroveň nabití baterie se zobrazí na displeji
- Vestavěnou baterii nabijte, pokud ji hodláte i h nad používat.
- Při používání vestavěné baterie musí být okolní teplota mezi 5 °C a 35 °C.
- Aby se prodloužila životnost vestavěné baterie, nabíjejte ji při teplotě v interiéru.
- Vestavěná baterie tohoto zařízení může při nesprávném použití představovat riziko požáru nebo chemického popálení. Baterii nerozebírejte, nezahřívejte na teplotu vyšší než 100 °C a nevhazujte do ohně.
- Nevystavujte baterii nadměrnému teplu, jako je sluneční záření, oheň nebo jiné podobné zdroje tepla.
- Při likvidaci baterie dbejte na ochranu životního prostředí a dodržujte platné právní předpisy.
- Lorsque la charge de la batterie intégrée est faible, « » s'affichera à na displeji.

POZNÁMKA:
- Zařízení je napájeno omezenými zdroji energie.
- Zařízení je vybaveno systémem tepelné ochrany. Pokud provozní teplota zařízení překročí 45 °C, zařízení automaticky zastaví nabíjení vestavěné baterie, aby ji ochránilo. V takovém případě počkejte, až se zařízení ochladí, aby mohlo pokračovat v normálním provozu.
- Aby byla zachována výkonnost baterie, nabíjejte ji alespoň jednou za 3 měsíce, pokud zařízení není delší dobu používáno.

UPOZORNĚNÍ: Pokud nejsou baterie nebo akumulátory vloženy správně, hrozí nebezpečí výbuchu. Používejte pouze stejné nebo ekvivalentní baterie.

JINÉ ZPŮSOBY NABÍJENÍ

Solární nabíjení a nabíjení pomocí dynama mohou poskytnout pomoc, když potřebujete elektřinu pro venkovní činnosti a v nouzových situacích.

Solární nabíjení
1. Vystavte zařízení slunečnímu záření. Ujistěte se, že solární panel jednotky je vystaven přímému slunečnímu záření. Zařízení automaticky nabije vestavěnou baterii.
2. Během nabíjení se na displeji zobrazí stav baterie:

Nabíjení dynamem
1. Otočte klikou a integrovaným dynamem, abyste začali vyrábět elektřinu. Zařízení automaticky nabije integrovanou baterii.
2. Během nabíjení se na displeji zobrazí stav baterie:

Poznámka: Při nabíjení pomocí kliky udržujte stabilní rychlost a otáčejte ve stejném směru. Nestačejte
brusquement dans la direction inverse pendant la rotation, ce qui pourrait endommager la dynamo et racourcir sa durée de vie.

POUŽÍVÁNÍ KAPESNÍ SVÍTILNY

Stisknutím tlačítka „ “ zapnete kapesní svítilnu. Dalším stisknutím tlačítka „ “ kapesní svítilnu vypnete.

POUŽITÍ NOUZOVÉHO SVĚTLA A SIRÉNY

Jedním stisknutím tlačítka „ “ se rozsvítí nouzové světlo.
Stiskněte dvakrát tlačítko rozsvítí se nouzové světlo a spustí se siréna. Stiskněte znovu tlačítko , aby se nouzové světlo a siréna vypnuly.

Poznámka: Svítilnu, nouzové světlo a sirénu můžete používat v jakémkoli režimu.

ZAPNUTÍ A VYPNUTÍ ZAŘÍZENÍ

Stiskněte tlačítko , aby se zařízení zapnulo. Dalším dlouhým stisknutím zařízení vypnete.
Poznámka: Při prvním použití zařízení stiskněte a podržte tlačítko , aby se zařízení zapnulo.

VÝBĚR FUNKCE

Když je zařízení zapnuté, několikrát stiskněte tlačítko , abyste vybrali režim: FM, Bluetooth nebo AUX.

NASTAVENÍ ČASU

1. V pohotovostním režimu stiskněte a podržte tlačítko , abyste vstoupili v režimu nastavení času se rozsvítí číslice hodin.
2. Stiskněte tlačítko „ “ (hodiny) nebo „ “ (minuty) pro nastavení času. Stiskněte tlačítko „ “ (potvrdit) pro potvrzení a číslice minut začnou blikat.
3. Stiskněte tlačítko nebo pro nastavení minut a poté stiskněte znovu tlačítko pro potvrzení.

POZNÁMKA:
- Pokud během nastavování není stisknuto žádné tlačítko po dobu 10 sekundy není aktivováno žádné tlačítko, zobrazí se automatický paměť.
- V pohotovostním režimu se displej vypne, pokud během 10 sekund není stisknuto žádné tlačítko. Pokud potřebujete zkontrolovat čas na hodinách, stiskněte a podržte libovolné tlačítko na přístroji.

POSLECH RÁDIA

L'unité allumée, appuyez sur la touche , " " plusieurs reprises pour choisir
režim FM.
Na displeji se zobrazí „FM".

RUČNÍ VYHLEDÁVÁNÍ
1. Vyberte požadovanou stanici pomocí tlačítek „ “ nebo „ “.
2. Nastavte požadovanou hlasitost.

AUTOMATICKÉ VYHLEDÁVÁNÍ

Stiskněte a podržte tlačítko „ “ nebo „ “. Automatické vyhledávání lokalizuje nejsilnější stanice. Stanici se slabým signálem lze nastavit ručně opakovaným stisknutím tlačítka „ “ nebo „ “.
Poznámka: Během vyhledávání je hlasitost automaticky ztlumena.

Pro zlepšení příjmu rádia:

Nastavte polohu antény.

PŘEDVOLBA STANIC
1. Pro zařízení můžete uložit 5 stanic FM.
2. Podržte tlačítko , , nebo , , ,

MH-08 MB

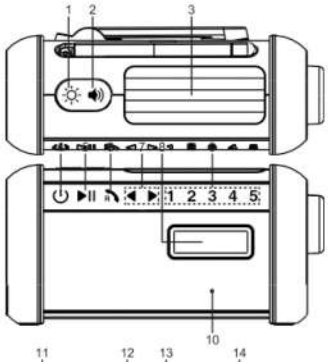

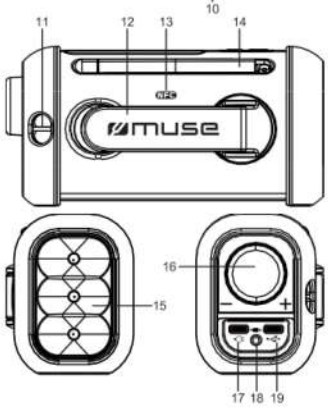

UMÍSTENIE A POPIS OVLÁDACÍCH PRVKOV

1. Tlačidlo svietidlo
2. Tlačidlo núdze
3. Solárny panel
4. Pohotovostný režim/Zapnutie: Pre výber režimu FM, Bluetooth alebo AUX.
5. Prehrávanie/Pauza, Na nastavenie čas, Automatické vyhľadávanie; couplage stéréo; Déconnectez le appareil compatible Bluetooth zariadenie
6. Prijatie hovoru/opätovné volanie čísla/ukončenie hovoru
7. Výber pozadovanej skladby (režim Bluetooth)
8. LCD displej
9. 1 2 3 4 5 volanie predvolenej stanice 1,2,3,4,5
10. Vstavaný mikrofón
11. Držiak na šnúrku
12. Kĺbka
13. NFC Označenie NFC
14. Teleskopická anténa
15. Lampe torche
16. + / - Tlačidlo nastavenia hlasitosti
17. Port USB-C na nabíjanie vstavanej batérie
18. Audiovstup (3,5 mm)
19. Port USB-C na nabíjanie externého zariadenia

NAPÁJANIE

Tento prehrávač je vybavený integrovanou nabíjateľnou lítium-polymérovou batériou.

NABÍJANIE USB

Na nabitie internej batérie pripojte menší koniec dodaného USB kábla k portu USB-C a druhý koniec k napájanej USB zásuvke vášho počítača alebo k sieťovému napájaciu (nie je súčasťou dodávky).
Pred prvým použitím zariadenia nabíjajte integrovanú batériu najmenej 3 hodiny.
Indikátor batérie prestane blikať, keď je batéria úplne nabitá.

Upozornenie:

- Úroveň nabitia batérie sa zobrazí na displeji → →
- Vstavanú batériu nabíjajte, ak ju plánujete používať ihneď po nabití.
- Pri používaní vstavanej batérie musí byť teplota okolia medzi 5 °C a 35 °C.
- Aby ste predĺžili životnosť vstavanej batérie, nabíjajte ju pri vnútornej teplote.
- Vstavaná batéria tohto zariadenia môže pri nesprávnom používaní predstavovať riziko požiaru alebo chemických popálenín. Batériu nerozoberajte, nezahrievajte na teplotu vyššiu ako 100 °C a nevyhadzujte do ohňa.
- Nevystavujte batériu nadmernému teplu, ako je slnečné žiarenie, oheň alebo iné podobné zdroje tepla.
- Pri likvidácii batérie dbajte na ochranu životného prostredia a dodržiavajte platné právne predpisy.
- Lorsque la charge de la batterie intégrée est faible, « » s'affichera à la display.

POZNÁMKA:

- Zariadenie je napájané z obmedzených zdrojov energie.
- Zariadenie je vybavené systémom tepelnej ochrany. Keď prevádzková teplota zariadenia prekročí 45 °C, zariadenie automaticky zastaví nabíjanie vstavanej batérie, aby ju chránilo. V takomto prípade počkajte, kým sa zariadenie ochladí, aby mohlo pokračovať v normálnej prevádzke.
- Aby ste zachovali výkon batérie, nabíjajte ju úplne aspoň raz za 3 mesiace, ak zariadenie dlhší čas nepoužívate.

POZOR: Ak nie sú batérie alebo akumulátory správne vložené, hrozí nebezpečenstvo výbuchu. Používajte iba identické batérie alebo batérie rovnakého typu.

INÉ SPÔSOBY NABÍJANIA

Solárne nabíjanie a nabíjanie pomocou dynama môžu poskytovať pomoc, keď potrebujete elektrinu na prevádzku vonku a v núdzových situáciách.

Solárne nabíjanie

1. Vystavte zariadenie slnečnému žiareniu. Uistite sa, že solárny panel zariadenia prijíma priame slnečné svetlo. Zariadenie automaticky nabije integrovanú batériu.
2. Počas nabíjania sa na displeji zobrazí stav batérie: → →

Nabíjanie pomocou dynama

1. Otočte kľukou a integrovaným dynamom, aby ste začali vyrábať elektrinu. Zariadenie automaticky nabije integrovanú batériu.
2. Počas nabíjania sa na displeji zobrazí stav batérie: → →

Poznámka: Pri nabíjaní pomocou kľučky udržujte stabilnú rýchlosť a otáčajte v rovnakom smere. Nedotýkajte

počas otáčania pružiny v opačnom smere, čo by mohlo poškodiť dynamo a skrátiť jeho životnosť.

POUŽÍVANIE VRECKOVEJ LAMPY

Stlačte tlačidlo „ “, aby ste zapli vreckovú lampu. Stlačte znovu tlačidlo „ “, aby ste vreckovú lampu vypli.

POUŽÍVANIE NÚDZOVÉHO SVETLA A SIRÉNY

Stlačte raz tlačidlo „ “ na rozsvieti sa núdzové svetlo.
Stlačte dvakrát tlačidlo , rozsvieti sa núdzové svetlo a siréna. Stlačte znovu tlačidlo , aby ste vypli núdzové svetlo a sirénu.

Poznámka: Batériu, núdzové svetlo a sirénu môžete používať v akomkoľvek režime.

SPÚŠŤANIE A VYPNUTIE ZARIADENIA

Stlačte t l a č i d l o , aby ste zariadenie zapli. Opätovným dlhým stlačením zariadenie vypnete.

Poznámka: Pri prvom použití zariadenia stlačte a podržte tlačidlo , aby ste zariadenie zapli.

VÝBER FUNKCIE

Keď je zariadenie zapnuté, stlačte niekoľkokrát tlačidlo , aby ste vybrali režim: FM, Bluetooth alebo AUX.

NASTAVENIE ČASU

1. V pohotovostnom režime stlačte a podržte tlačidlo , aby ste zadali v režime nastavenia času a číslice hodín sa rozsvietia.
2. Stlačte tlačidlo „ “ alebo „ “ na nastavenie času. Stlačte tlačidlo „ “ na potvrdenie a číslice minút začnú blikať.
3. Stlačte alebo pre nastavenie minút a potom stlačte znovu na potvrdenie.

POZNÁMKA:

- Ak počas nastavovania nie je stlačená žiadna klávesa, 10 sekúnd, zobrazenie na obrazovke sa automaticky uloží do pamäť.
- V pohotovostnom režime sa obrazovka vypne, ak sa počas 10 sekúnd neaktivuje žiadne tlačidlo. Ak potrebujete skontrolovať čas na hodinkách, stlačte a podržte ľubovoľné tlačidlo na zariadení.

POČÚVANIE RÁDIA

Pri zapnutom zariadení stlačte niekoľkokrát tlačidlo „ “, aby ste vybrali režim FM.
Na displeji sa zobrazí „FM“.

RUČNÉ VYHĽADÁVANIE

1. Vyberte požadovanú stanicu pomocou tlačidiel „ “ alebo „ “
2. Nastavte požadovanú hlasitosť.

AUTOMATICKÉ VYHĽADÁVANIE

Stlačte a podržte tlačidlo „ “ alebo „ “. Automatické vyhľadávanie lokalizuje najsilnejšie stanice. Stanicu so slabým signálom je možné nastaviť manuálne opakovaným stlačením tlačidla „ “ alebo „ “.
Poznámka: Počas vyhľadávania sa hlasitosť automaticky stíми.

Ako zlepšiť príjem rádia:

Nastavte polohu antény.

PREDPOSTAVENIE STANÍC

Toto zariadenie môže uložiť 5 FM staníc.

1. V rádiovom FM môžete vyvolať svoju rozhlasovú stanicu pomocou tlačidla / „ “ „ “
2. Podržte tlačidlá „ “ alebo 5, 2, 3 alebo 4 stanicu uložiť do predvolených kanálov 1/2/3/4/5.

AUTOMATICKÉ ULOŽENIE

Stlačte a podržte tlačidlo „ “ (Automatické programovanie), aby ste spustili automatické programovanie predvoľby. Rádio prejde všetky frekvencie a automaticky zapamätá rádiové stanice. Keď sú zapamätané všetky dostupné rádiové stanice alebo sú predvoľby plné, funkcia automatického programovania predvoľieb sa zastaví.
Poznámka: Počas vyhľadávania sa hlasitosť automaticky stíми.

POČÚVANIE PREDPROGRAMOVANÝCH STANÍC

Stlačte tlačidlá „1“, „2“, „3“, „4“ alebo „5“, aby ste sa dostali späť na predvolené kanály 1/2/3/4/5.

FUNKCIA BLUETOOTH

Slovo B l u e t o o t h , ako aj značky a logo sú registrované ochranné známky spoločnosti Bluetooth SIG, Inc. a ich používanie spoločnosťou New One S.A.S. sa uskutočňuje na základe povolenia. Ostatné značky a obchodné názvy sú majetkom ich príslušných vlastníkov.

Párovanie zariadenia Bluetooth

1. Keď je jednotka zapnutá, stlačte niekoľkokrát tlačidlo, aby ste vybrali režim Bluetooth. Na displeji sa na niekoľko sekúnd zobrazí „ “. Indikátor Bluetooth začne pomaly blikať, čo znamená, že je v režime párovania.
2. Na zariadení Bluetooth aktivujte Bluetooth a zo zoznamu zariadení vyberte „MUSE MH-08 MB“ (podrobnosti o pripojení nájdete v návode na použitie zariadenia). Ak zariadenie Bluetooth vyžaduje heslo, použite „0000“. Niektoré zariadenia Bluetooth vás požiadajú o potvrdenie pripojenia. Ak sú zariadenia správne spárované, ozve sa zvukové upozornenie. Indikátor zostane svietiť.

Tip: Ak chcete pripojiť Bluetooth reproduktor k inému Bluetooth zariadeniu, stlačte a podržte tlačidlo , aby ste odpojili zariadenie, a potom postupujte podľa vyššie uvedených krokov na vytvorenie nového pripojenia.

- Na niektorých zariadeniach, napríklad na počítačoch, budete po spárovaní musieť vybrať jednotku v ponuke Bluetooth a zvoliť „použiť ako audio zariadenie (stereo)“ alebo podobnú voľbu.
- Pripojenie zostane zachované, aj keď sa jednotka a/alebo zariadenie Bluetooth dostanú mimo dosahu pripojenia. Aktívne pripojenie sa obnoví, keď sa vaše zariadenie Bluetooth vráti do dosahu.
- Keď jednotku opäť zapnete, automaticky sa pokúsi opäť pripojiť k poslednému pripojenému zariadeniu Bluetooth.

Spoločnosť NEW ONE S.A.S týmto vyhlasuje, že zariadenie „MUSE MH-08 MB“ spĺňa základné požiadavky a ostatné príslušné ustanovenia smernice 2014/53/EU. Vyhlásenie o zhode je k dispozícii na webovej stránke www.muse-europe.com

Používanie zariadenia Bluetooth

S pripojeným zariadením (pozri predchádzajúcu časť) zapnite vaše Bluetooth zariadenie a zvuk sa bude prenášať cez reproduktor MH-08 MB.

1. Stlačte tlačidlo , aby ste pozastavili prehrávanie. Stlačte ho znovu, aby ste pokračovali v prehrávaní.
2. Vyberte požadovanú skladbu pomocou tlačidiel alebo
3. Nastavte hlasitosť pomocou tlačidla / . Hlasitosť môžete nastaviť aj na zariadení, s ktorým ste spárovaní.

Prijímanie/ukončenie telefonického hovoru

1. Keď je vyvolaný hovor, budete počuť hudbu z reproduktorov, ktorý vám umožňuje uskutočňovať ani neukončujte hovory z mobilného telefónu pripojeného k tomuto zariadeniu. Uistite sa, že váš telefón s aktivovaným Bluetooth pripojený na zariadení. Keď dostanete hovor na mobilný telefón, na zariadení zaznie tón prichádzajúceho hovoru.
2. Stlačte tlačidlo , aby ste prijali prichádzajúci hovor.
3. Stlačte tlačidlo , aby ste hovor ukončili.
4. Ak chcete odmietnuť prichádzajúci hovor, podržte tlačidlo počas niekoľkých sekúnd.
5. Ak chcete znova vytočiť posledné číslo uložené v pamäti mobilného telefónu, stlačte tlačidlo .

Poznámka:

- Funkcia spätného volania nie je k dispozícii, ak váš mobilný telefón nemá funkciu nahrávania hovorov.
- Tento systém nebude fungovať alebo môže fungovať nesprávne s niektorými mobilnými telefónmi / Bluetooth a ich poskytovateľmi.
- Ak je hlasitosť nízka, budete počuť hudbu z mikrofónu (nachádza sa za mriežkou reproduktora).

Používanie zariadenia NFC

NFC (Near Field Communication) je technológia, ktorá umožňuje bezdrôtovú komunikáciu na krátku vzdialenosť medzi zariadeniami kompatibilnými s NFC, ako sú mobilné telefóny.

1. Keď je zariadenie zapnuté, stlačte tlačidlo niekoľkokrát reprises pre výber režimu Bluetooth. Na displeji sa na niekoľko sekúnd zobrazí „ “. Indikátor Bluetooth začne pomaly blikať, čo znamená, že je v režime párovania.
2. Aktivujte NFC a Bluetooth na vašich zariadeniach Bluetooth (podrobnosti nájdete podrobnosti nájdete v používateľskej príručke vášho zariadenia), dotknite sa NFC zariadenie na označenie NFC na tomto zariadení. Ak sú zariadenia správne spárované, ozve sa zvukové upozornenie.
   Indikátor Bluetooth zostane svietiť. Zariadenie NFC je pripojené k tomto zariadeniu cez Bluetooth.
3. Vyberte a prehrajte zvukový alebo hudobný súbor na vašom zariadení NFC.
4. Ak chcete prerušiť pripojenie, dotknite sa zariadenia NFC na označení na tomto zariadení.

Poznámka:

- Prevádzková vzdialenosť medzi hlavnou jednotkou a zariadením NFC je približne 10 metrov.
- Značka NFC sa nachádza na zadnej strane zariadenia. Pred pripojením/odpojením NFC zdvihnite kľučku.

SPÁROVANIE STEREO

Táto funkcia vám umožňuje dosiahnuť kvalitu priestorového stereo zvuku. Budete potrebovať dva reproduktory Bluetooth MH-08 MB, aby ste dosiahli bezdrôtové oddelenie na dva kanály Bluetooth rádia (pravý a ľavý kanál vľavo), preto musíte zakúpiť dva MH-08 MB.

Tipy: Odporúčaná vzdialenosť medzi hlavným a sekundárnym reproduktorom by mala byť menšia ako 4 metre.

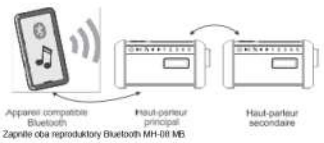

1. Zapnite oba reproduktory Bluetooth MH-08 MB
2. Keď sú oba reproduktory v režime párovania, stlačte na jednom z Bluetooth reproduktorov, ktorý sa stane hlavný reproduktor (kanál L), potom vyhľadá a pripojí sa k sekundárnemu reproduktoru (kanál R). Zobrazí sa „ “. Rozpoznáva automaticky ľavý a pravý kanál
3. Pripojte hlavný reproduktor k zariadeniu kompatibilnému s Bluetooth (napríklad smartfónu).
4. Prehrajte svoju skladbu a počúvajte zvuk v stereu.
5. Stlačte tlačidlo na jednom z reproduktorov, aby ste pozastavili prehrávanie. Stlačte ho znovu, aby ste prehrávanie obnovili.
6. Dvakrát stlačte tlačidlo na jednom z reproduktorov, aby ste odpojili stereofónne párovanie.

PRIPOJENIE DOPLNKOVÉHO ZDROJA

1. Pripojte svoj pomocný zdroj (napr. MP3 prehrávač) do konektora AUX IN na zariadení (kábel nie je súčasťou balenia).
2. Keď je jednotka zapnutá, stlačte niekoľkokrát a t tlačidlo , aby ste vybrali režim AUX. Zobrazí sa „AU“.
3. Spustite prehrávanie z pomocného zdroja.
4. Nastavte požadovanú hlasitosť.
5. Ak chcete prehrávanie zastaviť, odpojte pomocný zdroj od zásuvky AUX IN.

NABÍJANIE EXTERNÉHO ZARIADENIA

Toto zariadenie je vybavené integrovaným nabíjacím portom USB-C (výkon: 5 V 1 A) na napájanie vášho mobilného zariadenia (napr. smartfón, tablet atď.).
Stačí pripojiť nabíjací kábel USB-C (nie je súčasťou balenia) do nabíjacieho portu USB a pripojiť ho k mobilnému zariadeniu.

RESETOVANIE

Stlačte súčasne tlačidlá „ “ a „ “ na 2 sekundy, aby ste obnovili predvolené továrenské nastavenia.

Poznámka: Keď používate zariadenie po prvykrát po obnovení, stlačte a podržte tlačidlá „ “ a „ “, aby sa zariadenie zaplo.

INŠTALÁCIA ŠNÚRKY

1. Na zásunutie šnúrky do otvoru použite špendlík/tyčinku, aby ste šnúrku vytiahli zvnútra.
2. Urobte uzol so šnúrkou.

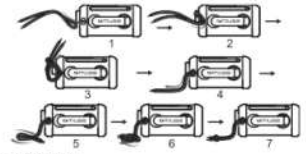

TECHNICKÉ ÚDAJE

NABÍJAČE ALEBO NABÍJAČE
Typ batérie: Lítium-iónová batéria 3,7 V 1800 mAh Nabíjací
výkon: DC 5,0 V 2,5 A
Doba prevádzky: Približne 6 hodín pri 50 % hlasitosti po úplnom nabití
Doba nabíjania: približne 3 hodiny

RÁDIO: FM: 87,5 – 108 MHz

BLUETOOTH
Bluetooth: 2,402–2,48 GHz
Výkon RF (rádiofrekvencie): +6 dBm Verzia Bluetooth: V5.1+EDR
Prevádzková vzdialenosť: AZ 10 metrov meraných v otvorenom priestore (steny a konštrukcie môžu ovplyvniť dosah zariadenia).

Vlastnosti a špecifikácie sa môžu zmeniť bez predbežné upozornenie.

BEZPEČNOSTNÉ POKYNY

- Zabezpečte dostatočné veranie a nezakrývajte otvory ventilačných otvorov zariadenia.
- Neumiestňujte sviečky na zariadenie ani do jeho blízkosti.
- Používajte tento prístroj v miernom podnebí.
- Dbajte na to, aby sa zariadenie nedostalo do kontaktu s vodou.
- Zabezpečte minimálne 5 cm voľný priestor okolo zariadenia, aby bolo zabezpečené dostatočné veranie.
- Na prístroj neumiestňujte nádoby napnené tekutinou, napríklad vázy.
- Typový štítok sa nachádza v spodnej časti zariadenia.
- Batérie/akumulátory nevyhadzujte do ohňa! Pri likvidácii použitých batérií chráňte životné prostredie.
- Batérie nesmú byť vystavené nadmernému teplu,

ako slnko, oheň alebo iný podobný zdroj tepla.
- V dôsledku prechodných elektrických a/alebo elektrostatických javov môže produkt vykazovať poruchy a môže byť potrebné jeho resetovanie.
- Normálna funkcia produktu môže byť narušená silným elektromagnetickým rušením. V takom prípade stačí produkt resetovať, aby obnovil normálnu funkciu, podľa pokynov v návode na použitie. Ak sa funkcia stále neobnoví,

normálne, prosím, premiestnite a používajte produkt na mieste, kde poruba

najlepší príjem.

Ak sa v budúcnosti rozhodnete toto zariadenie vyradiť, pamätajte, že elektrické zariadenia sa nesmú vyhadzuje spolu s bežným odpadom. Informujte sa o najbližšom recyklačnom stredisku. Poznite si Miestne úrady alebo váš predajca vám poskytnú ďalšie informácie (smernica o odpade z elektrických a elektronických zariadení).

Naše obaly môžu podliehať triedeniu odpadu, viac informácií nájdete na: www.quefairedemesdechets.fr

NEW ONE S.A.S
10, Rue de la Mission, 25480 Ecole Valentin, Francúzsko

FR Cet appareil et ses accessoires se recyclent
À DÉPOSER EN MAGASIN ou À DÉPOSER EN DÉCHÈTERIE
Points de collecte sur www.quefairedemesdechets.fr
Privilégiez la réparation ou le don de votre appareil !

Dovozca a distribútor
SK Store, s.r.o.
Cukrova 10
917 01 Trnava
www.skstoreshop.sk
e-mail: obchod@skstore.sk