Media Pointer 100

Wireless Presenter with Laser Pointer



Multi-language Quick Guide

Copyright© KYE SYSTEMS CORP.

CE Declaration of Conformity

The following designated product:
M/N: Media Pointer 100, GM-230003/GM-150036/R
is herewith confirmed to comply with the requirements set out in the Council Directive on the Approximation of the Laws of the Member States relating to Radio Equipment Directive (2014/53/EU). For the evaluation regarding the electromagnetic compatibility, the following standards were applied:
■ EN 300 440 / EN 301 489-1 / EN 301 489-3 / EN 62479 / EN 62368-1
This declaration is prepared for the manufacturer: KYE SYSTEMS CORP.
No. 492, Sec. 5, Chongxin Rd., Sanchong Dist., New Taipei City 241017, Taiwan (R.O.C.)

Ricky Chen
Project Manager of QACSD
KYE SYSTEMS CORP.

CE Konformitätserklärung

Das folgende bezeichnete Produkt:
M/N: Media Pointer 100, GM-230003/GM-150036/R
wird hiermit als übereinstimmend mit der Richtlinie des Rates zur Angleichung der Rechtsvorschriften der Mitgliedsstaaten bezüglich der Radio Equipment Directive (2014/53/EU) bestätigt. Zur Bewertung hinsichtlich der elektromagnetischen Verträglichkeit wurden die folgenden Normen angewendet:
■ EN 300 440 / EN 301 489-1 / EN 301 489-3 / EN 62479 / EN 62368-1
Diese Erklärung wurde ausgearbeitet für den Hersteller: KYE SYSTEMS CORP.
No. 492, Sec. 5, Chongxin Rd., Sanchong Dist., New Taipei City 241017, Taiwan (R.O.C.)

Ricky Chen
Project Manager of QACSD
KYE SYSTEMS CORP.

CE Déclaration de conformité

Le produit ci-après désigné :
M/N: Media Pointer 100, GM-230003/GM-150036/R
est par la présente certifié conforme aux exigences définies dans la Directive du Conseil sur l'approximation des législations des Etats Membres relatives à la Directive sur les équipements radio (2014/53/EU). L'évaluation de conformité électromagnétique du produit a été effectuée sur la base des normes suivantes:
■ EN 300 440 / EN 301 489-1 / EN 301 489-3 / EN 62479 / EN 62368-1
La présente déclaration est préparée à l'attention du fabricant : KYE SYSTEMS CORP.
No. 492, Sec. 5, Chongxin Rd., Sanchong Dist., New Taipei City 241017, Taiwan (R.O.C.)

Ricky Chen
Project Manager of QACSD
KYE SYSTEMS CORP.

CE Dichiarazione di Conformita

Il seguente prodotto designato:
M/N: Media Pointer 100, GM-230003/GM-150036/R
e' qui confermato di essere conforme ai requisiti imposti dal Consiglio Direttivo sull' Approssimazione delle Leggi degli Stati Membri in relazione alla Direttiva sulle apparecchiature radio (2014/53/EU). Per la valutazione che riguarda la compatibilita' elettromagnetica, gli standard seguenti sono stati applicati:
■ EN 300 440 / EN 301 489-1 / EN 301 489-3 / EN 62479 / EN 62368-1
Questa dichiarazione e' stata preparata per il fabbricante: KYE SYSTEMS CORP.
No. 492, Sec. 5, Chongxin Rd., Sanchong Dist., New Taipei City 241017, Taiwan (R.O.C.)

Ricky Chen
Project Manager of QACSD
KYE SYSTEMS CORP.

CE Declaración de conformidad

El siguiente producto designado:
M/N: Media Pointer 100, GM-230003/GM-150036/R
se confirma por medio de la presente como conforme a los requisitos establecidos en la Directiva del Consejo sobre la Aproximación de las Legislaciones de los Estados Miembros en relación a la Directiva sobre Equipos de Radio (2014/53/EU). Los siguientes estándares han sido aplicados en la evaluación de la compatibilidad electromagnética:
■ EN 300 440 / EN 301 489-1 / EN 301 489-3 / EN 62479 / EN 62368-1
Esta declaración es realizada por el fabricante: KYE SYSTEMS CORP.
No. 492, Sec. 5, Chongxin Rd., Sanchong Dist., New Taipei City 241017, Taiwan (R.O.C.)

Ricky Chen
Project Manager of QACSD
KYE SYSTEMS CORP.

CE Declaração de conformidade

O seguinte produto designado:
M/N: Media Pointer 100, GM-230003/GM-150036/R
está em conformidade com os requisitos definidos na Diretiva do Conselho relativa à aproximação das legislações dos Estados Membros respeitantes à Diretiva de Equipamentos de Rádio (2014/53/EU). Para a avaliação relativamente à compatibilidade eletromagnética, foram aplicadas as seguintes normas:
■ EN 300 440 / EN 301 489-1 / EN 301 489-3 / EN 62479 / EN 62368-1
Esta declaração está preparada para o fabricante: KYE SYSTEMS CORP.
No. 492, Sec. 5, Chongxin Rd., Sanchong Dist., New Taipei City 241017, Taiwan (R.O.C.)

Ricky Chen
Project Manager of QACSD
KYE SYSTEMS CORP.

CE Conformiteitsverklaring

Het volgende product:
M/N: Media Pointer 100, GM-230003/GM-150036/R
is hierbij conform verklaard met de eisen uit de Richtlijn van de Raad over de benadering van de Wetten van de Lidstaten in verband met de Richtlijn radioapparatuur richtlijn (2014/53/EU). Voor de evaluatie met betrekking tot de elektromagnetische compatibiliteit, werden de volgende normen gebruikt:
■ EN 300 440 / EN 301 489-1 / EN 301 489-3 / EN 62479 / EN 62368-1
Deze verklaring is opgesteld voor de fabrikant: KYE SYSTEMS CORP.
No. 492, Sec. 5, Chongxin Rd., Sanchong Dist., New Taipei City 241017, Taiwan (R.O.C.)

Ricky Chen
Project Manager of QACSD
KYE SYSTEMS CORP.

CE Prohlášení o shodě

Následující výrobek：
M/N: Media Pointer 100, GM-230003/GM-150036/R
o výrobku se zde tímto potvrzuje, že je ve shodě se Směrnicí Rady ES o Aproximaci požadavků ve členských státech vztahujících se ke směrnici Směrnice o rádiových zařízeních (2014/53/EU). K vyhodnocení elektromagnetické shody byly aplikované následující normy:
■ EN 300 440 / EN 301 489-1 / EN 301 489-3 / EN 62479 / EN 62368-1
Toto prohlášení je připraveno pro následujícího výrobce: KYE SYSTEMS CORP.
No. 492, Sec. 5, Chongxin Rd., Sanchong Dist., New Taipei City 241017, Taiwan (R.O.C.)

Ricky Chen
Project Manager of QACSD
KYE SYSTEMS CORP.

CE Megfelelőségi nyilatkozat

A következő termék:
M/N: Media Pointer 100, GM-230003/GM-150036/R
megfelel az Rádióberendezésekről szóló irányelv direktíva (2014/53/EU) alapvető biztonsági követelményeinek és megközelítőlegesen a Tagállamok ezen direktívához kapcsolódó biztonsági előírásainak. Az elektromágneses összeférhetőségre vonatkozó értékelés a következő szabványokon alapul:
■ EN 300 440 / EN 301 489-1 / EN 301 489-3 / EN 62479 / EN 62368-1
A fenti nyilatkozat a következő gyártó számára készült: KYE SYSTEMS CORP.
No. 492, Sec. 5, Chongxin Rd., Sanchong Dist., New Taipei City 241017, Taiwan (R.O.C.)

Ricky Chen
Project Manager of QACSD
KYE SYSTEMS CORP.

CE Deklaracja zgodności

Niniejszym potwierdza się, że niżej oznaczony produkt:
M/N: Media Pointer 100, GM-230003/GM-150036/R
spełnia wymagania założone przez Dyrektywę Rady w sprawie zbliżenia ustawodawstw Państw Członkowskich odnośnie Dyrektywy Dyrektywa w sprawie sprzętu radiowego (2014/53/EU). W celu oceny zgodności elektromagnetycznej zastosowano następujące standardy:
■ EN 300 440 / EN 301 489-1 / EN 301 489-3 / EN 62479 / EN 62368-1
Niniejsza deklaracja została przygotowana dla producenta: KYE SYSTEMS CORP.
No. 492, Sec. 5, Chongxin Rd., Sanchong Dist., New Taipei City 241017, Taiwan (R.O.C.)

Ricky Chen
Project Manager of QACSD
KYE SYSTEMS CORP.

CE Prehlásenie o zhode

Nasledovný určený produkt:
M/N: Media Pointer 100, GM-230003/GM-150036/R
sa týmto prehlasuje za spĺňajúci požiadavky stanovené v Smernici Rady o aproximácii právnych noriem členských štátov týkajúcich sa smernice Smernica o rádiových zariadeniach (2014/53/EU). Na hodnotenie elektromagnetickej kompatibility boli použité nasledovné normy:
■ EN 300 440 / EN 301 489-1 / EN 301 489-3 / EN 62479 / EN 62368-1
Toto prehlásenie je pripravené pre výrobcu: KYE SYSTEMS CORP.
No. 492, Sec. 5, Chongxin Rd., Sanchong Dist., New Taipei City 241017, Taiwan (R.O.C.)

Ricky Chen
Project Manager of QACSD
KYE SYSTEMS CORP.

CE Declarație de conformitate

Următorul produs creat:
M/N: Media Pointer 100, GM-230003/GM-150036/R
se confirmă că este conform cu cerințele stabilite în Directiva Consiliului privind apropierea legislației statelor referitoare la Directiva Directiva privind echipamentele radio Directive (2014/53/EU).Pentru evaluarea referitoare la compatibilitatea electromagnetică, au fost aplicate următoarele standarde:
■ EN 300 440 / EN 301 489-1 / EN 301 489-3 / EN 62479 / EN 62368-1
Această declarație este pregătită pentru producător: KYE SYSTEMS CORP.
No. 492, Sec. 5, Chongxin Rd., Sanchong Dist., New Taipei City 241017, Taiwan (R.O.C.)

Ricky Chen
Project Manager of QACSD
KYE SYSTEMS CORP.

CE Декларацияза съответствие

Посоченият продукт:
M/N: Media Pointer 100, GM-230003/GM-150036/R
с настоящият документ се потвърждава, че съответства на изискванията, установени от Директивата на Съвета за хармонизация на законодателствата на страните членки на ЕС, във връзка с Директива Директива за радиооборудване (2014/53/EU). За оценка относно електромагнитната съвместимост, се прилагат следните стандарти:
■ EN 300 440 / EN 301 489-1 / EN 301 489-3 / EN 62479 / EN 62368-1
Декларацията е изготвена за производителя: KYE SYSTEMS CORP.
No. 492, Sec. 5, Chongxin Rd., Sanchong Dist., New Taipei City 241017, Taiwan (R.O.C.)

Ricky Chen
Project Manager of QACSD
KYE SYSTEMS CORP.

CE Δήλωση Συμμόρφωσης

Το ακόλουθο προϊόν:
M/N: Media Pointer 100, GM-230003/GM-150036/R
Με το παρόν επιβεβαιώνεται ότι συμμορφώνεται με τις απαιτήσεις που ορίζονται από την Οδηγία του Συμβουλίου για την προσέγγιση της νομοθεσίας των κρατών μελών σχετικά με την Οδηγία Οδηγία για τον ραδιοεξοπλισμό (2014/53/EU). Για την αξιολόγηση σχετικά με την ηλεκτρομαγνητική συμβατότητα, εφαρμόστηκαν τα ακόλουθα πρότυπα:
■ EN 300 440 / EN 301 489-1 / EN 301 489-3 / EN 62479 / EN 62368-1
Η παρούσα δήλωση προετοιμάζεται για τον κατασκευαστή: KYE SYSTEMS CORP.
No. 492, Sec. 5, Chongxin Rd., Sanchong Dist., New Taipei City 241017, Taiwan (R.O.C.)

Ricky Chen
Project Manager of QACSD
KYE SYSTEMS CORP.

CE Vastavusavaldus

Järgnev nimetatud toode:
M/N: Media Pointer 100, GM-230003/GM-150036/R
On siinkohal tunnistatud vastavaks Nõukogu Direktiivi nõuetega Liikmesriikide Seaduste Ühtlustamise dokumendis, seotuna Raadioseadmete direktiiv (2014/53/EU). Elektromagnetilise ühilduvusega seonduva hindamiseks on rakendatud järgnevaid standardeid:
■ EN 300 440 / EN 301 489-1 / EN 301 489-3 / EN 62479 / EN 62368-1
See deklaratsioon on valmistatud tootjale: KYE SYSTEMS CORP.
No. 492, Sec. 5, Chongxin Rd., Sanchong Dist., New Taipei City 241017, Taiwan (R.O.C.)

Ricky Chen
Project Manager of QACSD
KYE SYSTEMS CORP.

CE Atbilstības deklarācija

Turpinājumā nosauktais produkts:
M/N: Media Pointer 100, GM-230003/GM-150036/R
ar šo tiek apstiprināts, ka tā atbilst prasībām, kas noteiktas Padomes Direktīvā par dalībvalstu tiesību aktu tuvināšanu attiecībā uz radioiekārtu direktīvu (2014/53/EU). Elektromagnētiskās stabilitātes novērtēšanai tika pielietoti šādi standarti:
■ EN 300 440 / EN 301 489-1 / EN 301 489-3 / EN 62479 / EN 62368-1
Šī deklarācija ir sagatavota ražotājam: KYE SYSTEMS CORP.
No. 492, Sec. 5, Chongxin Rd., Sanchong Dist., New Taipei City 241017, Taiwan (R.O.C.)

Ricky Chen
Project Manager of QACSD
KYE SYSTEMS CORP.

CE Atitikties deklaracija

Čia nurodytas prietaisas:
M/N: Media Pointer 100, GM-230003/GM-150036/R
Patvirtinama, kad ji atitinka Tarybos direktyvoje dėl valstybių narių įstatymų, susijusių su Radijo ryšio įrangos direktyva, suderinimo (2014/53/ES) nustatytus reikalavimus. Elektromagnetiniam suderinamumui įvertinti buvo taikomi šie standartai:
■ EN 300 440 / EN 301 489-1 / EN 301 489-3 / EN 62479 / EN 62368-1
Ši deklaracija paruošta gamintojui: „KYE SYSTEMS CORP.“
No. 492, Sec. 5, Chongxin Rd., Sanchong Dist., New Taipei City 241017, Taiwan (R.O.C.)

Ricky Chen
Project Manager of QACSD
KYE SYSTEMS CORP.

CE Uyumluluk Deklarasyonu

Aşağıdaki ürün:
M/N: Media Pointer 100, GM-230003/GM-150036/R
Radyo Ekipmanı Direktifi (2014/53/EU) ile ilgili Üye Ülke Kanunlarının Yakınlaştırılmasına İlişkin Konsey Direktifinde belirtilen gerekliliklere uyduğu işbu belgeyle onaylanmıştır. Elektromanyetik uyumluluğa ilişkin değerlendirmede aşağıdaki standartlar uygulandı:
■ EN 300 440 / EN 301 489-1 / EN 301 489-3 / EN 62479 / EN 62368-1
Bu deklarasyon üretici için hazırlanmıştır: KYE SYSTEMS CORP.
No. 492, Sec 5, Chongxin Rd., Sanchong Dist., New Taipei City 241017, Taiwan (R.O.C.)

Ricky Chen
Project Manager of QACSD
KYE SYSTEMS CORP.

Genius

USB-A Receiver

M/N : GM-230003 | FCC ID : FSUGMZMA
Rating : DC 5V ⎓ 100mA(Max)
www.geniusnet.com | KYE Systems Corp
MADE IN CHINA.

M/N:GM-150036/R | FCC ID : FSUGMZLM
Rating : DC 5V ⎓ 100mA(Max)
www.geniusnet.com | KYE Systems Corp
MADE IN CHINA.

KYE SYSTEMS CORP.
No. 492, Sec. 5, Chongxin Rd., Sanchong Dist.,
New Taipei City 241017, Taiwan

Ricky Chen
QADV Department
KYE SYSTEMS CORP.

Symbol for Separate Collection in European Countries



This symbol indicates that this product is to be collected separately.
The following apply only to users in European countries:

- This product is designated for separate collection at an appropriate collection point. Do not dispose of as household waste.
- For more information, contact the retailer or the local authorities in charge of waste management.

Symbol für Mülltrennung in der Europäischen Union

Dieses Symbol bedeutet, dass dieses Produkt separat entsorgt werden muss.
Folgendes gilt nur für Benutzer in der Europäischen Union:

- Dieses Produkt muss an einem geeigneten Sammelplatz angeliefert werden. Entsorgen Sie das Produkt nicht im Haushaltmüll.
- Weitere Information erhalten Sie von Ihrem Einzelhändler oder von der für Entsorgung zuständigen örtlichen Behörde.

Symbole de collecte séparée dans les pays européens

Ce symbole indique que ce produit doit faire l'objet d'une collecte séparée.
Ce qui suit ne s'applique qu'aux utilisateurs résidant dans les pays européens:

- Ce produit a été conçu afin de faire l'objet d'une collecte séparée dans un centre de tri adéquat. Ne vous débarrassez pas de ce produit avec vos ordures ménagères.
- Pour plus d'informations, contactez votre revendeur ou le service assurant l'élimination des déchets.

Simbolo per la raccolta differenziata nei paesi europei

Il simbolo indica che questo prodotto si può raccogliere separatamente.
Quanto segue si applica soltanto agli utenti dei paesi europei:

- Questo prodotto è stato progettato per la raccolta differenziata presso un punto di raccolta appropriato. Non gettarlo insieme ai rifiuti di casa.
- Per maggiori informazioni, rivolgersi al rivenditore o all'autorità locale responsabile della gestione dei rifiuti.

Símbolo de recogida selectiva en países europeos

Este símbolo indica que este producto debe eliminarse por separado.
Las siguientes cláusulas se aplican únicamente a los usuarios de paises europeos:

- Este producto debe reciclarse en lugares específicos.
  No deseche como basura doméstica.
- Para más información, póngase en contacto con el vendedor o las autoridades locales encargadas de la gestión de residuos.

Símbolo para a recolha separada em países da Europa

Este símbolo indica que este produto tem de ser recolhido separadamente.
Os seguintes pontos aplicam-se somente a utilizadores de países europeus:

- Este produto está designado para a recolha separada num ponto de recolha apropriado. Não elimine este produto como lixo doméstico.
- Para mais informações contacte o vendedor ou as autoridades locais responsáveis pela gestão do lixo.

Symbool voor gescheiden afvalophaling in Europese landen

Dit symbool geeft aan dat dit product afzonderlijk moet worden opgehaald.
Het volgende geldt alleen voor inwoners van Europese landen:

- Dit product werd ontworpen voor gescheiden inzameling op een geschikt inzamelingspunt. Het hoort niet bij het huishoudelijk afval.
- Neem voor meer informatie contact op met de verkoper of de plaatselijke overheid, belast met het afvalbeheer.

Symbol pro třídění odpadu v evropských zemích

Tento symbol označuje, že tento výrobek je třeba zlikvidovat jako tříděný odpad.
Pro uživatele v evropských zemích platí následující zásady:

- Tento výrobek je třeba zlikvidovat jako tříděný odpad v příslušné sběrně. Nelikvidujte s běžným komunálním odpadem.
- Další informace vám poskytne prodejce nebo místní orgány zodpovědné za likvidaci odpadu.

Az elkülönített hulladék-elhelyezésre figyelmeztető szimbólum az európai országokban

A szimbólum arra figyelmeztet, hogy a terméket külön hulladéklerakókban kell gyűjteni.
A következő figyelmeztetés kizárólag az európai felhasználókra vonatkozik:

- A terméket az elkülönített hulladékgyűjtést figyelembe véve tervezték.Ne dobja ki a készüléket háztartási szeméttárolóba.
- További információkért vegye fel a kapcsolatot a viszonteladóval vagy a helyi hulladékgazdálkodásért felelős hatósággal.

Symbol zbiórki selektywnej w krajach europejskich

Symbol ten wskazuje, że produkt powinien być zbierany selektywnie.
Poniższe uwagi dotyczą wyłącznie użytkowników w krajach europejskich:

- Ten produkt jest przeznaczony do zbiórki selektywnej w odpowiednim punkcie zbiórki. Nie należy pozbywać się go razem z odpadami gospodarstw domowych.
- W celu uzyskania dalszych informacji należy skontaktować się ze sprzedawcą lub z miejscowymi władzami odpowiedzialnymi za gospodarkę odpadami.

Σύμβολο για χωριστή περισυλλογή στις ευρωπαϊκές χώρες

Το σύμβολο αυτό υποδεικνύει ότι το συγκεκριμένο προϊόν πρέπει να περισυλλέγεται χωριστά. Τα ακόλουθα ισχύουν μόνο για χρήστες σε ευρωπαϊκές χώρες:

- Το προϊόν προορίζεται για χωριστή περισυλλογή σε κάποιο ενδεδειγμένο σημείο αποκομιδής απορριμμάτων. Μην το απορρίπτετε ως κοινό οικιακό απόρριμμα.
- Για περισσότερες πληροφορίες, επικοινωνήστε με το κατάστημα λιανικής που σας προμήθευσε το προϊόν ή με τις αρχές που είναι αρμόδιες για τη διαχείριση απορριμμάτων.

Ayrı biriktirilme için Avrupa ülkelerin sembolü

Bu sembol bu ürünlerin ayrı toplanması gerektiğinin göstergesidir.
Aşağıdaki bilgiler sadece Avrupa Ülkelerindeki kullanıcılar için geçerlidir.

- Bu ürün ayrı bir noktada toplanılmak üzere dizayn edilmiştir. Ev çöpü olarak atmayın.
- Daha fazla bilgi için tedarikçinizi veya bölgenizdeki çöp toplama otoritelere başvurun.

Sümbol eraldi kogumiseks Euroopa maades

See sümbol näitab, et seda toodet tuleb koguda eraldi.
Alljärgnev kehtib ainult kasutajatele Euroopa maades:

- Seda toodet tuleb kasutada eraldi vastavas kogumispunktis. Ärge likvideerige seda kui olmejääki.
- Kui teil on vaja enam teavet, võtke ühendus jaemüüja või kohaliku autoriteediga, kes on vastutav jäätmekorralduse teeninduse eest.

Atsevišķas atkritumu savākšanas simbols Eiropas valstīs

Šāds simbols norāda, ka izstrādājums ir jānošķir no citiem atkritumiem
Šie norādījumi attiecas tikai uz lietotājiem Eiropas valstīs:

- Izstrādājumu paredzēts savākt atsevišķi no citiem atkritumiem tam piemērotā savākšanas vietā. To nedrīkst izmest kopā ar sadzīves atkritumiem.
- Lai iegūtu papildu informāciju, sazinieties ar mazumtirgotāju vai vietējām institūcijām, kas atbild par atkritumu apsaimniekošanu.

Simbolis atskiram atliekų išmetimui įvairiose Europos šalyse

Šis simbolis nurodo, kad šis produktas turi būti išmetamas atskirai.
Sekanti informacija taikoma tik Europos šalių vartotojams:

- Šis produktas sukurtas atskiram išmetimui tam tikrame atliekų surinkimo taške. Neišmeskite kaip buitinių šiukšlių.
- Dėl tolimesnės informacijos, susisiekite su mažmenininku arba vietinės valdžios organais atsakingais už atliekų tvarkymą.

Federal Communication Commission(FCC) interference statement:

This equipment has been tested and found to comply with the limits of a Class B digital device, pursuant to Part 15 of the FCC Rules.

These limits are designed to provide reasonable protection against harmful interference in a residential installation.This equipment generates uses, and can radiate radio frequency energy and, if not installed and used in accordance with the instructions, may cause harmful interference to radio communications.

However, there is no guarantee that interference will not occur in particular installations. If this equipment does cause harmful interference to radio or television reception, which can be determined by turning the equipment off and on, the user is encouraged to try to correct the interference by one or more of the following measures:

- Reorient / Relocate the receiving antenna.
- Increase the separation between the equipment and receiver.
- Connect the equipment into an outlet on a circuit different from that to which the receiver is connected.
- Consult the dealer or an experienced radio / TV technician for help.

This device complies with Part 15 of the FCC Rules. Operation is subject to the following two conditions:
(1) this device may not cause harmful interference.and
(2) this device must accept any interference received, including interference that may cause undesired operation.

FCC CAUTION: Changes or modifications not expressly approved by the manufacturer responsible for compliance could void the user’s authority to operate the equipment.

RF exposure warning: The equipment complies with RF exposure limits set forth for an uncontrolled environment. The antenna(s) used for this transmitter must not be
co-located or operating in conjunction with any other antenna or transmitter.
You are cautioned that changes or modifications not expressly approved by the party responsible for compliance could void your authority to operate the equipment.

Disclaimer

The following does not apply to any country where such provisions are inconsistent with local law: KYE Systems Corp. makes no warranties with respect to this documentation, whether expressed or implied. All material is provided “as is”. This includes, but is not limited to, any implied warranties of merchantability and fitness is for a particular purpose. The information covered in this document is subject to change without notice.

KYE Systems Corp. assumes no responsibility for any errors that may appear in this document. All brand names mentioned in this manual are trademarks or registered trademarks of their respective companies.

Copyright KYE Systems Corp. All rights reserved.





SEGURANÇA E MANUTENÇÃO

DIRETRIZES SOBRE SEGURANÇA

Para atingir segurança máxima durante o uso do todos os produtos da Genius, sugerimos que você adote as seguintes diretrizes:
Caso tenha problema ao usar o dispositivo adequadamente e a solução de problemas não for suficiente para resolvê-lo, desconecte o dispositivo e entre em contato com a linha direta no site https://global.geniusnet.com/support para obter suporte. Nunca tente consertar o dispositivo sozinho.
Não desmonte o dispositivo (isso invalida a garantia) e não tente consertá-lo por conta própria ou usá-lo em situações de carregamento anormal de corrente.
Mantenha o dispositivo longe de líquidos e da humidade. Opere o dispositivo somente em temperaturas entre 0°C (32°F) e 40°C (104 °F). Se a temperatura exceder esse intervalo, desligue e desconecte o dispositivo para que a temperatura se estabilize e volte a um nível operacional adequado.

MANUTENÇÃO E USO

Todos os produtos da Genius exigem uma manutenção mínima para manter suas condições ideais. Recomendamos que você desconecte o dispositivo do computador uma vez por mês e limpe-o usando um tecido macio ou um cotonete para evitar o acúmulo de sujeira.
Não use sabão ou produtos de limpeza agressivos.

AVISO DE BATERIA

Se o produto contiver uma bateria interna recarregável de lítio-íon.
Em geral, a vida útil dessa bateria depende do uso. Caso suspeite que a bateria recarregável de lítio-íon dentro do produto está esgotada (se ela estiver com a carga baixa), tente recarregá-la.
Cuidado: Não abra, não destrua e não exponha a materiais condutores (metal), humidade, líquido, fogo ou calor. Isso pode causar vazamentos ou explosão da bateria, resultando em lesões pessoais.
A vida útil da pilha varia de acordo com o uso.

Hardware Installation/Instalação de Hardware

1

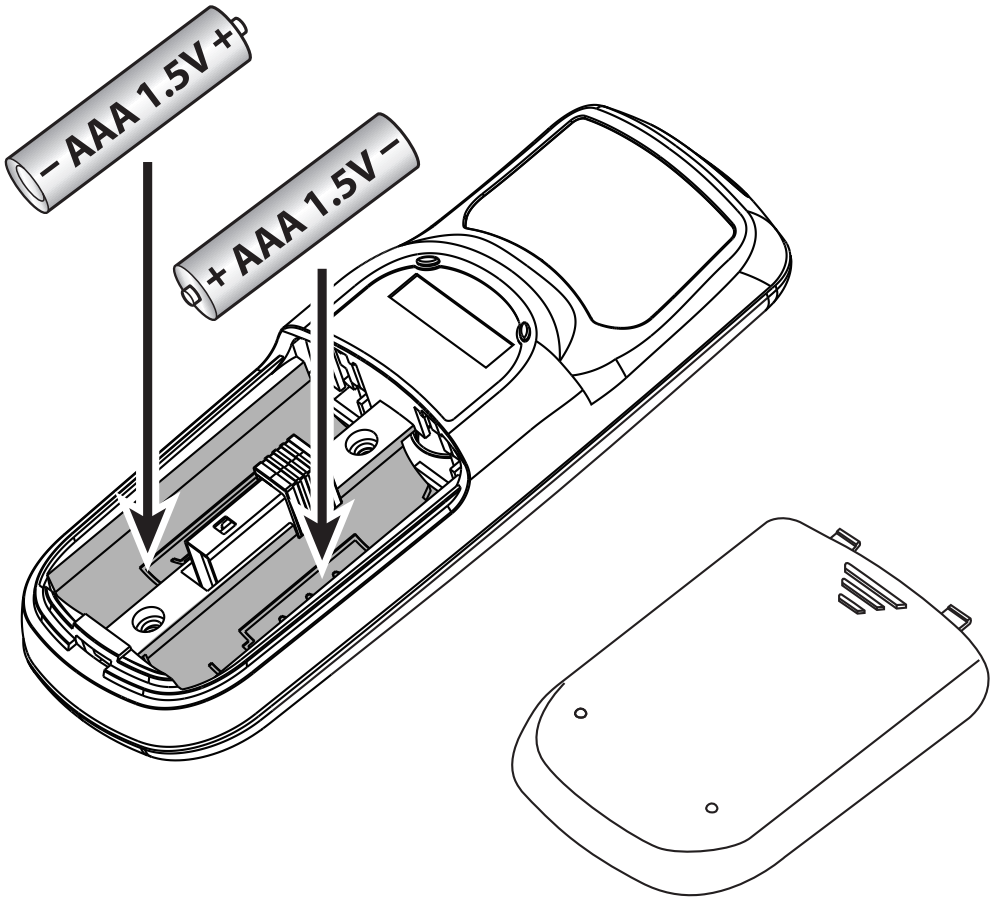

2

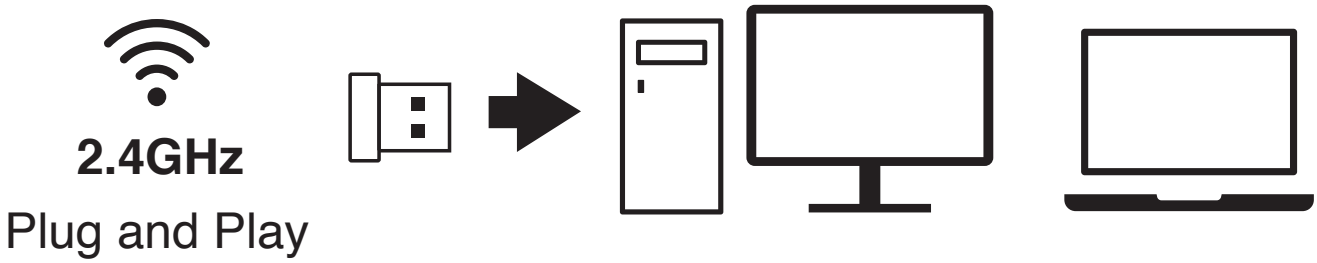

Button Functions/Funções dos Botões

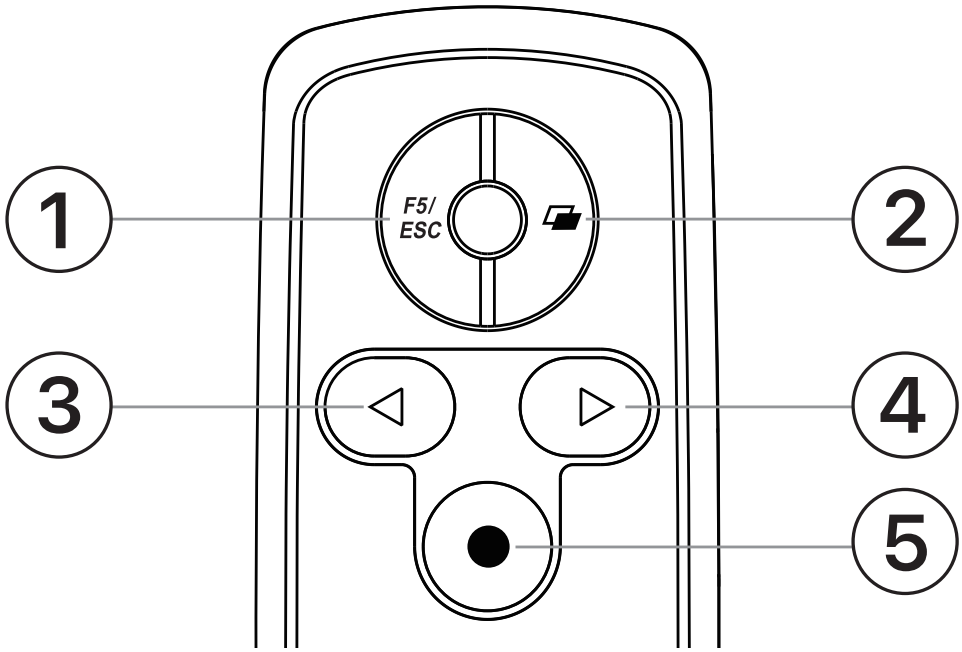



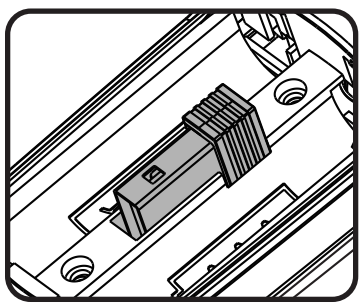

USB Receiver Storage

Armazenamento do Receptor USB

English

Hardware Installation

1. Open the back cover and insert two AAA batteries into the presenter.
2. Plug the receiver into a USB port on your computer or laptop.

Button Functions:

1. **F5/ESC:** Start Presention / Exit full screen
2. **Blank Screen**
3. **Previous Page**
4. **Next Page**
5. **Laser Beam**

Español

Instalación de hardware

1. Abra la tapa trasera e inserte dos baterías AAA en el presentador.
2. Conecte el receptor a un puerto USB de su computadora o portátil.

Funciones de los botones

1. **F5/ESC:** Iniciar presentación / Salir de pantalla completa
2. **Pantalla en blanco**
3. **Página anterior**
4. **Página siguiente**
5. **Haz láser**

Русский

Установка оборудования

1. Откройте заднюю крышку и вставьте две батарейки AAA в указку.
2. Подключите приёмник к USB-порту вашего компьютера или ноутбука.

Функции кнопок

1. **F5/ESC:** Начать презентацию / Выйти из полноэкранного режима
2. **Пустой экран**
3. **Предыдущая страница**
4. **Следующая страница**
5. **Лазерный луч**

Қазақ

Құрылғыны орнату

1. Артқы қақпақты ашып, көрсеткішке екі AAA батареясын салыңыз.
2. Қабылдағышты компьютеріңізге немесе ноутбукке USB портына қосыңыз.

Түйме функциялары

1. **F5/ESC:** Презентацияны бастау / Толық экраннан шығу
2. **Бос экран**
3. **Алдыңғы бет**
4. **Келесі бет**
5. **Лазер сәулесі**

Hardware Installation/Instalação de Hardware

1

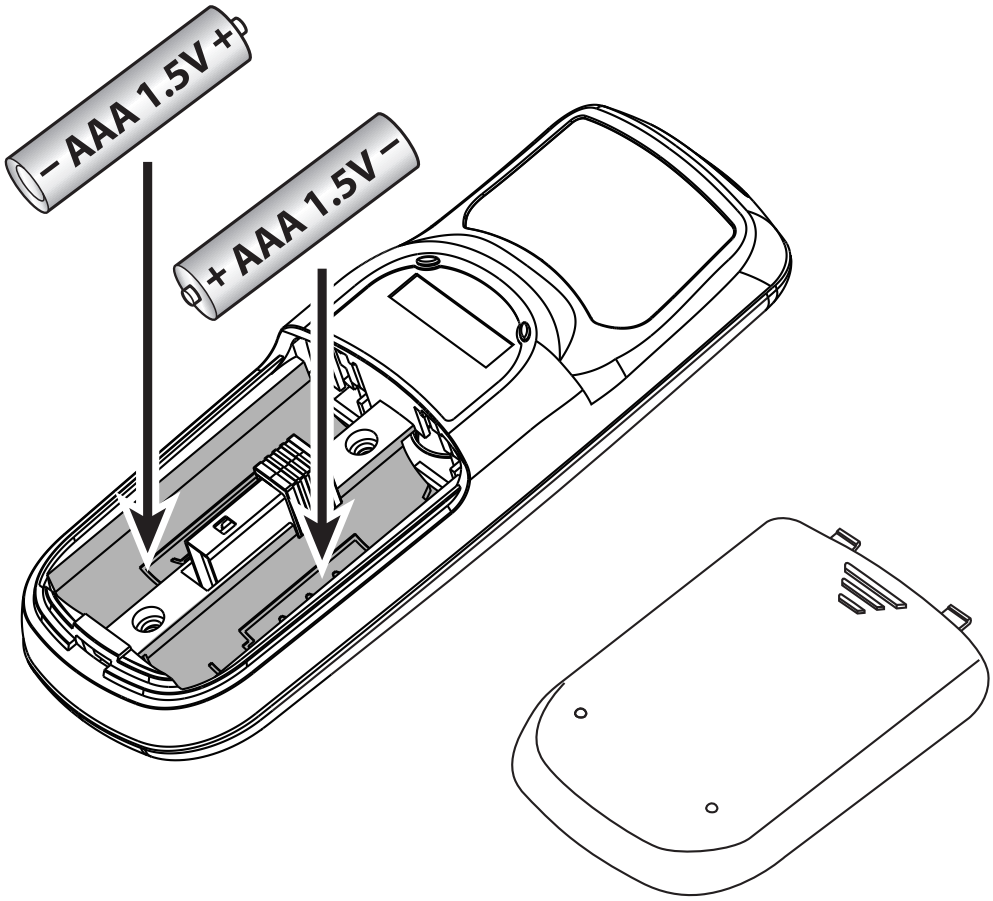

2

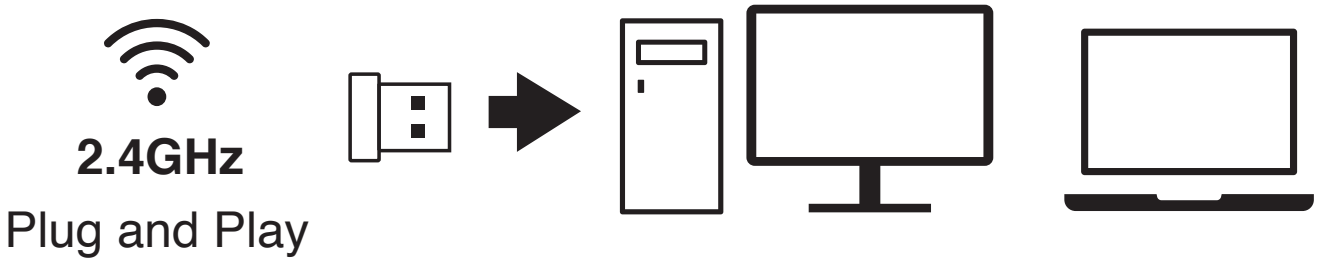

Button Functions/Funções dos Botões

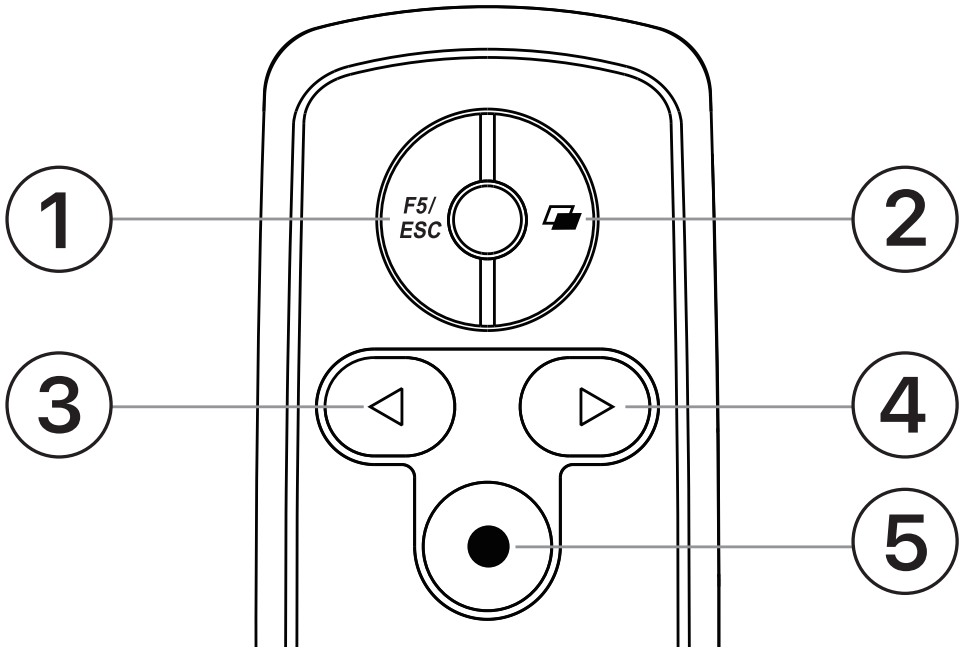



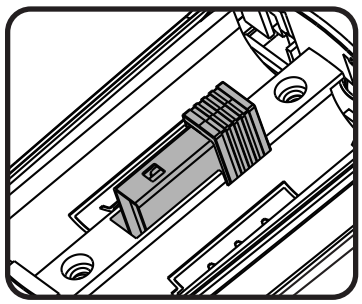

USB Receiver Storage

Armazenamento do Receptor USB

Встановлення обладнання

1. Відкрийте задню кришку та вставте дві батарейки AAA у пристрій для презентацій.
2. Підключіть приймач до USB-порту вашого комп'ютера або ноутбука.

Функції кнопок

1. **F5/ESC:** Почати презентацію / Вийти з повноекранного режиму
2. **Порожній екран**
3. **Попередня сторінка**
4. **Наступна сторінка**
5. **Лазерний промінь**

Виробник: КУЕ СІСТЕМС КОРП., №. 492, Сек. 5, Чонгхін Рд. Санчонг Діст., Нью Тайпей Сіті, 24160, Таівань (Р.О.К.)
Технічні характеристики бездротового мережевого зв'язку
Частотний діапазон 2400-2483,5 МГц Вихідна потужність (макс.) 0 дБм /1 мВт
Справжнім KYE SYSTEMS CORP заявляє, що маршрутизатор відповідає основним вимогам та іншим відповідним положенням директиви 2014/53/EC, а також суттєвим вимогам Технічного регламенту радіообладнання, затвердженого постановою Кабінету Міністрів України від 24 травня 2017 року
№355. Повний текст декларації про відповідність доступний на веб-сайті за такою адресою: https://docs.mti.ua/

Česky

Instalace hardwaru

1. Otevřete zadní kryt a vložte do prezentéru dvě baterie AAA.
2. Připojte přijímač do USB portu vašeho počítače nebo notebooku.

Funkce tlačítek

1. **F5/ESC:** Spustit prezentaci / Ukončit celou obrazovku
2. **Prázdná obrazovka**
3. **Předchozí stránka**
4. **Další stránka**
5. **Laserový paprsek**

Magyar

Hardver telepítése

2. Nyissa ki a hátlapot, és helyezzen be két AAA elemet a prezentálóba.
2. Csatlakoztassa a vevőt a számítógép vagy laptop USB portjába.

Gombok funkciói

1. **F5/ESC:** Prezentáció indítása / Kilépés teljes képernyős módból
2. **Üres képernyő**
3. **Előző oldal**
4. **Következő oldal**
5. **Lézerfény**

Polski

Instalacja sprzętu

1. Otwórz tylną pokrywę i włóż dwie baterie AAA do prezentera.
2. Podłącz odbiornik do portu USB w komputerze lub laptopie.

Funkcje przycisków

1. **F5/ESC:** Rozpocznij prezentację / Wyjdź z trybu pełnoekranowego
2. **Pusty ekran**
3. **Poprzednia strona**
4. **Następna strona**
5. **Wiązka lasera**

Deutsch

Hardware-Installation

1. Öffnen Sie die Rückseite und setzen Sie zwei AAA-Batterien in den Presenter ein.
2. Stecken Sie den Empfänger in einen USB-Anschluss Ihres Computers oder Laptops.

Tastenfunktionen

1. **F5/ESC:** Präsentation starten / Vollbildmodus beenden
2. **Leerer Bildschirm**
3. **Vorherige Seite**
4. **Nächste Seite**
5. **Laserstrahl**

Français

Installation du matériel

1. Ouvrez le couvercle arrière et insérez deux piles AAA dans le présentateur.
2. Branchez le récepteur dans un port USB de votre ordinateur ou portable.

Fonctions des boutons

1. **F5/ESC :** Démarrer la présentation / Quitter le mode plein écran
2. **Écran blanc**
3. **Page précédente**
4. **Page suivante**
5. **Faisceau laser**

Italiano

Installazione dell'hardware

1. Aprire il coperchio posteriore e inserire due batterie AAA nel presentatore.
2. Collegare il ricevitore a una porta USB del computer o laptop.

Funzioni dei pulsanti

1. **F5/ESC:** Avvia presentazione / Esci dallo schermo intero
2. **Schermo bianco**
3. **Pagina precedente**
4. **Pagina successiva**
5. **Raggio laser**

Brasil

Instalação de hardware

1. Abra a tampa traseira e insira duas pilhas AAA no apresentador.
2. Conecte o receptor a uma porta USB do seu computador ou laptop.

Funções dos botões

1. **F5/ESC:** Iniciar apresentação / Sair da tela cheia
2. **Tela em branco**
3. **Página anterior**
4. **Próxima página**
5. **Feixe de laser**

Português

Instalação de hardware

1. Abra a tampa traseira e insira duas pilhas AAA no apresentador.
2. Conecte o receptor a uma porta USB do seu computador ou portátil.

Funções dos botões

1. **F5/ESC:** Iniciar apresentação / Sair do modo de ecrã inteiro
2. **Ecrã em branco**
3. **Página anterior**
4. **Próxima página**
5. **Feixe de laser**

Slovenščina

Namestitev strojne opreme

1. Odprite zadnji pokrov in vstavite dve AAA bateriji v predstavitveno napravo.
2. Priključite sprejemnik v USB vhod vašega računalnika ali prenosnika.

Funkcije gumbov

1. **F5/ESC:** Začni predstavitev / Zapusti celozaslonski način
2. **Prazen zaslon**
3. **Prejšnja stran**
4. **Naslednja stran**
5. **Laserski žarek**

Slovenčina

Inštalácia hardvéru

1. Otvorte zadný kryt a vložte dve AAA batérie do prezentéra.
2. Pripojte prijímač do USB portu na vašom počítači alebo notebooku.

Funkcie tlačidiel

1. **F5/ESC:** Spustiť prezentáciu / Ukončiť celú obrazovku
2. **Prázdna obrazovka**
3. **Predchádzajúca strana**
4. **Nasledujúca strana**
5. **Laserový lúč**

Hrvatski/Bosanski/Srpski

Hardverska instalacija

1. Otvorite zadnji poklopac i umetnite dve AAA baterije u prezenterski uređaj.
2. Priključite prijemnik u USB port na vašem računaru ili laptopu.

Funkcije tastera

1. **F5/ESC:** Pokreni prezentaciju / Izađi iz celog ekrana
2. **Prazan ekran**
3. **Prethodna strana**
4. **Sledeća strana**
5. **Laserski zrak**

Română

Instalarea hardware-ului

1. Deschideți capacul din spate și introduceți două baterii AAA în prezentator.
2. Conectați receptorul la un port USB al calculatorului sau laptopului.

Funcții butoane

1. **F5/ESC:** Porniți prezentarea / Ieșiți din modul ecran complet
2. **Ecran gol**
3. **Pagina anterioară**
4. **Pagina următoare**
5. **Fascicul laser**

Български

Инсталация на хардуер

1. Отворете задния капак и поставете две батерии AAA в презентера.
2. Включете приемника в USB порт на компютъра или лаптопа.

Функции на бутоните

1. **F5/ESC:** Стартиране на презентация / Изход от цял екран
2. **Празен екран**
3. **Предишна страница**
4. **Следваща страница**
5. **Лазерен лъч**

Ελληνικά

Εγκατάσταση υλικού

1. Ανοίξτε το πίσω κάλυμμα και εισάγετε δύο μπαταρίες AAA στον παρουσιαστή.
2. Συνδέστε τον δέκτη σε μια θύρα USB στον υπολογιστή ή το φορητό σας υπολογιστή.

Λειτουργίες κουμπιών

1. **F5/ESC:** Έναρξη παρουσίασης / Έξοδος από πλήρη οθόνη
2. **Κενή οθόνη**
3. **Προηγούμενη σελίδα**
4. **Επόμενη σελίδα**
5. **Δέσμη λέιζερ**

Türkçe

Donanım Kurulumu

1. Arka kapağı açın ve iki AAA pili sunucuya yerleştirin.
2. Alıcıyı bilgisayarınızın veya dizüstü bilgisayarınızın USB portuna takın.

Düğme Fonksiyonları

1. **F5/ESC:** Sunumu Başlat / Tam ekrandan çık
2. **Boş Ekran**
3. **Önceki Sayfa**
4. **Sonraki Sayfa**
5. **Lazer Işını**

საქართველო

აპარატურის ინსტალაცია

1. გახსენით უკანა სახურავი და ჩადეთ ორი AAA ელემენტი პრეზენტერში.
2. ჩართეთ მიმღები თქვენს კომპიუტერში ან ლეპტოპში USB პორტის მეშვეობით.

ღილაკების ფუნქციები

1. **F5/ESC:** პრეზენტაციის დაწყება / სრული ეკრანიდან გამოსვლა
2. **ცარიელი ეკრანი**
3. **წინა გვერდი**
4. **შემდეგი გვერდი**
5. **ლაზერული სხივი**

Eesti

Riistvara paigaldamine

1. Avage tagakaas ja sisestage esitlejasse kaks AAA patareid.
2. Ühendage vastuvõtja arvuti või sülearvuti USB-pessa.

Nuppude funktsioonid

1. **F5/ESC:** Alusta esitlust / Välju täisekraanilt
2. **Tühi ekraan**
3. **Eelmine leht**
4. **Järgmine leht**
5. **Laserkiir**

Latviešu

Aparatūras uzstādīšana

1. Atveriet aizmugurējo vāciņu un ievietojiet divas AAA baterijas prezentētājā.
2. Pievienojiet uztvērēju sava datora vai klēpjdatora USB portam.

Pogu funkcijas

1. **F5/ESC:** Sākt prezentāciju / Iziet no pilnekrāna
2. **Tukšs ekrāns**
3. **Iepriekšējā lapa**
4. **Nākamā lapa**
5. **Lāzera stars**

Lietuvių

Aparatūros diegimas

1. Atidarykite galinį dangtelį ir įdėkite dvi AAA baterijas į prezentatorių.
2. Prijunkite imtuvą prie USB prievado savo kompiuteryje arba nešiojamajame kompiuteryje.

Mygtukų funkcijos

1. **F5/ESC:** Pradėti pristatymą / Išeiti iš viso ekrano režimo
2. **Tuščias ekranas**
3. **Ankstesnis puslapis**
4. **Kitas puslapis**
5. **Lazerio spindulys**

عربي

تركيب الأجهزة

1. افتح الغطاء الخلفي وأدخل بطاريتين AAA في جهاز العرض.
2. قم بتوصيل جهاز الاستقبال بمنفذ USB في الكمبيوتر أو الكمبيوتر المحمول.

وظائف الأزرار:

1. **ESC/F5:** بدء العرض / الخروج من ملء الشاشة
2. **شاشة فارغة**
3. **الصفحة السابقة**
4. **الصفحة التالية**
5. **شعاع الليزر**

Bahasa Indonesia

Instalasi perangkat keras

1. Buka penutup belakang dan masukkan dua baterai AAA ke presenter.
2. Colokkan penerima ke port USB di komputer atau laptop Anda.

Fungsi tombol

1. **F5/ESC:** Mulai presentasi / Keluar dari layar penuh
2. **Layar kosong**
3. **Halaman sebelumnya**
4. **Halaman berikutnya**
5. **Sinar laser**

Tiếng Việt

Cài đặt phần cứng

1. Mở nắp lưng và lắp hai pin AAA vào thiết bị trình chiếu.
2. Cắm đầu thu vào cổng USB trên máy tính hoặc laptop của bạn.

Chức năng nút bấm

1. **F5/ESC:** Bắt đầu thuyết trình / Thoát khỏi chế độ toàn màn hình
2. **Màn hình trống**
3. **Trang trước**
4. **Trang sau**
5. **Tia laser**

ภาษาไทย

การติดต้งฮาร์ดแวร์

1. เปิดฝาหลังและใส่แบตเตอรี AAA จำนวนสองก้อนลงในอุปกรณ์พรีเซนเตอร์
2. เสียบตัวรับสัญญาณเข้ากับพอร์ต USB บนคอมพิวเตอร์หรือแล็ปท็อปของคุณ

ฟังก์ชันปุ่มกด

1. F5/ESC: เริ่มงานนำเสนอ / ออกจากโหมดเต็มจอ
2. หน้าจอว่าง
3. หน้าก่อนหน้า
4. หน้าถัดไป
5. ลำแสงเลเซอร์

简体中文

硬件安装

1. 打开后盖，将两节 AAA 电池插入演示器。
2. 将接收器插入计算机或笔记本电脑上的 USB 端口。

按钮功能：

1. F5/ESC：开始演示/退出全屏
2. 黑屏
3. 上一页
4. 下一页
5. 激光束

繁體中文

硬體安裝

1. 打開後蓋，將兩顆 AAA 電池插入簡報器。
2. 將接收器插入電腦或筆記型電腦上的 USB 連接埠。

按鈕功能：

1. **F5/ESC：**開始示範/退出全螢幕
2. **黑屏**
3. **上一頁**
4. **下一頁**
5. **雷射光束**

KYE Systems Corp.
No. 492, Sec. 5, Chongxin Rd., Sanchong Dist.,
New Taipei City 241017, Taiwan
Tel: 886-2-2995-6645 Fax: 886-2-2995-6649
Email: support@geniusnet.com (Tech. Support)
http: //www.geniusnet.com

The frequency band of product is 2400 MHz - 2483.5 MHz and the radio-frequency transmitted maximum power (equivalent isotropic radiated power, EIRP) less than 10 mW.
Operating temperature: 0 ~ 40℃
Product storage conditions: Temperature: -20℃ ~ 50℃ / Humidity: 5%~ 85%

A banda de frequência do produto é de 2.400 MHz - 2.483,5 MHz e a potência máxima transmitida por radiofrequência é inferior a 10 mW.

* For actual items, refer to the physical goods contained herein. 12030164400-B