Uživatelská příručka



HP LaserJet MFP M238-M249 printer series

Upozornění společnosti HP

Autorská práva a licence

Informace obsažené v tomto dokumentu se mohou změnit bez předchozího upozornění.

Všechna práva vyhrazena. Kopírování, úpravy či překlad tohoto dokumentu bez předchozího písemného souhlasu společnosti HP jsou až na výjimky vyplývající ze zákonů o autorském právu zakázány. Veškeré záruky poskytované na produkty a služby společnosti HP jsou popsány ve výslovném prohlášení o záruce přiloženém ke každému výrobku a službě. Žádné ze zde uvedených informací nemohou být považovány za základ pro vznik jakékoli další záruky. Společnost HP nenese odpovědnost za technické ani redakční chyby, ani za opomenutí vyskytující se v tomto dokumentu.

© Copyright 2026 HP Development Company, L.P.

Vlastnictví ochranných známek

Microsoft® a Windows® jsou buď registrované ochranné známky, nebo ochranné známky společnosti Microsoft v USA a/nebo dalších zemích.

Mac, macOS,iPadOS, a AirPrint jsou ochranné známky společnosti Apple Inc. registrované v USA a dalších zemích.

Google Play je ochranná známka společnosti Google LLC.

ENERGY STAR® a značka ENERGY STAR® jsou registrované ochranné známky americké agentury pro ochranu životního prostředí.

Bezpečnostní informace

Při používání tohoto produktu vždy dodržujte bezpečnostní předpisy, aby se zamezilo nebezpečí zranění v důsledku požáru nebo poranění elektrickým proudem.

Pečlivě si prostudujte všechny pokyny obsažené v dokumentaci k tiskárně.

Dodržujte všechna varování a instrukce vyznačené na produktu.

Před čištěním produkt odpojte ze síťové zásuvky.

Tento produkt neinstalujte ani nepoužívejte blízko vody nebo když jste se namočili.

Produkt bezpečně umístěte na stabilní povrch.

Produkt umístěte na chráněném místě tak, aby nikdo nemohl šlápnout na kabely nebo přes ně klopýtnout, a aby nedošlo k jejich poškození.

Jestliže produkt nefunguje normálním způsobem, přečtěte si část Řešení problémů v této příručce.

Uvnitř produktu se nevyskytují žádné části, které by mohl uživatel sám opravit. S požadavky na servis se obraťte na kvalifikované pracovníky servisu.

CLASS 1 CONSUMER LASER PRODUCT

EN 50689:2021

Obsah

1 Začínáme 1
Nastavení tiskárny 1
Pohledy na tiskárnu 1
Funkce ovládacího panelu 3
Používání aplikace HP (iOS, Android, Windows a macOS) 11
2 Připojení tiskárny 13
Připojte se k síti Wi-Fi 13
Změna nastavení Wi-Fi 14
Změna typu připojení 16
3 Vkládání médií 18
Vložení papíru 18
Plnění obálek 20
Vložení štítků 20
Vložení dokumentů na sklo skeneru 21
Vložení dokumentu do podavače dokumentů (pouze modely sdn/sdw) 23
4 Tisk 24
Tisk pomocí počítače se systémem Windows 24
Tisk z počítače Mac 24
Tisk z mobilních zařízení 25
5 Kopírování a skenování 26
Kopírování pomocí pracovní plochy skeneru (model d/dw) 26
Kopírování pomocí podavače dokumentů (model sdn/sdw) 26
Kopírování identifikační karty (ID) 27
Kopírování nebo skenování z mobilního zařízení 29
Kopírování nebo skenování z počítače se systémem Windows 29
6 Konfigurace tiskárny pomocí implementovaného webového serveru EWS 31
Otevření a používání serveru EWS 31
Používání webových služeb 33
Aktualizace tiskárny 33
Konfigurace nastavení sítě IP 33
Přiřazení nebo změna systémového hesla pomocí serveru EWS 34
Změna nastavení úspory energie 34

7 Spotřební materiál, příslušenství a díly 36
Objednávka spotřebního materiálu, příslušenství a dílů 36
Povolení nebo zakázání funkce Zásady kontroly původu kazet 37
Výměna tonerových kazet 37
8 Řešení problémů 40
Význam chování kontrolek na ovládacím panelu 40
Vysvětlení chybových kódů 41
Tisk reportů 46
Problémy s uvíznutím nebo nesprávným podáváním papíru 46
Obnovení výchozího nastavení 57
Nízká hladina toneru/inkoustu 57
Tiskárna nepodává papír nebo ho podává špatně 58
Zlepšení kvality tisku 61
Řešení problémů s kvalitou tisku 64
Vylepšení kvality obrazu kopírování a skenování 70
Řešení potíží s Wi-Fi sítí 71
Řešení problémů s ethernetovým připojením 74
Podpora HP 74
Dodatek A Technické údaje tiskárny 76
Technické údaje 76
Systémové požadavky 76
Rozměry tiskárny 76
Spotřeba energie, elektrické údaje a akustické emise 77
Rozsah provozního prostředí 78
Výstražné ikony 78
Výstraha: Laserové záření 79
Dodatek B Servis a podpora 80
Prohlášení o omezené záruce na tiskové kazety, zobrazovací válce a zobrazovací jednotky HP určené k použití s tiskárnami HP LaserJet, laserovými tiskárnami HP a laserovými tiskárnami Samsung 80
Prohlášení společnosti HP o omezené záruce 80
Připomínka k používání neoriginálního spotřebního materiálu 93
Webová stránka společnosti HP proti padělkům 93
Data uložená na tonerové kazetě 93
Licenční smlouva s koncovým uživatelem 94
Záruční servis pro opravy provedené zákazníkem 99
Zákaznická podpora 99
Dodatek C Program pro kontrolu ochrany životního prostředí 100

Ochrana životního prostředí 100
Tvorba ozónu 100
Spotřeba energie 100
Spotřeba toneru 101
Použití papíru 101
Plasty 101
Tiskové spotřební materiály HP LaserJet 101
Papír 101
Materiálová omezení 101
Likvidace vyřazených zařízení uživatelem (pro území EU a Indie) 102
Recyklace elektronického hardwaru 102
Informace o recyklaci hardwaru (pro území Brazílie) 102
Chemické látky 103
Údaje o napájení produktu podle nařízení komise EU 2023/826 103
Uživatelské informace o certifikátu SEPA Ecolabel pro Čínu 103
Regulace zavedení štítku China Energy pro tiskárny a kopírky 103
Prohlášení o omezení používání nebezpečných látek (Indie) 104
WEEE (Turecko) 104
Tabulka nebezpečných látek/prvků a jejich obsahu (Čína) 104
Bezpečností list 105
EPEAT 105
Prohlášení o přítomnosti označení látek podléhajících omezení (Tchaj-wan) 105
Více informací 106

Dodatek D Informace o předpisech 108

Prohlášení o bateriích 108
Prohlášení týkající se předpisů 109
Prohlášení o bezdrátových sítích 113

1 Začínáme

Popis součástí tiskárny, funkcí ovládacího panelu a dalších funkcí tiskárny.

Nastavení tiskárny

Online příručka pro nastavení tiskárny obsahuje podrobné pokyny a užitečné animace vytvořené pro váš model tiskárny.

Příručka vám může pomoci:

- Dokončit úlohy nastavení hardwaru
- Vložit papír a nainstalovat spotřební materiál
- Připojení k síti Wi-Fi
- Nainstalujte doporučený software tiskárny
- Řešení běžných problémů s nastavením

Přejděte na stránku start.hp.com a zadejte model produktu.

Tiskárnu můžete nastavit také pomocí aplikace HP.

Pohledy na tiskárnu

Součásti tiskárny a jejich popis.

Přední pohled (model d/dw)

Součásti tiskárny na přední straně.

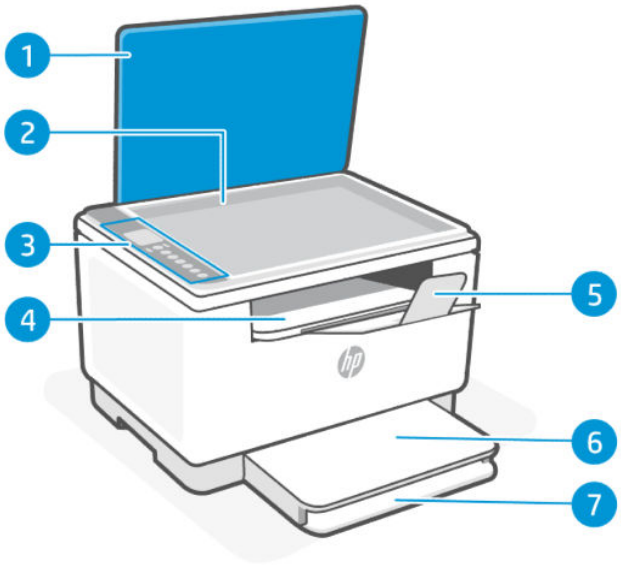

Přední pohled (model d/dw)

Funkce	Popis
1	Víko skeneru
2	Sklo skeneru
3	Ovládací panel
4	Výstupní zásobník / přístupová dvířka kazet
5	Rozšíření výstupního zásobníku
6	Kryt zásobníku
7	Zásobník papíru

Přední pohled (model sdn/sdw)

Součásti tiskárny na přední straně.

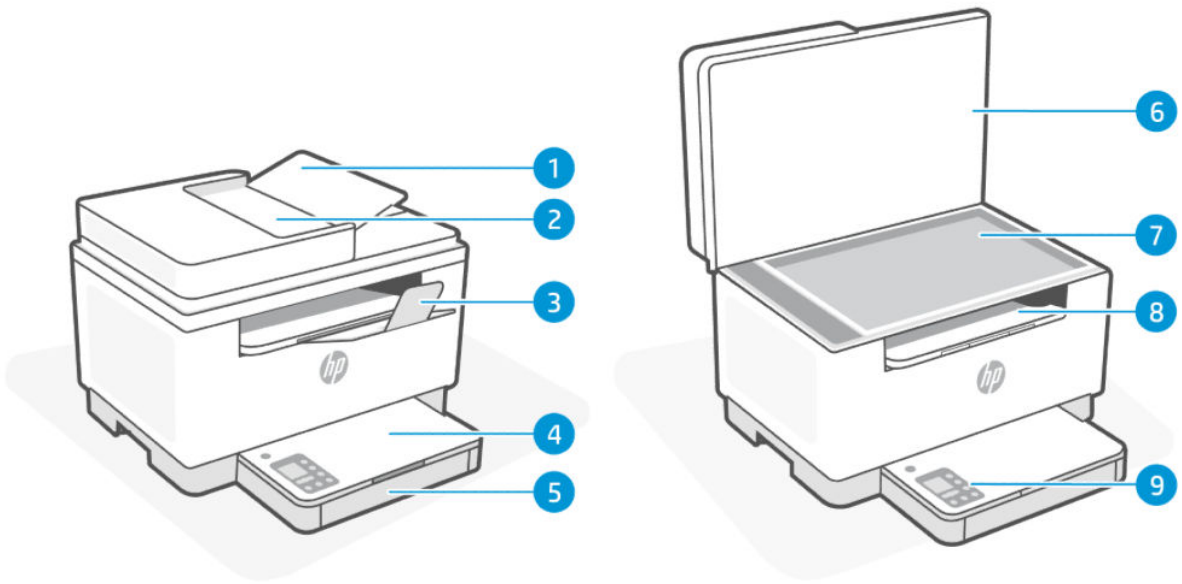

Přední pohled (model sdn/sdw)

Funkce	Popis
1	Kryt podavače dokumentů
2	Podavač dokumentů
3	Rozšíření výstupního zásobníku
4	Kryt zásobníku
5	Zásobník papíru
6	Víko skeneru
7	Sklo skeneru
8	Výstupní zásobník / přístupová dvířka kazet

Přední pohled (model sdn/sdw) (pokračování)

Funkce	Popis
9	Ovládací panel

Pohled zezadu (modely d/dw/sdn/sdw)

Součásti tiskárny na zadní straně.

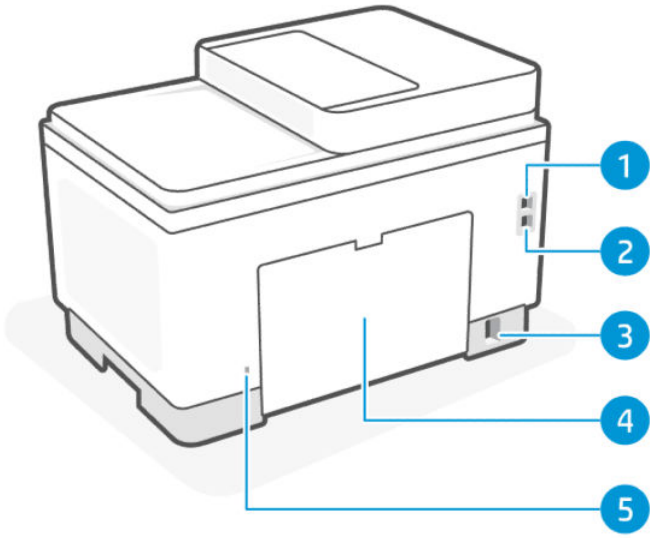

Pohled zezadu (modely d/dw/sdn/sdw)

Funkce	Popis
1	Port USB
2	Port sítě Ethernet (pouze vybrané modely)
3	Připojení ke zdroji napájení
4	Zadní přístupová dvířka
5	Bezpečnostní zásuvka

Funkce ovládacího panelu

Ovládací panel umožňuje přímou interakci, včetně kontrolek, které indikují stav, chyby a další informace.

Zobrazení ovládacího panelu (model d/dw)

Vlastnosti a funkce ovládacího panelu tiskárny.

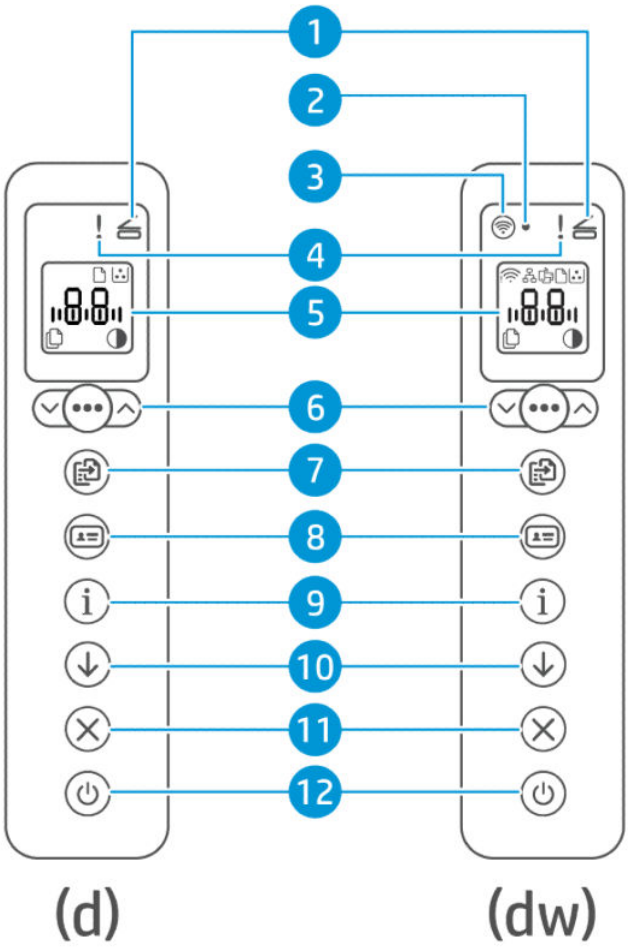

Zobrazení ovládacího panelu (model d/dw)

Funkce	Tlačítka/kontrolky	Popis
1	Kontrolka otevřeného víka 	Tato kontrolka bliká během režimu **kopírování dokladů**. Otevřete víko a obraťte předlohu, aby se zkopírovala její druhá strana.
2	Kontrolka Wi-Fi (pouze modely s Wi-Fi připojením)	Malá LED kontrolka indikující stav připojení k síti Wi-Fi. Tato kontrolka bliká během připojování k síti Wi-Fi a svítí, když je připojení navázáno.
3	Tlačítko Wi-Fi (pouze modely s Wi-Fi připojením) 	Stisknutím tlačítka **Wi-Fi**  zapněte nebo vypněte možnost bezdrátového připojení. Informace naleznete v části Stav Wi-Fi tiskárny (pouze modely dw). Stisknutím a podržením tlačítka **Wi-Fi**  nastavte bezdrátovou komunikaci pomocí protokolu WPS.

Zobrazení ovládacího panelu (model d/dw) (pokračování)

Funkce	Tlačítka/kontrolky	Popis
4	Kontrolka Pozor 	Kontrolka Kontrolka Pozor svítí nebo bliká, když tiskárna vyžaduje pozornost uživatele. Další informace naleznete v tématu Význam chování kontrolek na ovládacím panelu.
5	Displej ovládacího panelu	LCD displej pro zobrazení chyb, počtu kopií a stavu ostatních funkcí tiskárny. Seznam kódů zobrazovaných na tiskárně naleznete v části Vysvětlení chybových kódů.
6	Možnosti kopírování 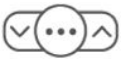	Tlačítko **nabídky** a tlačítka **nahoru/dolů** / použijte následujícím způsobem: 1. Použitím šipky **nahoru/dolů** / upravíte počet kopií, které budou vytištěny. 2. Stisknutím tlačítka **nabídky** se přesunete k další volbě (ikona nastavení kontrastu) . 3. Použitím šipky **nahoru/dolů** / upravíte kontrast.
7	Tlačítko/kontrolka Kopírování 	Stisknutím tohoto tlačítka spustíte kopírování.
8	Tlačítko/kontrolka kopírování dokladů 	Stisknutím tohoto tlačítka zahájíte proces kopírování oboustranného průkazu nebo podobného dokumentu. Informace naleznete v části Kopírování identifikační karty (ID).
9	Tlačítko/kontrolka Informace 	Stisknutím tlačítka **Informace** vytisknete přehled nastavení a stavu tiskárny. Pokud dojde k chybě tiskárny, rozsvítí se nebo začne blikat tlačítko **Informace** . Stiskněte tlačítko, zkontrolujte a proveďte instrukce uvedené na vytištěné stránce pro vyřešení chyby. Pokud tlačítko **Informace** bliká v průběhu nastavování bezdrátového připojení, stiskněte toto tlačítko pro dokončení autorizace.
10	Tlačítko/kontrolka Pokračovat 	Pokud svítí kontrolka **Pokračovat**, tiskárna vyžaduje pozornost. Stisknutím tlačítka **Pokračovat** potvrdíte a obnovíte tisk.
11	Tlačítko/kontrolka Zrušit 	Stiskněte tlačítko **Zrušit** pro zrušení úlohy.

Zobrazení ovládacího panelu (model d/dw) (pokračování)

Funkce	Tlačítka/kontrolky	Popis
12	Tlačítko/kontrolka napájení	Stisknutím tlačítka **Napájení** zapněte nebo vypněte tiskárnu.

Zobrazení ovládacího panelu (model sdn/sdw)

Vlastnosti a funkce ovládacího panelu tiskárny.

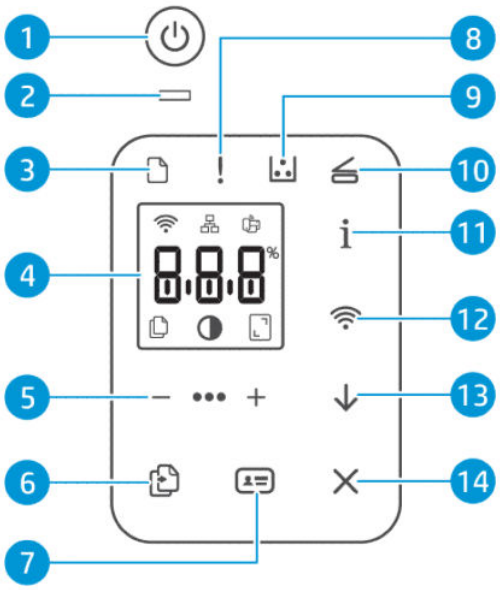

Zobrazení ovládacího panelu (model sdn/sdw)

Funkce	Tlačítka/kontrolky	Popis
1	Tlačítko napájení	Stisknutím tlačítka **Napájení** zapněte nebo vypněte tiskárnu.
2	Kontrolka stavu	Kontrolka **stavu** svítí, když je tiskárna připravena k tisku. Když kontrolka bliká, tiskárna se spouští, přijímá tisková data nebo ruší úlohu. Když se kontrolka ztlumí, tiskárna je v režimu spánku (stav s nízkým odběrem proudu).
3	Kontrolka papíru	Kontrolka **Papír** bliká, když v zásobníku papíru došel papír nebo když došlo k chybě papíru.
4	Displej ovládacího panelu	LCD displej pro zobrazení chyb, počtu kopií a stavu ostatních funkcí tiskárny. Seznam kódů zobrazovaných na tiskárně naleznete v části Vysvětlení chybových kódů.

Zobrazení ovládacího panelu (model sdn/sdw) (pokračování)

Funkce	Tlačítka/kontrolky	Popis
5	Možnosti kopírování 	Tlačítko **nabídky** a tlačítka **minus/plus** / použijte následujícím způsobem: • Chcete-li nastavit počet kopií pro tisk, stiskněte tlačítka **minus/plus** / . • Stisknutím tlačítka **nabídky** se přesunete k další volbě (ikona nastavení kontrastu) . • Chcete-li vybrat nastavení kontrastu, stiskněte tlačítka **minus/plus** / . • Stisknutím tlačítka **nabídky** se přesunete k další volbě (ikona nastavení zmenšení/zvětšení) . • Chcete-li upravit velikost, stiskněte tlačítka **minus/plus** / .
6	Tlačítko/kontrolka Kopírování 	Stisknutím tohoto tlačítka spustíte kopírování.
7	Tlačítko/kontrolka kopírování dokladů 	Stisknutím tohoto tlačítka zahájíte proces kopírování oboustranného průkazu nebo podobného dokumentu. Informace naleznete v části Kopírování identifikační karty (ID).
8	Kontrolka Pozor	Kontrolka **Pozor** svítí nebo bliká, když tiskárna vyžaduje pozornost uživatele. Další informace naleznete v tématu Význam chování kontrolek na ovládacím panelu.
9	Kontrolka tiskové kazety 	Když kontrolka **Kazeta** svítí, indikuje nízkou hladinu toneru v tiskové kazetě. Když kontrolka **Kazeta** bliká, můžete pokračovat v tisku, dokud kontrolka **Pozor** nezačne blikat nebo stavová kontrolka nezačne svítit oranžově. Když kontrolka **Kazeta** bliká a kontrolka **Pozor** svítí nebo světelný pruh stavu svítí oranžově, došlo k problému s tiskovou kazetou. Znovu nainstalujte nebo vyměňte kazetu a pokračujte v tisku. Informace naleznete v části Výměna tonerových kazet.
10	Kontrolka otevřeného víka 	Tato kontrolka bliká během režimu kopírování dokladů. Otevřete víko a obraťte předlohu, aby se zkopírovala její druhá strana.

Zobrazení ovládacího panelu (model sdn/sdw) (pokračování)

Funkce	Tlačítka/kontrolky	Popis
11	Tlačítko/kontrolka Informace	Stisknutím tlačítka **Informace** vytisknete přehled nastavení a stavu tiskárny. Pokud dojde k chybě tiskárny, rozsvítí se nebo začne blikat tlačítko **Informace** . Stiskněte tlačítko, zkontrolujte a proveďte instrukce uvedené na vytištěné stránce pro vyřešení chyby. Pokud tlačítko **Informace** bliká v průběhu nastavování bezdrátového připojení, stiskněte toto tlačítko pro dokončení autorizace.
12	Tlačítko/kontrolka Wi-Fi (pouze modely s Wi-Fi připojením)	Stisknutím tlačítka **Wi-Fi** zapněte nebo vypněte možnost bezdrátového připojení. Informace naleznete v části Stav Wi-Fi tiskárny (pouze modely sdw). Stisknutím a podržením tlačítka **Wi-Fi** nastavte bezdrátovou komunikaci pomocí protokolu WPS.
13	Tlačítko/kontrolka Pokračovat	Pokud svítí kontrolka **Pokračovat**, tiskárna vyžaduje pozornost. Stisknutím tlačítka **Pokračovat** potvrdíte a obnovíte tisk.
14	Tlačítko/kontrolka Zrušit	Stiskněte tlačítko **Zrušit** pro zrušení úlohy.

Funkce displeje ovládacího panelu (model d/dw)

Vlastnosti a funkce displeje ovládacího panelu.

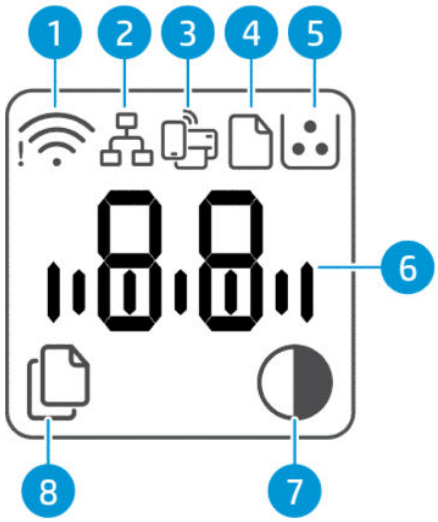

Funkce displeje ovládacího panelu (modely d/dw)

Funkce	Ikona/tlačítko	Popis
1	Ikona Wi-Fi (pouze modely s Wi-Fi připojením) 	Pokud svítí ikona **Wi-Fi**, tiskárna je připojena ke stabilní Wi-Fi síti. Pokud se zobrazí ikona vykřičníku vedle ikony **Wi-Fi**, viz Stav Wi-Fi tiskárny (pouze modely dw).
2	Ikona Ethernet 	Indikuje, že tiskárna je připojena pomocí kabelu (Ethernet).
3	Wi-Fi Direct Ikona Wi-Fi (pouze modely s Wi-Fi připojením) 	Ikona **Wi-Fi Direct** značí, že funkce Wi-Fi Direct je zapnutá.
4	Ikona Papír 	Bliká, když v zásobníku papíru došel papír nebo když došlo k chybě papíru.
5	Ikona kazety 	Značí, že v kazetě dochází toner. Pokud ikona **kazety** bliká, můžete pokračovat v tisku, dokud nezačne blikat kontrolka **Pozor**. Pokud ikona **kazety** bliká a kontrolka **Pozor** svítí, došlo k potížím s kazetou. Znovu nainstalujte nebo vyměňte kazetu a pokračujte v tisku. Informace naleznete v části Výměna tonerových kazet.
6	Znakový displej 	V závislosti na aktuálním režimu zobrazuje znakový displej následující: • Počet tisknutých kopií • Nastavení kopírování (kontrast nebo nastavení zmenšení/zvětšení) • Animace vyjadřující, že zařízení je zaneprázdněno • Kódy chyb a stavů Seznam kódů zobrazovaných na tiskárně naleznete v části Vysvětlení chybových kódů.
7	Ikona zesvětlení/ztmavení (kontrast) 	Pokud je tiskárna v režimu kontrastu, na ovládacím panelu se zobrazí ikona **Světlejší/tmavší** a ikona pruhu představující aktuální úroveň kontrastu. Pomocí tlačítek se šipkami zesvětlíte nebo ztmavíte kopii. Informace naleznete v části Režimy ovládacího panelu.
8	Ikona počtu kopií 	Pokud je tiskárna v režimu počtu kopií, na ovládacím panelu se zobrazí počet kopií aktuálně vybraný pro tisk. Pomocí tlačítek se šipkami nastavte počet kopií. Informace naleznete v části Režimy ovládacího panelu.

Funkce displeje ovládacího panelu (model sdn/sdw)

Vlastnosti a funkce displeje ovládacího panelu.

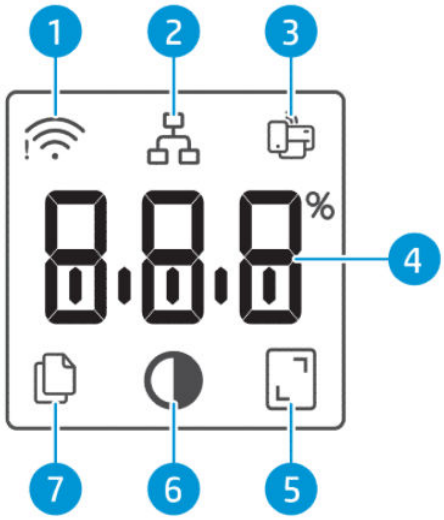

Funkce displeje ovládacího panelu (modely sdn/sdw)

Funkce	Ikona/tlačítko	Popis
1	Ikona Wi-Fi (pouze modely s Wi-Fi připojením)	Pokud svítí ikona **Wi-Fi**, tiskárna je připojena ke stabilní bezdrátové síti. Pokud se zobrazí ikona vykřičníku vedle ikony bezdrátového připojení, viz Stav Wi-Fi tiskárny (pouze modely sdw).
2	Ikona Ethernet	Indikuje, že tiskárna je připojena pomocí kabelu (Ethernet).
3	Wi-Fi Direct ikona	Ikona **Wi-Fi Direct** značí, že funkce **Wi-Fi Direct** je zapnutá.
4	Znakový displej	Znaky zobrazují následující: • Počet tisknutých kopií • Nastavení kopírování (kontrast nebo nastavení zmenšení/zvětšení) • Animace vyjadřující, že zařízení je zaneprázdněno • Kódy chyb a stavů Seznam kódů zobrazovaných na tiskárně naleznete v části Vysvětlení chybových kódů.
5	Ikona zmenšení/zvětšení (měřítko)	Je-li zobrazena, znakový displej ukazuje aktuální měřítko (v procentech).
6	Ikona zesvětlení/ztmavení (kontrast)	Je-li zobrazena, znakový displej ukazuje nastavení kontrastu (v podobě sloupcové grafiky).

Funkce displeje ovládacího panelu (modely sdn/sdw) (pokračování)

Funkce	Ikona/tlačítko	Popis
7	Ikona počtu kopií 	Je-li zobrazena, znakový displej zobrazuje počet kopií aktuálně vybraných k tisku.

Režimy ovládacího panelu

Vzhled displeje ovládacího panelu se mění v závislosti na režimu, ve který je tiskárna zapojena. Níže jsou uvedeny tři běžné režimy zobrazení.

Režim

Režimy ovládacího panelu	Popis
Režim kopie 	Displej zobrazuje ikonu **počtu kopií**  a počet aktuálně vybraných kopií.
Režim kontrastu 	Displej zobrazuje ikonu **zesvětlení/ztmavení**  a současné nastavení.
Režim měřítka (pouze některé modely) 	Displej zobrazuje ikonu **zmenšení/zvětšení**  a současné měřítko (v podobě procenta velikosti originálu).

Používání aplikace HP (iOS, Android, Windows a macOS)

Aplikace HP vám může pomoci provádět tyto běžné úlohy tiskárny z mobilního zařízení a počítače.

- Nastavení a připojení tiskárny.
- Tisk a skenování dokumentů a fotografií.
- Sdílení dokumentů přes e-mail a jiné aplikace.
- Správa nastavení tiskárny, kontrola stavu tiskárny a objednávání spotřebního materiálu.

Aplikaci HP nainstalujte pomocí těchto kroků.

1. Navštivte stránku hp.com/start/install a stáhněte si a nainstalujte aplikaci HP na své zařízení.
2. Otevřete aplikaci HP.
3. Na vyzvání si vytvořte účet HP nebo se k němu přihlaste a zaregistrujte tiskárnu.
4. Připojení tiskárny.

   Informace naleznete v části Připojení tiskárny.

POZNÁMKA:

- Aplikace HP je podporována na mobilních zařízeních a počítačích s některými verzemi systémů iOS, Android, Windows a macOS.
- Je dostupný pouze v některých jazycích a podporuje pouze některé formáty souborů. Některé funkce jsou dostupné pouze u některých tiskáren nebo modelů.
- Aplikaci HP můžete stáhnout v úložišti aplikací v zařízení.
- Další informace naleznete na webu podpory HP support.hp.com.

2 Připojení tiskárny

Různé způsoby připojení tiskárny.

Připojte se k síti Wi-Fi

Seznamte se s různými způsoby připojení k síti Wi-Fi.

Připojení k síti Wi-Fi pomocí aplikace HP

Nainstalujte a použijte tuto aplikaci HP v počítači nebo mobilním zařízení k nastavení nebo připojení tiskárny k síti Wi-Fi.

Informace naleznete v části Používání aplikace HP (iOS, Android, Windows a macOS).

1. Zkontrolujte, zda je počítač nebo mobilní zařízení připojeno k vaší bezdrátové síti. Na svém zařízení zapněte funkci Bluetooth a/nebo služby určování polohy.

   POZNÁMKA: Aplikace HP používá funkci Bluetooth k nastavení tiskárny. Nepodporuje tisk prostřednictvím Bluetooth.

2. Pokud funkce Wi-Fi tiskárny není zapnutá, stisknutím tlačítka **Wi-Fi** funkci zapněte.

3. Ujistěte se, že tiskárna je v režimu nastavení Wi-Fi. Kontrolka **Wi-Fi** by měla blikat modře.

   Pokud ne, obnovte síťové nastavení tiskárny. Informace naleznete v části Obnovení nastavení sítě na výchozí hodnoty.

4. Otevřete software v počítači nebo mobilním zařízení.

   Pokud budete vyzváni, vytvořte si účet HP nebo se k němu přihlaste.

5. Vyberte možnost přidat tiskárnu a podle pokynů na obrazovce přidejte nebo připojte tiskárnu.

   - Pokud budete vyzváni k zadání hesla tiskárny, zadejte výchozí kód PIN na štítku PIN v tiskárně. Informace naleznete v části Poznámky týkající se přístupu k serveru EWS.
   - Jakmile se tiskárna úspěšně připojí, kontrolka bezdrátového připojení **Wi-Fi** přestane blikat a bude svítit.

Připojení k síti Wi-Fi pomocí funkce Wi-Fi Protected Setup (WPS)

Tuto metodu nastavení bezdrátového připojení Wi-Fi lze použít, pokud je váš směrovač vybaven tlačítkem WPS.

1. Ujistěte se, že směrovač a tiskárna jsou blízko u sebe.

2. Pokud je tiskárna v režimu spánku, stisknutím tlačítka **Zrušit** tiskárnu probudíte. Stiskněte tlačítko **Wi-Fi** a přidržte je alespoň na 3 sekundy pro zahájení WPS. Kontrolka **Wi-Fi** bliká.

3. Do 2 minut stiskněte tlačítko WPS na směrovači. Jakmile se tiskárna úspěšně připojí, kontrolka bezdrátového připojení Wi-Fi přestane blikat a bude svítit.

POZNÁMKA: Po bezdrátovém připojení tiskárny navštivte stránku hp.com/start/install a stáhněte si a nainstalujte do zařízení aplikaci HP.

4. Otevřete aplikaci HP v zařízení.

   Budete-li vyzváni, vytvořte účet HP nebo se přihlaste k jeho účtu a zaregistrujte tiskárnu.

5. V aplikaci HP přidejte tiskárnu a poté ji podle pokynů na obrazovce přidejte nebo připojte.

Připojení k síti Ethernet

Připojte tiskárnu k počítači pomocí ethernetové sítě a potom tiskárnu nastavte pomocí aplikace HP.

POZNÁMKA: Připojení Wi-Fi se automaticky deaktivuje, když připojíte ethernetový kabel.

1. Připojení počítače ke směrovači.
2. Připojte tiskárnu ke směrovači za použití kabelu Ethernet.
3. Otevřete v počítači aplikaci HP.

   Budete-li vyzváni, vytvořte účet HP nebo se přihlaste k jeho účtu a zaregistrujte tiskárnu.

4. V aplikaci HP přidejte tiskárnu a poté ji podle pokynů na obrazovce přidejte nebo připojte.

Připojení pomocí kabelu USB

Připojte tiskárnu k počítači pomocí kabelu USB a potom tiskárnu nastavte pomocí aplikace HP.

1. Pomocí kabelu USB připojte tiskárnu k počítači.
2. Otevřete v počítači aplikaci HP.

   Budete-li vyzváni, vytvořte účet HP nebo se přihlaste k jeho účtu a zaregistrujte tiskárnu.

3. V aplikaci HP přidejte tiskárnu a poté ji podle pokynů na obrazovce přidejte nebo připojte.

Změna nastavení Wi-Fi

Můžete nastavit a spravovat bezdrátové připojení k vaší tiskárně. Patří k nim tisk informací o nastavení sítě, vypínání nebo zapínání funkce bezdrátového připojení a obnovení nastavení bezdrátového připojení.

Stav Wi-Fi tiskárny (pouze modely dw)

Stav připojení Wi-Fi tiskárny si můžete zobrazit na ovládacím panelu tiskárny.

Stav Wi-Fi tiskárny (pouze modely dw)

Tlačítko Wi-Fi	Kontrolka Wi-Fi	Stav sítě Wi-Fi
Vypnuto	Na ovládacím panelu nesvítí ani nebliká žádná kontrolka	Tiskárna není připojena k síti. Chcete-li funkci Wi-Fi zapnout, stiskněte tlačítko **Wi-Fi** . Postup připojení tiskárny k síti Wi-Fi naleznete v Připojení k síti Wi-Fi pomocí aplikace HP nebo Připojení k síti Wi-Fi pomocí funkce Wi-Fi Protected Setup (WPS) nebo Obnovení nastavení sítě na výchozí hodnoty.
Zapnuto	Na ovládacím panelu svítí modrá kontrolka.	Tiskárna je připojena k síti.
Zapnuto	Modrá kontrolka synchronizovaně bliká s ikonou Wi-Fi připojení.	Tiskárna se pokouší připojit k bezdrátové síti Wi-Fi.
Zapnuto	Modrá kontrolka synchronizovaně bliká s ikonou Wi-Fi připojení.	Tiskárna se nemůže připojit k síti Wi-Fi. Pokud se tiskárna nemůže připojit k Wi-Fi síti, ikona **Wi-Fi** bliká a na ovládacím panelu se zobrazí Er/61. Pokračujte stisknutím tlačítka **Zrušit** a potom zkuste tiskárnu znovu připojit k Wi-Fi síti. Informace naleznete v části Připojení k síti Wi-Fi pomocí funkce Wi-Fi Protected Setup (WPS). Pokud problém trvá, zkuste se připojit pomocí aplikace HP. Informace naleznete v části Připojení k síti Wi-Fi pomocí aplikace HP.

Stav Wi-Fi tiskárny (pouze modely sdw)

Stav Wi-Fi tiskárny (pouze modely sdw)

Ikona Wi-Fi	Stav sítě Wi-Fi
Vypnuto	Tiskárna není připojena k síti. Chcete-li funkci Wi-Fi zapnout, stiskněte tlačítko **Wi-Fi** . Postup připojení tiskárny k síti Wi-Fi naleznete v Připojení k síti Wi-Fi pomocí aplikace HP nebo Připojení k síti Wi-Fi pomocí funkce Wi-Fi Protected Setup (WPS) nebo Obnovení nastavení sítě na výchozí hodnoty.
Zapnuto	Tiskárna je připojena k bezdrátové síti Wi-Fi.

Stav Wi-Fi tiskárny (pouze modely sdw) (pokračování)

Ikona Wi-Fi	Stav sítě Wi-Fi
 Zapnuto (pruh signálu cykluje)	Tiskárna se pokouší připojit k bezdrátové síti Wi-Fi.
 Zapnuto (pruh signálu cykluje)	Tiskárna se nemůže připojit k síti Wi-Fi. Pokud se tiskárna nemůže připojit k Wi-Fi síti, ikona **Wi-Fi** bliká a na ovládacím panelu se zobrazí **Er/61**. Pokračujte stisknutím tlačítka **Zrušit** a potom zkuste tiskárnu znovu připojit k Wi-Fi síti. Informace naleznete v části Připojení k síti Wi-Fi pomocí funkce Wi-Fi Protected Setup (WPS). Pokud problém trvá, zkuste se připojit pomocí aplikace HP. Informace naleznete v části Připojení k síti Wi-Fi pomocí aplikace HP.

Zapnutí nebo vypnutí Wi-Fi funkcí tiskárny

Když je funkce Wi-Fi připojení zapnuta, modrá kontrolka bezdrátového připojení na ovládacím panelu tiskárny svítí.

Chcete-li zapnout nebo vypnout bezdrátové připojení tiskárny, stiskněte tlačítko **Wi-Fi**.

Obnovení nastavení sítě na výchozí hodnoty

Naučte se resetovat nastavení Wi-Fi tiskárny a připojit ji k Wi-Fi síti.

1. Stiskněte a podržte tlačítko **Informace** na 5 sekund a potom tlačítko uvolněte. Všechna tlačítka na ovládacím panelu se rozsvítí.
2. Stiskněte a podržte tlačítka **Wi-Fi** a **Zrušit** současně po dobu 5 sekund a poté tlačítko uvolněte. Tiskárna se restartuje a v závislosti na modelu tiskárny začne kontrolka **stavu** blikat fialově nebo tlačítko **Wi-Fi** začne blikat modře. Označuje, že je tiskárna v režimu nastavení sítě Wi-Fi. Stisknutím tlačítka **Napájení** vypněte tiskárnu a po 30 sekundách jej stisknutím tlačítka **Napájení** znovu zapněte. Podle potřeby můžete nastavit Wi-Fi připojení tiskárny k zařízení.

POZNÁMKA: K připojení tiskárny k Wi-Fi použijte aplikaci HP.

Změna typu připojení

Pokud jste tiskárnu již připojili, můžete změnit způsob připojení z portu USB na síť Wi-Fi, anebo obráceně.

Z USB nebo ethernetu na Wi-Fi

Odpojte kabel USB nebo ethernetový kabel od tiskárny a připojte tiskárnu k síti Wi-Fi.

Informace naleznete v části Připojte se k síti Wi-Fi.

Z Wi-Fi na USB nebo ethernet

Podle pokynů změňte připojení tiskárny z Wi-Fi na USB / ethernet.

1. Pomocí kabelu USB nebo ethernetového kabelu připojte tiskárnu k počítači.
2. Otevřete v počítači aplikaci HP.

   Budete-li vyzváni, vytvořte účet HP nebo se přihlaste k jeho účtu a zaregistrujte tiskárnu.
3. V aplikaci HP přidejte tiskárnu a poté ji podle pokynů na obrazovce přidejte nebo připojte.

3 Vkládání médií

Naučte se vkládat papír a měnit nastavení médií.

Vložení papíru

Toto téma popisuje, jak vložit papír do zásobníku papíru.

POZNÁMKA: Jak předejít uvíznutí papíru:

- Do zásobníku papíru papír nikdy nevkládejte ani ho z něj neodebírejte během tisku.
- Před plněním zásobníku papíru z něj vyjměte veškerý papír a stoh urovnejte.
- Používejte papír, který není zvrásněný, zvlněný nebo poškozený.
- Nesměšujte formáty papíru. Například, nedávejte papír formátu A5 na papír formátu A4.
- Zkontrolujte, zda vodítka papíru těsně přiléhají ke stohu papíru, aby nedocházelo ke zkosení papíru.

Vložení papíru

1. Zvedněte kryt zásobníku papíru a vyjměte ze zásobníku papíru papír, pokud je zde vložený.

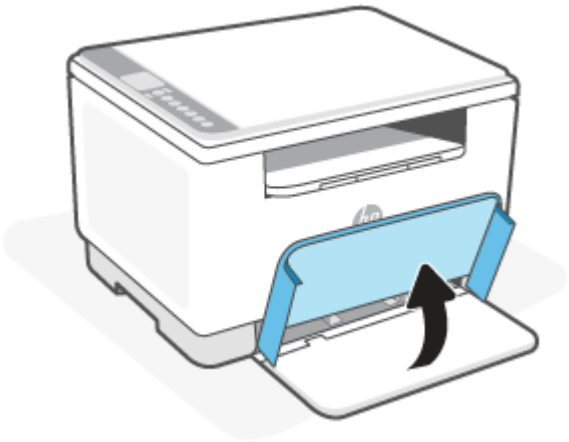

TIP: Chcete-li doplnit papír formátu Legal, zvedněte kryt tiskárny a nechte jej otevřený, je-li to nutné. V závislosti na modelu tiskárny může být zapotřebí také spustit dolů dvířka zásobníku papíru.

2. Přesuňte vodítka papíru k okrajům zásobníku papíru.

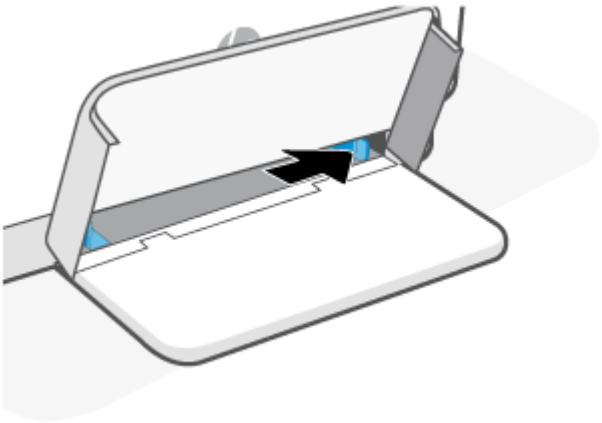

3. Stoh papíru vložte tak, aby horní okraj vklouzl do zásobníku jako první a strana určená k tisku směřovala nahoru.

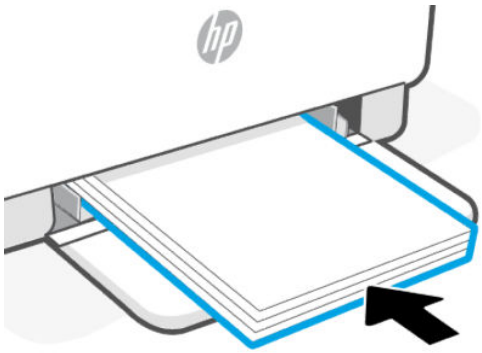

4. Posuňte vodítka papíru tak, aby se dotýkala okrajů papíru.

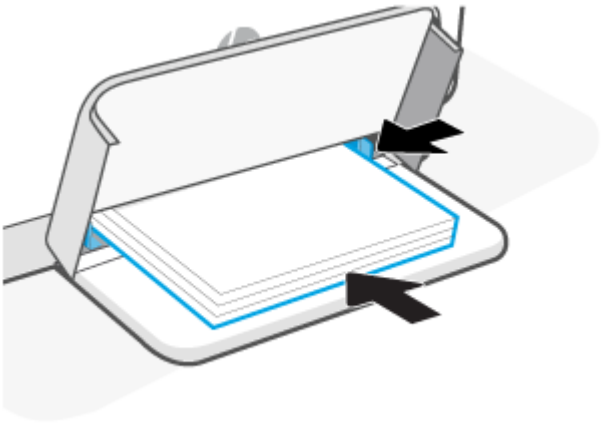

5. Spusťte dolů kryt vstupního zásobníku a vysuňte výstupní zásobník.

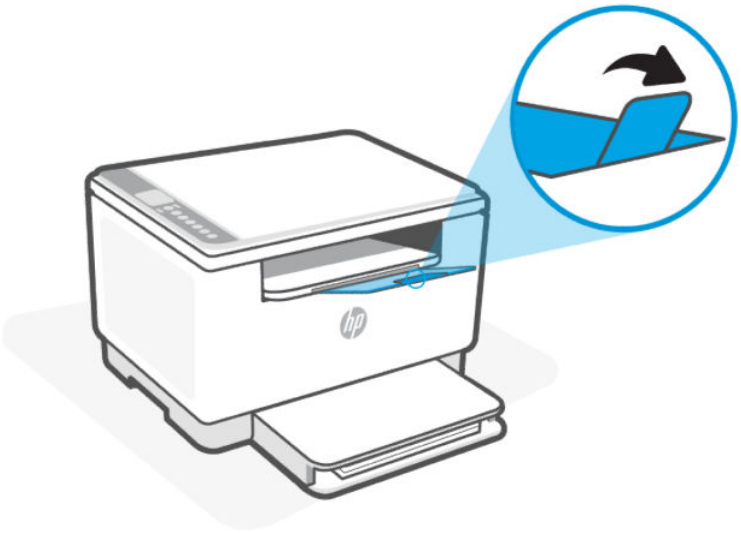

Plnění obálek

Toto téma popisuje, jak vložit obálky do zásobníku papíru.

Seznam podporovaných formátů a kapacity zásobníků naleznete na adrese support.hp.com, vyberte umístění a jazyk, vyhledejte tiskárnu, vyberte položku **Informace o produktu** a potom vyberte **Technické údaje produktu**.

Další informace a odkazy na podporu pro konkrétní produkty najdete v části Podpora HP.

Vložení obálek

1. Vyjměte veškerý papír ze zásobníku papíru.
2. Vložte obálku doprostřed zásobníku papíru. Umístěte obálku horním okrajem směrem k zadní části zásobníku a tiskovou stranou nahoru.
3. Posuňte vodítka papíru tak, aby se dotýkala okrajů obálky.



4. Spusťte dolů kryt vstupního zásobníku a vysuňte výstupní zásobník.

Vložení štítků

Toto téma popisuje, jak vložit štítky do zásobníku papíru.

Seznam podporovaných formátů a kapacity zásobníků naleznete na adrese support.hp.com, vyberte umístění a jazyk, vyhledejte tiskárnu, vyberte položku **Informace o produktu** a potom vyberte **Technické údaje produktu**.

Další informace a odkazy na podporu pro konkrétní produkty najdete v části Podpora HP.

Vložení štítků

1. Vyjměte veškerý papír ze zásobníku papíru.
2. Vložte list se štítky doprostřed zásobníku papíru. Umístěte list horním okrajem směrem k zadní části zásobníku a tiskovou stranou nahoru.
3. Posuňte vodítka papíru tak, aby se dotýkala okrajů média.

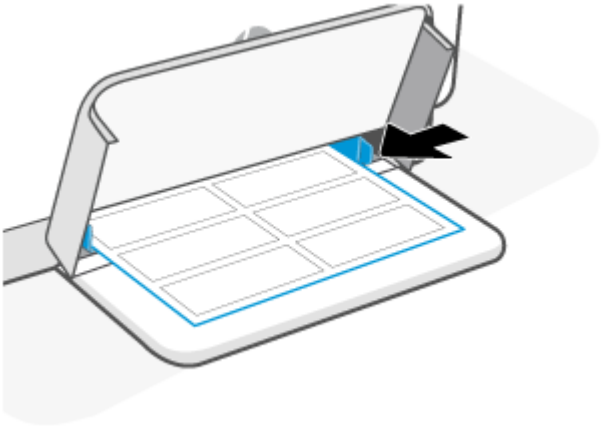

4. Spusťte dolů kryt vstupního zásobníku a vysuňte výstupní zásobník.

Vložení dokumentů na sklo skeneru

Toto téma popisuje, jak vložit dokument na sklo skeneru.

Předlohy můžete kopírovat nebo skenovat položením na sklo skeneru.

POZNÁMKA:

- Skener by nemusel fungovat správně, pokud skleněná deska a spodní strana víka nejsou čisté.
- Před zvednutím víka tiskárny vyjměte všechny listy ze zásobníku podavače dokumentů.

Vložení dokumentů na sklo skeneru

1. Zvedněte víko skeneru



2. Vložte dokument tiskovou stranou dolů a zarovnejte ji se značkou v zadním levém rohu skla.

TIP: Umístěte stránku pomocí vyrytých vodítek v rohu skla skeneru.

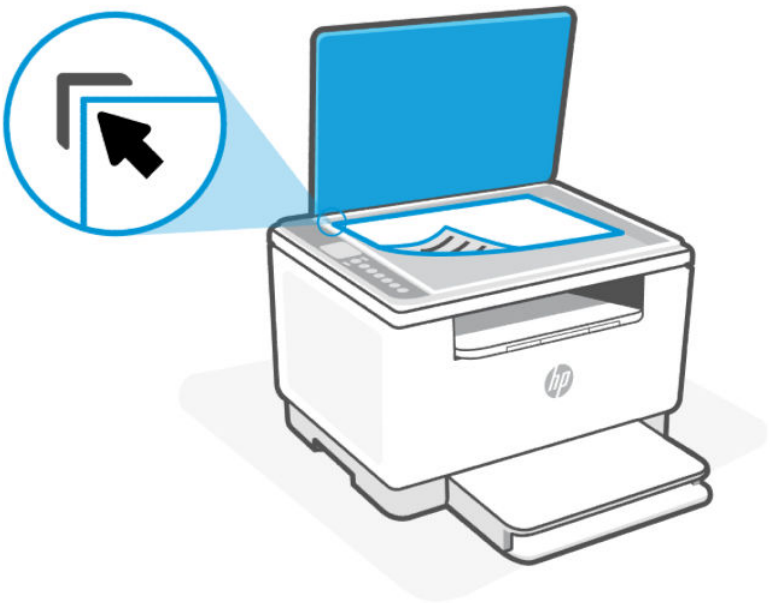

3. Zavřete víko.

Vložení dokumentu do podavače dokumentů (pouze modely sdn/sdw)

Toto téma popisuje, jak vložit dokument do podavače dokumentů.

Dokument můžete kopírovat nebo skenovat vložením do podavače dokumentů.

⚠ UPOZORNĚNÍ: Do automatického podavače nevkládejte fotografie, mohlo by dojít k jejich poškození. Používejte jen papír, který podavač dokumentů podporuje.

POZNÁMKA: Některé funkce kopírování, například **Přizpůsobit na stránku**, nebudou dostupné v případě, že se listy nacházejí v podavači dokumentů. Abyste tyto funkce mohli používat, pokládejte listy na sklo skeneru.

Vložení dokumentu do podavače dokumentů

1. Vložte listy do podavače dokumentů potištěnou stranou nahoru.

   a. Pokud vkládáte předlohu vytištěnou v orientaci na výšku, umístěte stránky tak, aby šel do podavače nejprve horní okraj dokumentu. Pokud vkládáte dokument vytištěnou v orientaci na šířku, umístěte stránky tak, aby šel do podavače nejprve levý okraj dokumentu.

   b. Papír zasouvejte do podavače dokumentů, dokud se neozve pípnutí.

TIP: Další nápovědu poskytuje při vkládání listů do podavače dokumentů schéma vyryté na zásobníku podavače.

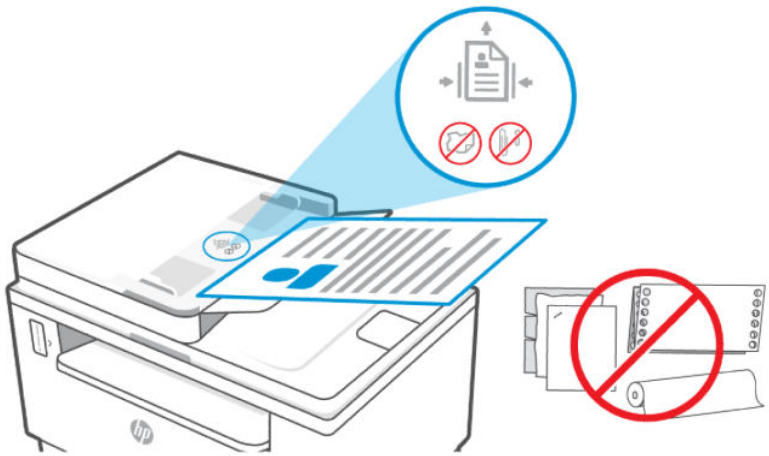

2. Vodítka šířky papíru posouvejte ke středu, dokud se nezarazí o levou a pravou hranu papíru.

4 Tisk

Tisk z počítače nebo mobilního zařízení.

Instalace aplikace HP do počítače nebo mobilního zařízení za účelem tisku, skenování a správy tiskárny

POZNÁMKA: Pokud se tisk více kopií nezdaří, zkuste místo toho vytisknout pouze jednu kopii.

Tisk pomocí počítače se systémem Windows

Tisknout můžete z nabídky souborů u většiny aplikací.

Ujistěte se, že máte nainstalovanou aplikaci HP. Informace naleznete v části Používání aplikace HP (iOS, Android, Windows a macOS).

1. Otevřete dokument, který chcete vytisknout.
2. V nabídce **Soubor** v softwarovém programu vyberte možnost **Tisk**.

   POZNÁMKA: Zkontrolujte, zda je v seznamu dostupných tiskáren vybrána vaše tiskárna.

3. Klikněte na tlačítko, kterým se otevře dialogové okno **Vlastnosti**.

   V závislosti na softwarové aplikaci může být toto tlačítko označeno **Vlastnosti**, **Možnosti**, **Nastavení** nebo **Předvolby**.

4. Podle potřeby změňte příslušná nastavení tisku a klikněte na **OK**.
5. Kliknutím na tlačítko **Tisk** nebo **OK** zahájíte tisk.

Tisk z počítače Mac

Použijte příkaz Tisk z libovolného otevřeného souboru.

1. Tisknete-li poprvé, proveďte následující kroky.
   a. Otevřete **Systémová nastavení** a vyberte **Tiskárny a skenery**.
   b. Klikněte na tlačítko/ikonu **Přidat** +, vyberte tiskárnu ze seznamu tiskáren a potom klikněte na **Přidat**.
2. Otevřete dokument, který chcete vytisknout, a použijte příkaz **Tisk** (Command + P).

   Zkontrolujte, zda je v seznamu dostupných tiskáren vybrána vaše tiskárna.

3. V případě potřeby změňte nastavení tisku.
4. Tisk zahájíte výběrem možnosti **Tisk**.

Tisk z mobilních zařízení

Dokumenty a fotografie můžete tisknout z mobilních zařízení pomocí aplikace HP, AirPrint nebo modulu HP Print Service Plugin.

- **Software HP**: Další informace o mobilním tisku najdete na stránce hp.com/mobileprinting.
- **iOS:** Služba AirPrint je předinstalována na zařízeních se systémem iOS verze 4.2 a novější.
- **Android:** Z Google Play Store si stáhněte aplikaci HP Print Service Plugin (podporováno většinou zařízení se systémem Android) a povolte jej na svém zařízení.

Tisk, když jste připojeni ke stejné Wi-Fi síti

Můžete tisknout dokumenty a fotografie ze svého mobilního zařízení, když je zařízení připojeno ke stejné Wi-Fi síti jako tiskárna.

Více informací o mobilním tisku naleznete na stránce www.hp.com/go/mobileprinting.

POZNÁMKA: Ujistěte se, že vaše mobilní zařízení a tiskárna jsou připojeny ke stejné Wi-Fi síti. Informace naleznete v části Připojení k síti Wi-Fi pomocí funkce Wi-Fi Protected Setup (WPS).

Tisk, když nejste připojeni ke stejné Wi-Fi síti (Wi-Fi Direct)

Funkce Wi-Fi Direct umožňuje přímé propojení počítače nebo mobilního zařízení s tiskárnou a bezdrátový tisk – bez nutnosti připojovat počítač nebo mobilní zařízení k existující bezdrátové síti.

Na stránce www.hp.com/go/wifidirectprinting naleznete více informací o funkci Wi-Fi Direct.

POZNÁMKA:

- Zkontrolujte, zda je funkce Wi-Fi Direct na tiskárně zapnutá. Když je funkce Wi-Fi Direct zapnutá, na ovládacím panelu tiskárny se zobrazí ikona Wi-Fi Direct .
- Prostřednictvím připojení Wi-Fi Direct lze k tiskárně připojit až 5 počítačů a mobilních zařízení.

Zapnutí nebo vypnutí funkce Wi-Fi Direct z ovládacího panelu:

1. Stiskněte a podržte tlačítko **Informace** na 3 sekund a potom tlačítko uvolněte.

   Všechna tlačítka na ovládacím panelu se rozsvítí.

2. Stiskněte současně tlačítka **Pokračovat** a **Wi-Fi** .

TIP: Stisknutím tlačítka **Informace** vytiskněte zprávu a zkontrolujte stav funkce Wi-Fi Direct a heslo.

5 Kopírování a skenování

Tato část popisuje, jak používat funkce kopírování a skenování.

Kopírování pomocí pracovní plochy skeneru (model d/dw)

Podle následujících kroků můžete vytvářet kopie ze skla skeneru:

1. Umístěte dokument na pracovní plochu skeneru a vyrovnejte jej podle ukazatelů na tiskárně.
2. Chcete-li vybrat některé z následujících nastavení kopírování, stiskněte tlačítko **nabídky** ••• .
   - Použitím tlačítka **Nahoru** ^ a **Dolů** v upravíte počet kopií, které budou vytištěny.
   - Vyberte možnost Světlejší/Tmavší ◑ a potom tlačítky **Nahoru** ^ nebo **Dolů** v upravte nastavení tmavosti aktuální úlohy kopírování.
3. Stisknutím tlačítka **Kopírovat** spusťte kopírování.

TIP: Pokud je vaše zařízení vybaveno fotoaparátem, můžete použít aplikaci HP pro skenování tištěného dokumentu nebo fotografie s využitím fotoaparátu zařízení. Následně můžete pomocí aplikace HP snímek upravit, uložit, vytisknout nebo sdílet.

Kopírování pomocí podavače dokumentů (model sdn/sdw)

Podle následujících kroků můžete vytvářet kopie ze skla skeneru:

1. Podle značek na tiskárně vložte dokument na sklo skeneru.
2. Chcete-li vybrat některé z následujících nastavení kopírování, stiskněte tlačítko **nabídky** ••• .
   - Použitím tlačítka **Minus** – a **Plus** + upravíte počet kopií, které budou vytištěny.
   - Vyberte možnost Světlejší/Tmavší ◑ a potom tlačítky **Minus** – nebo **Plus** + upravte nastavení tmavosti aktuální úlohy kopírování.
3. Stisknutím tlačítka **Kopírovat** spusťte kopírování.

TIP: Pokud je vaše zařízení vybaveno fotoaparátem, můžete použít aplikaci HP pro skenování tištěného dokumentu nebo fotografie s využitím fotoaparátu zařízení. Následně můžete pomocí aplikace HP snímek upravit, uložit, vytisknout nebo sdílet.

Kopírování identifikační karty (ID)

Pomocí funkce Kopie ID můžete kopírovat obě strany průkazů nebo jiných malých dokumentů na stejnou stranu jednoho listu papíru. Tiskárna vytiskne oba obrazy zároveň.

1. Otevřete víko skeneru a položte doklad na horní polovinu skla skeneru tak, jak je znázorněno.



2. Zavřete víko skeneru a stisknutím tlačítka **Kopie ID** spusťte kopírování.

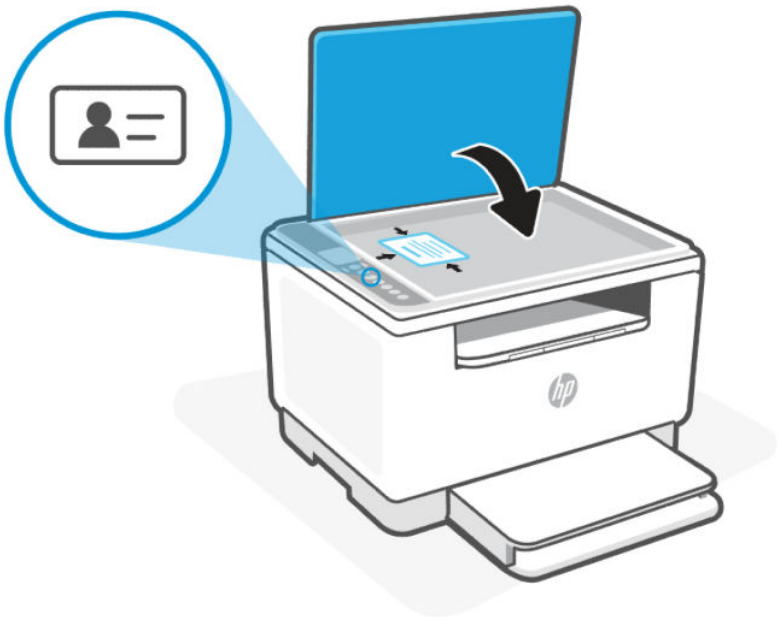

Jakmile je kopírování dokončeno, rozsvítí se kontrolka otevřeného víka a na displeji se zobrazí „P2“.

3. Otevřete víko skeneru, převraťte doklad a položte jej na stejné místo na skle skeneru.



4. Zavřete víko skeneru a stisknutím tlačítka **Pokračovat** spusťte skenování druhé strany dokladu a jeho tisk.

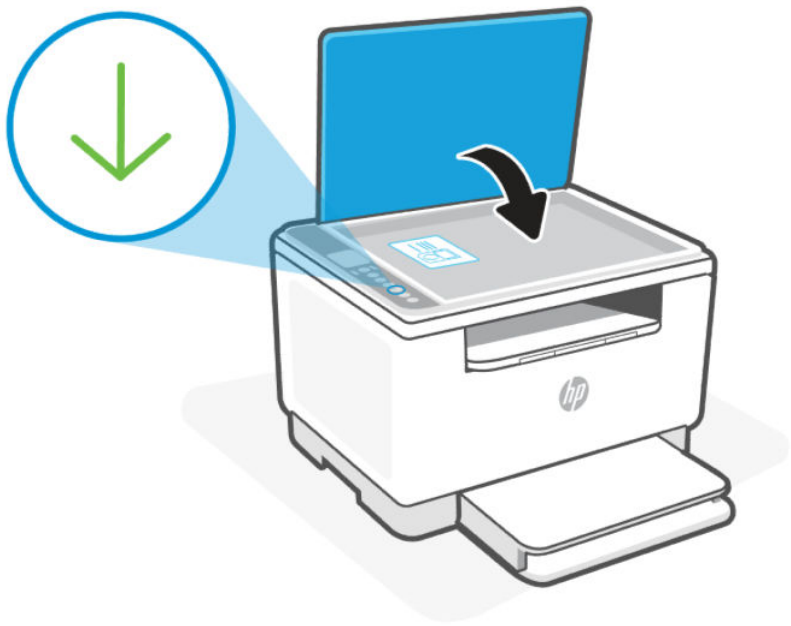

Kopírování nebo skenování z mobilního zařízení

Pokud je vaše mobilní zařízení vybaveno kamerou/fotoaparátem, můžete použít aplikaci aplikace HP pro kopírování nebo skenování tištěného dokumentu nebo fotky.

TIP: Pomocí aplikace aplikace HP můžete zkopírovaný nebo naskenovaný snímek také upravit, uložit, vytisknout nebo sdílet.

1. Otevřete aplikaci aplikace HP ve svém mobilním zařízení.
2. Klepněte na ikonu **plus** + nebo na možnost **Přidat tiskárnu**.
3. Klepněte na možnost **Kopírovat**, **Skenování pomocí fotoaparátu** nebo **Skenování pomocí tiskárny**.
4. Umístěte dokument nebo fotografii před fotoaparát, vyberte možnost velikosti, která vám pomůže rozpoznat velikost předlohy, a poté zvolte kulaté tlačítko ve spodní části obrazovky pořiďte snímek.

   TIP: Nejlepších výsledků dosáhnete, když upravíte pozici fotoaparátu tak, aby byla předloha v rámci poskytnutého rámci na obrazovce s náhledem.

5. Zadejte další nastavení a dokončete kopírování nebo skenování podle pokynů na obrazovce.

Kopírování nebo skenování z počítače se systémem Windows

Zkontrolujte, zda je v počítači nainstalována aplikace HP.

1. Položte originál tiskovou stranou dolů na sklo skeneru nebo tiskovou stranou nahoru do podavače dokumentů (některé modely tiskáren).

2. Otevřete aplikaci HP. Informace naleznete v části Používání aplikace HP (iOS, Android, Windows a macOS).
3. Vyberte **Skenovat** a potom **Skenovat dokument nebo fotografii**.
4. Zvolte požadovaný typ skenování a poté klikněte na tlačítko **Skenovat**.

   Pokud skenujete do souboru, zvolte formát pro skenování.

POZNÁMKA:

- Po kliknutí na odkaz **Další** v pravém horním rohu dialogového okna Skenovat můžete zkontrolovat a upravit nastavení pro skenování.
- Pokud je vybrána možnost **Zobrazit prohlížeč po skenování**, můžete naskenovaný obraz na obrazovce s náhledem upravit.

6 Konfigurace tiskárny pomocí implementovaného webového serveru EWS

Použijte server EWS ke správě funkcí tiskárny prostřednictvím počítače.

- Zobrazení informací o stavu tiskárny
- Kontrola informací a stav tiskového spotřebního materiálu
- Přijetí informací o událostech tiskárny a spotřebního materiálu
- Zobrazení a změna nastavení sítě a tiskárny

Otevření a používání serveru EWS

Server EWS můžete otevřít jedním z těchto způsobů:

- aplikace HP
- IP adresa
- Připojení Wi-Fi Direct

Poznámky týkající se přístupu k serveru EWS

Pokud se ve webovém prohlížeči zobrazí zpráva, že přístup na webovou stránku není bezpečný, vyberte možnost pro pokračování.

- Vstupem na webovou stránku nedojde k poškození vašeho zařízení.
- Pokud budete vyzváni, zadejte výchozí uživatelské jméno a heslo k tiskárně.
  - **Uživatelské jméno:** admin
  - **Heslo:** Otevřete přístupová dvířka kazet a vyhledejte číselný PIN kód na štítku uvnitř tiskárny.

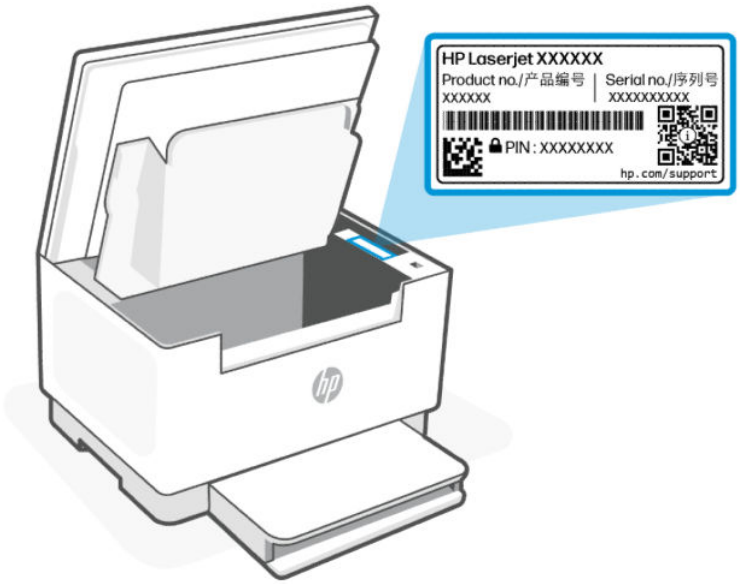

- V závislosti na způsobu připojení tiskárny nemusejí být některé funkce serveru EWS dostupné.
- Server EWS není přístupný za síťovou bránou firewall.

Aplikace HP (iOS, Android, Windows a macOS)

Proveďte následující kroky:

1. Otevřete aplikaci HP na počítači nebo mobilním zařízení. Pokud budete vyzváni, vytvořte si účet HP nebo se k němu přihlaste.
2. Kliknutím na obrázek tiskárny přejděte k nastavení tiskárny.
3. Vyberte možnost **Upřesnit nastavení**.

   Otevřete výchozí stránku tiskárny nebo server Embedded Web Server (EWS).

POZNÁMKA: Pokud budete vyzváni k zadání hesla tiskárny, zadejte výchozí kód PIN na štítku PIN v tiskárně. Informace naleznete v části Poznámky týkající se přístupu k serveru EWS.

IP adresa (připojení pomocí Wi-Fi nebo ethernetu)

1. Vyhledejte IP adresu. Stiskněte tlačítko **Informace** na tiskárně pro vytištění informační stránky s IP adresou tiskárny.
2. Otevřete webový prohlížeč a zadejte IP adresu nebo název hostitele.

IP adresa (připojení Wi-Fi Direct)

Proveďte následující kroky:

1. Ujistěte se, že vaše zařízení a tiskárna jsou připojeny pomocí funkce Wi-Fi Direct. Informace naleznete v části Tisk, když nejste připojeni ke stejné Wi-Fi síti (Wi-Fi Direct).

2. Otevřete webový prohlížeč, zadejte následující IP adresu nebo název hostitele tiskárny do adresního řádku a potom klikněte nebo klepněte na **Enter**.

   IP adresa: 192.168.223.1

Používání webových služeb

Tiskárna nabízí inovativní cloudová řešení, například tisk kdekoli.

Další informace naleznete na webu o aplikaci HP Smart na webu http://www.hpsmart.com.

POZNÁMKA: Aby bylo možné využívat cloudová řešení, tiskárna musí být připojena k internetu. Pokud není dohodnuto jinak, společnost HP může upravit nebo zrušit tyto nabídky cloudových řešení podle svého uvážení.

Odebrání webových služeb

Postupujte podle pokynů pro odebrání webových služeb.

1. Otevřete server EWS. Informace naleznete v části Otevření a používání serveru EWS.
2. Vyberte kartu **Webové služby**.
3. V levé nabídce vyberte možnost **Odebrat webové služby**.
4. V oblasti Nastavení webových služeb vyberte možnost **Odebrat webové služby**, chcete-li tuto funkci odebrat.

Aktualizace tiskárny

Společnost HP poskytuje pravidelné aktualizace tiskárny, které zlepšují její výkon, opravují problémy nebo chrání tiskárnu před potenciálními bezpečnostními hrozbami.

Když tiskárnu nastavujete pomocí aplikace HP, zobrazí se výzva k aktualizaci tiskárny na nejnovější firmware. Postupujte podle pokynů na obrazovce a aktualizujte tiskárnu.

Nastavení aktualizací lze změnit na ruční kontrolu aktualizací prostřednictvím serveru Embedded Web Server (EWS). Otevřete server EWS, klikněte na kartu **Nástroje**, na **Aktualizace tiskárny** a na **Aktualizace firmwaru** v levé nabídce a vyberte požadované možnosti.

Konfigurace nastavení sítě IP

Následující části použijte ke konfiguraci síťových nastavení tiskárny.

Zobrazení nebo změna nastavení sítě

Pomocí serveru EWS můžete zobrazit nebo změnit nastavení konfigurace IP adresy.

1. Otevřete server EWS. Informace naleznete v části Otevření a používání serveru EWS.
2. Kliknutím na kartu **Síť** zjistíte informace o síti. Podle přání změňte nastavení.

Ruční konfigurace parametrů TCP/IP protokolu IPv4

Pomocí EWS můžete ručně nastavit adresu IPv4, masku podsítě a výchozí bránu.

1. Otevřete server EWS. Informace naleznete v části Otevření a používání serveru EWS.

2. Vyberte kartu **Síť**.
3. V levé nabídce klikněte na **Pevně připojená (802.3)** a vyberte možnost **Konfigurace IPv4**.
4. V oblasti Konfigurace IPv4 vyberte přepínač **Ruční nastavení adresy IP**.
5. Změny uložíte kliknutím na **Použít**.

Přiřazení nebo změna systémového hesla pomocí serveru EWS

Přidělte heslo správce pro přístup k tiskárně a serveru EWS, aby uživatelé bez oprávnění nemohli měnit nastavení tiskárny.

1. Otevřete server EWS. Informace naleznete v části Otevření a používání serveru EWS.
2. Vyberte kartu **Nastavení**.
3. V levé nabídce klikněte na **Zabezpečení** a potom klikněte na **Nastavení hesla**.
4. Do pole **Aktuální heslo** zadejte stávající heslo.
5. Zadejte heslo do pole **Heslo**.
6. Zadejte heslo znovu do pole **Potvrzení hesla**.
7. Změny uložíte kliknutím na **Použít**.

POZNÁMKA: Heslo si poznačte a uložte ho na bezpečné místo.

Změna nastavení úspory energie

Tiskárna obsahuje několik úsporných funkcí, které šetří energii i spotřební materiál.

Nastavení spánku v případě nečinnosti

Použijte EWS k nastavení doby nečinnosti, po které se tiskárna přepne do režimu spánku.

Pomocí následujícího postupu změníte nastavení spánku po určité době nečinnosti:

1. Otevřete server EWS. Informace naleznete v části Otevření a používání serveru EWS.
2. Vyberte kartu **Nastavení**.
3. V levé nabídce klikněte na **Nastavení napájení** a vyberte možnost **Režim spánku**.
4. V oblasti Režim spánku v části **Spánek po nečinnosti** vyberte požadovaný časový přepínač.
5. Změny uložíte kliknutím na **Použít**.

Nastavení Vypnutí po a konfigurace tiskárny pro spotřebu energie do 1 wattu

Použijte EWS k nastavení doby, po které se tiskárna vypne.

POZNÁMKA: Když se tiskárna vypne, spotřeba energie je 1 watt nebo méně.

Pomocí následujícího postupu změníte nastavení Vypnutí po:

1. Otevřete server EWS. Informace naleznete v části Otevření a používání serveru EWS.

2. Vyberte kartu **Nastavení**.
3. V levé nabídce klikněte na **Nastavení napájení** a vyberte možnost **Režim vypnutí**.
4. V oblasti Režim vypnutí v části **Vypnutí po** vyberte požadovaný čas.
5. Změny uložíte kliknutím na **Použít**.

Nastavení Zakázat vypnutí

Pomocí serveru EWS zvolte prodlevu, za jak dlouho se tiskárna vypne, když se stiskne tlačítko napájení .

1. Otevřete server EWS. Informace naleznete v části Otevření a používání serveru EWS.
2. Vyberte kartu **Nastavení**.
3. V levé nabídce klikněte na **Nastavení napájení** a vyberte možnost **Režim vypnutí**.
4. V oblasti Režim vypnutí v části **Vypnout po** zvolte možnost Deaktivovat vypnutí, jsou-li porty aktivní.
5. Změny uložíte kliknutím na **Použít**.

POZNÁMKA: Když je volba vybrána, tiskárna se nevypne, dokud budou všechny porty aktivní. Aktivní síťové připojení zabrání tiskárně ve vypnutí.

7 Spotřební materiál, příslušenství a díly

Tato část popisuje, jak objednat spotřební materiál a spravovat příslušenství.

Objednávka spotřebního materiálu, příslušenství a dílů

Tato část popisuje, jak objednat spotřební materiál a spravovat příslušenství.

Objednání

Objednání

Objednání spotřebního materiálu	Stránky podpory
Objednání spotřebního materiálu a papíru	www.hp.com/go/suresupply
Objednání originálních dílů nebo příslušenství HP	www.hp.com/buy/parts
Objednání prostřednictvím poskytovatelů servisu nebo podpory	Obraťte se na autorizovaného poskytovatele servisu nebo podpory společnosti HP.

Spotřební materiál a příslušenství

- Odpověď: Černá tonerová kazeta se standardní kapacitou.
- X: Vysokokapacitní černá tonerová kazeta.

Seznam spotřebního materiálu a příslušenství

Název/číslo kazety	Číslo dílu	Země používání
Originální černá tonerová kazeta HP 184A LaserJet	W1840A	AMS/ RoAPJ
Originální černá tonerová kazeta HP 184X LaserJet	W1840X	AMS/ RoAPJ
W1840XC Černá originální nátisková tonerová kazeta LaserJet s vysokou výtěžností	W1840XC	AMS/ RoAPJ
Originální černá tonerová kazeta HP 185A LaserJet	W1850A	EMEA (Evropa, Blízký východ a Afrika)
Originální černá tonerová kazeta HP 185X LaserJet	W1850X	EMEA (Evropa, Blízký východ a Afrika)
W1850XC Černá originální nátisková tonerová kazeta LaserJet s vysokou výtěžností	W1850XC	EMEA (Evropa, Blízký východ a Afrika)
Originální černá tonerová kazeta HP 179A LaserJet	W1790A	AMS/ RoAPJ
Originální černá tonerová kazeta HP 180A LaserJet	W1800A	EMEA (Evropa, Blízký východ a Afrika)

*Výrobek je přizpůsoben pro místa uvedená výše. Nicméně žádné ze zde uvedených informací nesmí být považovány za schválení společnosti HP dovážet výrobky do Evropského hospodářského společenství, Švýcarska a Spojeného království z jakéhokoli jiné země mimo tento region.

Povolení nebo zakázání funkce Zásady kontroly původu kazet

Funkci Zásady kontroly původu kazet lze povolit nebo zakázat pomocí serveru tiskárny Embedded Web Server (EWS).

POZNÁMKA: Povolení nebo zakázání této funkce může vyžadovat zadání hesla správce.

1. Otevřete server EWS. Informace naleznete v části Otevření a používání serveru EWS.
2. Vyberte kartu **Nastavení**.
3. V levé nabídce klikněte na **Spotřební materiál** a potom na **Nastavení spotřebního materiálu**.
4. V rozbalovacím seznamu Zásady kontroly původu kazet vyberte možnost **Vypnout** pro zakázání funkce nebo **Schváleno spol. HP** pro povolení funkce.

   Když je funkce povolena, lze v tiskárně používat pouze originální tonerové kazety HP.
5. Změny uložíte kliknutím na **Použít**.

Výměna tonerových kazet

Zjistěte, jak vyměnit tonerovou kazetu.

Informace o kazetě

V tisku pokračujte se stávající kazetou, dokud toner poskytuje přijatelnou kvalitu tisku. Pokud chcete, aby byl toner rovnoměrně rozložen, vyjměte tiskovou kazetu z tiskárny a opatrně s ní pohybujte ve vodorovném směru ze strany na stranu. Grafické znázornění naleznete v pokynech k výměně kazety. Tonerovou kazetu vložte zpět do tiskárny a poté zavřete přední kryt.

Vyjmutí a vložení tonerové kazety zpět

Pokud je hladina toneru příliš nízká a tonerová kazeta již nedosahuje přijatelné kvality tisku, nahraďte kazetu novou originální tonerovou kazetou HP.

POZNÁMKA: Když se tonerová kazeta přiblíží ke konci své životnosti, opětovné rozprostření toneru v kazetě může zlepšit kvalitu tisku a umožnit vám pokračovat v tisku. Chcete-li toner v kazetě znovu rozprostřít, vyjměte tonerovou kazetu z tiskárny, jemně jí zatřeste dozadu a dopředu podél vodorovné osy a potom ji vraťte zpět do tiskárny.

1. Ujistěte se, zda je tiskárna vypnutá.

2. Otevřete přístupová dvířka kazety a vyjměte použitou tonerovou kazetu z tiskárny.

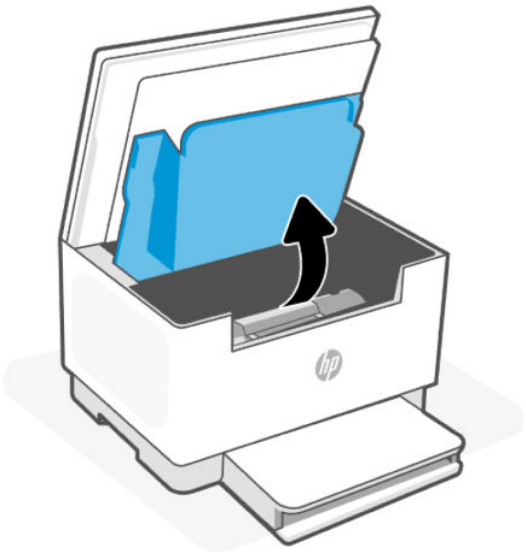

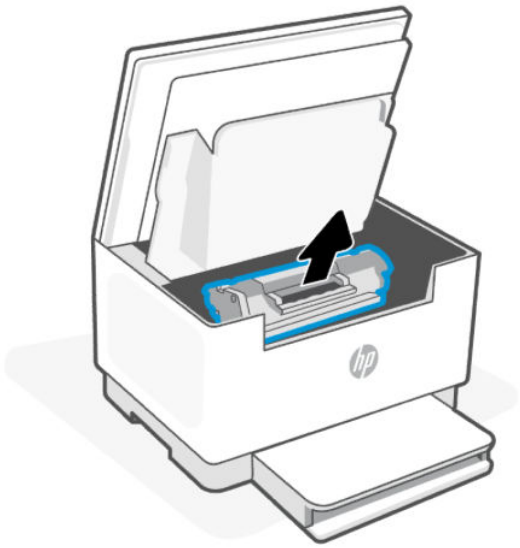

3. Použitou kazetu vložte do obalu pro recyklaci. Použité kazety recyklujte podle pokynů na webu www.hp.com/go/recycle.

⚠ UPOZORNĚNÍ: Pokud jste si tonerem ušpinili šaty, otřete je suchým hadříkem a vyperte je ve studené vodě. *Horká voda zapouští toner do látky.*

4. Vyjměte z obalu novou kazetu.

⚠ UPOZORNĚNÍ: Poškození kazety předejdete tím, že ji budete držet za oba konce. Nedotýkejte se ochranného krytu ani povrchu válce.

5. Uchopte kazetu po obou stranách a jemně s ní zatřeste, aby se toner uvnitř kazety rovnoměrně rozmístil.

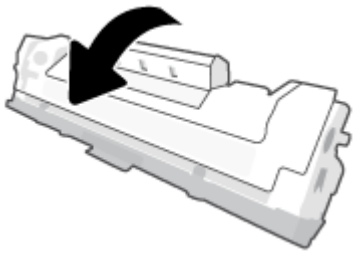

6. Odstraňte kryt z nové kazety.

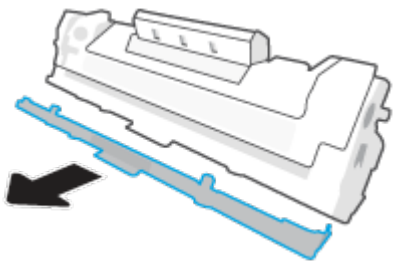

7. Zasuňte kazetu do tiskárny a potom zavřete přístupová dvířka kazet.

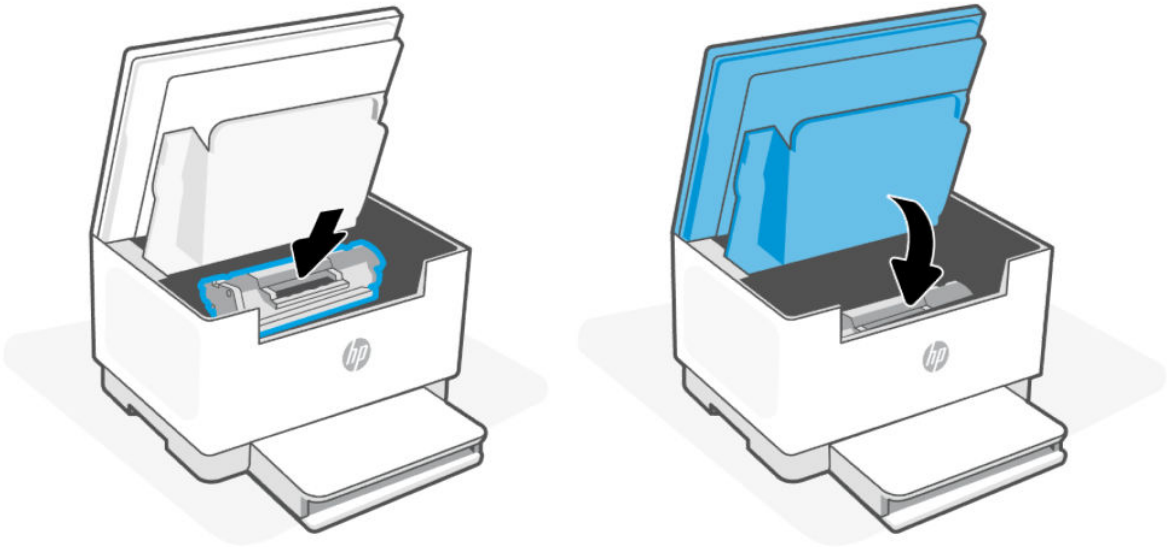

8 Řešení problémů

Tato část doporučuje způsoby řešení běžných problémů.

Pokud návrhy nevyřeší potíže, obraťte se na adresusupport.hp.com.

Význam chování kontrolek na ovládacím panelu

Toto téma popisuje chování kontrolek ovládacího panelu tiskárny.

Kontrolka Pozor bliká

Dvířka tiskárny nemusí být správně zavřená.



Zkontrolujte, že přístupová dvířka k tiskovým kazetám a zadní dvířka tiskárny jsou řádně zavřená.

Kontrolka Pozor svítí a ikona/kontrolka papíru bliká

V tiskárně pravděpodobně došel papír nebo papír není vložen správně nebo došlo k uvíznutí papíru.



Vložte papír a pak pokračujte stisknutím tlačítka **Pokračovat** nebo odstraňte uvíznutý papír.

Viz téma Vložení papíru nebo Problémy s uvíznutím nebo nesprávným podáváním papíru.

Kontrolka Pozor svítí a ikona/kontrolka kazety bliká

Hladina toneru je nízká.



Vyměňte tonerovou kazetu.

Informace naleznete v části Výměna tonerových kazet.

Kontrolka Pozor svítí a ikona/kontrolka papíru bliká

V tiskárně pravděpodobně došel papír nebo papír není vložen správně nebo došlo k uvíznutí papíru.



Vložte papír a pak pokračujte stisknutím tlačítka **Pokračovat** nebo odstraňte uvíznutý papír.

Viz téma Vložení papíru nebo Problémy s uvíznutím nebo nesprávným podáváním papíru.

Ikona nebo kontrolka kazety svítí

Hladina toneru je nízká.



Mějte však k dispozici náhradní tiskovou kazetu pro situaci, kdy už kvalita tisku začne být nepřijatelná.

Vysvětlení chybových kódů

Toto téma popisuje chybové kódy zobrazované na displeji ovládacího panelu.

Go/01

Tiskárna je v režimu ručního podávání.

Do zásobníku papíru vložte správný typ a formát papíru pro tiskovou úlohu a potom stiskněte tlačítko **Pokračovat** pro pokračování, nebo stiskněte tlačítko **Zrušit** pro zrušení aktuální úlohy.

Go/02

Tiskárna dokončila první strany ruční oboustranné tiskové úlohy.

Vložte papír zpět do zásobníku papíru (tiskovou stranou dolů), aby se vytiskly druhé strany, a pak pokračujte stisknutím tlačítka **Pokračovat** nebo stisknutím tlačítka **Zrušit** zrušte aktuální úlohu.

Vložte předlohu tiskovou stranou dolů Vložte listy do zásobníku papíru

Go/06 (pouze modely s Wi-Fi)

Tiskárna přijala žádost o připojení pomocí funkce Wi-Fi Direct.

Stiskněte tlačítko **Informace** pro připojení nebo tlačítko **Zrušit** pro zastavení úlohy.

P2

Úloha Kopie ID byla zahájena.

Když kontrolka otevřeného víka bliká, otevřete víko a obraťte identifikační kartu, zavřete víko a pokračujte stisknutím tlačítka **Pokračovat** . Aktuální tiskovou úlohu zrušíte stisknutím tlačítka **Zrušit** .

Er/01

Zásobník na papír je prázdný.

Vložte papír do zásobníku na papír nebo stiskněte tlačítko **Zrušit** pro zrušení aktuální úlohy.

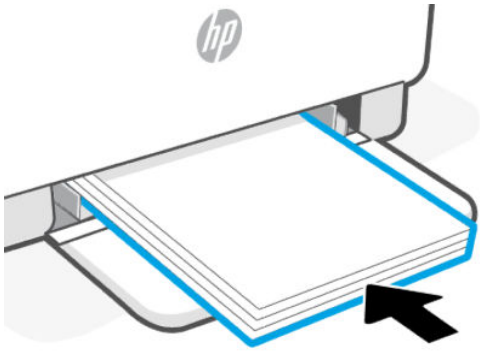

Er/02

Přístupová dvířka kazet jsou otevřená.

Zkontrolujte, zda jsou horní dvířka zcela dovřena.

Er/04

Uvíznutý papír v zásobníku papíru nebo základně tiskárny.

1. Odstraňte uvíznutý papír z oblasti zásobníku papíru nebo ze základny tiskárny.

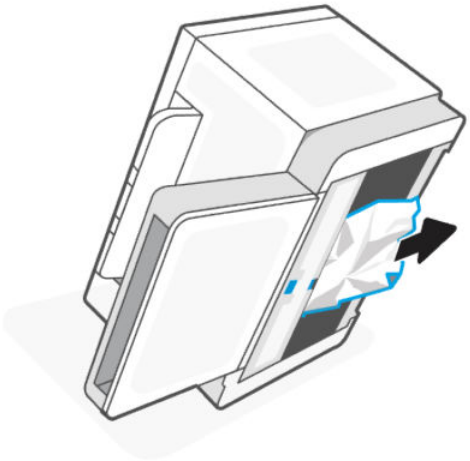

2. Po odstranění uvíznutého papíru stiskněte tlačítko **Pokračovat** pro pokračování.

Další informace naleznete v tématu Problémy s uvíznutím nebo nesprávným podáváním papíru.

Er/05

Uvíznutý papír v oblasti tonerové kazety.

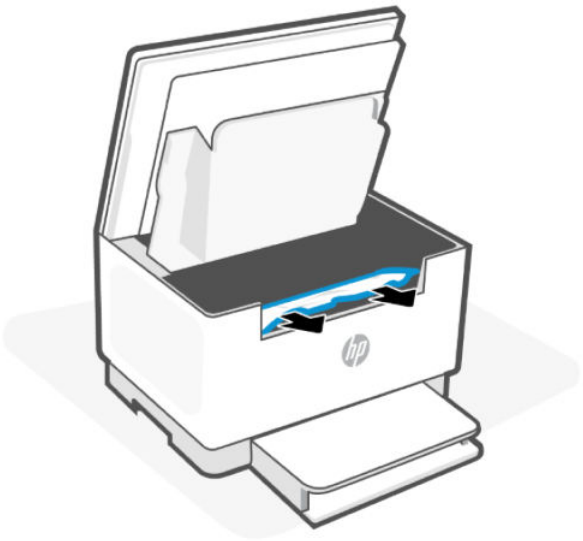

Odstraňte uvíznutý papír v oblasti tonerové kazety. Zavřete dvířka a tisková úloha by měla automaticky pokračovat.

Další informace naleznete v tématu Problémy s uvíznutím nebo nesprávným podáváním papíru.

Er/06

Uvíznutý papír v oblasti výstupního zásobníku.

1. Odstraňte uvíznutý papír v oblasti výstupního zásobníku.
2. Po odstranění uvíznutého papíru stiskněte tlačítko **Pokračovat** pro pokračování.

Další informace naleznete v tématu Problémy s uvíznutím nebo nesprávným podáváním papíru.

Er/07

Nastal problém s tonerovou kazetou.

Zkontrolujte, zda byl z kazety odstraněn přepravní materiál a zda je kazeta kompatibilní a není poškozená.

Er/08

Hladina toneru je pro potřeby tisku příliš nízká.

Je třeba vyměnit tiskovou kazetu nebo je třeba změnit nastavení kazety na **Pokračovat** na serveru EWS.

Informace naleznete v části Otevření a používání serveru EWS.

V levé nabídce klikněte na kartu **Nastavení**, zvolte možnost **Spotřební materiál** a poté klikněte na **Nastavení spotřebního materiálu**. Pokud je pro **Pokračování** nakonfigurováno **Nastavení velmi nízké** úrovně, bude kontrolka **Kazeta** blikat bez chybového kódu.

Zakupte některou z následujících tonerových kazet a další spotřební materiál v obchodě HP Store nebo u místních prodejců.

- Originální černá tonerová kazeta HP 184A LaserJet
- Originální černá tonerová kazeta HP 184X LaserJet
- HP 184A smluvní tonerová kazeta LaserJet, černá
- Originální černá tonerová kazeta HP 185A LaserJet
- Originální černá tonerová kazeta HP 185X LaserJet
- HP 185X smluvní tonerová kazeta LaserJet, černá
- Originální černá tonerová kazeta HP 179A LaserJet
- Originální černá tonerová kazeta HP 180A LaserJet

Další informace naleznete v tématu Objednávka spotřebního materiálu, příslušenství a dílů.

Er/11

Nastal problém s tonerovou kazetou.

Zkontrolujte, zda byl z kazety odstraněn přepravní materiál a zda je kazeta kompatibilní a není poškozená.

Er/14

Tonerová kazeta je chráněna a nelze ji použít s touto tiskárnou.

Vyměňte tonerovou kazetu za správný typ.

Er/17

Byla nainstalována neautorizovaná tonerová kazeta.

Vyměňte tonerovou kazetu za správný typ.

Er/25

Formát papíru v zásobníku neodpovídá nastavení tiskové úlohy.

Do zásobníku papíru vložte typ a formát papíru, které odpovídají nastavení tiskové úlohy, nebo stiskněte tlačítko **Pokračovat** pro pokračování s aktuálně vloženým papírem. Nebo stiskněte tlačítko **Zrušit** pro zrušení aktuální úlohy.

Er/26

U tiskárny došlo k chybě obecného modulu.

Pokračujte stisknutím tlačítka **Pokračovat**. Pokud se chyba opakuje, vypněte tiskárnu. Počkejte 30 sekund a poté tiskárnu zapněte. Pokud problém přetrvává, navštivte stránku support.hp.com.

Er/30

Došlo k problému se skenerem.

Ujistěte se, že ze skla skeneru byla případně odstraněna fólie. Vypněte zařízení a po 30 sekundách jej opět zapněte. Pokud problém přetrvává, navštivte stránku support.hp.com.

Er/41 (pouze modely sdn/sdw)

Došlo k uvíznutí papíru v podavači dokumentů.

Odstranění zaseknutého papíru z podavače dokumentů Po odstranění uvíznutého papíru zkuste úlohu kopírování nebo skenování opakovat.

Informace naleznete v části Podavač dokumentů (Er/41) – (pouze modely sdn/sdw).

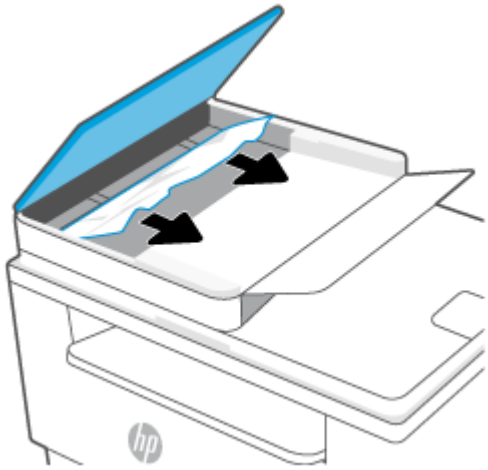

Er/42

V zadní duplexní jednotce došlo k uvíznutí papíru.

Odstraňte uvíznutý papír v zadní duplexní jednotce. Po odstranění papíru stiskněte tlačítko **Pokračovat** ,

abyste mohli pokračovat v tiskové úloze.

Er/50, Er/51, Er/52, Er/54, Er/55, Er/58, Er/59

Došlo k problému s tiskovým motorem.

Vypněte tiskárnu. Počkejte 30 sekund a poté tiskárnu zapněte. Pokud problém přetrvává, navštivte stránku support.hp.com.

Er/61

Došlo k chybě během nastavování funkce Wi-Fi Protected Setup (WPS) a tiskárna se nemohla připojit k síti.

Pokračujte stisknutím tlačítka **Zrušit** a potom zkuste tiskárnu znovu připojit k bezdrátové síti.

Informace naleznete v části Připojení k síti Wi-Fi pomocí funkce Wi-Fi Protected Setup (WPS).

Pokud problém trvá, zkuste se připojit pomocí aplikace HP.

Informace naleznete v části Připojení k síti Wi-Fi pomocí aplikace HP.

Tisk reportů

Zjistěte, jak tisknout protokoly tiskárny.

POZNÁMKA: Tato část se týká pouze bezdrátových modelů tiskáren.

U modelu s portem USB stiskněte a podržte tlačítko **Pokračovat** na 5 sekund pro vytištění zprávy o konfiguraci.

Tisk reportů

Protokoly tiskárny	Jak tisknout	Popis
Zpráva s informacemi	Stiskněte tlačítko **Informace**. Otevřete server EWS, vyberte kartu **Nástroje**, vyberte možnost **Protokoly** a pak vyberte položku **Protokoly tiskárny**. Chcete-li vytisknout informační stránku, stiskněte tlačítko **Vytisknout protokol s informacemi o tiskárně**.	Poskytuje přehled stavu tiskárny a informací, včetně adresy IP pro modely s přístupem k síti Wi-Fi.
Sestava konfigurace	Stiskněte a podržte tlačítko **Informace** na 5 sekund, dokud se nerozsvítí všechna tlačítka. Stisknutím tlačítka **Pokračovat** vytisknete zprávu o konfiguraci. Otevřete server EWS, vyberte kartu **Nástroje**, vyberte možnost **Protokoly** a pak vyberte položku **Protokoly tiskárny**. Chcete-li vytisknout informační stránku, stiskněte tlačítko **Tisk protokolu konfigurace**.	Ta obsahuje protokol o používání tiskárny (počet vytištěných stran), protokoly událostí, nastavení spotřeby energie, stav sítě a další.
Zpráva o testu bezdrátového připojení	Stiskněte a podržte tlačítko **Informace** na 5 sekund, dokud se nerozsvítí všechna tlačítka. Stiskněte současně tlačítka **Informace** a **Pokračovat**. Otevřete server EWS, vyberte kartu **Nástroje**, vyberte možnost **Protokoly** a pak vyberte položku **Protokoly tiskárny**. Kliknutím na tlačítko **Tisk protokolu o testu bezdrátového připojení** vytiskněte zkušební stránku.	Protokol obsahuje výsledky diagnostiky stavu bezdrátové sítě, sílu bezdrátového signálu, nalezené sítě a další informace.
Registrace obrázku	Otevřete server EWS a vyberte kartu **Nastavení**. V levé nabídce klikněte na **Předvolby** a potom na **Registrace obrázku**. V oblasti Registrace obrázku vyberte požadovanou možnost. Vyberte možnost **Použít** nebo **Tisk zkušební stránky**.	Vytiskne zkušební stránku.

Problémy s uvíznutím nebo nesprávným podáváním papíru

Zjistěte, jak řešit problémy s uvíznutým papírem a podáváním papíru.

Možná místa uvíznutí papíru (modely d/dw a sdn/sdw)

K uvíznutí papíru může dojít v následujících částech tiskárny.

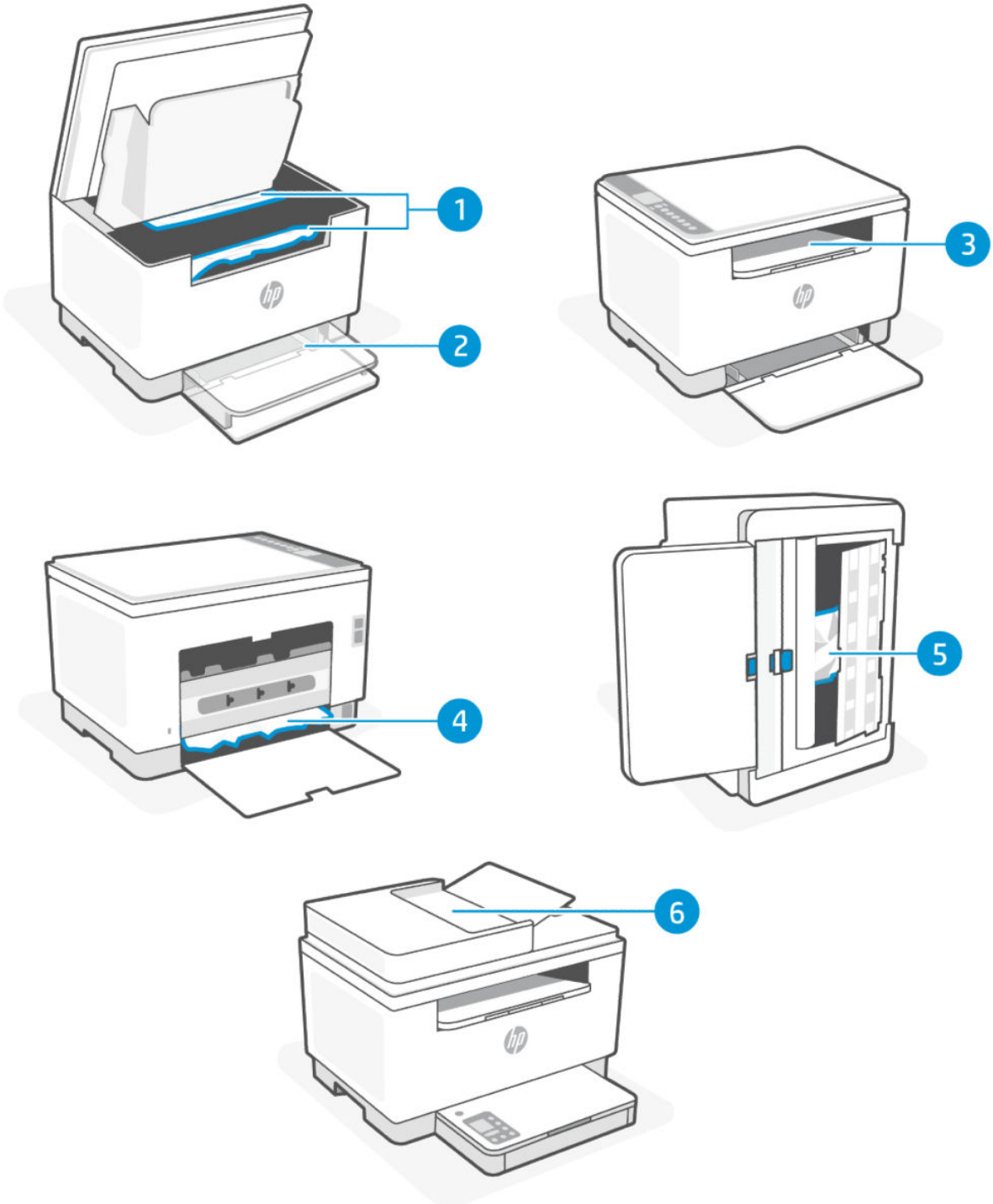

Místa uvíznutí papíru (modely d/dw a sdn/sdw)

Funkce	Umístění	Kód chyby
1	Oblast tonerové kazety	Er/05
2	Zásobník papíru	Er/04
3	Výstupní zásobník	Er/06
4	Zadní duplexní jednotka	Er/42
5	Základna tiskárny	Er/04
6	Podavač dokumentů (pouze některé modely)	Er/41

POZNÁMKA: K uvíznutí papíru může dojít na více místech.

Odstranění uvíznutého papíru

Podívejte se do všech míst, kde může dojít k uvíznutí, a odstraňte nalezený uvíznutý papír nebo cizí předměty.

UPOZORNĚNÍ:

- K odstranění uvíznutého papíru nepoužívejte ostré předměty, jako jsou pinzety nebo špičaté kleště.
- Při odstraňování uvíznutého papíru vytáhněte papír v přímém směru z tiskárny oběma rukama.
- Abyste zabránili dalšímu uvíznutí papíru, odstraňte všechny malé kousky papíru a cizí předměty.
- Riziku úrazu elektrickým proudem zabráníte tak, že před ručním posouváním vozíku odpojíte napájecí kabel.
- Pomocí svítilny vyhledejte případný uvíznutý papír nebo cizí předměty v tiskárně.
- Pokud se papír při vytahování z válečků roztrhne, zkontrolujte, zda mezi válečky a kolečky uvnitř tiskárny nezůstaly zbytky papíru.
- Pokud z tiskárny neodstraníte všechny zbytky papíru, může dojít k dalšímu uvíznutí papíru.
- Neodstraňujte uvízlý papír z přední strany tiskárny. Odstraňte uvízlý papír podle níže uvedených pokynů. Tažení za papír směrem dopředu by mohlo způsobit jeho roztržení a v tiskárně by mohly zůstat kousky papíru; to by později mohlo způsobit další uvíznutí.

Zásobník papíru (Er/04)

Vyjměte veškerý uvíznutý papír, který je přístupný z oblasti zásobníku papíru.

1. Vypněte tiskárnu a odpojte napájecí kabel.

2. Otevřete přístupová dvířka kazet a potom vyjměte tiskovou kazetu.

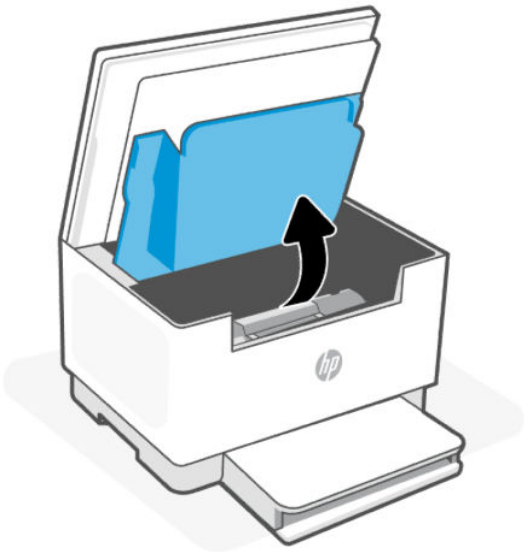

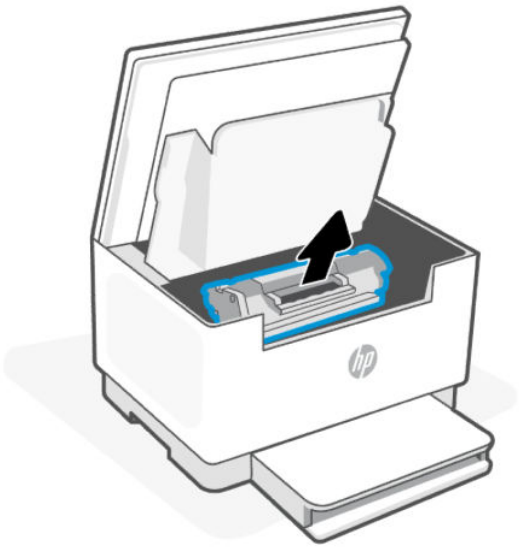

3. Vyjměte ze zásobníku papíru stoh papíru.

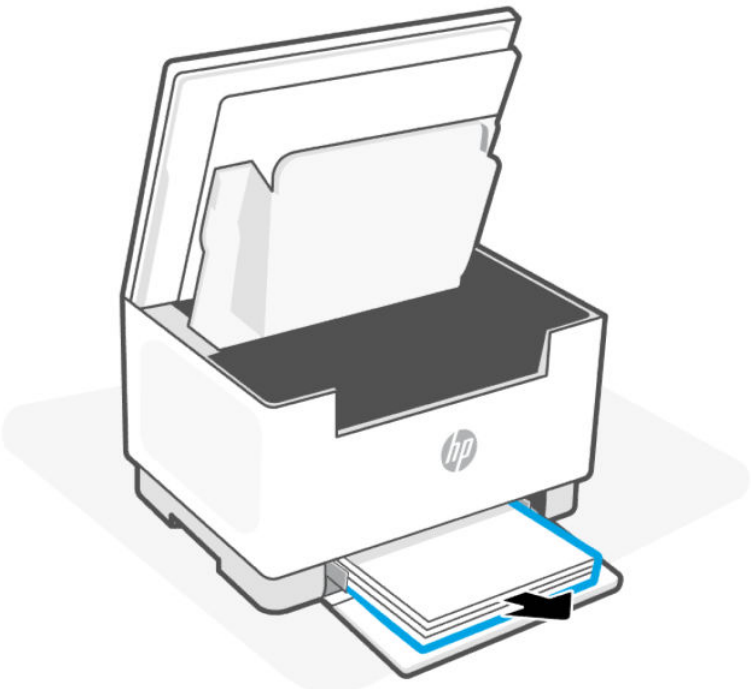

4. Oběma rukama vyjměte uvíznutý papír z oblasti zásobníku papíru.

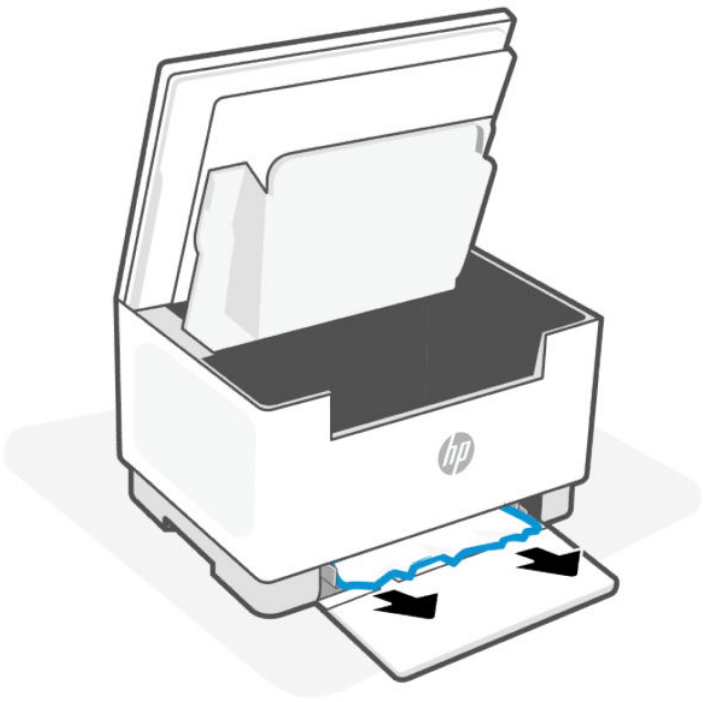

5. Vraťte tonerovou kazetu na určené místo a poté zavřete přístupová dvířka kazet.

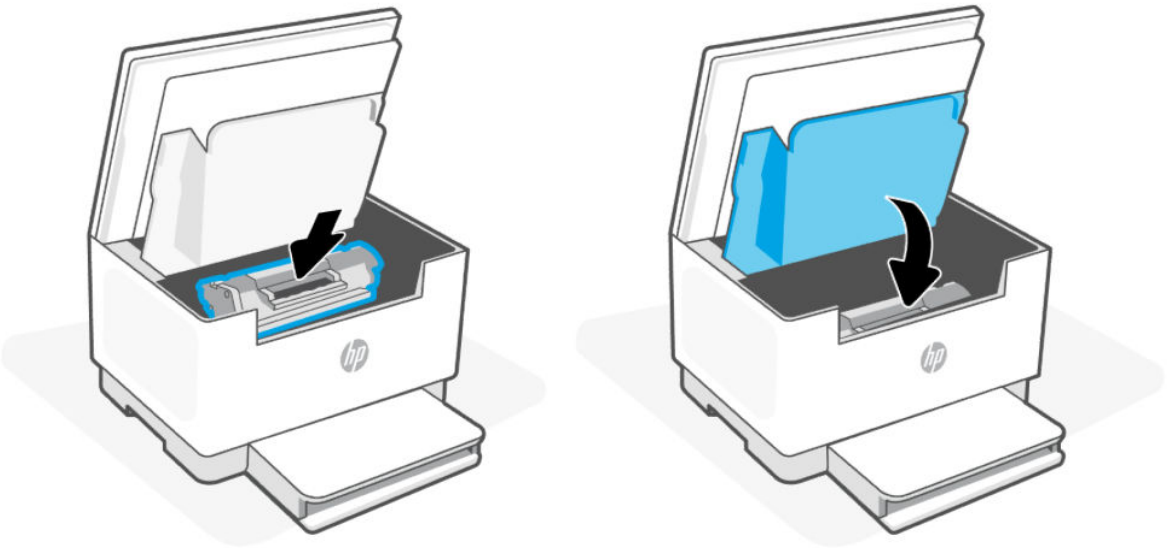

6. Znovu připojte napájecí kabel a zapněte tiskárnu.

Základna tiskárny (Er/04)

Odstraňte veškerý uvíznutý papír, který je přístupný ze základny tiskárny.

1. Vypněte tiskárnu a odpojte napájecí kabel.
2. Převraťte tiskárnu na bok, viz obrázek.

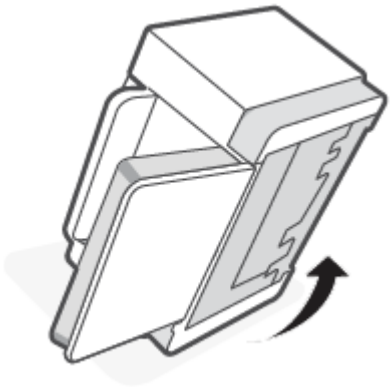

3. Uvolněte a podržte modrou pojistku a sejměte panel.

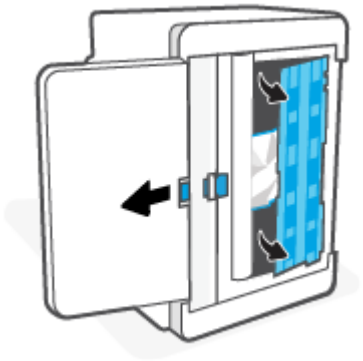

4. Odstraňte uvíznutý papír.



5. Podržte modrou pojistku a vyrovnejte a zasuňte panel, viz obrázek. Uvolněte modrou pojistku, aby se panel zajistil na místě.

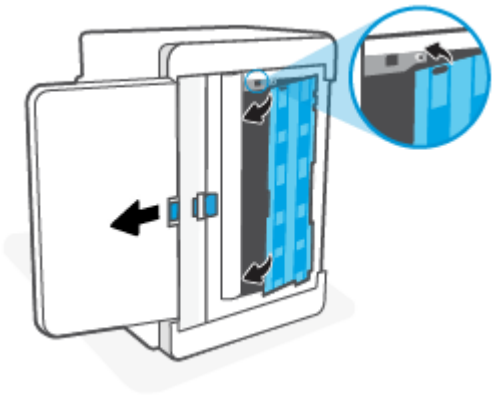

6. Převraťte tiskárnu zpět do původní polohy.

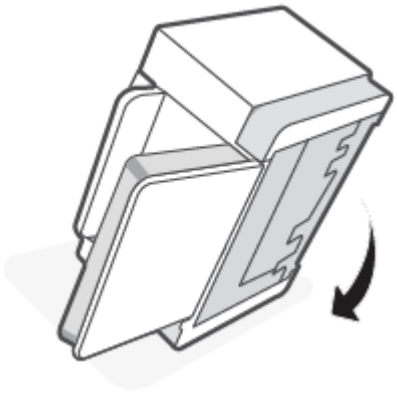

7. Znovu připojte napájecí kabel a zapněte tiskárnu.

Oblast tonerové kazety (Er/05)

Vyjměte veškerý uvíznutý papír, který je přístupný z oblasti tonerové kazety.

1. Vypněte tiskárnu a odpojte napájecí kabel.

2. Otevřete přístupová dvířka kazet a potom vyjměte tiskovou kazetu.

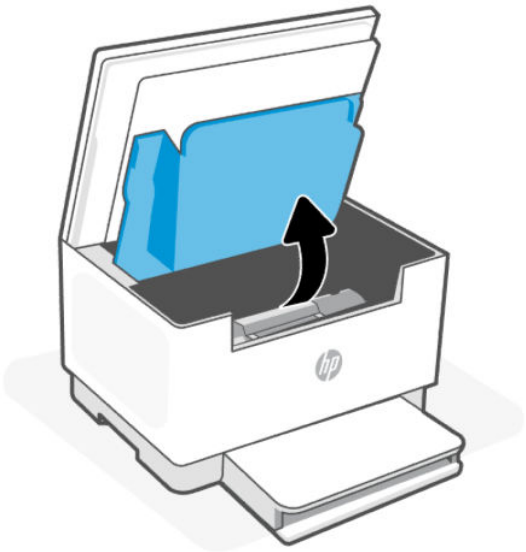

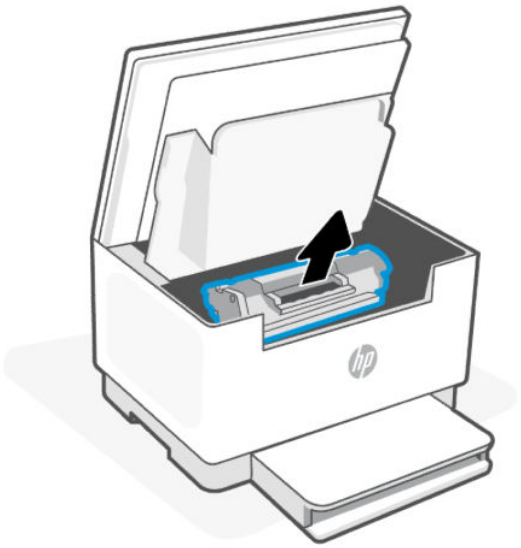

3. Opatrně uchopte zaseknutý papír a pomalu jej vytáhněte z tiskárny.

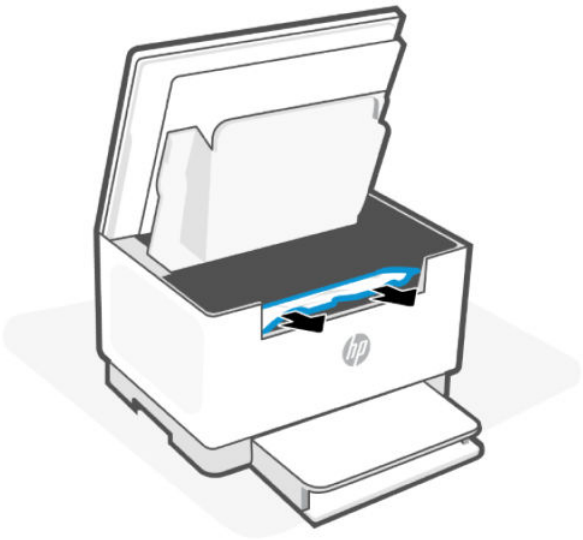

4. Vraťte tonerovou kazetu na určené místo a poté zavřete přístupová dvířka kazet.

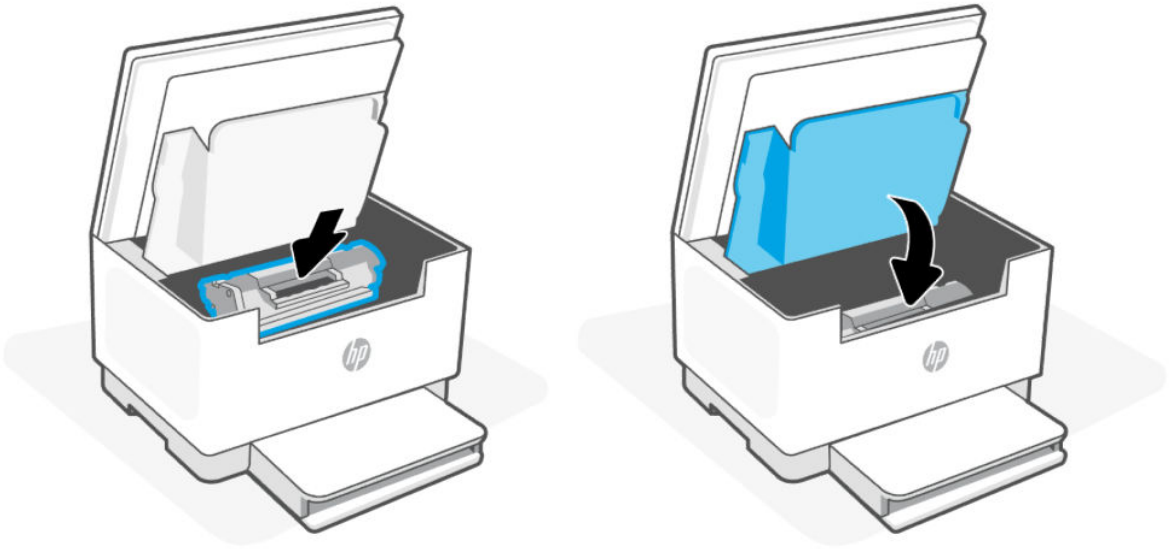

5. Znovu připojte napájecí kabel a zapněte tiskárnu.

Oblast výstupního zásobníku (Er/06)

Vyjměte veškerý uvíznutý papír, který je přístupný z oblasti výstupního zásobníku.

1. Sklopte kryt zásobníku a podívejte se do výstupního zásobníku.

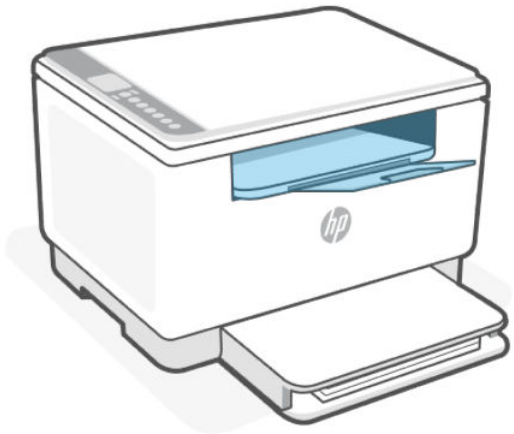

2. Z oblasti výstupního zásobníku odstraňte veškerý uvíznutý papír. Uvíznutý papír vytahujte oběma rukama, aby se neroztrhl.

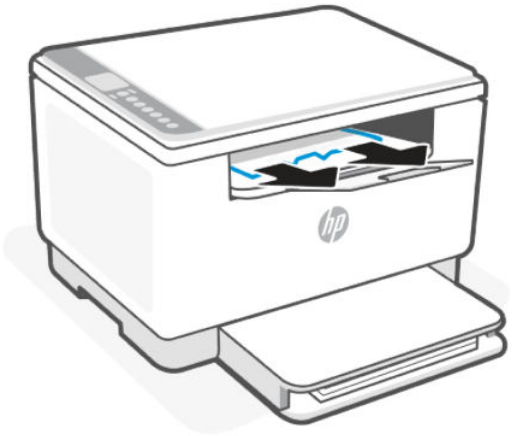

3. Pokud se tisk nespustí automaticky, pokračujte v tiskové úloze stisknutím tlačítka **Pokračovat**.

Zadní duplexní jednotka (Er/42)

Odstraňte uvíznutý papír, který je přístupný ze zadní duplexní jednotky.

1. Vypněte tiskárnu a odpojte napájecí kabel.
2. Otevřete zadní dvířka pro přístup.
3. Odstraňte uvíznutý papír.

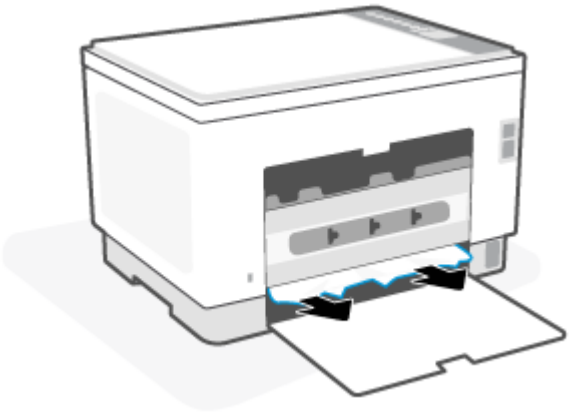

4. Zavřete zadní přístupová dvířka.
5. Znovu připojte napájecí kabel a zapněte tiskárnu.

Podavač dokumentů (Er/41) – (pouze modely sdn/sdw)

Odstraňte veškerý papír uvíznutý v podavači dokumentů (u vybraných tiskáren).

1. Vyjměte všechny volné stránky ze zásobníku papíru podavače papíru.

2. Zvedněte dvířka pro přístup k uvíznutým médiím.

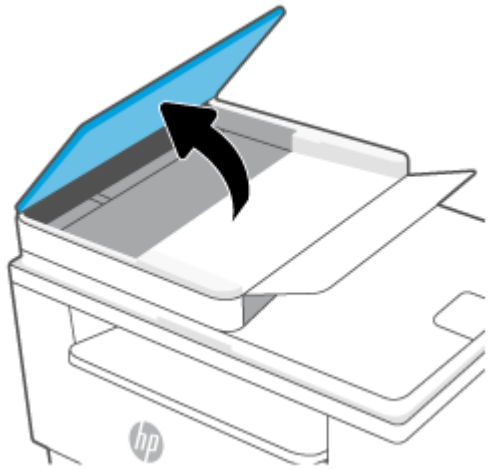

3. Z oblasti zásobníku papíru odstraňte veškerý uvíznutý papír.

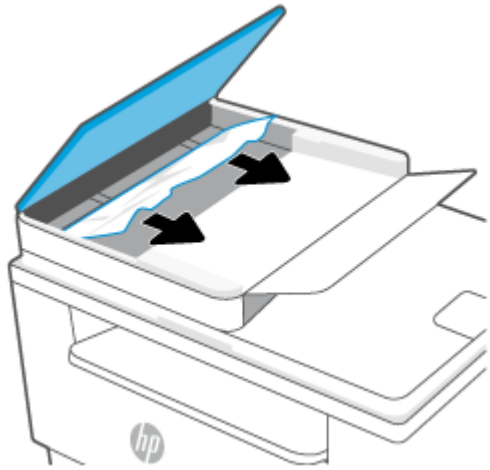

4. Zavřete dvířka pro přístup k uvíznutým médiím.

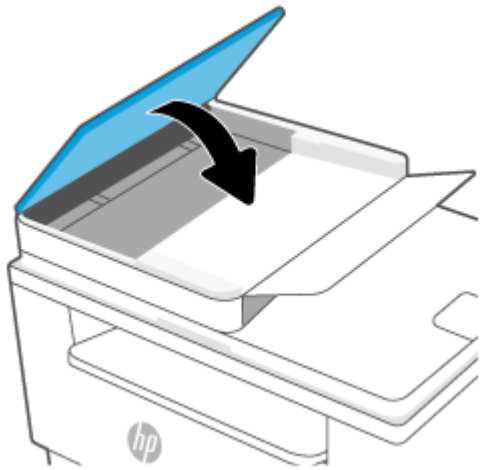

Obnovení výchozího nastavení

Pokud jste změnili nastavení tiskárny a chcete je obnovit, obnovte původní tovární nastavení a síťová nastavení.

1. Otevřete server EWS. Informace naleznete v části Otevření a používání serveru EWS.
2. Vyberte kartu **Nastavení**.
3. V levé nabídce vyberte možnost **Obnovit výchozí** hodnoty a potom vyberte obnovit **Obnovit výchozí tovární hodnoty**.
4. V oblasti Obnovit výchozí hodnoty klikněte na tlačítko **Obnovit výchozí tovární nastavení**.

   Tiskárna se automaticky restartuje.

Nízká hladina toneru/inkoustu

Toto téma popisuje, jak spravovat kazety při nastavení nízké a velmi nízké hladiny.

Dochází kazeta

Skutečná zbývající doba životnosti kazety se může lišit. Zvažte pořízení náhradní kazety pro případ, kdy by kvalita tisku přestala být přijatelná. Zatím není nutné kazetu vyměnit.

V tisku pokračujte se stávající kazetou, dokud toner poskytuje přijatelnou kvalitu tisku. Pokud chcete, aby byl toner rovnoměrně rozložen, vyjměte tiskovou kazetu z tiskárny a opatrně s ní pohybujte ve vodorovném směru ze strany na stranu. Grafické znázornění naleznete v pokynech Vyjmutí a vložení tonerové kazety zpět. Tonerovou kazetu vložte zpět do tiskárny a poté zavřete přední kryt.

Kazeta je téměř prázdná

Skutečná doba zbývající životnosti kazety se může lišit. Zvažte pořízení náhradní kazety pro případ, kdy by kvalita tisku přestala být přijatelná. Pokud nedojde ke snížení kvality tisku na nepřijatelnou úroveň, kazetu není nutné v tuto chvíli měnit.

Jakmile se u tonerové kazety HP zobrazí zpráva Téměř prázdné, skončí u ní platnost záruky HP Premium Protection Warranty.

Změna nastavení „Téměř prázdné“

Můžete změnit způsob reakce tiskárny, když je stav spotřebního materiálu Téměř prázdná. Při instalaci nové tonerové kazety není tato nastavení nutné znovu měnit.

1. Otevřete server EWS. Informace naleznete v části Otevření a používání serveru EWS.
2. Vyberte kartu **Nastavení**.
3. V levé nabídce klikněte na **Spotřební materiál** a potom na **Nastavení spotřebního materiálu**.
4. Vyberte jednu z následujících možností u rozbalovací nabídky **Nastavení velmi nízké hladiny v kazetě (černá kazeta):**:

   - Volbou možnosti **Zastavit** lze tiskárnu nastavit tak, aby přestala tisknout až do výměny kazety.
   - Volbou možnosti **Výzva** lze tiskárnu nastavit tak, aby přestala tisknout a zobrazila výzvu k výměně tonerové kazety. Výzvu můžete potvrdit a pokračovat v tisku.

- Pokud vyberete možnost **Pokračovat**, tiskárna vás upozorní, že je kazeta téměř prázdná, ale tisk bude pokračovat.

5. Změny uložíte kliknutím na **Použít**.

Objednání spotřebního materiálu

Objednání spotřebního materiálu

Objednání	Podpora HP
Objednání spotřebního materiálu a papíru	www.hp.com/go/suresupply
Objednání prostřednictvím poskytovatelů servisu nebo podpory	Obraťte se na autorizovaného poskytovatele servisu nebo podpory společnosti HP.

Tiskárna nepodává papír nebo ho podává špatně

Následující řešení pomohou vyřešit problémy v těchto případech: tiskárna nepodává papír ze zásobníku nebo podává více listů papíru najednou. Uvíznutí papíru může být způsobeno kteroukoli z těchto situací.

Tiskárna nepodává papír

Pokud tiskárna nepodává papír ze zásobníku papíru, vyzkoušejte následující řešení.

1. Produkt otevřete a odstraňte případné uvíznuté listy papíru.
2. Vložte do zásobníku správný formát papíru pro danou úlohu.
3. Ujistěte se, že je že správně nastaven formát a typ papíru.
4. Zkontrolujte, zda jsou vodítka papíru nastavena správně na daný formát papíru. Vodítka nastavte podle odpovídající zarážky zásobníku.
5. Vyčistěte podávací válec.

POZNÁMKA: Pokud problém trvá, navštivte stránku support.hp.com pro tuto tiskárnu, kde naleznete více informací o řešení problémů s papírem.

Produkt si podává více listů papíru najednou

Pokud si produkt podává ze zásobníku papíru více listů najednou, zkuste tato řešení.

1. Vyjměte stoh papíru ze zásobníku papíru, otočte jej o 180 stupňů a převraťte jej. Vraťte stoh papíru do zásobníku papíru.
2. Používejte pouze papír, který vyhovuje specifikacím stanoveným pro tento produkt společností HP.
3. Používejte papír, který není zvrásněný, zvlněný nebo poškozený. Je-li to nutné, použijte papír z jiné hromádky.
4. Ověřte, zda není zásobník papíru přeplněný. Pokud je, vyjměte ze zásobníku celý stoh papíru, vyrovnejte jej a vraťte do zásobníku papíru pouze jeho část.
5. Zkontrolujte, zda jsou vodítka papíru nastavena správně na daný formát papíru. Vodítka nastavte podle odpovídající zarážky zásobníku.
6. Ujistěte se, že prostředí tisku odpovídá doporučeným specifikacím.

Čištění podávacího válce

Toto téma popisuje způsob čištění podávacího válce, aby nedocházelo k uvíznutí papíru.

1. Vypněte tiskárnu.
2. Připojte napájecí kabel ze zadní části tiskárny.
3. Vyjměte ze zásobníku papíru stoh papíru.
4. Převraťte tiskárnu na bok.

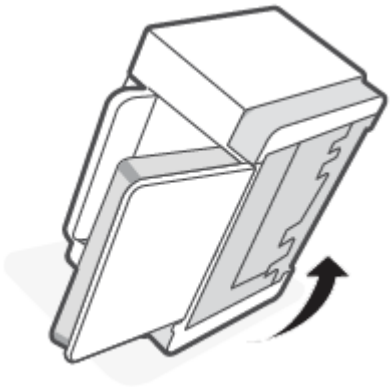

5. Uvolněte a podržte modrou pojistku a potom sejměte panel.

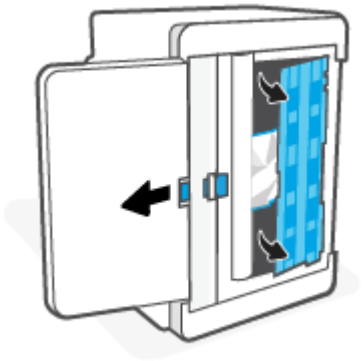

6. Měkkou utěrkou nepouštějící vlákna navlhčenou v alkoholu nebo vodě otřete každý válec.

POZNÁMKA: Přiměřeně tlačte na každý válec, aby byl řádně umytý.

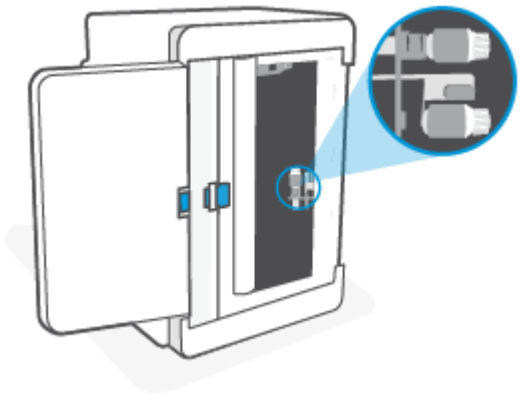

7. Počkejte přibližně 10 minut a nechte válec zcela uschnout.
8. Podržte modrou pojistku a vyrovnejte a zasuňte panel. Uvolněte modrou pojistku, aby se panel zajistil na místě.

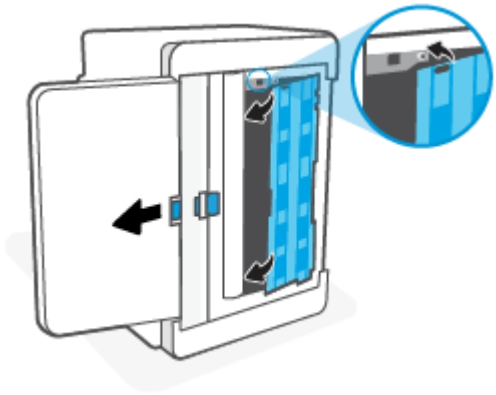

9. Převraťte tiskárnu zpět do původní polohy nastojato.

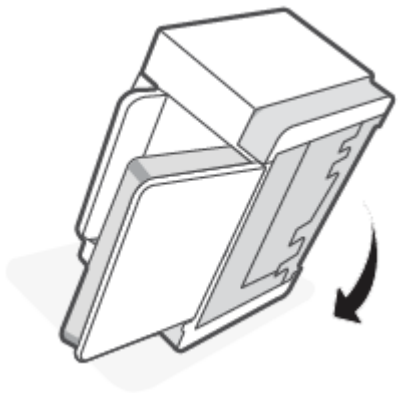

10. Vložte balík papíru zpět do zásobníku papíru.
11. Znovu připojte napájecí kabel do zadní strany tiskárny a poté zapněte tiskárnu.

Zlepšení kvality tisku

Následující informace poskytují kroky k řešení problémů s kvalitou tisku, včetně následujících problémů:

- Rozmazání
- Neostrý tisk
- Tmavý tisk
- Světlý tisk
- Šmouhy
- Chybějící toner
- Rozptýlené tečky toneru
- Uvolněný toner
- Šikmé obrázky

Informace o řešení specifických obrazových vad naleznete v části Řešení problémů s kvalitou tisku.

Tisk z jiné aplikace

Zkuste tisknout z jiné aplikace. Pokud se stránka vytiskne správně, problém je v aplikaci, ze které tisknete.

Pokud se stránka nevytiskne správně, zkuste aktualizovat tiskárnu a potom stránku vytisknout znovu. Informace naleznete v části Aktualizace tiskárny.

Kontrola nastavení typu papíru tiskové úlohy

Zkontrolujte nastavení typu papíru, pokud tisknete z aplikace a na vytištěných stránkách jsou šmouhy, neostrý nebo tmavý tisk, zkroucený papír, rozptýlené tečky toneru, uvolněný toner nebo malé oblasti chybějícího toneru.

Kontrola nastavení typu papíru na tiskárně

Zkontrolujte, zda je v zásobníku vložen správný typ papíru.

Kontrola nastavení typu papíru (Windows)

1. V aplikaci vyberte volbu **Tisk**.
2. Vyberte tiskárnu a klikněte na tlačítko **Vlastnosti** nebo **Předvolby**.
3. Zkontrolujte nastavení typu papíru.

Kontrola nastavení typu papíru (Mac OS)

1. Klikněte na nabídku **Soubor** a poté na volbu **Tisk**.
2. V nabídce **Tiskárna** vyberte tiskárnu.
3. V tiskovém ovladači se standardně zobrazuje nabídka **Kopie a stránky**. Otevřete rozevírací seznam nabídky a klikněte na nabídku **Dokončení**.
4. Vyberte typ z rozevíracího seznamu **Media Type** (Typ média).

Kontrola stavu tonerové kazety

Pokud používáte tonerovou kazetu, která se blíží ke konci své životnosti, mohou se vyskytnout problémy s kvalitou tisku. Zpráva konfigurace ukazuje velmi nízký stav spotřebního materiálu.

Jakmile se u tonerové kazety HP zobrazí zpráva Téměř prázdné, skončí u ní platnost záruky HP Premium Protection Warranty.

Dokud nedojde ke snížení kvality tisku na nepřijatelnou úroveň, tonerovou kazetu není nutné v tuto chvíli měnit. Zvažte pořízení náhradní kazety pro případ, kdy by kvalita tisku přestala být přijatelná.

Informační stránka poskytuje informace o tiskárně, nastavení připojení a stavu spotřebního materiálu.

1. Otevřete server EWS.
2. Zkontrolujte, zda používáte originální tonerové kazety HP.

   Originální tonerová kazeta HP má na sobě označení „HP“ nebo logo společnosti HP. Další informace o identifikaci kazet HP naleznete na stránce www.hp.com/go/learnaboutsupplies

Čištění kazety

Během tisku se mohou kazety znečistit prachem z papíru a způsobit problémy s kvalitou tisku, například problémy s pozadím, svislé tmavé pruhy nebo opakované vodorovné linky.

Pro zlepšení výše zmíněných problémů s kvalitou postupujte následovně:

1. Otevřete server EWS. Informace naleznete v části Otevření a používání serveru EWS.
2. Vyberte kartu **Nástroje**.
3. V levé nabídce klikněte na **Nástroje** a vyberte možnost **Nástrojový box pro kvalitu tisku**.
4. V oblasti Nástrojový box pro kvalitu tisku přejděte na položku **Čištění kazety** a pak spusťte proces čištění stisknutím tlačítka **Start**.

POZNÁMKA: Čištění trvá přibližně 3 minuty.

Tisk čisticí stránky

Během tisku se mohou uvnitř tiskárny usazovat částečky prachu, papíru a toneru, což může způsobit potíže s kvalitou tisku, jako například šmouhy, pruhy, zbytky toneru na papíru nebo opakované vzory.

Při tisku čisticí stránky postupujte následujícím způsobem.

1. Otevřete server EWS. Informace naleznete v části Otevření a používání serveru EWS.
2. Vyberte kartu **Nástroje**.
3. V levé nabídce klikněte na **Nástroje** a vyberte možnost **Nástrojový box pro kvalitu tisku**.
4. V oblasti Nástrojový box pro kvalitu tisku přejděte na položku **Čištění zapékací jednotky** a pak spusťte proces čištění stisknutím tlačítka **Start**.

POZNÁMKA: Čištění trvá přibližně 3 minuty.

Vizuální kontrola tonerové kazety

Tímto postupem zkontrolujte tonerovou kazetu.

1. Vyjměte tonerovou kazetu z tiskárny a ověřte, zda byla sundána těsnicí páska.
2. Zkontrolujte možné poškození paměťového čipu.
3. Pokud je tonerová kazeta nějak poškozená, vyměňte ji.
4. Vraťte tonerovou kazetu na své místo, vytiskněte několik stránek a podívejte se, zda se potíže nevyřešily.

Kontrola papíru a prostředí tisku

Proveďte následující kroky.

Krok 1: Používejte papír, který vyhovuje specifikacím společnosti HP

Některé problémy s kvalitou tisku vycházejí z používání papíru, který nesplňuje specifikace společnosti HP.

- Vždy používejte papír typu a hmotnosti, které tato tiskárna podporuje.
- Použijte kvalitní papír bez řezů, zubů, natržení, skvrn, volných částí, prachu, záhybů, hologramů a sponek, který nemá zvlněné ani ohnuté okraje.
- Použijte papír, na který se ještě netisklo.
- Použijte papír, který neobsahuje kovový materiál, jako jsou třpytky.
- Používejte papír určený pro laserové tiskárny. Nepoužívejte papír určený pro inkoustové tiskárny.
- Používejte papír, který není příliš hrubý. Použití jemnějšího papíru obvykle vede k lepší kvalitě tisku.

Krok 2: Kontrola prostředí

Prostředí může přímo ovlivnit kvalitu tisku a představuje běžnou příčinu potíží s kvalitou tisku nebo podáváním papíru. Vyzkoušejte následující řešení:

- Přesuňte tiskárnu pryč z míst, kde je průvan, jako jsou otevřená okna nebo dveře nebo průduchy klimatizace.
- Ujistěte se, že tiskárna není vystavena teplotám nebo vlhkosti mimo specifikace tiskárny.
- Neumisťujte tiskárnu do stísněných prostor, jako jsou skříňky.
- Umístěte tiskárnu na pevný a rovný povrch.
- Odstraňte vše, co by blokovalo průduchy na tiskárně. Tiskárna vyžaduje dostatečné proudění vzduchu ze všech stran, i shora.
- Chraňte tiskárnu před nečistotami ze vzduchu, prachem, parou, mastnotou nebo jinými látkami, které se mohou zachytit uvnitř tiskárny.

Úprava hustoty tisku

Proveďte následující kroky pro úpravu hustoty tisku.

1. Otevřete server EWS. Informace naleznete v části Otevření a používání serveru EWS.
2. Vyberte kartu **Nastavení**.
3. V levé nabídce klikněte na **Předvolby** a vyberte možnost **Obecná nastavení tiskárny**.
4. V oblasti Obecná nastavení tiskárny změňte správné nastavení hustoty tisku.

5. Změny uložíte kliknutím na **Použít**.

Řešení problémů s kvalitou tisku

Následující informace poskytují kroky k řešení problémů s vadami obrazu, včetně následujících problémů:

- Světlý tisk
- Šedé pozadí nebo tmavý tisk
- Prázdné stránky
- Černé stránky
- Tmavé nebo světlé pruhy
- Tmavé nebo světlé šmouhy
- Chybějící toner
- Šikmé obrázky
- Barvy, které nejsou zarovnané
- Zkroucený papír

Řešení problémů s kvalitou tisku

Stručná referenční informace k vadám obrazu

Vady obrazu	Vady obrazu	Vady obrazu
Světlý tisk	Šedé pozadí nebo tmavý tisk	Prázdná stránka – bez tisku
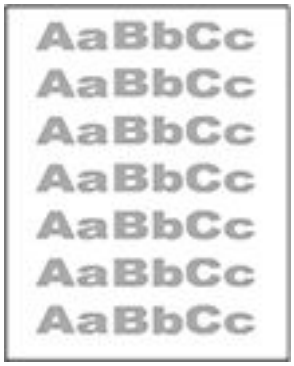		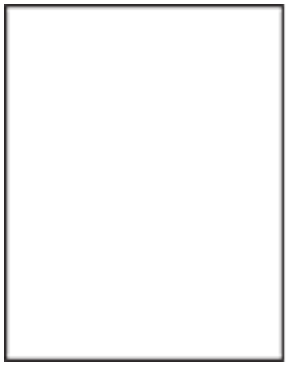

Stručná referenční informace k vadám obrazu (pokračování)

Vady obrazu	Vady obrazu	Vady obrazu
Černá stránka	Tvorba pruhů	Vady – šmouhy
	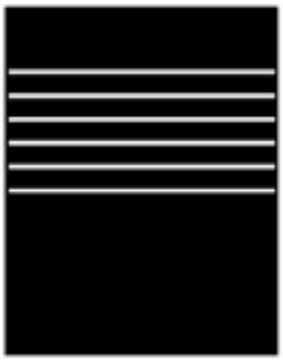	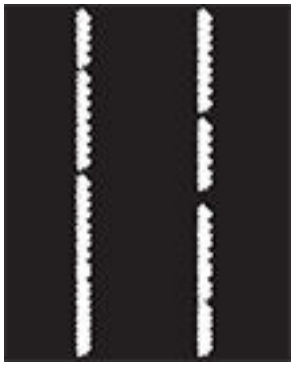
Vady fixování / zapékací jednotky	Vady umístění obrazu	Výstupní vady
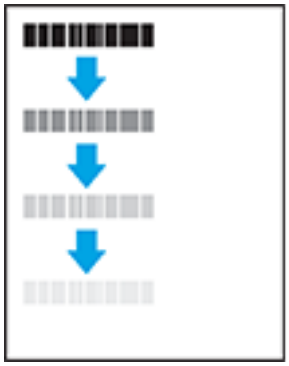		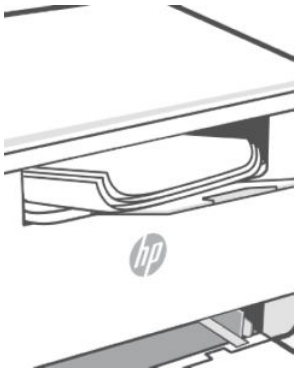

Vady obrazu lze bez ohledu na příčinu často vyřešit stejným postupem. Použijte následující postup jako výchozí bod řešení problémů s vadami obrazu.

1. Znovu vytiskněte dokument. Vady kvality tisku se mohou vyskytovat periodicky anebo zcela zmizet při soustavném tisku.
2. Zkontrolujte stav kazety. Pokud má kazeta **velmi nízkou** hladinu inkoustu (vypočtená životnost vypršela), kazetu vyměňte.
3. Ujistěte se, že nastavení režimu tisku z ovladače a zásobníku odpovídají médiím, která jsou v zásobníku vložena. Zkuste použít jiný balík médií nebo jiný zásobník. Zkuste použít jiný režim tisku.
4. Ujistěte se, že tiskárna je v rozsahu podporované provozní teploty / vlhkosti.
5. Ujistěte se, že tiskárna podporuje typ papíru, jeho formát a hmotnost. Otevřete stránku podpory k tiskárně na adresesupport.hp.com a vyhledejte svou tiskárnu.

POZNÁMKA: Výraz „fúze“ odkazuje na část tiskového procesu, kdy se toner fixuje na papír.

Následující příklady uvádějí papír velikosti Letter, který prošel tiskárnou nejprve po kratší straně.

Světlý tisk

Popis	Ukázka	Možná řešení
Světlý tisk: Vytištěný obsah na celé stránce je světlý nebo vybledlý.		1. Znovu vytiskněte dokument. 2. Vyjměte kazetu a potom ji protřepejte, aby se toner lépe rozložil. 3. Zkontrolujte, zda je kazeta správně nainstalována. 4. Na informační stránce zkontrolujte stav spotřebního materiálu tiskárny. Chcete-li zprávu vytisknout, stiskněte tlačítko Informace.

Šedé pozadí nebo tmavý tisk

Popis	Ukázka	Možná řešení
Šedé pozadí nebo tmavý tisk: Obraz nebo text jsou tmavší, než očekáváte.		1. Ujistěte se, že papír v zásobnících již jednou neprošel tiskárnou. 2. Použijte jiný typ papíru. 3. Znovu vytiskněte dokument. 4. Ujistěte se, že je tiskárna v rozsahu podporované provozní teploty a vlhkosti. 5. Výměna tonerových kazet. 6. Pokud problém přetrvává, navštivte stránku support.hp.com.

Prázdná stránka – bez tisku

Popis	Ukázka	Možná řešení
Prázdná stránka – bez tisku: Stránka je zcela prázdná a není na ní žádný tištěný obsah.	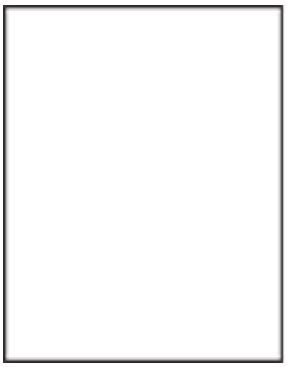	1. Zkontrolujte, zda je tisková kazeta originální. 2. Zkontrolujte, zda je kazeta správně nainstalována. 3. Tiskněte s jinou kazetou. 4. Zkontrolujte typ papíru v zásobníku papíru a upravte nastavení tiskárny tak, aby odpovídalo. V případě potřeby zvolte lehčí typ papíru. 5. Pokud problém přetrvává, navštivte stránku support.hp.com.

Černá stránka

Popis	Ukázka	Možná řešení
Černá stránka: Celá stránka je potištěna černě.		1. Vizuální kontrola tonerové kazety pro kontrolu poškození. 2. Zkontrolujte, zda je kazeta správně nainstalována. 3. Výměna tonerových kazet. 4. Pokud problém přetrvává, navštivte stránku support.hp.com.

Tvorba pruhů

Popis	Ukázka	Možná řešení
Opakující se široké pásy a náhodné pásy: Tmavé nebo světlé čáry, které se opakují po délce stránky. Mohou být ostré nebo rozmazané. Vada se zobrazuje pouze v místě plnění, ne v části textu nebo úsecích bez tištěného obsahu.	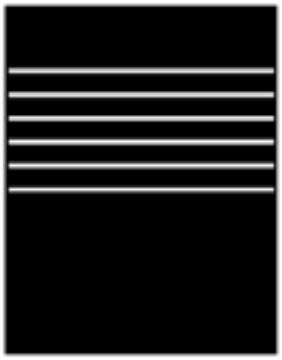	1. Znovu vytiskněte dokument. 2. Výměna tonerových kazet. 3. Použijte jiný typ papíru. 4. Pokud problém přetrvává, navštivte stránku support.hp.com.

Vady – šmouhy

Popis	Ukázka	Možná řešení
Světlé svislé šmouhy. Světlé šmouhy zpravidla přecházejí po délce stránky. Vada se zobrazuje pouze v místě plnění, ne v části textu nebo úsecích bez tištěného obsahu.	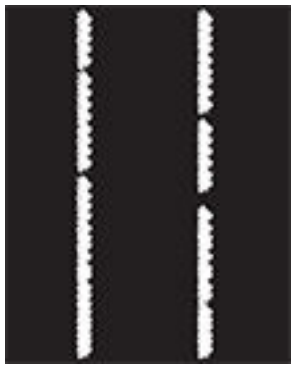	1. Znovu vytiskněte dokument. 2. Vyjměte kazetu a potom ji protřepejte, aby se toner lépe rozložil. 3. Pokud problém přetrvává, přejděte nasupport.hp.compokud problém přetrvává. **POZNÁMKA:** Světlé i tmavé svislé šmouhy se mohou objevit v případě, že prostředí tisku je mimo uvedený rozsah teploty nebo vlhkosti. Nahlédněte do podrobností o prostředí tiskárny, kde naleznete přípustné hodnoty teploty a vlhkosti.

Vady – šmouhy (pokračování)

Popis	Ukázka	Možná řešení
Tmavé svislé pruhy a čisticí pruhy ITB: Tmavé čáry, které se vyskytují po délce stránky. Tato vada se může objevit kdekoli na stránce – ve vyplněných oblastech i oblastech bez tištěného obsahu.		1. Znovu vytiskněte dokument. 2. Vyjměte kazetu a potom ji protřepejte, aby se toner lépe rozložil. 3. Tisk čisticí stránky. 4. Zkontrolujte množství toneru v kazetě. Informace naleznete v části Otevření a používání serveru EWS. 5. Pokud problém přetrvává, navštivte stránku support.hp.com.

Vady fixování / zapékací jednotky

Popis	Fixování / zapékací jednotka	Možná řešení
Posun horké zapékací jednotky (stín): Lehké stíny nebo posuny v obraze opakující se na stránce. Opakovaný obraz může slábnout s každým opakovaným výskytem.	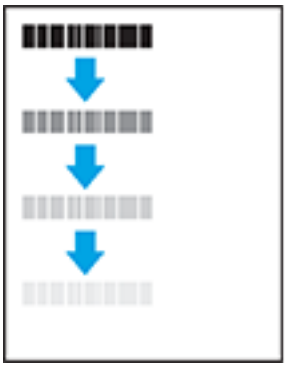	1. Znovu vytiskněte dokument. 2. Zkontrolujte typ papíru v zásobníku papíru a upravte nastavení tiskárny tak, aby odpovídalo. V případě potřeby zvolte lehčí typ papíru. 3. Pokud problém přetrvává, navštivte stránku support.hp.com.
Špatné zapékání: Toner se otírá po okrajích stránky. Tato vada je běžnější na okrajích úloh s vysokým krytím a u lehkých typů médií, ale může se vyskytnout kdekoli na stránce.	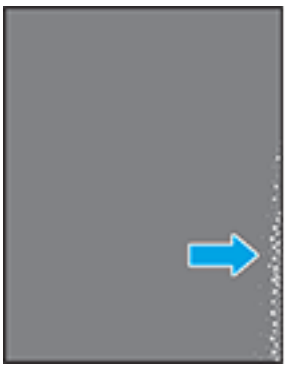	1. Znovu vytiskněte dokument. 2. Zkontrolujte typ papíru v zásobníku papíru a upravte nastavení tiskárny tak, aby odpovídalo. V případě potřeby zvolte těžší typ papíru. 3. Pokud problém přetrvává, navštivte stránku support.hp.com.

Vady umístění obrazu

Popis	Ukázka	Možná řešení
Okraje a zešikmení: Obrázek není vystředěný nebo je na stránce zkosený. K závadě dochází v případě, že papír není při vytahování ze zásobníku a pohybu po dráze papíru správně umístěn.		1. Znovu vytiskněte dokument. 2. Vyjměte papír a zásobník znovu naplňte. Ujistěte se, že jsou všechny hrany papíru na všech stranách zarovnané. 3. Zkontrolujte, zda je horní úroveň stohu pod indikátorem plného zásobníku. Zásobník nepřeplňujte. 4. Ujistěte se, že jsou vodítka papíru správně přizpůsobena velikosti papíru. Neupravujte vodítka papíru tak, aby těsně přiléhala ke stohu papíru. Nastavte je na odsazení nebo značky v zásobníku. 5. Pokud problém přetrvává, navštivte stránku support.hp.com.

Výstupní vady

Popis	Ukázka	Možná řešení
Zkroucení výstupu: Vytištěný papír má zkroucené hrany. Zkroucená hrana může být na krátké nebo dlouhé straně papíru. Existují dva druhy zkroucení: • **Kladné zkroucení:** Papír se kroutí směrem k potištěné straně. K závadě dochází v suchém prostředí nebo při tisku s vysokým pokrytím stránky. • **Záporné zkroucení:** Papír se kroutí směrem od potištěné strany. K závadě dochází v prostředí s vysokou vlhkostí nebo při tisku s nízkým pokrytím stránky.	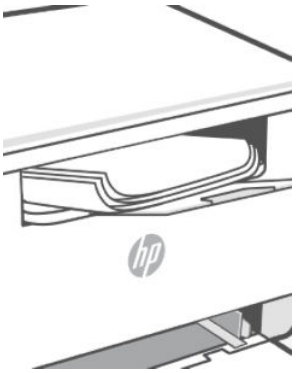	1. Znovu vytiskněte dokument. 2. **Kladné zkroucení:** V EWS tiskárny vyberte těžší typ papíru. Těžší typ papíru vytvoří vyšší teplotu pro tisk. **Záporné zkroucení:** V EWS tiskárny vyberte lehčí typ papíru. Lehčí typ papíru vytvoří nižší teplotu pro tisk. Vyzkoušejte skladovat papír v suchém prostředí nebo použít čerstvě rozbalený papír. 3. Tiskněte v režimu oboustranného tisku. 4. Pokud problém přetrvává, navštivte stránku support.hp.com.
Výstupní stohování: Papír se ve výstupním zásobníku správně nestohuje. Stohování může být nerovné, pokroucené nebo se stránky mohou ze zásobníku vytlačit a spadnout na podlahu. Tuto vadu může způsobit kterákoli z následujících podmínek: • Extrémní zkroucení papíru • Papír v zásobníku je zvrásněný nebo deformovaný • Papír je nestandardního typu, například obálky • Výstupní zásobník je přeplněný	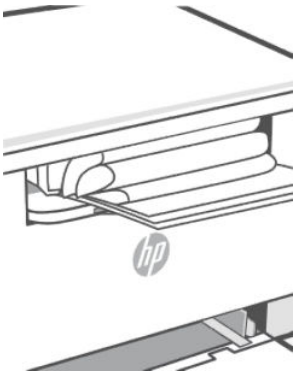	1. Znovu vytiskněte dokument. 2. Vysuňte nástavec výstupního zásobníku. 3. Pokud je vada způsobena extrémním kroucením papíru, proveďte řešení potíží s kroucením výstupu (viz část v tabulce výše). 4. Použijte jiný typ papíru. 5. Použijte čerstvě rozbalený papír. 6. Odeberte papír z výstupního zásobníku, než se zásobník přeplní. 7. Pokud problém přetrvává, navštivte stránku support.hp.com.

Vylepšení kvality obrazu kopírování a skenování

Toto téma vám pomůže vyřešit problémy s kopírováním a skenováním.

Pokud má tiskárna problémy s kvalitou obrazu, nejprve se přesvědčte, že používáte vysoce kvalitní předlohy. Pokud problém přetrvává, vyzkoušejte následující řešení v uvedeném pořadí a zkuste problém vyřešit.

Kontrola znečištění a šmouh na skle skeneru

Na skle skeneru a bílém plastovém pozadí se časem mohou nahromadit smítka prachu, která mohou ovlivnit výkon. Při čištění skeneru postupujte podle následujících pokynů.

1. Stisknutím **tlačítka napájení** vypněte tiskárnu a odpojte napájecí kabel z elektrické zásuvky.
2. Otevřete víko skeneru.
3. Vyčistěte sklo skeneru a bílé plastové pozadí pod víkem skeneru jemným hadříkem nebo houbičkou namočenými v neabrazivním čisticím prostředku na sklo.

   ⚠ UPOZORNĚNÍ: Nepoužívejte abraziva, aceton, benzín, čpavek, etylalkohol nebo chlorid uhličitý na žádnou část tiskárny. Mohlo by dojít k jejímu poškození. Nikdy nelijte kapalinu přímo na plochu. Mohla by zatéci pod skleněnou podložku a poškodit tiskárnu.

4. Skleněnou plochu a bílé plastové součásti osušte a vyleštěte semišovým hadříkem nebo buničinovým tamponem, aby na nich nezůstaly skvrny.
5. Připojte napájecí kabel k zásuvce a stisknutím **tlačítka napájení** tiskárnu zapněte.

Zkontrolujte nastavení papíru

Zjistěte, jak změnit nastavení papíru.

1. Otevřete server EWS. Informace naleznete v části Otevření a používání serveru EWS.
2. Vyberte kartu **Nastavení**.
3. V levé nabídce vyberte možnost **Předvolby** a potom vyberte možnost **Správa zásobníku a papíru**.
4. V oblasti Správa zásobníku a papíru vyberte požadované nastavení.
5. Změny uložíte kliknutím na **Použít**.

Optimalizace pro text nebo obrázky

Naučte se optimalizovat pro text nebo obrázky.

1. Otevřete server EWS. Informace naleznete v části Otevření a používání serveru EWS.
2. Klikněte na kartu **Kopírování/Tisk**.
3. V levé nabídce klikněte na **Kopírovat/Tisknout** a potom klikněte na **Výchozí nastavení**.
4. V oblasti Výchozí nastavení v části **Kvalita a vylepšení kopírování** vyberte nastavení, které chcete použít.
   - **Smíšený**: Nastavení použijte pro dokumenty, které obsahují směs textu a grafiky.

- **Text**: Nastavení použijte pro dokumenty, které obsahují převážně text.
- **Fotografie**: Nastavení použijte pro dokumenty, které obsahují převážně grafiku.

5. Změny uložíte kliknutím na **Použít**.

Kopírování od okraje k okraji

Tiskárna nedokáže tisknout zcela od okraje k okraji. Okolo stránky je netisknutelný okraj 4 mm.

Faktory tisku nebo skenování dokumentů s oříznutými okraji:

- Když je předloha menší než výstupní velikost, přesuňte ji do vzdálenosti 4 mm od rohu, která je vyznačena ikonou na skeneru. Opakujte kopírování nebo skenování v nové poloze.
- Pokud má předloha stejný formát jako požadovaný tištěný výstup, pomocí funkce Zmenšit/zvětšit zmenšete obrázek tak, aby kopie nebyla oříznutá.

Řešení potíží s Wi-Fi sítí

Tyto informace vám pomohou při řešení problémů.

POZNÁMKA: Chcete-li určit, zda je tisk Wi-Fi Direct zapnutý na vaší tiskárně, vytiskněte zprávu s informacemi o tiskárně na ovládacím panelu tiskárny.

Kontrolní seznam pro bezdrátové připojení

- Ověřte, že tiskárna i bezdrátový směrovač jsou zapnuty a připojeny k napájení. Zkontrolujte, zda je Wi-Fi tiskárny zapnutá.
- Ověřte, zda je identifikátor SSID správný. Vytiskněte zprávu s informacemi o tiskárně a zjistěte identifikátor SSID.

  Na ovládacím panelu tiskárny stiskněte tlačítko **Informace** .

  Pokud si nejste jistí, zda je identifikátor SSID správný, proveďte nastavení připojení k síti Wi-Fi znovu.
- U zabezpečených sítí zkontrolujte, zda jsou údaje zabezpečení správné. Pokud jsou nesprávné, znovu spusťte nastavení připojení k síti Wi-Fi.
- Jestliže Wi-Fi síť správně funguje, zkuste přejít k jiným počítačům v bezdrátové síti. Pokud je síť vybavena přístupem k internetu, zkuste se k němu připojit přes Wi-Fi síť.
- Ověřte, že je metoda šifrování (AES nebo TKIP) stejná pro tiskárnu jako pro bezdrátový přístupový bod (v sítích používajících zabezpečení WPA).
- Ověřte, zda je tiskárna v dosahu Wi-Fi sítě. U většiny sítí musí být tiskárna 30 m (100 stop) od bezdrátového přístupového bodu (Wi-Fi směrovač).
- Ověřte, že signál Wi-Fi neblokují překážky. Odstraňte veškeré velké kovové předměty mezi přístupovým bodem a tiskárnou. Zkontrolujte, že se mezi tiskárnou a bezdrátovým přístupovým bodem nenacházejí žádné tyče, zdi ani nosné sloupy.
- Ověřte, že je tiskárna umístěna v dostatečné vzdálenosti od elektronických zařízení, která by mohla rušit signál Wi-Fi. Signál Wi-Fi může narušovat řada zařízení, například motory, bezdrátové telefony, bezpečnostní kamery, jiné bezdrátové sítě a některá zařízení Bluetooth.

- Ověřte, že je v počítači nainstalován ovladač tiskárny.
- Ověřte, že máte vybrán správný port tiskárny.
- Ověřte, že se počítač i tiskárna připojují ke stejné síti Wi-Fi.
- V počítačích Mac se systémem OS X ověřte, že Wi-Fi směrovač podporuje službu Bonjour.

Tiskárna netiskne po dokončení konfigurace bezdrátového připojení

1. Zkontrolujte, zda je tiskárna zapnutá a ve stavu Připraveno.
2. Pokud jsou v počítači brány firewall od jiných poskytovatelů, vypněte je.
3. Zkontrolujte, zda bezdrátová síť funguje správně.
4. Zkontrolujte, zda počítač funguje správně. V případě potřeby restartujte počítač.
5. Ověřte, že můžete otevřít server EWS tiskárny z počítače připojeného v síti.

Tiskárna netiskne a počítač má nainstalovánu bránu firewall od jiného poskytovatele

1. Aktualizujte bránu firewall nejnovější aktualizací, která je od výrobce k dispozici.
2. Pokud programy při instalaci tiskárny nebo pokusu o tisk vyžadují přístup k bráně firewall, musíte programům povolit fungování.
3. Na přechodnou dobu vypněte bránu firewall a poté nainstalujte bezdrátovou tiskárnu do počítače. Po dokončení instalace bezdrátového produktu bránu firewall povolte.

Bezdrátové připojení nefunguje po přesunu bezdrátového směrovače nebo tiskárny

1. Zkontrolujte, zda se směrovač nebo tiskárna připojují do stejné sítě, k níž je připojen počítač.
2. Vytiskněte zprávu s informacemi o tiskárně.
3. Porovnejte identifikátor SSID ve zprávě s identifikátorem SSID v konfiguraci tiskárny pro počítač.
4. Jestliže čísla nejsou stejná, zařízení se nepřipojují ke stejné síti. Rekonfigurujte nastavení bezdrátového připojení pro tiskárnu.

K tiskárně s bezdrátovým připojením nelze připojit více zařízení (Wi-Fi Direct).

1. Zkontrolujte, zda jsou další počítače v dosahu bezdrátového sítě a že signál neblokují žádné překážky. U většiny sítí je bezdrátový rozsah do 30 m (100 stop) od bezdrátového přístupového bodu.
2. Zkontrolujte, zda je tiskárna zapnutá a ve stavu Připraveno.
3. Ujistěte se, že funkci Wi-Fi Direct současně nepoužívá více než 5 uživatelů.
4. Pokud jsou v počítači brány firewall od jiných poskytovatelů, vypněte je.
5. Zkontrolujte, zda bezdrátová síť funguje správně.
6. Zkontrolujte, zda počítač funguje správně. V případě potřeby restartujte počítač.

Při připojení k síti VPN dochází ke ztrátě komunikace bezdrátové tiskárny

Obvykle není možné být připojen najednou k síti VPN a dalším sítím.

Síť se nezobrazuje v seznamu bezdrátových sítí

- Zkontrolujte, zda je bezdrátový směrovač zapnut a připojen k napájení.
- Síť může být skrytá.
- Zkontrolujte, zda je tiskárna v dosahu bezdrátového směrovače a že signál neblokují žádné překážky.
- Tiskárna používá bezdrátové připojení v pásmu 2,4 a 5 GHz.
- Znovu načtěte seznam bezdrátových sítí.
- Pokuste se tiskárnu restartovat.

Bezdrátová síť nefunguje

1. Jestliže chcete ověřit, zda u sítě došlo ke ztrátě komunikace, zkuste k síti připojit jiná zařízení.
2. Ověřte síťovou komunikaci otestováním sítě pomocí příkazu Ping.
   a. Na počítači otevřete výzvu na příkazovém řádku.
      - V systému Windows klikněte na tlačítko **Start**, klikněte na volbu **Spustit**, zapište výraz `cmd` a poté stiskněte klávesu **Enter**.
      - V systému macOS vyberte možnosti **Applications** (Aplikace), **Utilities** (Nástroje) a poté **Terminal** (Terminál).
   b. Zapište výraz `ping` následovaný adresou IP směrovače.
   c. Pokud se v okně zobrazí doba odezvy, znamená to, že síť funguje.
3. Zkontrolujte, zda se směrovač nebo produkt připojují do stejné sítě, k níž je připojen počítač.
   a. Na ovládacím panelu tiskárny stiskněte tlačítko **Informace** pro vytištění stránky s informacemi o tiskárně.
   b. Porovnejte identifikátor SSID ve zprávě s identifikátorem SSID v informacích o tiskárně pro počítač.
   c. Jestliže čísla nejsou stejná, zařízení se nepřipojují ke stejné síti. Rekonfigurujte nastavení bezdrátového připojení pro tiskárnu.

Provedení diagnostického testu bezdrátové sítě

Diagnostický text bezdrátové sítě lze provést pomocí ovládacího panelu tiskárny nebo rozhraní Embedded Web Server (EWS). Diagnostický text bezdrátové sítě přináší informace o nastavení bezdrátové sítě.

Způsob 1: Provedení diagnostického testu bezdrátové sítě pomocí ovládacího panelu tiskárny

Na ovládacím panelu tiskárny stiskněte a podržte tlačítko **Informace** na 5 sekund a potom současně stiskněte tlačítko **Informace** a tlačítko **Pokračovat**.

Způsob 2: Tisk protokolu o testu bezdrátového připojení pomocí serveru EWS

1. Otevřete server EWS. Informace naleznete v části Otevření a používání serveru EWS.
2. Vyberte kartu **Nástroje**.
3. V levé nabídce klikněte na **Zprávy** a vyberte možnost **Zprávy tiskárny**.
4. V oblasti Protokoly tisku vyberte tlačítko **Protokol o testu bezdrátového připojení** a vytiskněte protokol.

Omezení rušení v bezdrátové síti

Následující rady vám pomohou omezit rušení v bezdrátové síti:

- Bezdrátové zařízení udržujte v dostatečné vzdálenosti od velkých kovových objektů, např. kovových skříní na dokumenty, jiných elektromagnetických zařízení, např. mikrovlnných zdrojů a bezšňůrových telefonů. Tyto objekty by mohly rušit rádiové signály.
- Udržujte bezdrátové zařízení v dostatečné vzdálenosti od velkých zděných a jiných stavebních struktur. Takové objekty mohou pohlcovat rádiové vlny a snižovat sílu signálu.
- Umístěte bezdrátový směrovač na centrální místo tak, aby byl v dosahu bezdrátových tiskáren v síti.

Řešení problémů s ethernetovým připojením

Ověřte si následující:

- Síť je funkční. Síťový rozbočovač, přepínač nebo směrovač jsou zapnuté.
- Kabel sítě Ethernet je správně připojen k tiskárně i ke směrovači. Kabel sítě Ethernet je připojen k portu Ethernet na tiskárně a kontrolka vedle konektoru se po připojení rozsvítí.
- Antivirové programy, včetně programů na ochranu před spywarem, nemají vliv na síťové připojení k tiskárně. Pokud víte, že antivirový program a software brány firewall brání v připojení počítače k tiskárně, problém vyřešte pomocí online pokynů k řešení problémů s branou firewall od společnosti HP.

Podpora HP

Nejnovější produktové aktualizace a informace o podpoře naleznete na webové stránce support.hp.com. Online podpora společnosti HP nabízí řadu možností, které vám pomohou s vaší tiskárnou:

Podpora HP

Ikony	Popis
	**Získání softwaru a ovladačů**: Stáhněte si software, ovladače a firmware, které pro tiskárnu potřebujete.
	**Ptejte se komunity**: Připojte se ke komunitním fórům, abyste mohli vyhledávat řešení, klást otázky a sdílet tipy.
	**Diagnostické nástroje HP**: K zjišťování problémů s tiskárnou a vyhledávání doporučených řešení můžete použít online nástroje společnosti HP.

Kontaktujte společnost HP

Pokud při řešení problému potřebujete pomoc od zástupce technické podpory společnosti HP, otevřete stránku support.hp.com. Následující způsoby kontaktování jsou k dispozici bezplatně pro produkty v záruce (v případě produktů po záruce může být podpora s asistencí zástupce společnosti HP zpoplatněna):

Ikony	Popis
	Chatujte se zástupcem podpory HP nebo virtuálním zástupcem online.
	Telefonický hovor s pracovníkem podpory společnosti HP.

Při kontaktování podpory společnosti HP buďte připraveni poskytnout následující informace:

- Název produktu (umístěný na tiskárně)
- Číslo výrobku (umístěno na štítku uvnitř tiskárny)
- Sériové číslo (umístěno na štítku uvnitř tiskárny)

Registrace tiskárny

Registrace zabere pouze několik málo minut a získáte díky ní přístup k rychlejším službám, efektivnější podpoře a upozorněním na podporu pro produkt.

Pokud jste svou tiskárnu nezaregistrovali při instalaci softwaru, můžete ji zaregistrovat nyní na adrese register.hp.com.

Další možnosti záruky

Za dodatečné poplatky můžete k tiskárně získat rozšířený servis. Přejděte na stránku support.hp.com, zvolte místo a jazyk a poté prozkoumejte dostupné možnosti servisního plánu pro vaši tiskárnu.

A Technické údaje tiskárny

Informace obsažené v tomto dokumentu se mohou změnit bez předchozího upozornění.

Některá prohlášení nemusí platit pro vaši tiskárnu nebo pro všechna místa. Aktuální informace naleznete na stránce support.hp.com. Vyberte místo a jazyk, vyhledejte svou tiskárnu, klikněte na možnost **Informace o produktu** a zkontrolujte technické údaje vaší tiskárny.

.

Technické údaje

Další informace naleznete na webusupport.hp.com, vyberte svou polohu a jazyk, vyhledejte svou tiskárnu, klikněte na možnost **Informace o produktu** a pak vyberte položku **Technické údaje produktu**.

Systémové požadavky

Informace o softwarových a systémových požadavcích nebo o příštích verzích operačního systému a podpoře naleznete na stránce support.hp.com, kde vyhledejte svoji tiskárnu.

Rozměry tiskárny

Rozměry tiskárny (model d/dw)

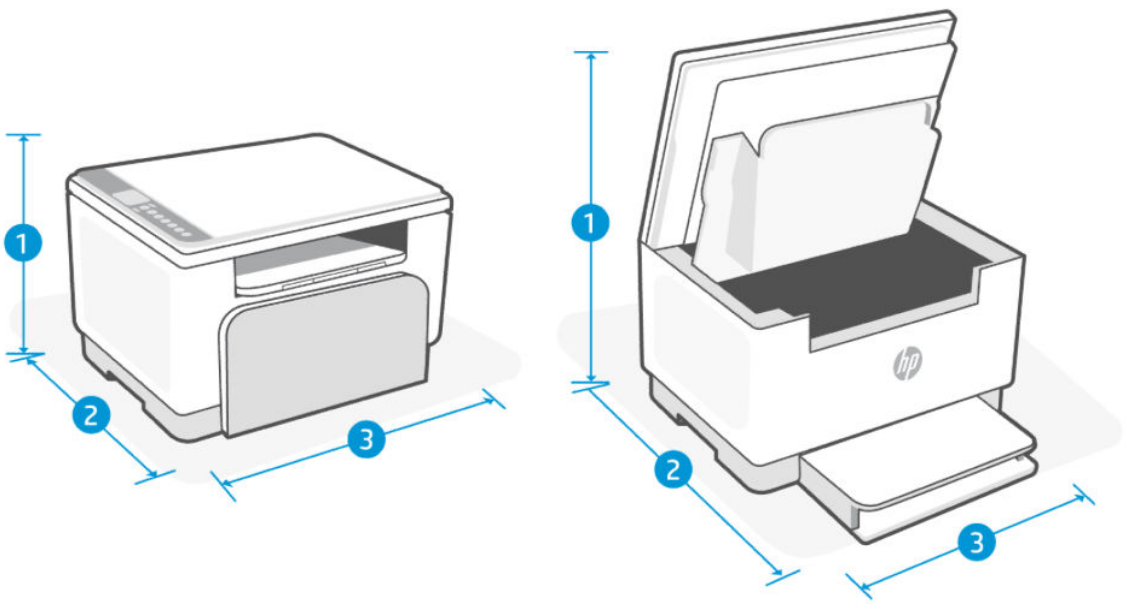

Rozměry tiskárny (model d/dw)

Měření	Zcela zavřená tiskárna	Zcela otevřená tiskárna
1. Výška	242 mm	419 mm

Rozměry tiskárny (model d/dw) (pokračování)

Měření	Zcela zavřená tiskárna	Zcela otevřená tiskárna
2. Hloubka	299 mm	420 mm
3. Šířka	368 mm	368 mm
Hmotnost (včetně kazet)	7,7 kg	

Rozměry tiskárny (model sdn/sdw)

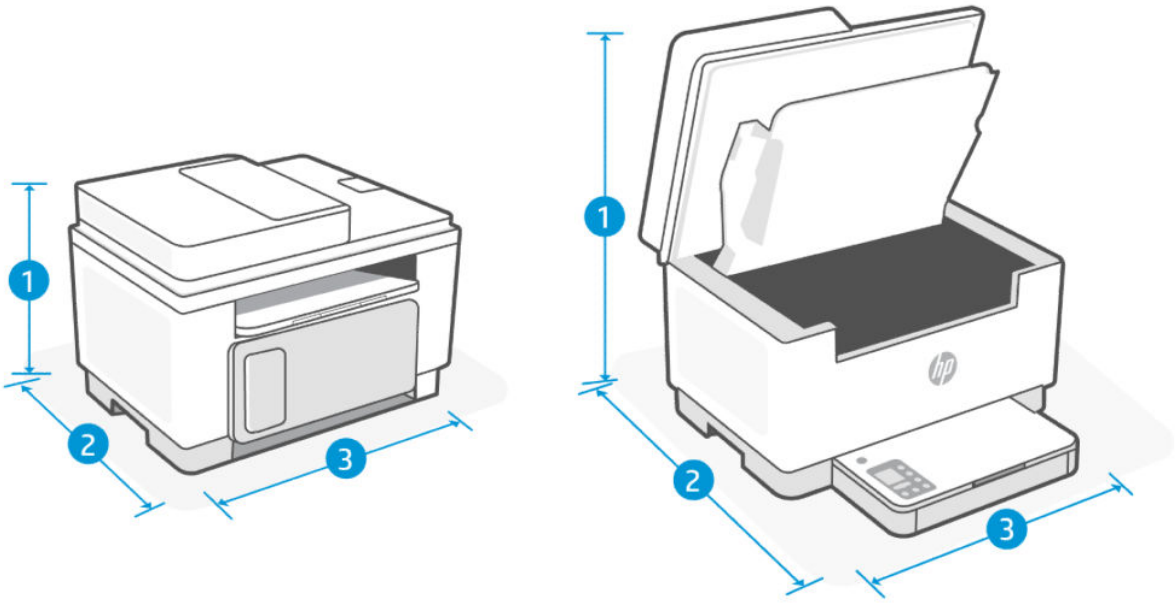

Rozměry tiskárny (model sdn/sdw)

Měření	Zcela zavřená tiskárna	Zcela otevřená tiskárna
1. Výška	295 mm	453 mm
2. Hloubka	308 mm	468 mm
3. Šířka	418 mm	418 mm
Hmotnost (včetně kazet)	9,4 kg	

Spotřeba energie, elektrické údaje a akustické emise

Nejnovější informace najdete na webové stránce support.hp.com.

⚠ UPOZORNĚNÍ: Požadavky na napájení vycházejí z podmínek místa, kde se tiskárna prodává. Neměňte provozní napětí. Mohli byste tím poškodit tiskárnu a zneplatnit záruku.

Rozsah provozního prostředí

Rozsah provozního prostředí

Prostředí	Doporučené	Povolené
Teplota	17,5 až 25 °C	15 až 32,5 °C
Provozní vlhkost	Relativní vlhkost 30 až 70 %, bez kondenzace	10 % až 80 % relativní vlhkosti bez kondenzace
Relativní vlhkost	20 % až 70 % relativní vlhkosti bez kondenzace	10 % až 80 % relativní vlhkosti bez kondenzace

Výstražné ikony

Definice výstražných ikon: V zařízení HP se mohou zobrazit následující výstražné ikony. Dle situace dbejte vhodných bezpečnostních opatření.

-  Upozornění: úraz elektrickým proudem
-  Upozornění: horký povrch
-  Upozornění: nepřibližujte se k pohyblivým částem zařízení
-  Upozornění: v blízkosti jsou ostré hrany
-  Varování

Výstraha: Laserové záření



CAUTION - CLASS 3B INVISIBLE LASER RADIATION WHEN OPEN. AVOID EXPOSURE TO THE BEAM.

ATTENTION - RAYONNEMENT LASER INVISIBLE DE ÇLASSE 3B EN CAS D'OUVERTURE. ÉVITEZ L'EXPOSITION AU FAISCEAU.

VORSICHT - UNSICHTBARE LASERSTRAHLUNG KLASSE 3B, WENN ABDECKUNG GEÖFFNET. NICHT DEM STRAHL AUSSETZEN.

PRECAUCIÓN – RADIACIÓN LÁSER INVISIBLE DE CLASE 3B PRESENTE AL ABRIR. EVITE LA EXPOSICIÓN AL HAZ.

VARNING - OSYNLIG LASERSTRÅLNING KLASS 3B VID ÖPPEN LUCKA UNDVIK EXPONERING FÖR LASERSTRÅLNINGEN.

VAROITUS - LUOKAN 3B NÄKYMÄTTÖMÄLLE LASER-SÄTEILYÄ AVATTUNA. VÄLTÄ ALTISTUMISTA SÄTEELLE.

注意 - 打开时，存在不可见的 3B 类激光辐射，请避免接触该激光束。

주 의 - 열리면 클래 3B 비가시레이저발사선이발출됩니다 . 광선에 노출을 피하십시오 .

注意 – ここを開くとクラス 3B 不可視レーザ放射が出ます。ビームに身をさらさないこと。

B Servis a podpora

Tato část popisuje podrobnosti o službách a podpoře.

Prohlášení o omezené záruce na tiskové kazety, zobrazovací válce a zobrazovací jednotky HP určené k použití s tiskárnami HP LaserJet, laserovými tiskárnami HP a laserovými tiskárnami Samsung

Na tento produkt se vztahuje komerční/omezená záruka HP v místech autorizovaných k používání/distribuci.

Kompletní informace o záruce najdete na adrese: hp.com/toner/info.

Prohlášení společnosti HP o omezené záruce

Prohlášení společnosti HP o omezené záruce

PRODUKT HP	TRVÁNÍ OMEZENÉ ZÁRUKY*
Řada tiskáren HP LaserJet MFP M238-M249 series	Jednoletá omezená záruka

POZNÁMKA: Možnosti záruky a podpory se u různých produktů a v závislosti na umístění a znění místních zákonů liší. Chcete-li se dozvědět více o oceňovaných službách podpory a servisu společnosti HP, které jsou dostupné ve vaší oblasti, navštivte stránku support.hp.com. Podrobnosti o zásadách omezené záruky HP na spotřební materiál naleznete na stránce http://www.hp.com/go/learnaboutsupplies.

Společnost HP vám jako koncovému uživateli garantuje tuto omezenou záruku společnosti HP, která se vztahuje pouze na produkty značky HP prodané nebo pronajaté a) společností HP Inc., jejími dceřinými společnostmi, přidruženými společnostmi, autorizovanými prodejci, autorizovanými distributory nebo distributory pro danou zemi; a b) s touto omezenou zárukou HP, že hardware a doplňky HP budou bez vady materiálu a zpracování po výše uvedenou dobu od data jejich zakoupení. Pokud společnost HP obdrží oznámení o tom, že k takovým závadám došlo během záruční lhůty, opraví nebo vymění podle svého uvážení produkt HP, u kterého se závada prokáže. Závadný produkt může být vyměněn za produkt nový nebo za takový, jehož výkon odpovídá novému produktu. Produkty HP předané k opravě mohou být nahrazeny repasovaným zbožím stejného typu namísto provedení opravy. Repasované součásti mohou být použity k opravě produktů. V důsledku opravy zboží může dojít ke ztrátě uživatelsky vytvořených dat.

Společnost HP zaručuje, že v případě dodržení správné instalace a používání bude software HP správně fungovat podle programových instrukcí po výše uvedenou dobu ode dne nákupu a neselže vinou vady materiálu či zpracování. Pokud bude taková závada společnosti HP oznámena v průběhu záruční doby, provede společnost HP výměnu softwaru, který v důsledku těchto závad neprovádí programové příkazy.

Na nepřerušovaný nebo bezchybný provoz produktů HP společnost HP záruku neposkytuje. Pokud společnost HP nebude v přiměřené době schopna opravit nebo vyměnit jakýkoli produkt dle podmínek uvedených v záruce, zákazník je oprávněn po bezodkladném vrácení produktu získat zpět pořizovací částku.

Produkty HP mohou obsahovat repasované součástky, jejichž vlastnosti odpovídají vlastnostem nových součástek, nebo součástky, které mohly být použity v omezeném rozsahu.

Záruka se nevztahuje na závady vzniklé (a) nesprávnou nebo nedostatečnou údržbou nebo kalibrací, (b) softwarem, rozhraním, díly nebo materiálem, které nebyly dodány společností HP, (c) neoprávněnou úpravou nebo nesprávným použitím, (d) provozováním mimo uveřejněné specifikace prostředí pro produkt nebo (e) nesprávnou přípravou místa nebo údržbou.

VÝŠE UVEDENÉ ZÁRUKY JSOU V ROZSAHU DANÉM MÍSTNÍMI ZÁKONY JEDINÝMI A VÝLUČNÝMI ZÁRUKAMI, ŽÁDNÁ DALŠÍ ZÁRUKA ČI PODMÍNKA, ÚSTNÍ ANI PÍSEMNÁ, JIMI NENÍ VYJÁDŘENA ANI Z NICH NEVYPLÝVÁ. SPOLEČNOST HP SE VÝSLOVNĚ ZŘÍKÁ VŠECH IMPLIKOVANÝCH ZÁRUK ČI PODMÍNEK PRODEJNOSTI, USPOKOJIVÉ KVALITY A ZPŮSOBILOSTI K URČITÉMU ÚČELU. Některá místa, státy nebo provincie neumožňují omezení trvání záruky vyplývající ze zákona. V takovém případě se na vás výše uvedené omezení a vyloučení nemusí vztahovat. Tato záruka vám poskytuje specifická zákonná práva a případná další práva, která mohou platit na některých místech, ve státech nebo provinciích. Podrobnosti naleznete v prohlášeních pro konkrétní místo na konci tohoto dokumentu.

Omezená záruka společnosti HP platí ve všech místech nebo lokalitách, ve kterých je k dispozici podpora společnosti HP pro tento produkt a kde společnost HP tento produkt prodává. Úroveň záručního servisu se může lišit podle místních standardů. Společnost HP nebude upravovat tvar, způsobilost ani funkce produktu tak, aby umožnila jeho provoz v místě, ve které nebylo jeho provozování z právních či regulačních důvodů zamýšleno.

V ROZSAHU URČENÉM MÍSTNÍMI ZÁKONY JSOU PRÁVA NA NÁHRADU UVEDENÁ V TÉTO ZÁRUCE VAŠIMI VÝHRADNÍMI PRÁVY. KROMĚ VÝŠE UVEDENÝCH PŘÍPADŮ NEJSOU SPOLEČNOST HP ANI JEJÍ DODAVATELÉ ZODPOVĚDNÍ ZA ZTRÁTU DAT ANI ZA POŠKOZENÍ PŘÍMÁ, ZVLÁŠTNÍ, NÁHODNÁ ČI NÁSLEDNÁ (VČETNĚ UŠLÉHO ZISKU ČI ZTRÁTY DAT) Z DŮVODU SMLOUVY, PŘEČINU ČI JINÉHO DŮVODU. Zákony některých zemí/oblastí, států nebo provincií nepovolují vyloučení nebo omezení odpovědnosti za náhodné nebo následné škody, v takovém případě se vás výše uvedené vyloučení nebo omezení odpovědnosti netýká.

PODMÍNKY ZÁRUKY OBSAŽENÉ V TOMTO PROHLÁŠENÍ, KROMĚ ZÁKONEM POVOLENÝCH, NEVYLUČUJÍ, NEOMEZUJÍ ČI NEUPRAVUJÍ ZÁVAZNÁ ZÁKONNÁ PRÁVA KONCOVÉHO ZÁKAZNÍKA A JSOU DODATKEM K ZÁVAZNÝM ZÁKONNÝM PRÁVŮM KONCOVÉHO ZÁKAZNÍKA TÝKAJÍCÍM SE PRODEJE TOHOTO VÝROBKU. DALŠÍ INFORMACE O SPOTŘEBITELSKÝCH PRÁVECH NALEZNETE V PROHLÁŠENÍCH PRO KONKRÉTNÍ MÍSTO NA KONCI TOHOTO DOKUMENTU (POKUD EXISTUJÍ).

Podmínky týkající se umístění

V některých jurisdikcích můžete mít i další zákonná práva. Viz níže.

Austrálie

Your rights as an Australian consumer are different to those stated in the document above.

You should disregard any limitations or exclusions in the above document and refer to the information below.

1. When you buy a good from HP as a consumer, the goods come with guarantees that cannot be excluded under the Australian Consumer Law. You are entitled to a replacement or refund for a major failure and for compensation for any other reasonably foreseeable loss or damage. You are also entitled to have the goods repaired or replaced if the goods fail to be of acceptable quality and the failure does not amount to a major failure.
2. This means that there is no defined warranty period for HP goods supplied to Australian consumers.
3. Instead, the goods should, for example, be fit for the purposes for which they are commonly supplied for such a period as a reasonable consumer fully acquainted with the state and condition of the goods would expect. This period may vary depending on the product.
4. You should contact HP if you are concerned that one of HP's products fails to satisfy any of the guarantees listed below. HP will discuss with you the specific nature and circumstances of that good and whether the particular fault/issue falls within the scope of the statutory guarantees.

Nothing in HP's Limited Warranty excludes, restricts, or modifies any condition, warranty, guarantee, right or remedy you may have at law (including a consumer guarantee under the Australian Consumer Law) which cannot be lawfully excluded or limited.

The relevant guarantees are as follows:

1. **Quality** — goods supplied by HP must be of acceptable quality. The test for acceptable quality is whether a reasonable consumer, fully aware of the state and condition of the goods, would find them:
   - safe, durable, and free from defects;
   - acceptable in appearance and finish; and
   - fit for all the purposes for which goods of that kind are commonly supplied.

     This must take into account the nature and price of the goods, and any statements on packaging or labeling.
2. **Disclosed Purpose** — goods or services supplied by HP that HP represents are reasonably fit for a purpose expressly disclosed by a consumer must be reasonably fit for that purpose.
3. **Description** — goods supplied by HP must match the description provided by HP.
4. **Sample** — goods supplied by HP must match any sample shown to you by HP.
5. **Title** — a consumer who purchases a good from HP must receive clear title to the good.
6. **Due care and skill** — services provided to you by HP must be provided with due care and skill.
7. **Express warranties** — HP will be legally required to comply with the express warranty that is set out in its terms and conditions.
8. **Reasonable time** — repair services provided by HP must be provided within a reasonable time.

If you think that you are entitled to any of the above remedies or any remedy under the HP Worldwide Limited Warranty and Technical Support Document, please contact HP:

HP PPS Australia Pty Ltd

Rhodes Corporate Park, Building F, Level 5

1 Homebush Bay Drive

Rhodes, NSW 2138

Australia

To initiate a support request, please use the numbers below or visit www.hp.com.au and select the "Customer Service" option for the most current list of phone support numbers.

Product	Phone
Support for all HP Products except those listed separately below	13 10 47 If dialing internationally: +61 2 8278-1039
DeskJet, Office Jet, PSC, All-in-One, Photosmart & Personal LaserJet Series 1000, P1000, M1000 and Colour LaserJet CP1000 Series and model CM1415	1300 721 147 If dialing internationally: +61 2 8934 4380

For further information on consumer rights, visit www.consumerlaw.gov.au and www.accc.gov.au.

Nový Zéland

Na Novém Zélandu se hardware a software dodává se zárukami, které nelze vyloučit podle novozélandského zákona na ochranu spotřebitelů. Na Novém Zélandu se spotřebitelskou transakcí rozumí transakce zahrnující osobu, která kupuje zboží pro osobní nebo domácí použití nebo spotřebu a nikoliv za účelem podnikání. Novozélandští spotřebitelé, kteří si zakoupí zboží k osobnímu, domácímu nebo domovskému použití nebo spotřebě, a ne pro účely podnikání („Novozélandští spotřebitelé“), mají nárok na opravu, výměnu nebo vrácení peněz při selhání a na kompenzaci jiných přiměřených předvídatelných ztrát nebo škod. Novozélandský spotřebitel (dle výše uvedené definice) může vymáhat úhradu nákladů na vrácení produktu do místa koupě, pokud došlo k porušení Novozélandského zákona na ochranu spotřebitelů; navíc, pokud novozélandskému spotřebiteli vzniknou významné náklady s vrácením zboží společnosti HP, potom společnost HP vyzvedne toto zboží na své vlastní náklady.

Produkt	Telefon
Podpora pro všechny produkty HP s výjimkou produktů uvedených samostatně níže	0800 449 553 Při volání ze zahraničí: +61 2 8031-8317
DeskJet, Office Jet, PSC, All-in-One, Photosmart & Personal LaserJet Series 1000, P1000, M1000 a Colour LaserJet CP1000 Series a model CM1415	0800 441 147 Při volání ze zahraničí: +61 2 8934 4380

Velká Británie, Irsko a Malta

The HP Limited Warranty is a commercial guarantee voluntarily provided by HP. The name and address of the HP entity responsible for the performance of the HP Limited Warranty in your country/region is as follows:

UK: HP Inc UK Limited, Cain Road, Amen Corner, Bracknell, Berkshire, RG12 1HN

Ireland: Hewlett-Packard Ireland Limited, Liffey Park Technology Campus, Barnhall Road, Leixlip, Co.Kildare

Malta: Hewlett-Packard Europe B.V., Amsterdam, Meyrin Branch, Route du Nant-d'Avril 150, 1217 Meyrin, Switzerland

United Kingdom: The HP Limited Warranty benefits apply in addition to any legal rights to a guarantee from seller of nonconformity of goods with the contract of sale. These rights expire six years from delivery of goods for products purchased in England or Wales and five years from delivery of goods for products purchased in Scotland. However various factors may impact your eligibility to receive these rights. For further information, please consult the following link: Consumer Legal Guarantee (https://www.hp.com/go/eu-legal) or you may visit the European Consumer Centers website (ec.europa.eu/info/live-work-travel-eu/consumers/resolve-your-consumer-complaint/european-consumer-centres-network-ecc-net_en). Consumers have the right to choose whether to claim service under the HP Limited Warranty or against the seller under the legal guarantee.

Ireland: The HP Limited Warranty benefits apply in addition to any statutory rights from seller in relation to nonconformity of goods with the contract of sale. However various factors may impact your eligibility to receive these rights. Consumer statutory rights are not limited or affected in any manner by HP Care Pack. For further information, please consult the following link: Consumer Legal Guarantee (https://www.hp.com/go/eu-legal) or you may visit the European Consumer Centers website (ec.europa.eu/info/live-work-travel-eu/consumers/resolve-your-consumer-complaint/european-consumer-centres-network-ecc-net_en). Consumers have the right to choose whether to claim service under the HP Limited Warranty or against the seller under the legal guarantee.

Malta: The HP Limited Warranty benefits apply in addition to any legal rights to a two-year guarantee from seller of nonconformity of goods with the contract of sale; however various factors may impact your eligibility to receive these rights. Consumer statutory rights are not limited or affected in any manner by the HP Limited Warranty. For further information, please consult the following link: Consumer Legal Guarantee (https://www.hp.com/go/eu-legal) or you may

visit the European Consumer Centers website (ec.europa.eu/info/live-work-travel-eu/consumers/resolve-your-consumer-complaint/european-consumer-centres-network-ecc-net_en). Consumers have the right to choose whether to claim service under the HP Limited Warranty or against the seller under two-year legal guarantee.

Rakousko, Belgie, Německo a Lucembursko

Die beschränkte HP Herstellergarantie ist eine von HP auf freiwilliger Basis angebotene kommerzielle Garantie. Der Name und die Adresse der HP Gesellschaft, die in Ihrem Land für die Gewährung der beschränkten HP Herstellergarantie verantwortlich ist, sind wie folgt:

Deutschland: HP Deutschland GmbH, Schickardstr. 32, D-71034 Böblingen

Österreich: HP Austria GmbH., Technologiestrasse 5, A-1120 Wien

Luxemburg: Hewlett-Packard Luxembourg S.C.A., 75, Parc d'Activités Capellen, Rue Pafebruc, L-8308 Capellen

Belgien: HP Belgium BVBA, Hermeslaan 1A, B-1831 Diegem

Die Rechte aus der beschränkten HP Herstellergarantie gelten zusätzlich zu den gesetzlichen Ansprüchen wegen Sachmängeln auf eine zweijährige Gewährleistung ab dem Lieferdatum. Ob Sie Anspruch auf diese Rechte haben, hängt von zahlreichen Faktoren ab. Die Rechte des Kunden sind in keiner Weise durch die beschränkte HP Herstellergarantie eingeschränkt bzw. betroffen. Weitere Hinweise finden Sie auf der folgenden Website: Gewährleistungsansprüche für Verbraucher (https://www.hp.com/go/eu-legal) oder Sie können die Website des Europäischen Verbraucherzentrums (ec.europa.eu/info/live-work-travel-eu/consumers/resolve-your-consumer-complaint/european-consumer-centres-network-ecc-net_en) besuchen. Verbraucher haben das Recht zu wählen, ob sie eine Leistung von HP gemäß der beschränkten HP Herstellergarantie in Anspruch nehmen oder ob sie sich gemäß der gesetzlichen zweijährigen Haftung für Sachmängel (Gewährleistung) sich an den jeweiligen Verkäufer wenden.

Belgie, Francie a Lucembursko

La garantie limitée HP est une garantie commerciale fournie volontairement par HP. Voici les coordonnées de l'entité HP responsable de l'exécution de la garantie limitée HP dans votre pays:

France: HP France SAS, société par actions simplifiée identifiée sous le numéro 448 694 133 RCS Evry, 1 Avenue du Canada, 91947, Les Ulis

G.D. Luxembourg: Hewlett-Packard Luxembourg S.C.A., 75, Parc d'Activités Capellen, Rue Pafebruc, L-8308 Capellen

Belgique: HP Belgium BVBA, Hermeslaan 1A, B-1831 Diegem

France: Les avantages de la garantie limitée HP s'appliquent en complément des droits dont vous disposez au titre des garanties légales applicables dont le bénéfice est soumis à des conditions spécifiques. Vos droits en tant que consommateur au titre de la garantie légale de conformité mentionnée aux articles L. 211-4 à L. 211-13 du Code de la Consommation et de celle relatives aux défauts de la chose vendue, dans les conditions prévues aux articles 1641 à 1648 et 2232 du Code de Commerce ne sont en aucune façon limités ou affectés par la garantie limitée HP. Pour de plus amples informations, veuillez consulter le lien suivant : Garanties légales accordées au consommateur (https://www.hp.com/go/eu-legal). Vous pouvez également consulter le site Web des Centres européens des consommateurs (ec.europa.eu/info/live-work-travel-eu/consumers/resolve-your-consumer-complaint/european-consumer-centres-network-ecc-net_en). Les consommateurs ont le droit de choisir d'exercer leurs droits au titre de la garantie limitée HP, ou auprès du vendeur au titre des garanties légales applicables mentionnées ci-dessus.

POUR RAPPEL:

Garantie Légale de Conformité:

« Le vendeur est tenu de livrer un bien conforme au contrat et répond des défauts de conformité existant lors de la délivrance.

Il répond également des défauts de conformité résultant de l'emballage, des instructions de montage ou de l'installation lorsque celle-ci a été mise à sa charge par le contrat ou a été réalisée sous sa responsabilité ».

Article L211-5 du Code de la Consommation:

« Pour être conforme au contrat, le bien doit:

1° Etre propre à l'usage habituellement attendu d'un bien semblable et, le cas échéant:

- correspondre à la description donnée par le vendeur et posséder les qualités que celui-ci a présentées à l'acheteur sous forme d'échantillon ou de modèle;

- présenter les qualités qu'un acheteur peut légitimement attendre eu égard aux déclarations publiques faites par le vendeur, par le producteur ou par son représentant, notamment dans la publicité ou l'étiquetage;

2° Ou présenter les caractéristiques définies d'un commun accord par les parties ou être propre à tout usage spécial recherché par l'acheteur, porté à la connaissance du vendeur et que ce dernier a accepté ».

Article L211-12 du Code de la Consommation:

« L'action résultant du défaut de conformité se prescrit par deux ans à compter de la délivrance du bien ».

Garantie des vices cachés

Article 1641 du Code Civil : *« Le vendeur est tenu de la garantie à raison des défauts cachés de la chose vendue qui la rendent impropre à l'usage auquel on la destine, ou qui diminuent tellement cet usage que l'acheteur ne l'aurait pas acquise, ou n'en aurait donné qu'un moindre prix, s'il les avait connus. »*

Article 1648 alinéa 1 du Code Civil:

« L'action résultant des vices rédhibitoires doit être intentée par l'acquéreur dans un délai de deux ans à compter de la découverte du vice. »

G.D. Luxembourg et Belgique: Les avantages de la garantie limitée HP s'appliquent en complément des droits dont vous disposez au titre de la garantie de non-conformité des biens avec le contrat de vente. Cependant, de nombreux facteurs peuvent avoir un impact sur le bénéfice de ces droits. Vos droits en tant que consommateur au titre de ces garanties ne sont en aucune façon limités ou affectés par la garantie limitée HP. Pour de plus amples informations, veuillez consulter le lien suivant : Garanties légales accordées au consommateur (https://www.hp.com/go/eu-legal) ou vous pouvez également consulter le site Web des Centres européens des consommateurs (ec.europa.eu/info/live-work-travel-eu/consumers/resolve-your-consumer-complaint/european-consumer-centres-network-ecc-net_en). Les consommateurs ont le droit de choisir de réclamer un service sous la garantie limitée HP ou auprès du vendeur au cours d'une garantie légale de deux ans.

Itálie

La Garanzia limitata HP è una garanzia commerciale fornita volontariamente da HP. Di seguito sono indicati nome e indirizzo della società HP responsabile della fornitura dei servizi coperti dalla Garanzia limitata HP nel vostro Paese:

Italia: HP Italy S.r.l., Via G. Di Vittorio 9, 20063 Cernusco S/Naviglio

I vantaggi della Garanzia limitata HP vengono concessi ai consumatori in aggiunta ai diritti derivanti dalla garanzia di due anni fornita dal venditore in caso di non conformità dei beni rispetto al contratto di vendita. Tuttavia, diversi fattori possono avere un impatto sulla possibilita' di beneficiare di tali diritti. I diritti spettanti ai consumatori in forza della garanzia legale non sono in alcun modo limitati, né modificati

dalla Garanzia limitata HP. Per ulteriori informazioni, si prega di consultare il seguente link: Garanzia legale per i clienti (https://www.hp.com/go/eu-legal), oppure visitare il sito Web dei Centri europei per i consumatori (ec.europa.eu/info/live-work-travel-eu/consumers/resolve-your-consumer-complaint/european-consumer-centres-network-ecc-net_en). I consumatori hanno il diritto di scegliere se richiedere un servizio usufruendo della Garanzia limitata HP oppure rivolgendosi al venditore per far valere la garanzia legale di due anni.

Španělsko

Su Garantía limitada de HP es una garantía comercial voluntariamente proporcionada por HP. El nombre y dirección de las entidades HP que proporcionan la Garantía limitada de HP (garantía comercial adicional del fabricante) en su país es:

España: Hewlett-Packard Española S.L. Calle Vicente Aleixandre, 1 Parque Empresarial Madrid - Las Rozas, E-28232 Madrid

Los beneficios de la Garantía limitada de HP son adicionales a la garantía legal de 2 años a la que los consumidores tienen derecho a recibir del vendedor en virtud del contrato de compraventa; sin embargo, varios factores pueden afectar su derecho a recibir los beneficios bajo dicha garantía legal. A este respecto, la Garantía limitada de HP no limita o afecta en modo alguno los derechos legales del consumidor (https://www.hp.com/go/eu-legal). Para más información, consulte el siguiente enlace: Garantía legal del consumidor o puede visitar el sitio web de los Centros europeos de los consumidores (ec.europa.eu/info/live-work-travel-eu/consumers/resolve-your-consumer-complaint/european-consumer-centres-network-ecc-net_en). Los clientes tienen derecho a elegir si reclaman un servicio acogiéndose a la Garantía limitada de HP o al vendedor de conformidad con la garantía legal de dos años.

Dánsko

Den begrænsede HP-garanti er en garanti, der ydes frivilligt af HP. Navn og adresse på det HP-selskab, der er ansvarligt for HP's begrænsede garanti i dit land, er som følger:

Danmark: HP Inc Danmark ApS, Engholm Parkvej 8, 3450, Allerød

Den begrænsede HP-garanti gælder i tillæg til eventuelle juridiske rettigheder, for en toårig garanti fra sælgeren af varer, der ikke er i overensstemmelse med salgsaftalen, men forskellige faktorer kan dog påvirke din ret til at opnå disse rettigheder. Forbrugerens lovbestemte rettigheder begrænses eller påvirkes ikke på nogen måde af den begrænsede HP-garanti. Se nedenstående link for at få yderligere oplysninger: Forbrugerens juridiske garanti (https://www.hp.com/go/eu-legal) eller du kan besøge De Europæiske Forbrugercentres websted (ec.europa.eu/info/live-work-travel-eu/consumers/resolve-your-consumer-complaint/european-consumer-centres-network-ecc-net_en). Forbrugere har ret til at vælge, om de vil gøre krav på service i henhold til HP's begrænsede garanti eller hos sælger i henhold til en toårig juridisk garanti.

Norsko

HPs garanti er en begrenset og kommersiell garanti som HP selv har valgt å tilby. Følgende lokale selskap innestår for garantien:

Norge: HP Norge AS, Rolfbuktveien 4b, 1364 Fornebu

HPs garanti kommer i tillegg til det mangelsansvar HP har i henhold til norsk forbrukerkjøpslovgivning, hvor reklamasjonsperioden kan være to eller fem år, avhengig av hvor lenge salgsgjenstanden var ment å vare. Ulike faktorer kan imidlertid ha betydning for om du kvalifiserer til å kreve avhjelp iht slikt mangelsansvar. Forbrukerens lovmessige rettigheter begrenses ikke av HPs garanti. Hvis du vil ha mer informasjon, kan du klikke på følgende kobling: Juridisk garanti for forbruker (https://www.hp.com/go/eu-legal) eller du kan besøke nettstedet til de europeiske forbrukersentrene (ec.europa.eu/info/live-work-travel-eu/consumers/resolve-your-

consumer-complaint/european-consumer-centres-network-ecc-net_en). Forbrukere har retten til å velge å kreve service under HPs garanti eller iht selgerens lovpålagte mangelsansvar.

Švédsko

HP:s begränsade garanti är en kommersiell garanti som tillhandahålls frivilligt av HP. Namn och adress till det HP-företag som ansvarar för HP:s begränsade garanti i ditt land är som följer:

Sverige: HP PPS Sverige AB, SE-169 73 Stockholm

Fördelarna som ingår i HP:s begränsade garanti gäller utöver de lagstadgade rättigheterna till tre års garanti från säljaren angående varans bristande överensstämmelse gentemot köpeavtalet, men olika faktorer kan påverka din rätt att utnyttja dessa rättigheter. Konsumentens lagstadgade rättigheter varken begränsas eller påverkas på något sätt av HP:s begränsade garanti. Mer information får du om du följer denna länk: Lagstadgad garanti för konsumenter (https://www.hp.com/go/eu-legal) eller så kan du gå till European Consumer Centers webbplats (ec.europa.eu/info/live-work-travel-eu/consumers/resolve-your-consumer-complaint/european-consumer-centres-network-ecc-net_en). Konsumenter har rätt att välja om de vill ställa krav enligt HP:s begränsade garanti eller på säljaren enligt den lagstadgade treåriga garantin.

Portugalsko

A Garantia Limitada HP é uma garantia comercial fornecida voluntariamente pela HP. O nome e a morada da entidade HP responsável pela prestação da Garantia Limitada HP no seu país são os seguintes:

Portugal: HPCP – Computing and Printing Portugal, Unipessoal, Lda., Edificio D. Sancho I, Quinta da Fonte, Porto Salvo, Lisboa, Oeiras, 2740 244

As vantagens da Garantia Limitada HP aplicam-se cumulativamente com quaisquer direitos decorrentes da legislação aplicável à garantia de dois anos do vendedor, relativa a defeitos do produto e constante do contrato de venda. Existem, contudo, vários fatores que poderão afetar a sua elegibilidade para beneficiar de tais direitos. Os direitos legalmente atribuídos aos consumidores não são limitados ou afetados de forma alguma pela Garantia Limitada HP. Para mais informações, consulte a ligação seguinte: Garantia legal do consumidor (https://www.hp.com/go/eu-legal) ou visite o Web site da Rede dos Centros Europeus do Consumidor (ec.europa.eu/info/live-work-travel-eu/consumers/resolve-your-consumer-complaint/european-consumer-centres-network-ecc-net_en). Os consumidores têm o direito de escolher se pretendem reclamar assistência ao abrigo da Garantia Limitada HP ou contra o vendedor ao abrigo de uma garantia jurídica de dois anos.

Řecko a Kypr

Η Περιορισμένη εγγύηση HP είναι μια εμπορική εγγύηση η οποία παρέχεται εθελοντικά από την HP. Η επωνυμία και η διεύθυνση του νομικού προσώπου HP που παρέχει την Περιορισμένη εγγύηση HP στη χώρα σας είναι η εξής:

Ελλάδα /Κύπρος: HP Printing and Personal Systems Hellas EPE, Tzavella 1-3, 15232 Chalandri, Attiki

Ελλάδα /Κύπρος: HP Συστήματα Εκτύπωσης και Προσωπικών Υπολογιστών Ελλάς Εταιρεία Περιορισμένης Ευθύνης, Tzavella 1-3, 15232 Chalandri, Attiki

Τα προνόμια της Περιορισμένης εγγύησης HP ισχύουν επιπλέον των νόμιμων δικαιωμάτων για διετή εγγύηση έναντι του Πωλητή για τη μη συμμόρφωση των προϊόντων με τις συνομολογημένες συμβατικά ιδιότητες, ωστόσο η άσκηση των δικαιωμάτων σας αυτών μπορεί να εξαρτάται από διάφορους παράγοντες. Τα νόμιμα δικαιώματα των καταναλωτών δεν περιορίζονται ούτε επηρεάζονται καθ' οιονδήποτε τρόπο από την Περιορισμένη εγγύηση HP. Για περισσότερες πληροφορίες, συμβουλευτείτε την ακόλουθη τοποθεσία web: Νόμιμη εγγύηση καταναλωτή (https://www.hp.com/go/eu-legal) ή μπορείτε να επισκεφτείτε την τοποθεσία web των Ευρωπαϊκών Κέντρων Καταναλωτή (ec.europa.eu/info/live-work-travel-eu/consumers/resolve-your-consumer-complaint/european-consumer-centres-network-ecc-net_en). Οι καταναλωτές έχουν το δικαίωμα να

επιλέξουν αν θα αξιώσουν την υπηρεσία στα πλαίσια της Περιορισμένης εγγύησης HP ή από τον πωλητή στα πλαίσια της νόμιμης εγγύησης δύο ετών.

Maďarsko

A HP korlátozott jótállás egy olyan kereskedelmi jótállás, amelyet a HP a saját elhatározásából biztosít. Az egyes országokban a HP mint gyártó által vállalt korlátozott jótállást biztosító HP vállalatok neve és címe:

Magyarország: HP Inc Magyarország Kft., H-1117 Budapest, Alíz utca 1.

A HP korlátozott jótállásban biztosított jogok azokon a jogokon felül illetik meg Önt, amelyek a termékeknek az adásvételi szerződés szerinti minőségére vonatkozó kétéves, jogszabályban foglalt eladói szavatosságból, továbbá ha az Ön által vásárolt termékre alkalmazandó, a jogszabályban foglalt kötelező eladói jótállásból erednek, azonban számos körülmény hatással lehet arra, hogy ezek a jogok Önt megilletik-e. További információért kérjük, keresse fel a következő webhelyet: Jogi Tájékoztató Fogyasztóknak (https://www.hp.com/go/eu-legal) vagy látogassa meg az Európai Fogyasztói Központok webhelyét (ec.europa.eu/info/live-work-travel-eu/consumers/resolve-your-consumer-complaint/european-consumer-centres-network-ecc-net_en). A fogyasztóknak jogában áll, hogy megválasszák, hogy a jótállással kapcsolatos igényüket a HP korlátozott jótállás alapján vagy a kétéves, jogszabályban foglalt eladói szavatosság, illetve, ha alkalmazandó, a jogszabályban foglalt kötelező eladói jótállás alapján érvényesítik.

Česká republika

Omezená záruka HP je obchodní zárukou dobrovolně poskytovanou společností HP. Názvy a adresy společností skupiny HP, které odpovídají za plnění omezené záruky HP ve vaší zemi, jsou následující:

Česká republika: HP Inc Czech Republic s. r. o., Za Brumlovkou 5/1559, 140 00 Praha 4

Výhody, poskytované omezenou zárukou HP, se uplatňuji jako doplněk k jakýmkoli právním nárokům na dvouletou záruku poskytnutou prodejcem v případě nesouladu zboží s kupní smlouvou. Váš nárok na uznání těchto práv však může záviset na mnohých faktorech. Omezená záruka HP žádným způsobem neomezuje ani neovlivňuje zákonná práva zákazníka. Další informace získáte kliknutím na následující odkaz: Zákonná záruka spotřebitele (https://www.hp.com/go/eu-legal) případně můžete navštívit webové stránky Evropského spotřebitelského centra (ec.europa.eu/info/live-work-travel-eu/consumers/resolve-your-consumer-complaint/european-consumer-centres-network-ecc-net_en). Spotřebitelé mají právo se rozhodnout, zda chtějí službu reklamovat v rámci omezené záruky HP nebo v rámci zákonem stanovené dvouleté záruky u prodejce.

Slovensko

Obmedzená záruka HP je obchodná záruka, ktorú spoločnosť HP poskytuje dobrovoľne. Meno a adresa subjektu HP, ktorý zabezpečuje plnenie vyplývajúce z Obmedzenej záruky HP vo vašej krajine:

Slovenská republika: HP Inc Slovakia, s.r.o., Galvaniho 7, 821 04 Bratislava

Výhody Obmedzenej záruky HP sa uplatnia vedľa prípadných zákazníkových zákonných nárokov voči predávajúcemu z vád, ktoré spočívajú v nesúlade vlastností tovaru s jeho popisom podľa predmetnej zmluvy. Možnosť uplatnenia takých prípadných nárokov však môže závisieť od rôznych faktorov. Služby Obmedzenej záruky HP žiadnym spôsobom neobmedzujú ani neovplyvňujú zákonné práva zákazníka, ktorý je spotrebiteľom. Ďalšie informácie nájdete na nasledujúcom prepojení: Zákonná záruka spotrebiteľa (https://www.hp.com/go/eu-legal), prípadne môžete navštíviť webovú lokalitu európskych zákazníckych stredísk (ec.europa.eu/info/live-work-travel-eu/consumers/resolve-your-consumer-complaint/european-consumer-centres-network-ecc-net_en). Spotrebitelia majú právo zvoliť si, či chcú uplatniť servis v rámci Obmedzenej záruky HP alebo počas zákonnej dvojročnej záručnej lehoty u predajcu.

Polsko

Ograniczona gwarancja HP to komercyjna gwarancja udzielona dobrowolnie przez HP. Nazwa i adres podmiotu HP odpowiedzialnego za realizację Ograniczonej gwarancji HP w Polsce:

Polska: HP Inc Polska sp. z o.o., Szturmowa 2a, 02-678 Warszawa, wpisana do rejestru przedsiębiorców prowadzonego przez Sąd Rejonowy dla m.st. Warszawy w Warszawie, XIII Wydział Gospodarczy Krajowego Rejestru Sądowego, pod numerem KRS 0000546115, NIP 5213690563, REGON 360916326, GIOŚ E0020757WZBW, kapitał zakładowy 480.000 PLN.

Świadczenia wynikające z Ograniczonej gwarancji HP stanowią dodatek do praw przysługujących nabywcy w związku z dwuletnią odpowiedzialnością sprzedawcy z tytułu niezgodności towaru z umową (rękojmia). Niemniej, na możliwość korzystania z tych praw mają wpływ różne czynniki. Ograniczona gwarancja HP w żaden sposób nie ogranicza praw konsumenta ani na nie nie wpływa. Więcej informacji można znaleźć pod następującym łączem: Gwarancja prawna konsumenta (https://www.hp.com/go/eu-legal), można także odwiedzić stronę internetową Europejskiego Centrum Konsumenckiego (ec.europa.eu/info/live-work-travel-eu/consumers/resolve-your-consumer-complaint/european-consumer-centres-network-ecc-net_en). Konsumenci mają prawo wyboru co do możliwosci skorzystania albo z usług gwarancyjnych przysługujących w ramach Ograniczonej gwarancji HP albo z uprawnień wynikających z dwuletniej rękojmi w stosunku do sprzedawcy.

Bulharsko

Ограничената гаранция на HP представлява търговска гаранция, доброволно предоставяна от HP. Името и адресът на дружеството на HP за вашата страна, отговорно за предоставянето на гаранционната поддръжка в рамките на Ограничената гаранция на HP, са както следва:

HP Inc Bulgaria EOOD (Ейч Пи Инк България ЕООД), гр. София 1766, район р-н Младост, бул. Околовръстен Път No 258, Бизнес Център Камбаните

Предимствата на Ограничената гаранция на HP се прилагат в допълнение към всички законови права за двугодишна гаранция от продавача при несъответствие на стоката с договора за продажба. Въпреки това, различни фактори могат да окажат влияние върху условията за получаване на тези права. Законовите права на потребителите не са ограничени или засегнати по никакъв начин от Ограничената гаранция на HP. За допълнителна информация, моля вижте Правната гаранция на потребителя (https://www.hp.com/go/eu-legal) или посетете уебсайта на Европейския потребителски център (ec.europa.eu/info/live-work-travel-eu/consumers/resolve-your-consumer-complaint/european-consumer-centres-network-ecc-net_en). Потребителите имат правото да избират дали да претендират за извършване на услуга в рамките на Ограничената гаранция на HP или да потърсят такава от търговеца в рамките на двугодишната правна гаранция.

Rumunsko

Garanția limitată HP este o garanție comercială furnizată în mod voluntar de către HP. Numele și adresa entității HP răspunzătoare de punerea în aplicare a Garanției limitate HP în țara dumneavoastră sunt următoarele:

România: HP Inc Romania SRL, 5 Fabrica de Glucoza Str., Building F, Ground Floor and Floor 8, 2nd District, Bucureşti

Beneficiile Garanției limitate HP se aplică suplimentar față de orice drepturi privind garanția de doi ani oferită de vânzător pentru neconformitatea bunurilor cu contractul de vânzare; cu toate acestea, diverși factori pot avea impact asupra eligibilității dvs. de a beneficia de aceste drepturi. Drepturile legale ale consumatorului nu sunt limitate sau afectate în vreun fel de Garanția limitată HP. Pentru informații suplimentare consultați următorul link: garanția acordată consumatorului prin lege (https://www.hp.com/go/eu-legal) sau puteți accesa site-ul Centrul European al Consumatorilor (ec.europa.eu/info/live-work-travel-eu/consumers/resolve-your-consumer-complaint/european-consumer-centres-network-ecc-net_en). Consumatorii au dreptul să aleagă dacă să pretindă despăgubiri în cadrul Garanției limitate HP sau de la vânzător, în cadrul garanției legale de doi ani.

Belgie a Nizozemsko

De Beperkte Garantie van HP is een commerciële garantie vrijwillig verstrekt door HP. De naam en het adres van de HP-entiteit die verantwoordelijk is voor het uitvoeren van de Beperkte Garantie van HP in uw land is als volgt:

Nederland: HP Nederland B.V., Startbaan 16, 1187 XR Amstelveen

België: HP Belgium BVBA, Hermeslaan 1A, B-1831 Diegem

De voordelen van de Beperkte Garantie van HP vormen een aanvulling op de wettelijke garantie voor consumenten gedurende twee jaren na de levering te verlenen door de verkoper bij een gebrek aan conformiteit van de goederen met de relevante verkoopsovereenkomst. Niettemin kunnen diverse factoren een impact hebben op uw eventuele aanspraak op deze wettelijke rechten. De wettelijke rechten van de consument worden op geen enkele wijze beperkt of beïnvloed door de Beperkte Garantie van HP. Raadpleeg voor meer informatie de volgende webpagina: Wettelijke garantie van de consument (https://www.hp.com/go/eu-legal) of u kan de website van het Europees Consumenten Centrum bezoeken (ec.europa.eu/info/live-work-travel-eu/consumers/resolve-your-consumer-complaint/european-consumer-centres-network-ecc-net_en). Consumenten hebben het recht om te kiezen tussen enerzijds de Beperkte Garantie van HP of anderzijds het aanspreken van de verkoper in toepassing van de wettelijke garantie.

Finsko

HP:n rajoitettu takuu on HP:n vapaaehtoisesti antama kaupallinen takuu. HP:n myöntämästä takuusta maassanne vastaavan HP:n edustajan yhteystiedot ovat:

Suomi: HP Finland Oy, Piispankalliontie, FIN - 02200 Espoo

HP:n takuun edut ovat voimassa mahdollisten kuluttajansuojalakiin perustuvien oikeuksien lisäksi sen varalta, että tuote ei vastaa myyntisopimusta. Saat lisätietoja seuraavasta linkistä: Kuluttajansuoja (https://www.hp.com/go/eu-legal) tai voit käydä Euroopan kuluttajakeskuksen sivustolla (ec.europa.eu/info/live-work-travel-eu/consumers/resolve-your-consumer-complaint/european-consumer-centres-network-ecc-net_en). Kuluttajilla on oikeus vaatia virheen korjausta HP:n takuun ja kuluttajansuojan perusteella HP:lta tai myyjältä.

Slovinsko

Omejena garancija HP je prostovoljna trgovska garancija, ki jo zagotavlja podjetje HP. Ime in naslov poslovne enote HP, ki je odgovorna za omejeno garancijo HP v vaši državi, sta naslednja:

Slovenija: Hewlett-Packard Europe B.V., Amsterdam, Meyrin Branch, Route du Nant-d'Avril 150, 1217 Meyrin, Switzerland

Ugodnosti omejene garancije HP veljajo poleg zakonskih pravic, ki ob sklenitvi kupoprodajne pogodbe izhajajo iz dveletne garancije prodajalca v primeru neskladnosti blaga, vendar lahko na izpolnjevanje pogojev za uveljavitev pravic vplivajo različni dejavniki. Omejena garancija HP nikakor ne omejuje strankinih z zakonom predpisanih pravic in ne vpliva nanje. Za dodatne informacije glejte naslednjo povezavo: Strankino pravno jamstvo (https://www.hp.com/go/eu-legal); ali pa obiščite spletno mesto evropskih središč za potrošnike (ec.europa.eu/info/live-work-travel-eu/consumers/resolve-your-consumer-complaint/european-consumer-centres-network-ecc-net_en). Potrošniki imajo pravico izbrati, ali bodo uveljavljali pravice do storitev v skladu z omejeno garancijo HP ali proti prodajalcu v skladu z dvoletno zakonsko garancijo.

Chorvatsko

HP ograničeno jamstvo komercijalno je dobrovoljno jamstvo koje pruža HP. Ime i adresa HP subjekta odgovornog za HP ograničeno jamstvo u vašoj državi:

Hrvatska: HP Computing and Printing d.o.o. za računalne i srodne aktivnosti, Radnička cesta 41, 10000 Zagreb

Pogodnosti HP ograničenog jamstva vrijede zajedno uz sva zakonska prava na dvogodišnje jamstvo kod bilo kojeg prodavača s obzirom na nepodudaranje robe s ugovorom o kupnji. Međutim, razni faktori mogu utjecati na vašu mogućnost ostvarivanja tih prava. HP ograničeno jamstvo ni na koji način ne utječe niti ne ograničava zakonska prava potrošača. Dodatne informacije potražite na ovoj adresi: Zakonsko jamstvo za potrošače (https://www.hp.com/go/eu-legal) ili možete posjetiti web-mjesto Europskih potrošačkih centara (ec.europa.eu/info/live-work-travel-eu/consumers/resolve-your-consumer-complaint/european-consumer-centres-network-ecc-net_en). Potrošači imaju pravo odabrati žele li ostvariti svoja potraživanja u sklopu HP ograničenog jamstva ili pravnog jamstva prodavača u trajanju ispod dvije godine.

Lotyšsko

HP ierobežotā garantija ir komercgarantija, kuru brīvprātīgi nodrošina HP. HP uzņēmums, kas sniedz HP ierobežotās garantijas servisa nodrošinājumu jūsu valstī:

Latvija: HP Finland Oy, PO Box 515, 02201 Espoo, Finland

HP ierobežotās garantijas priekšrocības tiek piedāvātas papildus jebkurām likumīgajām tiesībām uz pārdevēja un/vai ražotāju nodrošinātu divu gadu garantiju gadījumā, ja preces neatbilst pirkuma līgumam, tomēr šo tiesību saņemšanu var ietekmēt vairāki faktori. HP ierobežotā garantija nekādā veidā neierobežo un neietekmē patērētāju likumīgās tiesības. Lai iegūtu plašāku informāciju, izmantojiet šo saiti: Patērētāju likumīgā garantija (https://www.hp.com/go/eu-legal) vai arī Eiropas Patērētāju tiesību aizsardzības centra tīmekļa vietni (ec.europa.eu/info/live-work-travel-eu/consumers/resolve-your-consumer-complaint/european-consumer-centres-network-ecc-net_en). Patērētājiem ir tiesības izvēlēties, vai pieprasīt servisa nodrošinājumu saskaņā ar HP ierobežoto garantiju, vai arī pārdevēja sniegto divu gadu garantiju.

Litva

HP ribotoji garantija yra HP savanoriškai teikiama komercinė garantija. Toliau pateikiami HP bendrovių, teikiančių HP garantiją (gamintojo garantiją) jūsų šalyje, pavadinimai ir adresai:

Lietuva: HP Finland Oy, PO Box 515, 02201 Espoo, Finland

HP ribotoji garantija papildomai taikoma kartu su bet kokiomis kitomis įstatymais nustatytomis teisėmis į pardavėjo suteikiamą dviejų metų laikotarpio garantiją dėl prekių atitikties pardavimo sutarčiai, tačiau tai, ar jums ši teisė bus suteikiama, gali priklausyti nuo įvairių aplinkybių. HP ribotoji garantija niekaip neapriboja ir neįtakoja įstatymais nustatytų vartotojo teisių. Daugiau informacijos rasite paspaudę šią nuorodą: Teisinė vartotojo garantija (www.hp.com/go/eu-legal) arba apsilankę Europos vartotojų centro internetinėje svetainėje (ec.europa.eu/info/live-work-travel-eu/consumers/resolve-your-consumer-complaint/european-consumer-centres-network-ecc-net_en). Vartotojai turi teisę prašyti atlikti techninį aptarnavimą pagal HP ribotąją garantiją arba pardavėjo teikiamą dviejų metų įstatymais nustatytą garantiją.

Estonsko

HP piiratud garantii on HP poolt vabatahtlikult pakutav kaubanduslik garantii. HP piiratud garantii eest vastutab HP üksus aadressil:

Eesti: HP Finland Oy, PO Box 515, 02201 Espoo, Finland

HP piiratud garantii rakendub lisaks seaduses ettenähtud müüjapoolsele kaheaastasele garantiile, juhul kui toode ei vasta müügilepingu tingimustele. Siiski võib esineda asjaolusid, mille puhul teie jaoks need õigused ei pruugi kehtida. HP piiratud garantii ei piira ega mõjuta mingil moel tarbija seadusjärgseid õigusi. Lisateavet leiate järgmiselt lingilt: tarbija õiguslik garantii (https://www.hp.com/go/eu-legal) või võite külastada Euroopa tarbijakeskuste veebisaiti (ec.europa.eu/info/live-work-travel-eu/consumers/resolve-your-consumer-complaint/european-consumer-centres-network-ecc-net_en). Tarbijal on õigus valida, kas ta soovib kasutada HP piiratud garantiid või seadusega ette nähtud müüjapoolset kaheaastast garantiid.

Rusko

Срок службы принтера для России

Срок службы данного принтера HP составляет пять лет в нормальных условиях эксплуатации. Срок службы отсчитывается с момента ввода принтера в эксплуатацию. В конце срока службы HP рекомендует посетить веб-сайт нашей службы поддержки по адресу www.hp.com/support и/или связаться с авторизованным поставщиком услуг HP для получения рекомендаций в отношении дальнейшего безопасного использования принтера.

Gruzie

HP-ის შეზღუდული გარანტია

ერთწლიანი შეზღუდული გარანტია აპარატურულ უზრუნველყოფაზე. გარანტიის და მხარდაჭერის ვარიანტების ხელმისაწვდომობა დამოკიდებულია პროდუქტზე, ქვეყანასა და ადგილობრივ სამართლებრივ მოთხოვნებზე. წესების და პირობების სრული ტექსტი იხილეთ ვებგვერდზე hp.com/go/orderdocuments.

კომპანია HP-ის შეტყობინებები

აქ წარმოდგენილი ინფორმაცია შეიძლება შეიცვალოს შეტყობინების გარეშე. ზოგიერთი განაცხადი შეიძლება არ ეხებოდეს თქვენს პრინტერს ან ყველა ქვეყანას/რეგიონს.

ინფორმაცია Windows®-ის მომხმარებლებისთვის: თქვენ ასევე შეგიძლიათ შეუკვეთოთ პრინტერის პროგრამული უზრუნველყოფის CD ვებსაიტზე www.support.hp.com პრინტერის რეგისტრაცია: register.hp.com

პრინტერის პრობლემების აღმოფხვრისთვის გამოიყენეთ HP-ის სადიაგნოსტიკო ინსტრუმენტები: www.hp.com/go/tools

დამატებითი დახმარების მისაღებად და შეტყობინებების მოსაძებნად, ასევე გარემოს დაცვასთან და რეგულაციებთან დაკავშირებული ინფორმაციის, მათ შორის ევროკავშირის რეგულაციებთან შესაბამისობის ინფორმაციის, ჩრდილოეთ ამერიკის ელექტრომაგნიტური თავსებადობის ეგულაციების, უსადენო და სატელეკომუნიკაციო კავშირის რეგულაციების და სხვა შესაბამისობის დოკუმენტების სანახავად, გაეცანით მომხმარებლის ონლაინ სახელმძღვანელოს: http://www.support.hp.com

შესაბამისობის დეკლარაცია: www.hp.eu/certificates ინფორმაცია პრინტერში გამოყენებული, ღია კოდზე დაფუძნებული პროგრამული უზრუნველყოფის შესახებ: www.hp.com/software/opensource

მელნის გამოყენება: www.hp.com/go/inkusage

გამოიყენეთ მხოლოდ HP-ის მიერ მოწოდებული დენის კაბელი და ადაპტერი (თუ შედის კომპლექტში).

მოდელის რეგულაციის ნომერი

შესაბამისი რეგულაციის იდენტიფიკაციის მიზნით, თქვენს პროდუქტს მინიჭებული აქვს მოდელის რეგულაციის ნომერი. აღნიშნული მოდელის რეგულაციის ნომერი არ უნდა აგერიოთ მარკეტინგულ დასახელებაში ან პროდუქტის ნომერში.

ქიმიური ნივთიერებები

HP ვალდებულებას იღებს საკუთარ მომხმარებლებს მიაწოდოს ინფორმაცია მის პროდუქტებში შემავალი ქიმიური ნივთიერებების შესახებ, რაც საჭიროა სამართლებრივი მოთხოვნების,

Automatický překlad službou Microsoft Translator

მაგალითად REACH-ის *(ევროპარლამენტის და ევროსაბჭოს რეგულაცია EC No 1907/2006)* პირობების შესრულებისთვის. ამ პროდუქტში შემავალი ქიმიური ნივთიერებების შესახებ ინფორმაციის ანგარიში მოცემულია აქ: www.hp.com/go/reach

ექსპლუატაციიდან ამოღებული აღჭურვილობის უტილიზაცია მომხმარებლების მიერ



ეს სიმბოლო აღნიშნავს, რომ არ შეიძლება ამ პროდუქტის უტილიზაცია საყოფაცხოვრებო ნარჩენებთან ერთად. თქვენ ვალდებული ხართ გაუფრთხილდეთ ადამიანის ჯანმრთელობას და გარემოს, ამიტომ აღჭურვილობის ნარჩენები უნდა მიიტანოთ ელექტრო და ელექტრონული აღჭურვილობის ნარჩენების გადამუშავების სპეციალურ პუნქტში. დამატებითი ინფორმაციისთვის დაუკავშირდით საყოფაცხოვრებო ნარჩენების უტილიზაციის ადგილობრივ ცენტრს ან გადადით ვებგვერდზე www.hp.com/recycle

Připomínka k používání neoriginálního spotřebního materiálu

Tiskárna nebude fungovat podle očekávání, pokud detekuje neoriginální spotřební materiál nebo spotřební materiál HP, který byl doplněn, repasován, přepracován nebo jakkoli jinak upraven.

Webová stránka společnosti HP proti padělkům

Pokud se při instalaci tonerové kazety od společnosti HP na ovládacím panelu zobrazí zpráva, že se nejedná o originální kazetu HP, přejděte na stránku www.hp.com/go/anticounterfeit. Společnost HP vám pomůže určit, zda je kazeta originální, a podnikne kroky vedoucí k vyřešení problému.

Nastanou-li níže uvedené skutečnosti, tonerová kazeta pravděpodobně není originální tonerovou kazetou HP.

- Na stránce stavu spotřebního materiálu se zobrazuje informace, že se používá neoriginální spotřební materiál.
- Nastává příliš mnoho problémů s kazetou.
- Kazeta nevypadá jako obvykle (například obal se liší od obalu společnosti HP).

Data uložená na tonerové kazetě

Tonerové kazety HP používané s tímto produktem obsahují paměťový čip využívaný při provozování produktu.

Dále tento paměťový čip shromažďuje omezený soubor informací o používání produktu, což může zahrnovat následující: datum, kdy byla tonerová kazeta poprvé nainstalována, datum, kdy byla tonerová kazeta naposledy použita, počet stránek vytisknutých pomocí tonerové kazety, pokrytí stránek, použité režimy tisku, jakékoli případné tiskové chyby a model produktu. Tyto informace pomáhají společnosti HP v návrhu dalších produktů tak, aby tyto produkty splňovaly požadavky zákazníků na tisk.

Data shromážděná z paměťového čipu tonerové kazety neobsahují informace, pomocí kterých by bylo možné identifikovat zákazníka nebo uživatele tonerové kazety či konkrétního produktu.

Společnost HP shromažďuje informace o paměťových čipech z tonerových kazet vrácených společnosti HP v rámci programu bezplatného vracení a recyklace spotřebního materiálu (recyklační program HP Planet Partners:www.hp.com/recycle). Paměťové čipy z tohoto vzorku jsou čteny a studovány za účelem zlepšení budoucích produktů HP. K těmto datům mohou mít přístup také partneři HP, kteří se účastní programu recyklace tonerových kazet.

K anonymním informacím na paměťovém čipu mohou mít přístup všechny ostatní společnosti, které vlastní dané tonerové kazety.

Licenční smlouva s koncovým uživatelem

PŘED POUŽITÍM TOHOTO SOFTWARU SI POZORNĚ PŘEČTĚTE NÁSLEDUJÍCÍ TEXT:

Tato licenční smlouva s koncovým uživatelem („EULA“) představuje právní dohodu mezi (a) vámi (jednotlivcem nebo subjektem) a (b) společností HP Inc. („HP“), podle které se řídí vaše používání softwarového produktu, který je nainstalován nebo zpřístupněn společností HP pro použití s vaším produktem od společnosti HP („produkt HP“), který nepodléhá samostatné licenční smlouvě mezi vámi a společností HP nebo jejími dodavateli. Smlouva EULA pro jiný software může být součástí dokumentace online. Termín „softwarový produkt“ znamená počítačový software a může zahrnovat příslušná média, tištěné materiály a dokumentaci v tzv. online nebo elektronické formě.

K tomuto produktu HP může být přiložen doplněk nebo dodatek k této smlouvě EULA.

PRÁVA OBSAŽENÁ V TOMTO SOFTWAROVÉM PRODUKTU JSOU POSKYTOVÁNA POUZE ZA PŘEDPOKLADU, ŽE SOUHLASÍTE SE VŠEMI PODMÍNKAMI TÉTO SMLOUVY EULA. INSTALACÍ, KOPÍROVÁNÍM, STAŽENÍM NEBO JINÝM POUŽITÍM SOFTWAROVÉHO PRODUKTU POTVRZUJETE, ŽE SOUHLASÍTE S PODMÍNKAMI TÉTO SMLOUVY EULA. POKUD TYTO LICENČNÍ PODMÍNKY NEPŘIJMETE, VAŠÍM JEDINÝM PRÁVEM JE VRÁCENÍ CELÉHO NEPOUŽITÉHO PRODUKTU (HARDWARE A SOFTWARE) DO 14 DNÍ, ABY BYLO MOŽNÉ UPLATNIT REFUNDACI NA ZÁKLADĚ PŘÍSLUŠNÝCH ZÁSAD V MÍSTĚ ZAKOUPENÍ PRODUKTU.

TATO SMLOUVA EULA PŘEDSTAVUJE GLOBÁLNÍ DOHODU A NENÍ SPECIFICKÁ PRO ŽÁDNOU KONKRÉTNÍ ZEMI/OBLAST, STÁT NEBO ÚZEMÍ. POKUD JSTE ZÍSKALI SOFTWARE JAKO SPOTŘEBITEL PODLE PŘÍSLUŠNÝCH PRÁVNÍCH PŘEDPISŮ O SPOTŘEBITELÍCH PLATNÝCH VE VAŠÍ ZEMI/OBLASTI, STÁTĚ NEBO NA VAŠEM ÚZEMÍ, PAK NIC V TÉTO SMLOUVĚ EULA, A TO NAVZDORY ČEMUKOLI, CO JE V TÉTO SMLOUVĚ EULA UVEDENO, NEMÁ VLIV NA JAKÁKOLI NEODEJMUTELNÁ ZÁKONNÁ PRÁVA NEBO NÁPRAVNÉ PROSTŘEDKY, KTERÉ VÁM PODLE TAKOVÝCHTO PRÁVNÍCH PŘEDPISŮ O SPOTŘEBITELÍCH MOHOU NÁLEŽET, A TATO SMLOUVA EULA JE PŘEDMĚTEM TĚCHTO PRÁVNÍCH PŘEDPISŮ A NÁPRAVNÝCH PROSTŘEDKŮ. PRO VÍCE INFORMACÍ O VAŠICH PRÁVECH SPOTŘEBITELE SI PŘEČTĚTE ODDÍL 16.

1. UDĚLENÍ LICENCE. Společnost HP vám uděluje následující práva za předpokladu, že splníte veškeré podmínky této smlouvy EULA:

   a. Použití. Softwarový produkt můžete používat pouze v jednom počítači („váš počítač“). Pokud vám je softwarový produkt poskytován prostřednictvím internetu a byl původně licencován pro použití ve více počítačích, softwarový produkt smíte instalovat a používat jen v těchto počítačích. Samostatné součásti softwarového produktu nelze oddělovat za účelem použití ve více než jednom počítači. Softwarový produkt nemáte právo distribuovat, upravovat ani u něj deaktivovat jakoukoli licenční nebo kontrolní funkci. Softwarový produkt můžete pro účely jeho použití načíst do dočasné paměti (RAM).

   b. Uložení. Softwarový produkt můžete zkopírovat do místní paměti nebo paměťového zařízení produktu HP.

   c. Zkopírování. Můžete vytvářet archivní nebo záložní kopie softwarového produktu pod podmínkou, že takováto kopie bude obsahovat veškeré vlastnické doložky původního softwarového produktu a že bude využívána pouze k účelům zálohování.

d. Vyhrazení práv. Společnost HP a její dodavatelé si vyhrazují všechna práva, která vám nejsou výslovně udělena v této smlouvě EULA.

e. Freeware. Bez ohledu na podmínky této smlouvy EULA je vám udělena licence na celý softwarový produkt nebo jakoukoli jeho část představující software, který není vlastnictvím společnosti HP, nebo na software poskytovaný třetí stranou v rámci veřejné licence („freeware“). Tato licence podléhá podmínkám licenční smlouvy na software přiložené k tomuto freewaru, a to buď ve formě diskrétní dohody, přiložené tištěné licence, nebo jako podmínky licence v elektronické podobě, se kterými souhlasíte při stahování. Použití tohoto freewaru plně podléhá podmínkám této licence.

f. Řešení obnovy. Jakékoli řešení obnovy softwaru poskytované s produktem HP nebo pro něj, ať už ve formě řešení s pevným diskem, externího řešení založeného na externích médiích (např. disketa, CD nebo DVD), nebo ekvivalentního řešení poskytovaného v jakékoli formě, lze používat jen k obnovení pevného disku produktu HP, se kterým nebo pro který bylo dané řešení obnovy původně zakoupeno. Použití jakéhokoli softwaru operačního systému společnosti Microsoft, které je součástí takového řešení obnovy, podléhá podmínkám licenční smlouvy společnosti Microsoft.

2. UPGRADY. Chcete-li používat softwarový produkt označený jako upgrade, musíte být nejprve držitelem licence na původní softwarový produkt označený společností HP jako produkt, na který se upgrade vztahuje. Po upgradu již nesmíte původní softwarový produkt, z něhož vyplývá váš nárok na používání upgradu, používat. Používáním softwarového produktu také vyjadřujete souhlas, že společnost HP může automaticky přistupovat k vašemu produktu HP připojenému k internetu za účelem ověření verze a stavu určitých softwarových produktů a může automaticky stahovat a instalovat upgrady nebo aktualizace pro takový softwarový produkt na vašem produktu HP za účelem poskytnutí nových verzí a aktualizací požadovaných pro zachování funkčnosti, výkonu a zabezpečení softwarového produktu a vašeho produktu HP a usnadnění poskytnutí podpory a dalších poskytovaných služeb. V některých případech a podle typu upgradu nebo aktualizace vám budou nabízena oznámení (přes místní okno nebo pomocí jiných prostředků), která po vás budou vyžadovat spuštění upgradu nebo aktualizace.

3. DALŠÍ SOFTWARE. Tato smlouva EULA se vztahuje na aktualizace nebo doplňky původního softwarového produktu, který vám společnost HP poskytla, pokud nejsou s aktualizací nebo doplňkem spojené další podmínky. V případě konfliktů těchto podmínek budu platit ty druhé podmínky.

4. PŘEVOD.

a. Třetí strana. Původní uživatel softwarového produktu může jednorázově převést tento softwarový produkt na jiného koncového uživatele. Jakýkoli převod se musí týkat všech součástí, médií, tištěných materiálů, této smlouvy EULA a případného certifikátu pravosti. Převod nesmí být nepřímým převodem, jako je například komisní prodej. Koncový uživatel, na kterého se produkt převádí, musí souhlasit se všemi podmínkami smlouvy EULA. Při převodu softwarového produktu je vaše licence automaticky ukončena.

b. Omezení. Softwarový produkt nelze pronajímat, poskytovat na leasing ani půjčovat nebo jinak komerčně využívat. Pokud není v této smlouvě EULA výslovně uvedeno jinak, nesmíte licenci či softwarový produkt postoupit nebo převést nebo na ně udělit dílčí licenci.

5. VLASTNICKÁ PRÁVA. Veškerá práva na duševní vlastnictví týkající se softwarového produktu a uživatelské dokumentace jsou majetkem společnosti HP nebo jejích dodavatelů a jsou chráněny zákony, což se mimo jiné vztahuje na autorská práva ve Spojených státech amerických, obchodní tajemství, zákony o ochranných známkách a další příslušné zákony a ustanovení mezinárodních dohod. Ze softwarového produktu nesmíte odstranit identifikaci produktu, autorské doložky nebo omezení vlastnictví.

6. OMEZENÍ TÝKAJÍCÍ SE ZPĚTNÉ ANALÝZY. Nejste oprávněni provádět zpětnou analýzu, dekompilaci nebo převod ze strojového kódu softwarového produktu, s výjimkou a v rozsahu toho, co je oficiálně výslovně povoleno příslušným zákonem rozhodného práva, které má přednost před tímto omezením, nebo je výslovně uvedeno v této smlouvě EULA.

7. PLATNOST SMLOUVY. Platnost této smlouvy EULA bude trvat, dokud nebude zrušena nebo zamítnuta. Bude zrušena také za podmínek uvedených na jiném místě této smlouvy EULA nebo v případě, že nesplníte její podmínky.

8. OZNÁMENÍ O SHROMAŽĎOVÁNÍ DAT.

   SVOLENÍ KE SHROMAŽĎOVÁNÍ/VYUŽITÍ DAT.

   a. Souhlasíte s tím, že společnost HP a její přidružené společnosti mohou shromažďovat, spojovat a používat zařízení a informace o jednotlivých uživatelích, které poskytnete v souvislosti se službami podpory týkajícími se softwarového produktu. Společnost HP tyto informace nepoužije pro zasílání obchodních nabídek, aniž by k tomu získala váš souhlas. Více informací o způsobu, jakým společnost HP shromažďuje data, naleznete na www.hp.com/go/privacy

   b. Společnost HP bude používat soubory cookie a jiné webové nástroje ke shromažďování anonymních technických informací, které souvisejí se softwarem HP a vaším produktem HP. Tato data budou použita k poskytnutí upgradů a související podpory nebo dalších služeb popsaných v Části 2. Společnost HP také shromažďuje osobní údaje včetně vaší IP adresy a dalších jedinečných identifikátorů souvisejících s vaším produktem HP a data, která poskytnete při registraci svého produktu HP. Kromě toho, že tato data umožňují poskytovat upgrady a související podporu či jiné služby, budou používána také k zasílání marketingových zpráv (v každém případě s vaším výslovným souhlasem, pokud to vyžaduje platný zákon).

      Když v rozsahu povoleném rozhodným právem tyto podmínky přijmete, vyslovujete tím také souhlas se shromažďováním a využitím anonymních a osobních dat společností HP, dceřinými společnostmi a přidruženými společnostmi, jak je popsáno v této smlouvě EULA a dále popsáno v zásadách společnosti HP na ochranu osobních údajů: www.hp.com/go/privacy

   c. Shromažďování/využití dat třetími stranami. Některé softwarové programy dodávané s vaším produktem HP jsou vám poskytovány a samostatně licencovány třetími stranami („software třetí strany“). Software třetí strany může být nainstalován a připravený k použití ve vašem produktu HP, i když se rozhodnete, že takový software nechcete aktivovat/zakoupit. Software třetí strany může shromažďovat a odesílat technické informace o vašem systému (např. adresa IP, jedinečný identifikátor zařízení, verze nainstalovaného softwaru atd.) a jiná systémová data. Třetí strana tyto informace používá k identifikaci technických atributů systému a zasílání a instalaci softwaru aktuální verze do vašeho systému. Pokud nechcete, aby software třetí strany tyto technické informace shromažďoval nebo vám automaticky odesílal aktualizace softwaru, před připojením k internetu tento software odinstalujte.

9. ZŘEKNUTÍ SE ZÁRUK. V MAXIMÁLNÍM ROZSAHU POVOLENÉM PŘÍSLUŠNÝMI PRÁVNÍMI PŘEDPISY SPOLEČNOST HP A JEJÍ DODAVATELÉ POSKYTUJÍ SOFTWAROVÝ PRODUKT TAK, „JAK JE“, A S VEŠKERÝMI VADAMI A TÍMTO ODMÍTAJÍ JAKÉKOLI VÝSLOVNÉ, PŘEDPOKLÁDANÉ NEBO ZÁKONNÉ ZÁRUKY, POVINNOSTI NEBO PODMÍNKY VČETNĚ NAPŘÍKLAD ZÁRUK: (i) PRÁVNÍHO TITULU A NEPORUŠOVÁNÍ PRÁV TŘETÍCH OSOB; (ii) PRODEJNOSTI; (iii) VHODNOSTI PRO URČITÝ ÚČEL; (iv) ŽE SOFTWAROVÝ PRODUKT BUDE FUNGOVAT SE SPOTŘEBNÍM MATERIÁLEM NEBO PŘÍSLUŠENSTVÍM JINÝM NEŽ HP; A (v), NEPŘÍTOMNOSTI VIRŮ VE VZTAHU K SOFTWAROVÉMU PRODUKTU. Vzhledem k tomu, že některé země a právní řády neumožňují vyloučení předpokládaných záruk nebo omezení trvání předpokládaných záruk, nemusí se na vás výše uvedené omezení plně vztahovat.

10. OMEZENÍ ODPOVĚDNOSTI. V závislosti na zákonech Čínské lidové republiky a bez ohledu na jakékoli škody, které jste z jakéhokoli důvodu utrpěli, nesmějí veškeré náhrady společnosti HP a jejích dodavatelů podle ustanovení této smlouvy EULA a vaše odškodné za všechny zmíněné škody přesáhnout skutečně vámi zaplacenou částku zvlášť za softwarový produkt nebo částku 5 USD, přičemž určující je vyšší z obou částek. V MAXIMÁLNÍ MÍŘE POVOLENÉ PŘÍSLUŠNÝMI ZÁKONY NENESE SPOLEČNOST HP NEBO JEJÍ DODAVATELÉ ZA ŽÁDNÝCH OKOLNOSTÍ ODPOVĚDNOST ZA JAKÉKOLI ZVLÁŠTNÍ, VEDLEJŠÍ, NEPŘÍMÉ NEBO NÁSLEDNÉ ŠKODY (MIMO JINÉ VČETNĚ ŠKOD VYPLÝVAJÍCÍCH ZE ZTRÁTY ZISKŮ NEBO DŮVĚRNÝCH ČI JINÝCH ÚDAJŮ, PŘERUŠENÍ PODNIKÁNÍ, ÚJMY NA ZDRAVÍ NEBO ZTRÁTY SOUKROMÍ), KTERÉ JAKKOLI SOUVISÍ S POUŽITÍM SOFTWAROVÉHO PRODUKTU NEBO S NEMOŽNOSTÍ JEHO POUŽITÍ, NEBO SE JINÝM ZPŮSOBEM TÝKAJÍ KTERÉHOKOLI USTANOVENÍ TÉTO SMLOUVY EULA, A TO ANI V PŘÍPADĚ, ŽE SPOLEČNOST HP NEBO JAKÝKOLI JEJÍ DODAVATEL BYLI UPOZORNĚNI NA MOŽNOST VZNIKU TAKOVÝCH ŠKOD, NEBO V PŘÍPADĚ, ŽE VÝŠE UVEDENÝ NÁPRAVNÝ PROSTŘEDEK NEDOSÁHNE SVÉHO HLAVNÍHO ÚČELU. Některé státy nebo jurisdikce neumožňují výjimky z omezení náhodných nebo následných škod či jejich omezení, takže výše uvedená omezení nebo výjimky se na vás nemusí vztahovat.

11. ZÁKAZNÍCI VLÁDY SPOJENÝCH STÁTŮ. Ve shodě se směrnicemi FAR 12.211 a 12.212 jsou licence na komerční počítačový software, dokumentaci k počítačovému softwaru a technické údaje o komerčních položkách udělovány vládě Spojených států amerických v rámci standardních komerčních licencí společnosti HP.

12. DODRŽOVÁNÍ ZÁKONŮ O VÝVOZU. Máte povinnost postupovat v souladu se všemi zákony a ustanoveními ve Spojených státech amerických a jiných zemích („zákony o vývozu“) a zajistit tak, že softwarový produkt nebude (1) exportován, ať již přímo, nebo nepřímo, v rozporu se zákony o vývozu, ani (2) používán k jiným účelům zakázaným těmito zákony o vývozu, což se mimo jiné týká šíření nukleárních, chemických nebo biologických zbraní.

13. ZPŮSOBILOST A OPRÁVNĚNÍ K UZAVŘENÍ SMLOUVY. Zavazujete se, že máte právní způsobilost ve státě, ve kterém pobýváte, a že vám zaměstnavatel v příslušném případě udělil řádné oprávnění uzavřít tuto smlouvu.

14. ROZHODNÉ PRÁVO. Tato smlouva EULA se řídí zákony země, ve které bylo vybavení zakoupeno.

15. VEŠKERÉ DOHODY. Tato smlouva EULA (včetně všech jejích dodatků a doplňků, jež jsou dodávány s produktem HP) tvoří veškeré dohody mezi vámi a společností HP týkající se softwarového produktu a nahrazuje všechny dřívější nebo současné ústní či písemné dohody, návrhy a prohlášení týkající se softwarového produktu nebo jakýchkoli jiných záležitostí, kterých se tato smlouva EULA týká. V případě, že jsou jakékoli zásady nebo programy společnosti HP v rozporu s podmínkami této smlouvy EULA, platí podmínky této smlouvy EULA.

16. PRÁVA SPOTŘEBITELE. Spotřebitelé v některých zemích, státech nebo územích mohou mít k dobru určitá zákonná práva a ochranné prostředky zakotvené v legislativě na ochranu spotřebitelů, na jejichž základě nelze zákonně vyloučit nebo omezit odpovědnost společnosti HP. Pokud jste si pořídili Software jako spotřebitel ve smyslu příslušné legislativy na ochranu spotřebitelů ve vaší zemi, státu nebo území, musíte si přečíst ustanovení této licenční smlouvy s koncovým uživatelem (včetně odmítnutí záruk, omezení a vyloučení odpovědnosti), která jsou v souladu s platnými zákonnými předpisy a platí pouze v maximálním rozsahu, jaký povoluje příslušný zákon.

    Spotřebitelé v Austrálii: Pokud si pořídíte Software jako spotřebitel ve smyslu „Australského zákona na ochranu spotřebitelů“ v rámci Australského zákona 2010 (Cth) o hospodářské soutěži a ochraně spotřebitele, potom navzdory jakýmkoli jiným ustanovením této licenční smlouvy s koncovým uživatelem:

    a. Software je poskytován se zárukami, které nelze vyloučit v souladu s Australským zákonem na ochranu spotřebitelů, včetně skutečnosti, že zboží bude mít přijatelnou kvalitu a služby budou poskytovány s patřičnou péčí a dovedností. Máte nárok na výměnu nebo vrácení peněz v případě závažného selhání a na kompenzaci jiných přiměřených předvídatelných ztrát nebo škod. Rovněž máte nárok na opravu softwaru nebo jeho výměnu, pokud nedosahuje přijatelné kvality a nejedná se o zásadní selhání.

b. nic v této licenční smlouvě s koncovým uživatelem nevylučuje, neomezuje nebo nemění žádná práva nebo ochranné prostředky, ani žádnou záruku nebo jiné podmínky, které stanovuje Australský zákon na ochranu spotřebitelů, který nelze zákonně vyloučit nebo omezit; a

c. výhody, které vám poskytují výslovné záruky v této licenční smlouvě s koncovým uživatelem, jsou navíc k jiným zákonům a ochranným prostředkům, na které máte nárok v rámci Australského zákona o ochraně spotřebitelů. Vaše práva v rámci Australského zákona na ochranu spotřebitelů mají přednost v rozsahu, kdy nejsou v souladu s jakýmikoli omezeními obsaženými ve výslovné záruce.

d. Software může mít funkci uchovávání uživatelsky generovaných dat. Tímto vám společnost HP oznamuje, že když bude společnost HP opravovat váš Software, tak může dojít ke ztrátě těchto dat. V úplném rozsahu, jak dovolují právní předpisy, omezení a vyloučení odpovědnosti společnosti HP obsažená v této licenční smlouvě s koncovým uživatelem se použijí na jakékoli takové ztráty dat.

Pokud si myslíte, že máte nárok na uplatnění jakékoli záruky v rámci této dohody nebo jakýchkoli ochranných opatření uvedených výše, kontaktujte společnost HP:

HP PPS Australia Pty Ltd

Rhodes Corporate Park, Building F, Level 5

1 Homebush Bay Drive

Rhodes, NSW 2138

Australia

Chcete-li si vyžádat podporu nebo uplatnit záruku, zavolejte na tel. č. 13 10 47 (v Austrálii) nebo +61 2 8278 1039 (mimo Austrálii) nebo navštivte stránku www8.hp.com/au/en/contact-hp/phone-assist.html, kde naleznete aktuální seznam telefonních čísel podpory.

Pokud jste spotřebitel ve smyslu Australského zákona na ochranu spotřebitelů a kupujete si Software nebo služby záruky a podpory pro Software, který není běžně pořizován pro osobní, domácí nebo domovské použití nebo spotřebu, potom, navzdory jakýmkoli ustanovením této licenční smlouvy s koncovým uživatelem, společnost HP omezuje svou odpovědnost za selhání, v rámci souladu se spotřebitelskou zárukou, následovně:

a. poskytnutí služeb záruky nebo podpory pro Software: na jednu nebo více z těchto událostí: opakované dodání služeb nebo úhrada nákladů za opakované dodání služeb;

b. poskytnutí Softwaru: na jednu nebo více z těchto událostí: výměna Softwaru nebo dodání rovnocenného softwaru; oprava Softwaru; úhrada nákladů na výměnu Softwaru nebo pořízení rovnocenného softwaru; nebo úhrada nákladů na zajištění opravy Softwaru; a

c. v ostatních případech, v maximálním rozsahu, jak dovolují právní předpisy.

Spotřebitelé na Novém Zélandu: Na Novém Zélandu je software dodáván se zárukami, které nelze vyloučit podle zákona o zárukách spotřebitelů z roku 1993. Na Novém Zélandu se spotřebitelskou transakcí rozumí transakce zahrnující osobu, která kupuje zboží pro osobní nebo domácí použití nebo spotřebu a nikoliv za účelem podnikání. Novozélandští spotřebitelé, kteří si zakoupí zboží k osobnímu, domácímu nebo domovskému použití nebo spotřebě, a ne pro účely podnikání („Novozélandští spotřebitelé“), mají nárok na opravu, výměnu nebo vrácení peněz při selhání a na kompenzaci jiných přiměřených předvídatelných ztrát nebo škod. Novozélandský spotřebitel (dle výše uvedené definice) může vymáhat úhradu nákladů na vrácení produktu do místa koupě, pokud došlo k porušení Novozélandského zákona na ochranu spotřebitelů; navíc, pokud novozélandskému spotřebiteli vzniknou významné náklady s vrácením zboží společnosti HP, potom společnost HP vyzvedne toto zboží na své vlastní náklady. Pokud je dodávka produktů nebo služeb určena pro účely podnikání, souhlasíte s tím, že Zákon 1993 o spotřebitelských zárukách v takovém případě neplatí a že s ohledem na charakter a hodnotu transakce je takové jednání spravedlivé a přiměřené.

Informace obsažené v tomto dokumentu se mohou změnit bez předchozího upozornění. Všechny ostatní názvy produktů zmíněné v této příručce mohou být ochrannými známkami příslušných společností. V rozsahu povoleném rozhodným právem je jediná záruka na produkty a služby HP určena záručními podmínkami přiloženými k těmto produktům a službám. Žádné ze zde uvedených informací nemohou být považovány za základ pro vznik jakékoli další záruky. V rozsahu povoleném rozhodným právem není společnost HP zodpovědná za technické nebo redakční chyby ani za opomenutí v tomto dokumentu.

Záruční servis pro opravy provedené zákazníkem

Produkty HP obsahují mnoho dílů umožňujících provedení opravy zákazníkem (díly CSR), které minimalizují dobu opravy a umožňují větší flexibilitu při provádění výměny vadných dílů. Pokud společnosti HP během diagnostiky zjistí, že opravu lze provést za použití dílu CSR, společnost HP tento náhradní díl zašle přímo vám. Existují dvě kategorie dílů CSR: 1) Díly, u kterých je oprava ze strany zákazníka povinná. Pokud požádáte společnost HP o výměnu těchto dílů, budou vám účtovány náklady na cestu a práci v rámci této servisní činnosti. 2) Díly, u kterých je oprava ze strany zákazníka volitelná. I tyto díly jsou navržené pro opravu provedenou zákazníkem. Pokud však o jejich výměnu požádáte společnost HP, může to být provedeno bez dalších poplatků na základě typu záručního servisu, který platí pro váš produkt.

Na základě dostupnosti a podle toho, zda to umožňuje daná zeměpisná oblast, budou díly CSR expedovány k doručení následující pracovní den. V případě, že to daná zeměpisná oblast umožňuje, může být za příplatek nabídnuto doručení ve stejný den nebo do čtyř hodin. Pokud požadujete pomoc, můžete zavolat na středisko technické podpory společnosti HP a dostupný technik poskytne pomoc po telefonu. Společnost HP uvádí v materiálech zaslaných s náhradním dílem CSR, zda je nutno společnosti HP vrátit vadný díl. V případech, kdy je nutno vadný díl společnosti HP vrátit, musíte tento vadný díl odeslat společnosti HP v rámci definovaného časového období, což je obvykle pět (5) pracovních dní. Vadný díl musí být vrácen společně se související dokumentací vloženou do poskytnutého přepravního materiálu. Pokud vadný díl nevrátíte, společnost HP vám může účtovat poplatek za výměnu. Společnost HP v případě oprav provedených zákazníkem uhradí veškeré náklady spojené se zasláním a vrácením dílů a vybere zásilkovou službu/přepravní společnost.

Zákaznická podpora

Zákaznická podpora

Podpora	Web
Získání telefonické podpory pro vaše místo Mějte po ruce název produktu, sériové číslo, datum nákupu a popis problému.	Telefonní čísla pro vaše místo jsou uvedena na letáku, který byl dodán v balení s produktem, nebo na webu. http://www.hp.com/support
Získání 24hodinové internetové podpory a stažení softwarových nástrojů a ovladačů	http://www.hp.com/support
Objednání dalších služeb nebo smluv o údržbě společnosti HP	www.hp.com/go/carepack
Registrace produktu	www.register.hp.com

C Program pro kontrolu ochrany životního prostředí

Tato část popisuje program výrobků zohledňujících životní prostředí ve spol. HP.

Ochrana životního prostředí

Společnost HP je oddána zásadě vyrábět kvalitní výrobky, které splňují nejvyšší nároky z hlediska ochrany životního prostředí. Do vývoje tohoto výrobku bylo zahrnuto několik atributů, které minimalizují dopady na životní prostředí.

Tvorba ozónu

Emise ozónu šířeného vzduchem u tohoto produktu byly měřeny v souladu se standardizovaným protokolem, a pokud jde o emisní údaje platné pro předpokládaný scénář vysokého využívání v kancelářích, společnost HP stanovila, že v průběhu tisku není generováno znatelné množství ozónu a že tyto úrovně s rezervou splňují aktuální standardy a směrnice pro kvalitu vzduchu ve vnitřních prostorách.

Reference:

Zkušební metoda pro určení emisí tiskových zařízení s ohledem na přidělení ekoznačky pro kancelářská zařízení s funkcí tisku; DE-UZ 205 – BAM; leden 2018

Na základě koncentrace ozónu při tisku 2 hodiny denně v místnosti o objemu 30,6 krychlových metrů a rychlostí ventilace s výměnou vzduchu 0,68krát za hodinu, při použití tiskového spotřebního materiálu HP.

Spotřeba energie

Spotřeba energie výrazně klesne v režimu Připraveno, Spánek nebo při vypnutí, což šetří přírodní zdroje a peníze, aniž by byl nějak snížen vysoký výkon tohoto produktu. Tiskárny a zařízení pro digitální zpracování obrazu od společnosti HP označené logem ENERGY STAR® vyhovují specifikacím ENERGY STAR americké agentury pro ochranu životního prostředí (EPA) pro zařízení pro digitální zpracování obrazu. Na zobrazovacích produktech vyhovujících specifikacím ENERGY STAR je uvedeno následující označení:



Další informace o modelech zobrazovacích zařízení splňujících ENERGY STAR najdete na:

www.hp.com/go/energystar

Spotřeba toneru

V režimu EconoMode spotřebovává zařízení méně toneru, což může prodloužit životnost tiskové kazety. Společnost HP nedoporučuje trvalé používání režimu EconoMode. Při trvalém provozu tiskárny v režimu EconoMode hrozí, že zásoba toneru překoná životnost mechanických součástí tiskové kazety. Pokud se kvalita tisku začíná zhoršovat a nejsou-li výtisky přijatelné, je vhodné vyměnit tiskovou kazetu.

Použití papíru

Funkce oboustranného tisku (ruční nebo automatický) a tisku více stránek na jednu stránku v tomto zařízení mohou snižovat spotřebu papíru, a tudíž i snižovat využití přírodních zdrojů.

Plasty

Plastové díly s hmotností vyšší než 25 gramů jsou označeny podle mezinárodních norem, což usnadňuje identifikaci plastů za účelem jejich recyklace po skončení životnosti produktu.

Tiskové spotřební materiály HP LaserJet

Originální spotřební materiál HP byl vytvořen tak, aby byl šetrný k životnímu prostředí. S produkty společnosti HP je snadné při tisku šetřit zdroje a papír. A jakmile skončíte, recyklace je snadná a zdarma.[1]

Všechny kazety HP navrácené v rámci programu HP Planet Partners procházejí vícefázovým recyklačním procesem, při kterém jsou materiály odděleny a rafinovány k použití jako suroviny do nových originálních kazet HP a spotřebních produktů. Žádné originální kazety HP vrácené prostřednictvím programu HP Planet Partners neskončí na skládce. Společnost HP nikdy použité kazety nedoplňuje ani znovu neprodává.

Jestliže se chcete zapojit do programu vracení materiálu a recyklování HP Planet Partners, navštivte stránku www.hp.com/recycle. **Informace o vracení spotřebního tiskového materiálu HP naleznete po výběru místa. U každého balení s novou tiskovou kazetou HP LaserJet jsou přiloženy také vícejazyčné informace o programu a související pokyny.**

[1] Dostupnost programu není všude stejná. Další informace naleznete na webových stránkách www.hp.com/recycle

Papír

Tento produkt může používat recyklovaný papír a papír s nízkou gramáží (EcoFFICIENT™), pokud tento papír splňuje požadavky uvedené v *Průvodci tiskovými médii pro laserové tiskárny HP*. Tento produkt je vhodný pro použití recyklovaného papíru a papíru s nízkou gramáží podle normy EN12281:2002.

Materiálová omezení

Tento produkt HP neobsahuje rtuť.

Likvidace vyřazených zařízení uživatelem (pro území EU a Indie)



Tento symbol značí, že je nevhodné produkt likvidovat spolu s dalším domovním odpadem. Namísto toho je vhodné chránit lidské zdraví a životní prostředí tím, že vyřazené zařízení odevzdáte ve sběrném místě určeném k recyklaci elektrických a elektronických zařízení. Více informací získáte, když se obrátíte na příslušnou organizaci zajišťující likvidaci domovního odpadu nebo navštívíte stránky: www.hp.com/recycle

Recyklace elektronického hardwaru

Společnost HP doporučuje zákazníkům recyklovat použitý elektronický hardware. Další informace o recyklaci naleznete zde: www.hp.com/recycle

Informace o recyklaci hardwaru (pro území Brazílie)



Não descarte o produto eletrônico em lixo comum

Este produto eletrônico e seus componentes não devem ser descartados no lixo comum, pois embora estejam em conformidade com padrões mundiais de restrição a substâncias nocivas, podem conter, ainda que em quantidades mínimas, substâncias impactantes ao meio ambiente. Ao final da vida útil deste produto, o usuário deverá entregá-lo à HP. A não observância dessa orientação sujeitará o infrator às sanções previstas em lei.

Após o uso, as pilhas e/ou baterias dos produtos HP deverão ser entregues ao estabelecimento comercial ou rede de assistência técnica autorizada pela HP.

Para maiores informações, inclusive sobre os pontos de recebimento, acesse:

https://www.hp.com/br-pt/sustainable-impact/planet-product-recycling.html

Chemické látky



Společnost HP se zavázala informovat své zákazníky o chemických látkách obsažených ve svých výrobcích, jak vyžadují předpisy jako například REACH (nařízení Evropského parlamentu a Rady (ES) č. 1907/2006). Zprávu o chemikáliích v tomto produktu lze nalézt na adrese: www.hp.com/go/reach

Údaje o napájení produktu podle nařízení komise EU 2023/826

Údaje o napájení zařízení, včetně spotřeby zařízení v pohotovostním síťovém režimu, pokud jsou všechny porty kabelové sítě připojeny a všechny porty bezdrátové sítě jsou aktivovány, jsou uvedeny v části P14 „Další informace“ v prohlášení produktu IT ECO na https://www.hp.com/us-en/sustainable-impact/document-reports.html

Uživatelské informace o certifikátu SEPA Ecolabel pro Čínu

中国环境标识认证产品用户说明

噪声大于 63.0 dB(A)的办公设备不宜放置于办公室内，请在独立的隔离区域使用。

如需长时间使用本产品或打印大量文件，请确保在通风良好的房间内使用。

如您需要确认本产品处于零能耗状态，请按下电源关闭按钮，并将插头从电源插座断开。

您可以使用再生纸，以减少资源耗费。

Regulace zavedení štítku China Energy pro tiskárny a kopírky

依据“复印机、打印机和传真机能源效率标识实施规则”，本打印机具有中国能效标签。根据“复印机、打印机和传真机能效限定值及能效等级”（“GB21521”）决定并计算得出该标签上所示的能效等级和 TEC（典型能耗）值。

1. 能效等级

能效等级分为三个等级，等级 1 级能效最高。根据产品类型和打印速度标准决定能效限定值。

2. 能效信息

2.1 激光打印机及一体机和高性能喷墨打印机及一体机

- 典型能耗

  典型能耗是正常运行 GB21521 测试方法中指定的时间后的耗电量。此数据表示为每周千瓦时 (kWh) 。

标签上所示的能效数字按涵盖根据“复印机、打印机和传真机能源效率标识实施规则”选择的登记装置中所有配置的代表性配置测定而得。因此，本特定产品型号的实际能耗可能与标签上所示的数据不同。

有关规范的详情信息，请参阅 GB21521 标准的当前版本。

Prohlášení o omezení používání nebezpečných látek (Indie)

This product, as well as its related consumables and spares, complies with the reduction in hazardous substances provisions of the "India E-waste Rule 2016." It does not contain lead, mercury, hexavalent chromium, polybrominated biphenyls or polybrominated diphenyl ethers in concentrations exceeding 0.1 weight % and 0.01 weight % for cadmium, except where allowed pursuant to the exemptions set in Schedule 2 of the Rule.

WEEE (Turecko)

Türkiye Cumhuriyeti: AEEE Yönetmeliğine Uygundurp

Tabulka nebezpečných látek/prvků a jejich obsahu (Čína)

电器电子产品中有害物质的名称及含有信息表

The Table of names and content information of hazardous substances in electrical and electronic products

根据中国《电器电子产品有害物质限制使用管理办法》

As required by China's Management Methods for Restricted Use of Hazardous Substances in Electrical and Electronic Products





产品中有害物质的名称及含有的信息表

Table of names and content information of hazardous substances in the products

部件名称 Part name	有害物质 Hazardous substances									
	铅 (Pb)	汞 (Hg)	镉 (Cd)	六价铬 (Cr(VI))	多溴联苯 (PBBs)	多溴二苯醚 (PBDEs)	邻苯二甲酸二正丁酯 (DBP)	邻苯二甲酸二异丁酯 (DIBP)	邻苯二甲酸丁苄酯 (BBP)	邻苯二甲酸二（2-乙基）己酯 (DEHP)
打印引擎	×	o	o	o	o	o	o	o	o	o
复印机组件	×	o	o	o	o	o	o	o	o	o
控制面板	×	o	o	o	o	o	o	o	o	o
塑料外壳	o	o	o	o	o	o	o	o	o	o
格式化板组件	×	o	o	o	o	o	o	o	o	o
碳粉盒	×	o	o	o	o	o	o	o	o	o

注 1：o：表示该有害物质在该部件所有均质材料中的含量均不超出电器电子产品有害物质限制使用国家标准要求。

Note 1: o : denotes that the content of said hazardous substance in all of the homogeneous materials in the said part does not exceed the limits given in the national standard regarding restricted use of hazardous substances in electrical and electronic products.

× ：表示该有害物质至少在该部件的某一均质材料中的含量超出电器电子产品有害物质限制使用国家标准要求。

× : denotes that the content of said hazardous substance in at least one of the homogeneous materials in the said part exceeds the limits given in the national standard regarding restricted use of hazardous substances in electrical and electronic products.

注 2：以上未列出的部件,表明其有害物质含量均不超出电器电子产品有害物质限制使用国家标准要求。

Note 2: Parts not listed above indicate that the content of hazardous substances contained therein does not exceed the limits given in the national standard regarding restricted use of hazardous substances in electrical and electronic products.

Bezpečností list

Bezpečností list pro spotřební materiál, který uvádí chemické látky (například toner), lze získat prostřednictvím webu společnosti HP na adrese www.hp.com/go/msds

EPEAT

Mnoho produktů HP je navrženo tak, aby splňovalo požadavky systému hodnocení EPEAT. EPEAT představuje komplexní systém hodnocení z hlediska životního prostředí, který umožňuje určit ekologičtější elektronická zařízení. Více informací o normě EPEAT naleznete na stránkách www.epeat.net. Informace o produktech HP s registrací EPEAT naleznete na https://www.hp.com/us-en/sustainable-impact/document-reports.html

Prohlášení o přítomnosti označení látek podléhajících omezení (Tchaj-wan)

台灣 限用物質含有情況標示聲明書

Taiwan Declaration of the Presence Condition of the Restricted Substances Marking

單元Unit	限用物質及其化學符號 Restricted substances and its chemical symbols					
	鉛Lead (Pb)	汞Mercury (Hg)	鎘Cadmium (Cd)	六價鉻 Hexavalent chromium (Cr^{+6})	多溴聯苯 Polybrominated biphenyls (PBB)	多溴二苯醚 Polybrominated diphenyl ethers (PBDE)
列印引擎 Print engine	—	○	○	○	○	○
外殼和紙匣 External Casing and Trays	○	○	○	○	○	○
電源供應器 Power Supply	—	○	○	○	○	○
電線 Cables	○	○	○	○	○	○
印刷電路板 Print printed circuit board	—	○	○	○	○	○
控制面板 Control panel	—	○	○	○	○	○
碳粉匣 Cartridge	○	○	○	○	○	○
掃描器組件 Scanner assembly	—	○	○	○	○	○

備考1. 〝超出0.1 wt %〞及〝超出0.01 wt %〞係指限用物質之百分比含量超出百分比含量基準值。
Note 1：〝Exceeding 0.1 wt %〞and 〝exceeding 0.01 wt %〞indicate that the percentage content of the restricted substance exceeds the reference percentage value of presence conditn.

備考2. 〝○〞係指該項限用物質之百分比含量未超出百分比含量基準值。
Note 2：〝○〞indicates that the percentage content of the restricted substance does not exceed the percentage of reference value of presence.

備考3. 〝—〞係指該項限用物質為排除項目。
Note 3：The 〝–〞indicates that the restricted substance corresponds to the exemption.

TWR-LI-PE-MFP-02

若要存取產品的最新使用指南或手冊，請前往 www.support.hp.com。選取**搜尋您的產品**，然後依照 畫面上的指示繼續執行。

To access the latest user guides or manuals for your product, go to www.support.hp.com. Select **Find your product**, and then follow the on-screen instructions.

Více informací

Od společnosti HP jsou k dispozici další informace o životním prostředí, včetně:

- Listů ekologického profilu produktu
- Informací o ochraně životního prostředí
- Programů vrácení a recyklace produktu

Navštivte:

- Podpora udržitelnosti zákazníků společnosti HP
- HP recykluje

D Informace o předpisech

Tato část popisuje regulační prohlášení.

Prohlášení o bateriích

Reesův zákon

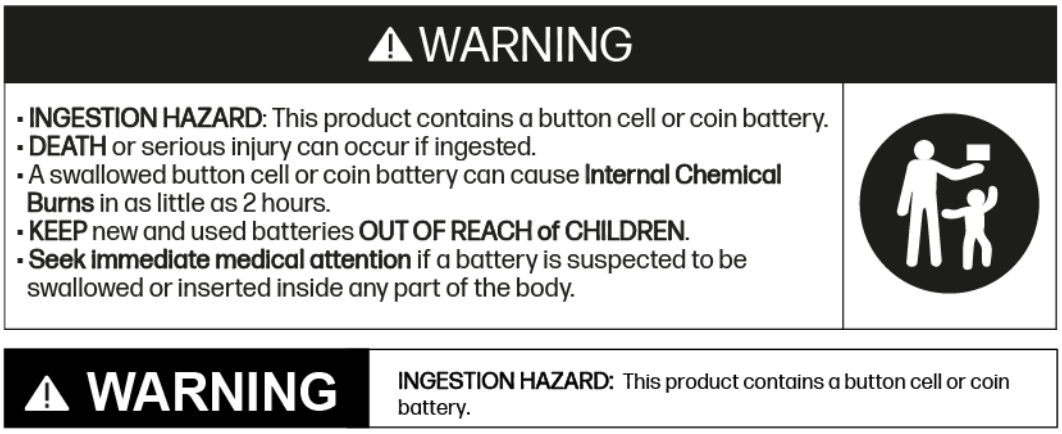

- Použité baterie vyjměte a ihned recyklujte nebo zlikvidujte v souladu s místními předpisy a uchovávejte je mimo dosah dětí. Baterie NEVHAZUJTE do domácího odpadu ani je nespalujte.
- I použité baterie mohou způsobit vážné zranění nebo smrt.
- Informace o léčbě vám sdělí místní toxikologické středisko.
- Nenabíjecí baterie se nesmí dobíjet.
- Baterie násilně nevybíjejte, nenabíjejte, nerozebírejte, nezahřívejte nad teplotu stanovenou výrobcem a nespalujte. V takovém případě může dojít ke zranění v důsledku odvětrání, úniku nebo výbuchu s následkem chemických popálenin.
- Tento výrobek obsahuje nevyměnitelnou baterii. NENÍ určen k výměně.
- Tento výrobek používá NEVYMĚNITELNOU baterii. Typ/model knoflíkové baterie může být buď: CR1632, CR1225 nebo CR2032.
- Jmenovité napětí této baterie je 3 V DC.

Varování baterie pro Velkou Británii

Bohužel není na první pohled zřejmé, pokud dojde k uvíznutí knoflíkové baterie v jícnu dítěte. S tímto případem nejsou spojeny žádné specifické příznaky. Dítě může:

- Kašlat, dávit se nebo slintat
- Vypadat, že má žaludeční potíže nebo virózu

- Necítit se dobře
- Ukazovat na žaludek nebo krk
- Mít bolesti břicha, hrudníku nebo krku
- Trpět únavou nebo letargií
- Být tišší nebo přítulnější než obvykle nebo jinak „nebýt samo sebou“
- Ztratit chuť k jídlu nebo mít sníženou chuť k jídlu
- Odmítat nebo nemoci jíst pevnou stravu

Tyto příznaky se mění nebo jejich intenzita kolísá, bolest se zvyšuje a pak zase ustupuje.

Specifickým příznakem požití knoflíkové baterie je zvracení čerstvé (jasně červené) krve. Pokud se to stane dítěti, okamžitě vyhledejte lékařskou pomoc.

Nedostatek jasných příznaků je důvodem, proč je důležité mít se na pozoru před vybitými nebo náhradními knoflíkovými bateriemi v domácnosti a před výrobky, které je obsahují.

Prohlášení o likvidaci baterií pro Indii

India Battery Waste Management (BWM) Rules
EPR Registration No: 141163

Prohlášení týkající se předpisů

Tiskárna splňuje požadavky na výrobek stanovené regulačními orgány ve vaší zemi/oblasti.

Regulační oznámení pro Evropskou unii (EU) a Spojené království (UK)

Produkty s označením CE a UKCA splňují požadavky uvedené v jedné či několika následujících směrnicích EU anebo v ekvivalentních právních předpisech UK: Směrnice pro nízkonapěťová elektrická zařízení 2014/35/EU, směrnice EMC 2014/30/EU, směrnice o ekodesignu 2009/125/ES, RED 2014/53/EU a směrnice RoHS 2011/65/EU. Soulad s těmito směrnicemi je hodnocen pomocí platných evropských harmonizačních norem. Úplné prohlášení o shodě EU a Spojeného království je k dispozici na internetové stránce: www.hp.com/go/certificates (zde vyhledejte název modelu produktu nebo jeho kontrolní číslo modelu (RMN), které lze nalézt na kontrolním štítku).

Kontaktní místo pro záležitosti týkající se předpisů je: e-mail, techregshelp@hp.com

Kontaktní místo pro záležitosti týkající se předpisů v EU je:

HP Deutschland GmbH, HP HQ-TRE, 71025 Boeblingen, Německo

Kontaktní místo pro záležitosti týkající se předpisů v UK je:

HP Inc UK Ltd, Regulatory Enquiries, Earley West, 300 Thames Valley Park Drive, Reading, RG6 1PT

Kontrolní identifikační číslo modelu

Za účelem identifikace souladu s předpisy je produktu přiřazeno kontrolní identifikační číslo modelu. Tato kontrolní identifikační čísla nelze zaměňovat s obchodními názvy ani s čísly produktu.

Kontrolní identifikační číslo modelu

Číslo modelu produktu	Předpisové identifikační číslo modelu
HP LaserJet MFP M248d	SHNGC-2501-00
HP LaserJet MFP M246dw	SHNGC-2501-01
HP LaserJet MFP M248dw	
HP LaserJet MFP M248sdn	
HP LaserJet MFP M248sdng	
HP LaserJet MFP M239sdw	
HP LaserJet MFP M246sdw	
HP LaserJet MFP M241sdw	
HP LaserJet MFP M248sdw	
HP LaserJet MFP M248sdwg	

Nařízení FCC

Toto zařízení bylo testováno a vyhovuje omezením pro digitální zařízení třídy B na základě části 15 směrnic úřadu FCC. Tato omezení jsou navržena tak, aby zajišťovala přiměřenou ochranu proti nežádoucímu rušení při instalaci v domácnostech. Toto zařízení generuje, používá a může vyzařovat vysokofrekvenční energii. Pokud toto zařízení není nainstalováno a používáno v souladu s pokyny, může rušit rádiovou komunikaci. Nelze však vyloučit, že u konkrétní instalace k rušení nedojde. Pokud k rušení rozhlasového či televizního příjmu, jehož vznik lze jednoznačně určit vypnutím a zapnutím zařízení, skutečně dojde, doporučujeme uživateli, aby se pokusil rušení omezit některým z následujících opatření:

- Změňte polohu nebo orientaci příjmové antény.
- Zvětšete vzdálenost mezi daným zařízením a přijímačem.
- Připojte zařízení do zásuvky na jiném obvodu, než do kterého je zapojen přijímač.
- V případě potřeby se poraďte se svým prodejcem nebo zkušeným rádiovým/televizním technikem.

POZNÁMKA: Jakékoli změny či úpravy této tiskárny, které nebyly výslovně schváleny společností HP, mohou odebrat uživateli právo toto zařízení používat.

Podle omezení třídy B v dílčí části bodu 15 pravidel FCC je vyžadováno použití stíněného kabelu pro přenos dat.

Kanada – Prohlášení o souladu se standardem ICES-003

CAN ICES-3(B)/NMB-3(B)

Pokyny k napájecímu kabelu

Zkontrolujte, zda je zdroj napájení dostačující pro jmenovité napětí zařízení. Jmenovité napětí naleznete na štítku produktu. Produkt využívá buď 110–127 V stř. nebo 220–240 V stř. při 50/60 Hz.

Propojte napájecím kabelem produkt s uzemněnou zásuvku střídavého proudu.

⚠ UPOZORNĚNÍ: Používejte pouze napájecí kabel dodaný s produktem, jinak může dojít k poškození zařízení.

Bezpečnostní zásady při práci s laserem

Centrum pro zdravotnické prostředky a radiologické zdraví (CDRH) amerického Úřadu pro kontrolu potravin a léčiv (FDA) zavedlo předpisy pro laserové výrobky vyrobené od 1. srpna 1976. Dodržování těchto předpisů je povinné pro výrobky uváděné na trh ve Spojených státech amerických. Toto zařízení je certifikované jako laserový produkt třídy 1 na základně normy. Radiation Performance Standard amerického ministerstva zdravotnictví a sociálních služeb v souladu se zákonem Radiation Control for Health and Safety Act z roku 1968. Jelikož je laserové záření produkované uvnitř zařízení zcela stíněné ochrannými pouzdry a externími kryty, laserový paprsek nemůže proniknout ven během žádné fáze běžného uživatelského provozu.

⚠ VAROVÁNÍ! Použití jiných ovládacích prvků a provádění jiných úprav nebo jiných postupů než těch, které jsou uvedené v této uživatelské příručce, může způsobit vystavení účinkům nebezpečného záření.

V ostatních záležitostech týkajících se regulací USA a Kanady, kontaktujte:

HP Inc.

1501 Page Mill Rd, Palo Alto, CA 94304, USA

E-mail: (techregshelp@hp.com) nebo telefon: +1 (650) 857-1501

Prohlášení o bezpečnostních zásadách používání laseru pro Finsko

Luokan 1 laserlaite

HP LaserJet MFP M238–M249, laserkirjoitin on käyttäjän kannalta turvallinen luokan 1 laserlaite. Normaalissa käytössä kirjoittimen suojakotelointi estää lasersäteen pääsyn laitteen ulkopuolelle. Laitteen turvallisuusluokka on määritetty standardin EN 60825-1 (2014) mukaisesti.

VAROITUS !

Laitteen käyttäminen muulla kuin käyttöohjeessa mainitulla tavalla saattaa altistaa käyttäjän turvallisuusluokan 1 ylittävälle näkymättömälle lasersäteilylle.

VARNING !

Om apparaten används på annat sätt än i bruksanvisning specificerats, kan användaren utsättas för osynlig laserstrålning, som överskrider gränsen för laserklass 1.

HUOLTO

HP LaserJet MFP M238–M249 - kirjoittimen sisällä ei ole käyttäjän huollettavissa olevia kohteita. Laitteen saa avata ja huoltaa ainoastaan sen huoltamiseen koulutettu henkilö. Tällaiseksi huoltotoimenpiteeksi ei katsota väriainekasetin vaihtamista, paperiradan puhdistusta tai muita käyttäjän käsikirjassa lueteltuja, käyttäjän tehtäväksi tarkoitettuja ylläpitotoimia, jotka voidaan suorittaa ilman erikoistyökaluja.

VARO !

Mikäli kirjoittimen suojakotelo avataan, olet alttiina näkymättömällelasersäteilylle laitteen ollessa toiminnassa. Älä katso säteeseen.

VARNING !

Om laserprinterns skyddshölje öppnas då apparaten är i funktion, utsättas användaren för osynlig laserstrålning. Betrakta ej strålen.

Tiedot laitteessa käytettävän laserdiodin säteilyominaisuuksista: Aallonpituus 775-795 nm Teho 5 m W Luokan 3B laser.

Prohlášení o udělení značky GS (Německo)

Das Gerät ist nicht für die Benutzung im unmittelbaren Gesichtsfeld am Bildschirmarbeitsplatz vorgesehen. Um störende Reflexionen am Bildschirmarbeitsplatz zu vermeiden, darf dieses Produkt nicht im unmittelbaren Gesichtsfeld platziert werden.

Das Gerät ist kein Bildschirmarbeitsplatz gemäß BildscharbV. Bei ungünstigen Lichtverhältnissen (z. B. direkte Sonneneinstrahlung) kann es zu Reflexionen auf dem Display und damit zu Einschränkungen der Lesbarkeit der dargestellten Zeichen kommen.

Die Bilddarstellung dieses Gerätes ist nicht für verlängerte Bildschirmtätigkeiten geeignet.

Prohlášení pro severské země (Dánsko, Finsko, Norsko, Švédsko)

Denmark:

Apparatets stikprop skal tilsuttes en stikkontakt med jord, som giver forbindelse til stikproppens jord.

Finland:

Laite on liitettävä suojakoskettimilla varustettuun pistorasiaan.

Norway:

Apparatet må tilkoples jordet stikkontakt.

Sweden:

Apparaten skall anslutas till jordat uttag.

Eurásie (Arménie, Bělorusko, Kazachstán, Kyrgyzstán, Rusko)

Производитель и дата производства

EAC

HP Inc.

Адрес: 1501 Page Mill Road, Palo Alto, California 94304, U.S.

Дата производства зашифрована в 10-значном серийном номере, расположенном на наклейке со служебной информацией изделия. 4-я, 5-я и 6-я цифры обозначают год и неделю производства. 4-я цифра обозначает год, например, «3» обозначает, что изделие произведено в «2013» году. 5-я и 6-я цифры обозначают номер недели в году производства, например, «12» обозначает «12-ю» неделю.

Automatický překlad službou Microsoft Translator

Өндіруші және өндіру мерзімі

HP Inc.

Мекенжайы: 1501 Page Mill Road, Palo Alto, California 94304, U.S.

Өнімнің жасалу мерзімін табу үшін өнімнің қызмет көрсету жапсырмасындағы 10 таңбадан тұратын сериялық нөмірін қараңыз. 4-ші, 5-ші және 6-шы сандар өнімнің жасалған жылы мен аптасын көрсетеді. 4-ші сан жылын көрсетеді, мысалы «3» саны «2013» дегенді білдіреді. 5-ші және 6-шы сандары берілген жылдың қай аптасында жасалғанын көрсетеді, мысалы, «12» саны «12-ші» апта дегенді білдіреді.

Местные представители

Россия: ООО "Эйч Пи Инк",

Российская Федерация, 125171, г . Москва, Ленингра дское шоссе, 1 6А, стр.3,

Телефон/факс: +7 495 797 35 00 / +7 499 92132 50

Казахстан: Филиал компании "ЭйчПи Глобал Трэйдинг Би.Ви.", Республика Казахстан, 050040, г. Алматы, Бостандыкский район, проспект Аль-Фараби, 77/7,

Телефон/факс: + 7 7 27 355 35 52

Жергілікті өкілдіктері

Ресей: ООО "Эйч Пи Инк",

Ресей Федерациясы, 125171, Мәскеу, Ленинград шоссесі, 16А блок 3,

Телефон/факс: +7 495 797 35 00 / +7 499 92132 50

Қазақстан: "ЭйчПи Глобал Трэйдинг Би.Ви." компаниясының Қазақстандағы филиалы, Қазақстан Республикасы, 050040, Алматы к., Бостандык ауданы, Әл- Фараби даңғылы, 77/7,

Телефон/факс: +7 727 355 35 52

Prohlášení o bezdrátových sítích

Prohlášení v této části se týkají pouze modelů tiskáren s funkcí bezdrátového připojení.

Prohlášení o kompatibilitě se směrnicemi FCC pro Spojené státy americké

Exposure to radio frequency radiation

⚠ UPOZORNĚNÍ: The radiated output power of this device is far below the FCC radio frequency exposure limits. Nevertheless, the device shall be used in such a manner that the potential for human contact during normal operation is minimized.

In order to avoid the possibility of exceeding the FCC radio frequency exposure limits, human proximity to the antenna shall not be less than 20 cm during normal operation.

This device complies with Part 15 of FCC Rules. Operation is subject to the following two conditions: (1) this device may not cause interference, and (2) this device must accept any interference, including interference that may cause undesired operation of the device.

⚠ UPOZORNĚNÍ: Based on Section 15.21 of the FCC rules, changes of modifications to the operation of this product without the express approval by HP may invalidate its authorized use.

Prohlášení pro Austrálii

Toto zařízení je vybaveno rádiovým (bezdrátovým) zařízením. Na ochranu před expozicí vysílání rádiových vln doporučujeme používat toto zařízení ve vzdálenosti přinejmenším 20 cm od hlavy, krku nebo těla.

Prohlášení pro Bělorusko

В соответствии с Постановлением Совета Министров Республики Беларусь от 24 мая 2017 года № 383 (об описании и порядке применения знака соответствия к техническому регламенту Республики Беларусь) продукция, требующая подтверждения соответствия техническому регламенту Республики Беларусь, размещенная на рынке Республики Беларусь, должна быть маркирована знаком соответствия TP BY.



Ustanovení ANATEL pro Brazílii

Este equipamento não tem direito à proteção contra interferência prejudicial e não pode causar interferência em sistemas devidamente autorizados.

Para maiores informações consulte o site da ANATEL – www.anatel.gov.br

Kanadské prohlášení

For Indoor Use. This digital apparatus does not exceed the Class B limits for radio noise emissions from digital apparatus as set out in the radio interference regulations of the Canadian Department of Communications. The internal wireless radio complies with RSS 210 of Industry Canada.

Pour lusage d´intérieur. Le présent appareil numérique ńémet pas de bruits radioélectriques dépassant les limites applicables aux appareils numériques de Classe B prescribes dans le règlement sur le brouillage radioélectrique édicté par le Ministère des Communications du Canada. Le composant RF interne est conforme à la norme CNR-210 d´Industrie Canada.

Prohlášení o bezdrátovém připojení CMIIT pro Čínu

中国无线电发射设备通告

型号核准代码显示在产品本体的铭牌上。

Prohlášení pro Koreu

무선 전용제품:

해당 무선설비는 전파혼신 가능성이 있음으로 인명안전과 관련된 서비스는 할 수 없음. (무선모듈제품이 설치되어있는경우)

Prohlášení pro Tchaj-wan (tradiční čínština)

取得審驗證明之低功率射頻器材，非經核准，公司、商號或使用者均不得擅自變更頻率、加大功率或變更原設計之特性及功能。低功率射頻器材之使用不得影響飛航安全及干擾合法通信；經發現有干擾現象時，應立即停用，並改善至無干擾時方得繼續使用。前述合法通信，指依電信管理法規定作業之無線電通信。低功率射頻器材須忍受合法通信或工業、科學及醫療用電波輻射性電機設備之干擾。

應避免影響附近雷達系統之操作。

高增益指向性天線只得應用於固定式點對點系統。

Products with 5 GHz Operation Industry of Canada

⚠ UPOZORNĚNÍ: When using IEEE 802.11a wireless LAN, this product is restricted to indoor use, due to its operation in the 5.15- to 5.25-GHz frequency range. Industry Canada requires this product to be used indoors for the frequency range of 5.15 GHz to 5.25 GHz to reduce the potential for harmful interference to co-channel mobile satellite systems. High-power radar is allocated as the primary user of the 5.25- to 5.35-GHz and 5.65- to 5.85-GHz bands. These radar stations can cause interference with and/or damage to this device.

Lors de l'utilisation d'un réseau local sans fil IEEE 802.11a, ce produit est réservé à une utilisation en intérieur en raison de sa plage de fréquences, comprise entre 5,15 et 5,25 GHz. Industrie Canada recommande l'utilisation en intérieur de ce produit pour la plage de fréquences comprise entre 5,15 et 5,25 GHz afin de réduire les interférences nuisibles potentielles avec les systèmes de satellite portables utilisant le même canal. Le radar à haute puissance est défini comme étant le principal utilisateur des bandes 5,25 à 5,35 GHz et 5,65 à 5,85 GHz. Ces stations radar peuvent provoquer des interférences sur ce périphérique et/ou l'endommager.

Prohlášení NCC Tchaj-wan: (pouze pro 5 GHz)

應避免影響附近雷達系統之操作。

Vystavení radiaci na rádiové frekvenci (Kanada)

⚠ VAROVÁNÍ! Exposure to Radio Frequency Radiation. The radiated output power of this device is below the Industry Canada radio frequency exposure limits. Nevertheless, the device should be used in such a manner that the potential for human contact is minimized during normal operation.

⚠ VAROVÁNÍ! Exposition aux émissions de fréquences radio. La puissance de sortie émise par ce périphérique est inférieure aux limites fixées par Industrie Canada en matière d'exposition aux fréquences radio. Néanmoins, les précautions d'utilisation du périphérique doivent être respectées afin de limiter tout risque de contact avec une personne.

To avoid the possibility of exceeding the Industry Canada radio frequency exposure limits, human proximity to the antennas should not be less than 20 cm.

Pour éviter tout dépassement des limites fixées par Industrie Canada en matière d'exposition aux fréquences radio, la distance entre les utilisateurs et les antennes ne doit pas être inférieure à 20 cm (8 pouces).

Oznámení o evropských předpisech

The telecommunications functionality of this product may be used in the following European countries/regions:

Austria, Belgium, Bulgaria, Cyprus, Czech Republic, Denmark, Estonia, Finland, France, Germany, Greece, Hungary, Iceland, Ireland, Italy, Latvia, Liechtenstein, Lithuania, Luxembourg, Malta, Netherlands, Norway, Poland, Portugal, Romania, Slovak Republic, Slovenia, Spain, Sweden, Switzerland, and United Kingdom.

Upozornění pro použití v Rusku

Существуют определенные ограничения по использованию беспроводных сетей (стандарта 802.11 b/g) с рабочей частотой 2,4 ГГц: Данное оборудование может использоваться внутри помещений с использованием диапазона частот 2400-2483,5 МГц (каналы 1-13). При использовании внутри помещений максимальная эффективная изотропно–излучаемая мощность (ЭИИМ) должна составлять не более 100мВт.

Prohlášení pro Mexiko

Aviso para los usuarios de México

“La operación de este equipo está sujeta a las siguientes dos condiciones: (1) es posible que este equipo o dispositivo no cause interferencia perjudicial y (2) este equipo o dispositivo debe aceptar cualquier interferencia, incluyendo la que pueda causar su operación no deseada."

Para saber el modelo de la tarjeta inalámbrica utilizada, revise la etiqueta regulatoria de la impresora.

Prohlášení pro Thajsko

เครื่องวิทยุคมนาคมนี้มีระดับการแผ่คลื่นแม่เหล็กไฟฟ้าสอดคล้องตามมาตรฐานความปลอดภัยต่อสุขภาพของมนุษย์จากการใช้เครื่องวิทยุคมนาคมที่คณะกรรมการกิจการโทรคมนาคมแห่งชาติประกาศกำหนด

This radio communication equipment has the electromagnetic field strength in compliance with the Safety Standard for the Use of Radio Communication Equipment on Human Health announced by the National Telecommunications Commission.

Vietnamské telekomunikace



POZNÁMKA: Označení bezdrátové telekomunikace pro schválené produkty typu ICTQC.