DLP Projektor Acer

XL2521G/LU-X300F/PF-L300F/ LR562/ML-432/XL2521Gp/ XL2521Gic/HL6521G/HL6521Gp/ A1P2505/PL2820G/HL6806G/ HL6806/EL6825/FL380/HL382/ GL811/LR862/PL2820G+/HL6820G/ HL6820G+/A4K2507/XL2521Gi/LU-X300Fi/PF-L300Fi/LR562i/ML-432i/ XL2521Gpi/HL6521Gi/HL6521Gpi/ HL6511i/HL6512i/HL6513i/HL6516i/ HL6518i/A1P2510/PL2521GTV/ HL6523GTV/LR562GTV/ML-432GTV/ HL6522GTV/HL6522GTV+/ PL2521GGTV/HL6522GGTV/ A1P2511/PL2820GTV/HL382GTV/ GL811GTV/LR862GTV/HL6820GTV/ HL6820GTV+/PL2820GGTV/ HL6820GGTV/A4K2512

Uživatelská příručka

Copyright © 2026. Acer Incorporated.
Všechna práva vyhrazena.

Projektor Acer – uživatelská příručka
Původní vydání: 02/2026

Změny měly být provedeny pravidelně k informování v této publikaci bez nutnosti potvrzení jinou osobou z každé revize nebo změny. Tyto změny budou zahrnuty v novém vydání tohoto manuálu nebo doplňkových dokumentů a publikací. Tato společnost nevytváří námitky nebo záruky, buď vyjadřených nebo zahrnutých, respektuje obsah a výslovně popírá nejednoznačné neshody v obchodovatelnosti nebo kondice pro zvláštní účel.

Zaznamenejte číslo modelu, datum nákupu, uvedené informace v prostoru pod. Sériové číslo a číslo modelu je zaznamenáno na štítku připevněném k vašemu počítači. Veškerá korespondence vztahující se k vaší jednotce by měla obsahovat sériové číslo a číslo modelu.

Žádná část této publikace by neměla být reprodukována, uležana ve vyhledávačích informací nebo přenesena v nějaké formě nebo prostředky elektronicky, mechanicky, fotokopírována, zaznamenána a podbně, bez jasného písemného svolení Acer Incorporated.

Projektor Acer

Číslo modelu: _____

Sériové číslo: _____

Datum zakoupení: _____

Zakoupení: _____

Acer a logo Acer jsou registrované ochranné známky společnosti Acer Incorporated. Názvy ostatních společností nebo ochranné známky jsou v tomto dokumentu použity pouze pro identifikační účely a jsou majetkem příslušných společností.

Výrazy HDMI, HDMI High-Definition Multimedia Interface, vizuální podoba HDMI a loga HDMI jsou ochranné známky nebo registrované ochranné známky společnosti HDMI Licensing Administrator, Inc.

Informace pro vaši bezpečnost a pohodlí

Pečlivě si přečtěte tyto pokyny. Uschovejte tento dokument pro budoucí použití. Dodržujte veškerá varování a pokyny uvedené na tomto výrobku.

Vypnutí zařízení před čištěním

Před čištěním odpojte zařízení z elektrické zásuvky. Nepoužívejte tekuté ani aerosolové čističe. K čištění použijte vlhký hadřík.

Upozornění pro zástrčku jako odpojovací prvek

Při připojování a odpojování přívodu externího zdroje napájení dodržujte následující pokyny:

- Zdroj napájení nainstalujte před připojením napájecího kabelu do elektrické zásuvky.
- Před odpojením zdroje napájení od projektoru odpojte napájení kabel.
- Pokud má systém více zdrojů napájení, odpojte systém od proudu odpojením všech napájecích kabelů ode všech zdrojů napájení.

Upozornění na dostupnost

Elektrická zásuvka, do které připojujete napájecí kabel, musí být snadno dostupná a musí se nacházet co nejblíže obsluhy zařízení. Je-li třeba odpojit zařízení od napájení, odpojte napájecí kabel z elektrické zásuvky.

Varování!

- Toto zařízení nepoužívejte v blízkosti vody.
- Neumísťujte zařízení na nestabilní vozíky, stojany nebo stoly. V případě pádu může dojít k vážnému poškození.
- Větrací štěrbiny a otvory zajišťují spolehlivý provoz zařízení a chrání jej před přehřátím. Tyto otvory nesmí být zakryty ani jinak omezeny. Při umístění zařízení na postel, pohovku, polštář nebo jiný měkký povrch nesmí být větrací otvory nikdy zablokované.

Toto zařízení nesmí být v žádném případě umístěno poblíž radiátoru nebo jiného tepelného zdroje a ani nesmí být použito jako vestavěná aplikace, aniž by byla zajištěno dostatečné větrání.

- Nikdy nezasunujte žádné předměty do otvorů v plášti zařízení. Může se jednat o součásti pod vysokým napětím nebo o uzemňovací vývody. Při kontaktu hrozí nebezpečí požáru nebo úrazu elektrickým proudem. Zabraňte potřísnění nebo vniknutí tekutiny do zařízení.

- Aby se zabránilo poškození vnitřních součástí a úniku elektrolytu z baterie, neumísťujte zařízení na vibrující povrch.
- Počítač nepoužívejte při sportu, cvičení nebo v prostředí s vibracemi, protože by mohlo dojít k neočekávanému zkratu nebo poškození rotujících zařízení.

Používání elektrické energie

- Toto zařízení musí být napájeno typem napájení uvedeným na štítku s označením. Pokud si nejste jistí, jaký typ napájení máte k dispozici, obrat'te se na prodejce nebo na místního dodavatele elektrické energie.
- Nepokládejte nic na napájecí kabel. Umístěte zařízení tak, aby nikdo na napájecí kabel nestoupal.
- Používáte-li při napájení zařízení prodlužovací kabel, nesmí jmenovitá proudová kapacita napájeného zařízení překračovat jmenovitou proudovou kapacitu prodlužovacího kabelu. Celková jmenovitá kapacita všech zařízení připojených k jedné elektrické zásuvce nesmí překročit kapacitu pojistky.
- Nepřetěžujte elektrický přívod, prodlužovací kabel nebo zásuvku připojením příliš mnoha spotřebičů. Celková zátěž systému nesmí přesáhnout 80 % kapacity příslušné větve napájecího obvodu. V případě použití prodlužovacích kabelů nesmí zátěž přesáhnout 80% vstupního výkonu prodlužovacího kabelu.
- Napájecí adaptér tohoto zařízení je vybaven 3žilovou uzemněnou zástrčkou. Tuto zástrčku lze připojit pouze do uzemněné elektrické zásuvky. Před zasunutím zásuvky napájecího adaptíru zkontrolujte, zda je elektrická zásuvka řádně uzemněna. Nepřipojujte zástrčku do neuzemněné elektrické zásuvky. Podrobné informace vám poskytne odborný elektrikář.



Varování! Uzemňovací kolík představuje bezpečnostní prvek. Používání elektrické zásuvky, která není řádně uzemněná, může způsobit úraz elektrickým proudem nebo zranění.



Poznámka: Uzemňovací kolík poskytuje rovněž dobrou ochranu před nečekaným šumem tvořeným okolními elektrickými zařízeními, který může omezovat provoz tohoto zařízení.

- Toto zařízení používejte pouze s dodaným napájecím kabelem. Je-li třeba napájecí kabel vyměnit, musí nový elektrický kabel splňovat následující podmínky: odpojitelný kabel uvedený v UL/certifikovaný CSA, se schváleným VDE nebo podobný, maximální délka 4,5 m (14,76 stop).

Servis zařízení

Nepokoušejte se provádět sami opravy tohoto zařízení. Při otevření nebo odejmutí krytů hrozí nebezpečí kontaktu se součástmi pod vysokým napětím nebo jiná nebezpečí. Veškeré opravy může provádět pouze kvalifikovaný servis.

V následujících případech odpojte zařízení ze zásuvky a požádejte kvalifikovaného servisního technika o odbornou opravu:

- napájecí kabel je poškozený nebo polámaný
- do zařízení vnikla tekutina
- zařízení bylo vystaveno dešti nebo vodě
- došlo k pádu zařízení nebo k poškození skříně
- výkon zařízení se znatelně změnil a je třeba provést opravu
- při dodržení pokynů pro používání zařízení nefunguje normálně

Poznámka: Používejte pouze ovládací prvky uvedené v uživatelské příručce. Nesprávné používání ostatních ovládacích prvků může způsobit poškození takového rozsahu, že bývá pro obnovení normálního fungování zařízení často zapotřebí rozsáhlé opravy kvalifikovaným technikem.

Varování! Z bezpečnostních důvodů při přidávání nebo výměně komponent nepoužívejte nekompatibilní součásti. Poraďte se s prodejcem o možnostech nákupu.

Toto zařízení a jeho doplňky mohou obsahovat drobné díly. Uchovávejte je mimo dosah malých dětí.

Další bezpečnostní informace

- Nikdy se nedívejte do objektivu projektoru, když zdroj světla svítí. Jas může poškodit zrak.



RG2 IEC/EN 62471-5:2015

- Nejdříve zapněte projektor a potom zdroje signálu.
- Neumísujte zařízení v následujících prostředích:
  - Špatně větraný nebo omezený prostor. Je nezbytné, aby byl mezi projektorem a stěnami volný prostor alespoň 50 cm a aby bylo zajištěno proudění vzduchu okolo projektoru.
  - Místa, na kterých se může prudce zvýšit teplota, například v automobilu se zavřenými okénky.
  - Místa s nadměrnou vlhkostí, prachem nebo cigaretovým dýmem mohou znečišťovat optické součásti, zkracovat životnost a ztmavovat obraz.
  - Místa v blízkosti alarmů.
  - Místa s okolní teplotou nad 40°C/104°F. V takovém prostředí mohou ventilátory pracovat v pohotovostním režimu.
  - Místa o nadmořské výšce nad 10 000 stop.

- Pokud s projektorem není něco v pořádku, ihned jej odpojte. Nepoužívejte projektor, ze kterého vychází kouř, zvláštní zvuk nebo zápach. Může dojít k požáru nebo úrazu elektrickým proudem. V takovém případě okamžitě projektor odpojte a kontaktujte prodejce.
- Používejte toto zařízení tak, aby se zabránilo jeho poškození nebo pádu. V takovém případě požádejte prodejce o kontrolu.
- Nezaměřujte objektiv do slunce. Může dojít k požáru.
- Po vypnutí projektoru zajistěte, aby projektor nebyl odpojen od napájení, dokud nedokončí cyklus chlazení.
- Nevypínejte náhle hlavní vypínač ani neodpojujte projektor během provozu. Optimální je po vypnutí hlavního napájení vyčkat, až se vypne ventilátor.
- Nedotýkejte se mřížky výstupu vzduchu a dolní desky, které se zahřívají.
- Pravidelně čistěte vzduchový filtr (je-li k dispozici). Když jsou filtr nebo větrací otvory ucpané prachem nebo nečistotami, může se zvýšit vnitřní teplota a způsobit poškození.
- Nehleďte do mřížky výstupu vzduchu během provozu projektoru. Mohlo by dojít ke zranění očí.
- Když je projektor zapnutý, vždy otevřete závěrku objektivu nebo sejměte krytku objektivu.
- Když je projektor v provozu, neblokujte objektiv projektoru žádným předmětem, protože by mohlo dojít k zahřátí objektu, jeho deformaci či dokonce ke vzniku požáru. Chcete-li dočasně zdroj světla zhasnout, stiskněte na dálkovém ovladači tlačítko HIDE.
- Nepokoušejte se tento projektor demontovat. Uvnitř zařízení se nacházejí vysoká napětí, která vás mohou zranit.
- Neumísťujte projektor do svislé polohy na jeho zadní část. Mohlo by dojít k převrácení projektoru, zranění nebo poškození.
- Toto zařízení lze použít k zobrazení obráceného obrazu pro stropní instalaci. Pro stropní instalaci tohoto projektoru používejte pouze sadu pro stropní instalaci Acer a zajistěte její bezpečnou montáž.
- Projektor by měl být umístěn vodorovně pouze pomocí stolního režimu nebo režimu pro montáž na strop a jeho úhly náklonu by neměly přesáhnout 6 stupňů, jinak by došlo k dramatickému snížení životnosti lampy nebo závažnému bezpečnostnímu riziku nesprávné funkce systému.



Upozornění pro poslech

V zájmu ochrany sluchu dodržujte následující pokyny.

- Hlasitost zvyšujte postupně na úroveň, na které slyšíte čistě a pohodlně.
- Po přizpůsobení vašeho sluchu již hlasitost nezvyšujte.
- Neposlouchejte dlouhodobě hlasitou hudbu.
- Nepřehlušujte hlučné okolí zvýšením hlasitosti.
- Pokud neslyšíte osoby, které hovoří blízko vás, snižte hlasitost.

Pokyny pro likvidaci

Toto elektronické zařízení nelikvidujte společně s komunálním odpadem. Použité zařízení recyklujte, aby se minimalizovalo znečištění a zajistila maximální ochrana životního prostředí. Další informace o Směrnici pro likvidaci použitého elektrického a elektronického vybavení (WEEE) viz
http://www.acer-group.com/public/Sustainability/index.htm



Upozornění na laser

IEC 60825-1:2014: LASEROVÉ ZAŘÍZENÍ TŘÍDY 1 – RIZIKOVÁ SKUPINA 2.
Zamýšlené použití výrobku jako spotřebitelského laserového výrobku a v souladu s normou EN 50689:2021.
LASEROVÉ SPOTŘEBITELSKÉ ZAŘÍZENÍ TŘÍDY 1
EN 50689:2021



- Je sdělen pokyn, že je nutné dohlížet na děti a nikdy jim nedovolit dívat se do paprsku projektoru v jakékoli vzdálenosti od projektoru.
- Je sdělen pokyn, že při použití dálkového ovladače ke spouštění projektoru je třeba dbát opatrnosti, stojí-li člověk před projekčním objektivem.
- Uživateli je sdělen pokyn, že v dráze paprsku nelze používat optické pomůcky, jako jsou dalekohledy nebo teleskopy.

Úvodem

Poznámky k používání

Co máte dělat:

- Před čištěním zařízení vypněte.
- Pláš zařízení čistěte měkkým hadříkem navlhčeným v mírném čistící prostředku.
- Nebudete-li zařízení delší dobu používat, odpojte zástrčku napájecího kabelu z elektrické zásuvky.

Co nemáte dělat:

- Neblokujte větrací štěrbiny a otvory zařízení.
- Zařízení nečistěte abrazivními čistícími prostředky, vosky nebo rozpouštědly.
- Nepoužívejte zařízení v následujících podmínkách:
    - V extrémně teplém, studeném nebo vlhkém prostředí.
    - Na místech s vysokou koncentrací prachu a nečistot.
    - V blízkosti zařízení, která vytvářejí silné magnetické pole.
    - Na přímém slunečním světle.

Zásady

Dodržujte veškerá varování, zásady a pokyny pro údržbu uvedené v této uživatelské příručce pro zajištění co nejdelší životnosti tohoto zařízení.



Varování:

- Nikdy se nedívejte do objektivu projektoru, když je projektor zapnutý. Jasné světlo může poškodit zrak.
- Aby se zabránilo nebezpečí požáru nebo úrazu elektrickým proudem, nevystavujte toto zařízení dešti nebo vlhkosti.
- Toto zařízení neotevírejte ani nedemontujte - hrozí nebezpečí úrazu elektrickým proudem.
- Po vypnutí lampy zajistěte, aby projektor nebyl odpojen od napájení, dokud nedokončí cyklus chlazení.
- Nejdříve zapněte projektor a potom zdroje signálu.
- Během provozu projektoru nenasazujte víčko na objektiv.

Obsah

Informace pro vaši bezpečnost a pohodlí iii

Úvodem viii

- Poznámky k používání viii
- Zásady viii

Úvod 1

- Funkce zařízení 1
- Obsah krabice 2
- Přehled projektoru 3
  - Přehled projektoru 3
  - Ovládací panel 4
  - Rozvržení dálkového ovladače- Pro běžné modely 5
  - Rozvržení dálkového ovladače - Pro modely GTV 7

Začínáme 9

- Připojení projektoru 9
- Vypnutí a zapnutí napájení 10
  - Zapnutí projektoru 10
  - Vypnutí projektoru 11
- Nastavení promítaného obrazu 12
  - Nastavení výšky promítaného obrazu 12
  - Dosažení požadované velikosti obrazu úpravou vzdálenosti a zoomu 13

Uživatelské ovládací prvky 16

- Nabídky na obrazovce (OSD) 16
- Obraz 17
- Barva 19
- Správa 20
- Další nastavení 21
- Nastavení 22
- NASTAVENÍ SYSTÉMU 24
- INFORMACE 25

Dodatky 26

- Odstraňování problémů 26

Významy indikátorů LED a výstrah 30
Stropní instalace 31
Technické údaje 34
Kompatibilní režimy 37
Poznámky o předpisech a bezpečnosti 40

Úvod

Funkce zařízení

Toto zařízení je jednočipový projektor DLP®. Mezi skvělé funkce, které toto zařízení nabízí, patří:

- Technologie DLP®
- Technologie Acer ColorBoost Technology zajišťuje opravdové přírodní barvy pro sytý a živý obraz
- Vysoký jas a kontrastní poměr
- Univerzální režimy zobrazení umožňují optimální výkonnost v jakékoli situaci
- Podpora HDTV (720p, 1080i, 1080p)
- Ekonomický režim (ECO) s nižší spotřebou prodlužuje životnost projektoru
- Pokročilá korekce lichoběžníkového obrazu zajišťuje optimální prezentace
- Mnohojazyčné nabídky na obrazovce (OSD)
- Projekční objektiv s ručním ostřením/přiblížením
- Kompatibilní s operačními systémy Microsoft® Windows® 2000, XP, 7, 8, 8.1, 10, Vista®, Macintosh OS, Chrome OS
- Je podporována funkce CEC (Consumer Electronics Control)
- Podpora funkce BluelightShield
- Nastavitelný výkon zdroje světla

Obsah krabice

Tento projekto je dodáván se všemi položkami uvedenými níže. Zkontrolujte, zda je vaše zařízení kompletní. Pokud některá položka chybí, ihned kontaktujte prodejce.

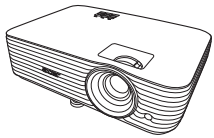

Projektor

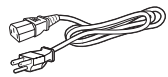

Napájecí šňůra



Kabel HDMI (volitelně)



Bezpečnostní karta (volitelně)

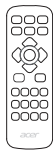

Dálkový ovladač



Stručná příručka



Baterie AAA x 2



Brašna (volitelně)



Kabel bezdrátového přijímače (EZC-CS2) (volitelně)

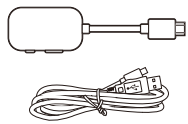

Bezdrátový vysílací hardwarový klíč (H-1) (volitelně)

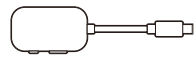

Bezdrátový vysílací hardwarový klíč (C-1) (volitelně)



Bezdrátový hardwarový klíč (UWA5) (volitelně)

Poznámka: V jednotlivých regionech a podle modelů se obsah balení může lišit.

Přehled projektoru

Přehled projektoru

Přední/horní strana

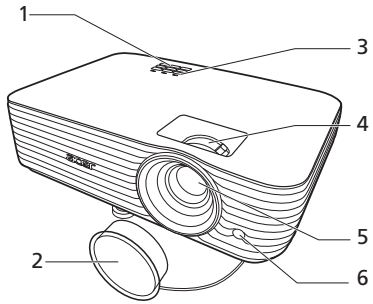

Č.	Popis	Č.	Popis
1	Panel Ovládání	4	Ovladač zvětšení a ovladač ostření
2	Víčko objektivu	5	Projekční objektiv
3	Vypínač a LED ukazatel napájení	6	Přijímač dálkového ovládání

Zadní strana

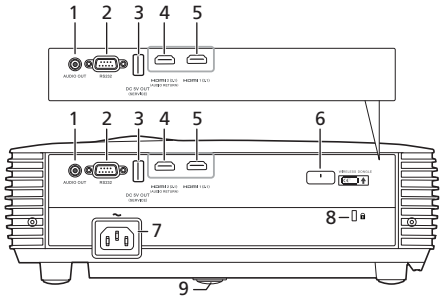

Poznámka: Rozhraní konektoru závisí na specifikacích modelu.

Č.	Popis	Č.	Popis
1	Konektor výstupu zvuku	6	Konektor USB A (pro bezdrátový hardwarový klíč)
2	Konektor RS232	7	Zásuvka napájení
3	Konektor USB A (výstup 5 V DC)	8	Port zámku Kensington™
4	Konektor HDMI (zpětný zvuk)	9	Kolečko nastavení sklonu
5	Konektor HDMI		

Ovládací panel

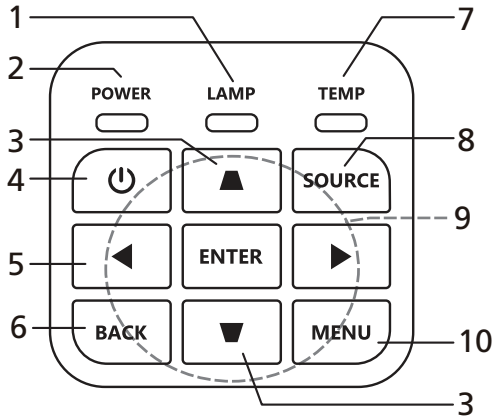

#	Funkce	Popis
1	LAMP	Indikátor LED zdroje světla.
2	POWER	Indikátor LED napájení.
3	Kor. zkreslení	Nastaví deformaci obrazu způsobenou naklopenou projekcí.
4	Vypínač napájení	Obraťte se na část „Vypnutí a zapnutí napájení“.
5	ENTER	Potvrdí váš výběr položek.
6	BACK	Zruší váš výběr nebo přejde zpět na předchozí stránku.
7	TEMP	Indikátor LED teploty.
8	SOURCE	Mění aktivní zdroj.
9	Čtyři směrová tlačítka pro výběr	Vybere položky nebo provede změny vašeho nastavení.
10	MENU	Stisknutím tlačítka „MENU“ spustíte nabídku OSD, vrátíte se na předchozí krok nabídky OSD nebo nabídku OSD ukončíte.

Rozvržení dálkového ovladače - Pro běžné modely

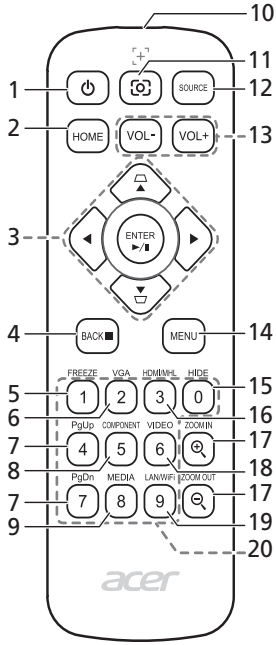

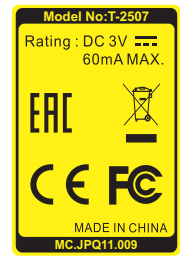

Č.	Funkce	Popis
1	NAPÁJENÍ	Viz část „Vypnutí a zapnutí napájení“.
2	HOME	(Žádná funkce) (pro modely bez hardwarového klíče Android TV)
		Návrat na domovskou obrazovku hardwarového klíče Android TV.
3	Korekce lichoběžníkového zkreslení	Upraví zkreslení obrazu způsobené nakloněním projekce.
	Čtyři směrová tlačítka pro výběr	Vybere položky nebo provede změny vašeho nastavení.
	ENTER	Potvrdí váš výběr položek.
	►/II Přehrávat/ Pozastavit	
4	BACK	Zruší váš výběr nebo přejde zpět na předchozí stránku.
	■ Zastavit	

Č.	Funkce	Popis
5	FREEZE	(Žádná funkce)
6	VGA	(Žádná funkce)
7	PgUp/PgDn	(Žádná funkce)
8	COMPONENT	(Žádná funkce)
9	MEDIA	(Žádná funkce)
10	Vysílač infračerveného signálu	Odesílá signály do projektoru.
11	Automatické ostření (volitelně)	Automaticky upraví ostření. (pro model s funkcí automatického ostření)
12	SOURCE	Mění aktivní zdroj.
13	Snížit hlasitost/ Zvýšit hlasitost	Sníží nebo zvýší hlasitost projektoru.
14	MENU	Spustí nebo ukončí nabídku na obrazovce (OSD).
15	HIDE	(Žádná funkce)
16	HDMI/MHL	Pro změnu zdroje na HDMI™ (nebo MHL). (pro model s konektorem HDMI™/MHL)
17	ZOOM IN/ZOOM OUT	(Žádná funkce)
18	VIDEO	(Žádná funkce)
19	LAN/WiFi	(Žádná funkce)
20	Klávesnice 0 – 9	(Žádná funkce)

Rozvržení dálkového ovladače - Pro modely GTV

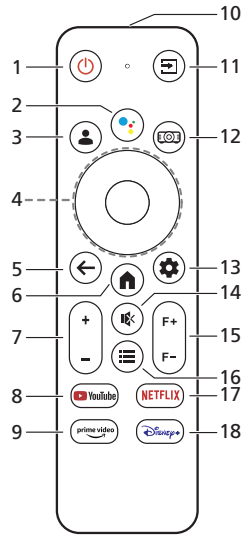

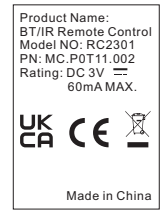

Chcete-li spárovat dálkový ovladač s projektorem, stiskněte a podržte současně tlačítka DOMŮ a ZPĚT po dobu 5 sekund.

#	Funkce	Popis
1	NAPÁJENÍ	Viz část „Vypnutí a zapnutí napájení“.
2	Asistent	Spustí hlasové ovládání pomocí Asistenta Google.
3	Rychlé přepínání osob v systému Android	Přepíná mezi uživatelskými účty Google.
4	Čtyři směrová tlačítka pro výběr	Vybere položky nebo provede změny vašeho nastavení.
	ZADAT	Potvrdí váš výběr položek.
5	ZPĚT	Zruší váš výběr nebo přejde zpět na předchozí stránku.
6	DOMŮ	Návrat na domovskou obrazovku hardwarového klíče GTV.
7	Snížit hlasitost/ Zvýšit hlasitost	Sníží nebo zvýší hlasitost projektoru.
8	YOUTUBE	Spustí aplikaci YouTube.
9	Prime Video	Spustí aplikaci Prime Video.
10	Vysílač infračerveného signálu	Odesílá signály do projektoru.
11	ZDROJ	Mění aktivní zdroj.

#	Funkce	Popis
12	Přizpůsobené tlačítko (přímý zdroj HDMI)	Přepne projektor přímo na vstup HDMI.
13	Nastavení GTV	Otevře nabídku Nastavení hardwarového klíče GTV.
14	ZTLUMIT	Ztlumí či a zruší ztlumení hlasitosti projektoru.
15	Zaostření +/ Zaostření -	Upraví zaostření obrazu.
16	NABÍDKA	Spustí nebo ukončí nabídku na obrazovce (OSD).
17	NETFLIX	Spustí aplikaci NETFLIX.
18	Disney+	Spustí aplikaci Disney+.



Aplikaci Google TV lze také použít jako dálkové ovládání.
Funkce: Funguje jako dálkový ovladač k televizi, spravuje vaši mediální knihovnu, přidává obsah do seznamu sledovaných položek a přenáší obsah z telefonu na televizi.
Dostupnost: Aplikaci si stáhněte tak, že v obchodě Google Play (Android) nebo v Apple App Store (iOS) vyhledáte „Google TV“.

Začínáme

Připojení projektoru

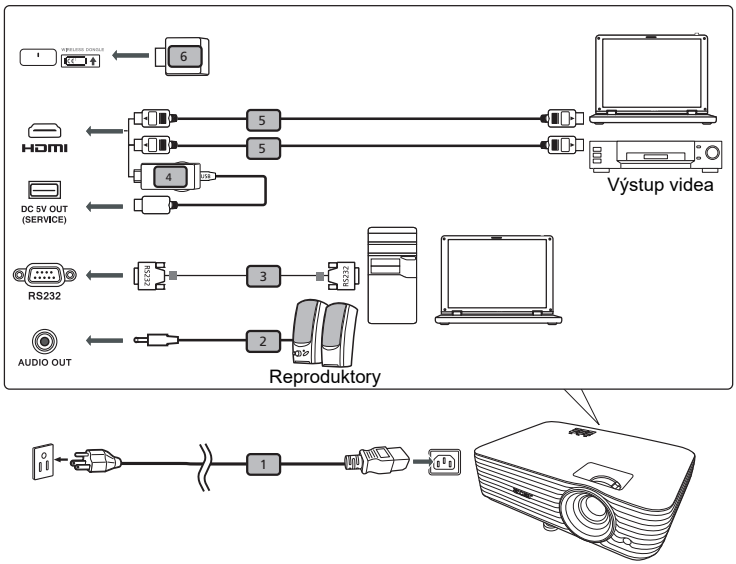

Poznámka: Rozhraní konektoru závisí na specifikacích modelu.

Č.	Popis	Č.	Popis
1	Napájecí šňůra	4	Hardwarový klíč HDMI
2	Zvukový kabel	5	Kabel HDMI
3	Kabel RS232	6	Bezdrátový hardwarový klíč

Poznámka: Aby byla zajištěna dobrá spolupráce projektoru a počítače, musí být časování režimu zobrazení kompatibilní s projektorem.
Poznámka: Kompatibilní hardwarové klíče HDMI: WirelessHD (MWIHD1), MWA3, HWA1, Chromecast™.

Vypnutí a zapnutí napájení

Zapnutí projektoru

1 Zkontrolujte, zda jsou napájecí kabel a signální kabel bezpečně připojeny. LED napájení bude blikat zeleně.

2 Zapněte projektor stisknutím ⏻ (NAPÁJENÍ) na ovládacím panelu nebo na dálkovém ovladači a indikátor LED napájení se rozsvítí zeleně.

3 Zapněte zdroj (počítač, notebook, videopřehrávač atd.).

- Jestliže se zobrazí zpráva „Žádný signál“, zkontrolujte, zda jsou řádně připojené kabely signálu.
- Pokud připojujete současně více zdrojů, použijte „SOURCE“ na ovládacím panelu nebo dálkovém ovládání, nebo tlačítko přímého zdroje na dálkovém ovládání pro přepnutí mezi vstupy.

Vypnutí projektoru

1 Vypněte projektor stisknutím vypínače. Zobrazí se tato zpráva:
„Please press the power button again to complete the shutdown process. (Vypnutí dokončíte dalším stisknutím vypínače.)“
Znovu stiskněte vypínač.

2 LED napájení bude blikat zeleně, což znamená, že zařízení je v pohotovostním režimu.

3 Nyní můžete bezpečně odpojit napájecí kabel.



Varovné indikátory:

- **„Projektor je přehřátý. Zdroj světla se brzy vypne.“**
  Tato zobrazená zpráva informuje, že projektor je přehřátý. Lampa automaticky zhasne, projektor se automaticky vypne a indikátor LED teploty začne svítit červeně. Kontaktujte nejbližšího prodejce nebo servisní středisko.
- **„Selhání ventilátoru. Zdroj světla se brzy vypne.“**
  Tato zpráva na obrazovce znamená, že ventilátor selhal. Lampa se automaticky vypne, projektor se automaticky vypne a LED indikátor teploty se rozsvítí červeně nebo bude blikat. Obraťte se na místního prodejce nebo servisní středisko.



Poznámka: Kdykoli se projektor automaticky vypne a indikátor LED lampy začne svítit červeně, kontaktujte nejbližšího prodejce nebo servisní středisko.

Nastavení promítaného obrazu

Nastavení výšky promítaného obrazu

Projektor je vybaven nožičkami pro nastavení výšky obrazu.

Zvýšení obrazu:

1 Pomocí předního kolečka nastavení náklonu zvyšte obraz do požadovaného úhlu výšky.

Snížení obrazu:

1 Pomocí předního kolečka nastavení náklonu snižte obraz do požadovaného úhlu výšky.

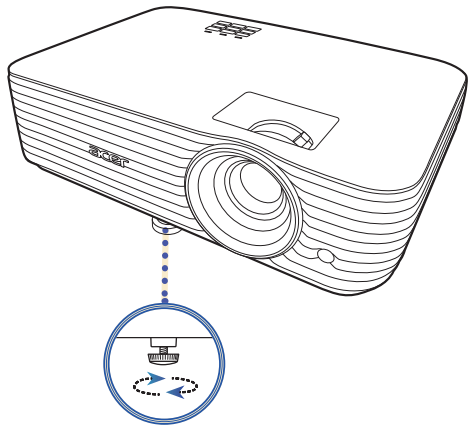

Kolečko nastavení sklonu

Dosažení požadované velikosti obrazu úpravou vzdálenosti a zoomu

V následující tabulce jsou uvedeny možnosti dosažení požadované velikosti obrazu úpravou polohy nebo nastavením ovladače zoomu.

- Řada 1080p s koeficientem zvětšení 1,1x a poměrem vzdálenosti a šířky 1,5–1,65

Aby bylo dosaženo velikosti obrazu 100", umístěte projektor ve vzdálenosti 330 cm a 370 cm od plátna a nastavte příslušný stupeň přiblížení.

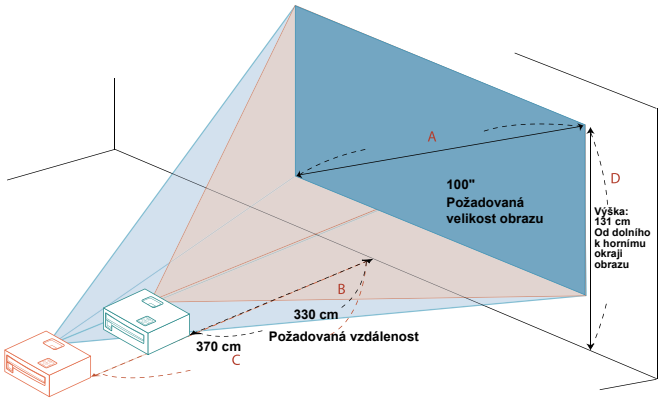

Požadovaná velikost obrazu		Vzdálenost (cm)		Výška (cm)
Úhlopříčka (palce) < **A** >	Š (cm) x V (cm)	Maximální přiblížení < **B** >	Minimální přiblížení < **C** >	Od dolního k hornímu okraji obrazu < **D** >
30	66 x 37	100	110	39
40	89 x 50	130	150	52
50	111 x 62	170	180	65
60	133 x 75	200	220	78
70	155 x 87	230	260	92
80	177 x 100	270	290	105
90	199 x 112	300	330	118
100	221 x 125	330	370	131
120	266 x 149	400	440	157
150	332 x 187	500	550	196
180	398 x 224	600	660	235
200	443 x 249	660	730	262
250	553 x 311	830	910	327
300	664 x 374	1000	1100	392

- Řada 1080p s koeficientem zvětšení 1,3x a poměrem vzdálenosti a šířky 1,125 – 1,463

Aby bylo dosaženo velikosti obrazu 100", umístěte projektor ve vzdálenosti 250 cm a 320 cm od plátna a nastavte příslušný stupeň přiblížení.

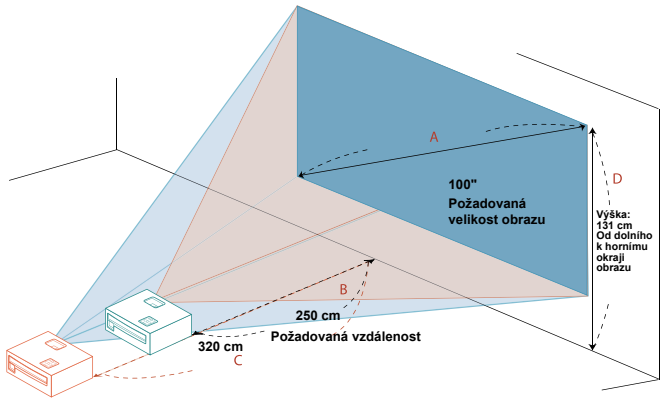

Požadovaná velikost obrazu		Vzdálenost (cm)		Výška (cm)
Úhlopříčka (palce) < **A** >	Š (cm) x V (cm)	Maximální přiblížení < **B** >	Minimální přiblížení < **C** >	Od dolního k hornímu okraji obrazu < **D** >
30	66 x 37	70	100	39
40	89 x 50	100	130	52
50	111 x 62	120	160	65
60	133 x 75	150	190	78
70	155 x 87	170	230	92
80	177 x 100	200	260	105
90	199 x 112	220	290	118
100	221 x 125	250	320	131
120	266 x 149	300	390	157
150	332 x 187	370	490	196
180	398 x 224	450	580	235
200	443 x 249	500	650	262
250	553 x 311	620	810	327
300	664 x 374	750	970	392

- Řada 4K s koeficientem zvětšení 1,3x a poměrem vzdálenosti a šířky 1,127 – 1,465

Aby bylo dosaženo velikosti obrazu 100", umístěte projektor ve vzdálenosti 250 cm a 320 cm od plátna a nastavte příslušný stupeň přiblížení.

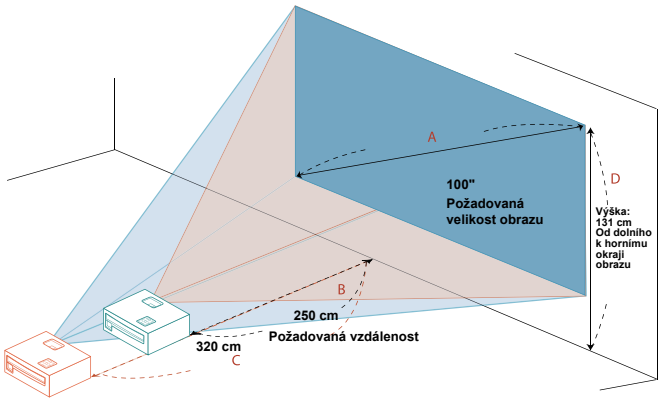

Požadovaná velikost obrazu		Vzdálenost (cm)		Výška (cm)
Úhlopříčka (palce) < **A** >	Š (cm) x V (cm)	Maximální přiblížení < **B** >	Minimální přiblížení < **C** >	Od dolního k hornímu okraji obrazu < **D** >
30	66 x 37	70	100	39
40	89 x 50	100	130	52
50	111 x 62	120	160	65
60	133 x 75	150	190	78
70	155 x 87	170	230	92
80	177 x 100	200	260	105
90	199 x 112	220	290	118
100	221 x 125	250	320	131
120	266 x 149	300	390	157
150	332 x 187	370	490	196
180	398 x 224	450	580	235
200	443 x 249	500	650	262
250	553 x 311	620	810	327
300	664 x 374	750	970	392

Uživatelské ovládací prvky

Nabídky na obrazovce (OSD)

Projektor má mnohojazyčné nabídky na obrazovce (OSD), které vám umožňují upravovat obraz a měnit různá nastavení.

Používání nabídek OSD

- Pro otevření nabídky OSD stiskněte „MENU“ na ovládacím panelu nebo na dálkovém ovládání.
- Až se OSD zobrazí, pomocí ◄ ► vyberte položku v hlavní nabídce. Po výběru požadované položky v hlavní nabídce stiskněte „ENTER“ na ovládacím panelu nebo dálkovém ovladači pro vstup do podnabídky a možnost nastavení funkce.
- Pomocí ▲ ▼ vyberte požadovanou položku a upravte nastavení pomocí ◄ ► .
- V podnabídce vyberte další položku, kterou chcete upravit, a upravte ji podle popisu výše.
- Pokud na ovládacím panelu nebo na dálkovém ovladači stisknete „MENU“, obrazovka se vrátí do hlavní nabídky.
- Pro ukončení nabídky OSD znovu stiskněte „MENU“ na ovládacím panelu nebo na dálkovém ovládání. Nabídka se zavře a projektor automaticky uloží nová nastavení.

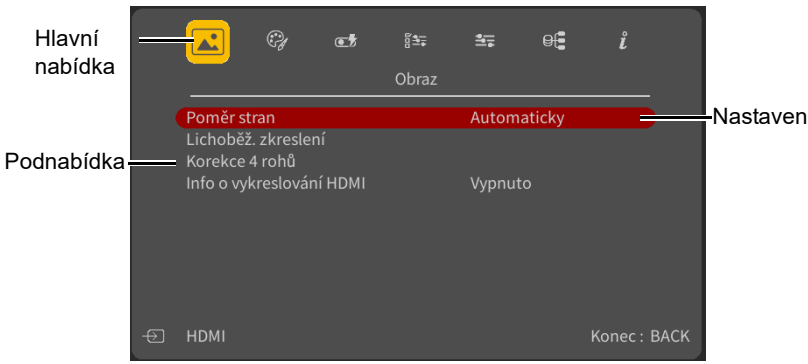

Poznámka: Některá z následujících nastavení OSD nemusí být k dispozici. Viz prosím aktuální OSD vašeho projektoru.

Obraz

Poměr stran	Pomocí této funkce můžete vybrat požadovaný poměr stran. • Automaticky: Zachovává původní poměr šířky a výšky a maximalizuje obraz tak, aby odpovídal nativním horizontálním a vertikálním pixelům. • 4:3: Měřítko obrazu se změní tak, aby se přizpůsobil obrazovce a zobrazil se v poměru 4:3. • 16:9: Měřítko obrazu se změní tak, aby se přizpůsobil obrazovce a zobrazil se v poměru 16:9. • 16:10: Měřítko obrazu se změní tak, aby se přizpůsobil obrazovce a zobrazil se v poměru 16:10. • 2,35:1: Měřítko obrazu se změní tak, aby se přizpůsobil obrazovce a zobrazil se v poměru 2,35:1. • Přirozený: Zachovává původní rozlišení vstupního signálu a zároveň mění jeho velikost tak, aby se vešel do oblasti zobrazení, přičemž zachovává jeho původní rozměry.
Lichoběž. zkreslení	**Vertikální** Umožňuje ručně upravit zkreslení způsobené nakloněním projekce. 
	Horizontální Umožňuje ručně upravit zkreslení způsobené nakloněním projekce. 
	Otočení Otočí obraz.

Korekce 4 rohů	Slouží k ručnímu nastavení tvaru a velikost obrazu, který je na všech stranách nerovnoměrně pravoúhlý. 1 Stiskněte ▲ ▼ ◄ ► pro výběr rohu, který chcete upravit, a stiskněte „ENTER“ pro potvrzení výběru. 2 Stiskněte ◄ ► pro výběr mezi nastavením úhlu 45 stupňů nebo 90 stupňů a poté stiskněte „ENTER“ pro potvrzení výběru. 3 Postupujte podle pokynů na obrazovce a upravte tvar a velikost promítaného obrazu. Stisknutím „BACK“ se vrátíte na předchozí krok. Pokud chcete resetovat nastavení vybraného rohu, stiskněte a podržte „ENTER“ po dobu dvou sekund. **Poznámka:** Úpravou Lichoběž. zkreslení resetujete nastavení Korekce 4 rohů. **Poznámka:** Po změně nastavení Korekce 4 rohů nemusí být některé poměry stran nebo časování nadále k dispozici.
Info o vykreslování HDMI	Zvětší původní obraz horizontálně i vertikálně na stejný poměr stran, který vyplní obrazovku.

Barva

Režim zobrazení	K dispozici je mnoho továrních přednastavení optimalizovaných pro různé typy obrazů. • Světlý: Pro optimalizaci jasu. • Prezentace: Pro prezentace na schůzích s vyšším jasem. • Standardní: Pro běžné prostředí. • Rec. 709: Pro normu Rec. 709. • Golf: Pro golfové simulátory. • Fotbal: Pro fotbal. • Film: Pro jasnější přehrávání obecných filmů/videí/ fotografií. • Hra: Pro herní obsah. • Uživatel: Uložení uživatelských nastavení do paměti.
Jas	Umožňuje upravit jas obrazu. • Stiskněte ◄ pro ztmavení obrazu. • Stiskněte ► pro zesvětlení obrazu.
Kontrast	Umožňuje nastavit míru rozdílu mezi nejsvětlejšími a nejtmavšími částmi obrazu. Úprava kontrastu změní množství černé a bílé na obrazu. • Stiskněte ◄ pro snížení kontrastu. • Stiskněte ► pro zvýšení kontrastu.
Teplota barev	Nastavuje teplotu barev. Při vyšších teplotách barev vypadá obrazovka chladněji; při nižších teplotách barev vypadá obrazovka tepleji.
Pokročilé	• Ostrost: Umožňuje nastavit obraz videa z černobílého na plně syté barvy. • Gamma: Upravuje vyjádření tmavé scenérie. Pokud je hodnota gama vyšší, tmavá scenérie bude vypadat jasněji. • Správa barev: Jemně ladí základní barvy, Odstín, Sytost a Zesílení v promítaném obrazu.
Obnovit nastavení barev	Vrátí nastavení Barva na výchozí hodnoty.

Správa

Automatické napájení zapnuto	**Zapnutí napáj. HDMI** Nastavení na „Povolit“ povolí funkci. Projektor se automaticky zapne, když je napájení dodáváno pomocí napájecího kabelu a signál HDMI je dodáván prostřednictvím kabelu HDMI.
	CEC Výběr „Povolit“ umožňuje synchronizovanou operaci Zapnuto/Vypnuto napájení mezi projektorem a zařízením kompatibilní s CEC připojeným přes port HDMI/MHL.
	Střídavé napájení zap. Nastavení na „Povolit“ povolí funkci. Projektor se automaticky zapne, když jde napájení přes napájecí kabel.
Úsporný režim	**Aut. vypnutí (minuty)** Projektor se automaticky vypne, když po nastaveném čase není zjištěn žádný vstupní signál.
	Úsporný režim Zapne se, aby přešel do úsporného režimu, pokud není detekován žádný signál.
Zdroj zapnutí napájení	Vybere požadovaný vstupní zdroj ihned po zapnutí projektoru.

Poznámka: Nastavení funkcí souvisejících s napájením může zvýšit spotřebu energie.

Další nastavení

Nastavení zvuku	**Němý** • Zvolte „Zapnuto“ pro zapnutí ztlumení. • Zvolte „Vypnuto“ pro vypnutí ztlumení.
	Hlasitost • Stiskněte ◀ pro snížení hlasitosti. • Stiskněte ▶ ke zvýšení hlasitosti.
	Zapnout/vypnout tón Vyberte „Zapnuto“ pro zapnutí oznamovacího vyzváněcího tónu při zapnutí nebo vypnutí projektoru.
	Zvukový výstup Můžete vybrat zvukový výstup z interních nebo externích reproduktorů. **Poznámka:** Chcete-li si vychutnat zvukový efekt Zpětný zvuk, nezapomeňte zapnout také funkci ARC na zvukovém zařízení. Zpětný zvukový signál podporuje pouze dvoukanálový zvuk ve formátu LPCM-2.
Startup Page	Pomocí této funkce můžete vybrat požadovanou úvodní obrazovku. Pokud změníte nastavení, začne platit, když opustíte nabídku OSD. • Acer: Výchozí úvodní obrazovka projektoru Acer. • Černá: Zobrazí se černé pozadí. • Modrá: Zobrazí se modré pozadí.

Poznámka: Při změně zvukového výstupu nebo zvukového formátu dojde k opětovné synchronizaci obrazu.

Poznámka: Interní reproduktor podporuje 2 kanálový formát LPCM. Ostatní zvukové výstupy a formáty budou vynechány.

Nastavení

HDR	**HDR/HLG** Projektor podporuje zdroje HDR. Může automaticky detekovat dynamický rozsah zdroje a optimalizovat nastavení pro reprodukci obsahu za nejrůznějších světelných podmínek. Pokud vstupní zdroj není definován pomocí dynamického rozsahu, můžete také pro něj ručně vybrat SDR.
	EOTF Tato funkce pomáhá poskytovat lepší kvalitu obrazu s možnostmi nízký, střední nebo vysoký.
Nastavení HDMI	**Formát HDMI** • Automaticky: Automaticky upravuje nastavení barevného prostoru vstupního signálu. • RGB: Nastaví barevný prostor jako RGB. • YUV: Nastaví barevný prostor jako YUV.
	Rozsah HDMI • Automaticky: Automaticky upravuje barevný rozsah podle informací z přehrávače. • Vylepšeno: Nastaví barevný rozsah HDMI na 0–255. • Normální: Nastaví barevný rozsah HDMI na 16–235.
Nízké zpoždění vstupu	Tato funkce je vhodná zejména pro herní prostředí. Snižuje latenci mezi vstupem a výstupem a podporuje nepřerušované zážitky. Výchozí nastavení je „Zapnuto“, pokud je tato možnost k dispozici; pokud není, bude tato funkce zakázána. Aktuální stav můžete zkontrolovat na stránce INFORMACE. **Poznámka:** Tato funkce je k dispozici pouze pro určité časování vstupu. Po zapnutí úpravou následujících nastavení tato funkce deaktivuje: Poměr stran, Lichoběž. zkreslení, Info o vykreslování HDMI. Pokud je možnost Režim zobrazení nastavena na Hra, bude tato funkce automaticky zapnutá.
VRR (proměnlivá obnovovací frekvence)	Vyberte „Zapnuto“ pro povolení funkce VRR, pokud je k dispozici.

Nastavení svět. zdroje	**Režim svět. zdroje** • Normální: Poskytuje plný jas ze zdroje světla. • Eco: Snižuje spotřebu energie zdroje světla o 40%, snižuje jas, aby se prodloužila životnost zdroje světla, a snižuje hlučnost ventilátoru. • Vlastní: Umožňuje nastavit výkon zdroje světla podle vašich preferencí.
	Napájení svět. zdroje K dispozici pouze v případě, že možnost Režim svět. zdroje je Vlastní.
	Resetovat svět. zdroj - hodiny Resetuje časování zdroje světla po instalaci nového zdroje světla. Pro výměnu zdroje světla kontaktujte kvalifikovaný servisní personál.
	Informace o hodinách svět. zdroje Zobrazuje celkový počet hodin, po které byl světelný zdroj používán.
Obnovit nastavení	Vrátí nastavení Nastavení na výchozí hodnoty.

NASTAVENÍ SYSTÉMU

Jazyk	Nastavení jazyka nabídek OSD. Pomocí ▲ ▼ vyberte požadovaný jazyk.
Umístění projekce	• Stolek vpředu: Výchozí nastavení z výroby. • Stolek vzadu: Převrátí obraz, abyste jej mohli promítat zezadu na průsvitné plátno. • Strop vzadu: Obrácení a převrácení obrazu, takže můžete promítat zezadu za průsvitným plátnem, vhodné pro instalace na stropě. • Strop vpředu: Otočí obraz vzhůru nohama pro projekci ze stropu.
Nastavení nabídky	**Doba zobrazení nabídky** Volba délky času, po který nabídka OSD zůstane aktivní po posledním stisknutí tlačítka.
	Pozice nabídky Vybere polohu nabídky OSD.
Vys nadm výška	Zvolte „Zapnuto“ pro zapnutí režimu Vys nadm výška. Když je tato funkce zapnutá, ventilátory projektoru pracují nepřetržitě plnou rychlostí, aby se snížila teplota projektoru.
Rychlé automatické hledání	Umožňuje projektoru zjistit váš zdroj automaticky.
Bezpečnostní nastav.	Tento projektor poskytuje užitečnou funkci zabezpečení, aby správce mohl projektor ovládat. Stiskněte „ENTER“ pro změnu „Bezpečnostní nastav.“. Pokud dosud nebylo nastaveno žádné heslo, budete požádáni o nastavení nového hesla. Jak ukazuje nabídka na obrazovce, čtyři 4 klávesy se šipkami (▲ / ▶ / ▼ / ◀) představují 4 číslice (1, 2, 3, 4). Pomocí kláves se šipkami nastavte šestimístné heslo. Číslice se při zadání zobrazují jako ******. • Změnit heslo: Před změnou hesla budete požádáni o zadání aktuálního hesla. • Zámek napájení: O zadání aktuálního hesla budete požádáni před změnou nastavení.

Control Panel Lock	Zakáže všechna tlačítka na ovládacím panelu kromě tlačítka NAPÁJENÍ. Pokud projektor vypnete, aniž byste zakázali funkci, bude projektor v zamknutém stavu, až ho příště zapnete. Pokud chcete tuto funkci zakázat, stiskněte a přidržte tlačítko ▶ na ovládacím panelu po dobu 3 sekund a Control Panel Lock se nastaví na „Vypnuto“. Nebo můžete tuto funkci zakázat pomocí dálkového ovladače.

INFORMACE

Zdroj	Tato nabídka zobrazí aktuální stav tohoto projektoru.
Režim zobrazení	
Typ signálu	
Systém barev	
Verze softwaru	
Nízké zpoždění vstupu	
Sériové č.	

Dodatky

Odstraňování problémů

Pokud máte problémy s projektorem Acer, postupujte podle následujících pokynů pro jejich odstranění. Pokud problémy přetrvávají, obrat‘te se na nejbližšího prodejce nebo servisní středisko.

Problémy s obrazem a jejich řešení

#	Problém	Řešení
1	Žádný obraz na promítací ploše	• Ujistěte se, že jsou všechny kabely řádně připojeny tak, jak je popsáno v části „Začínáme“. • Zkontrolujte, zda žádný kolík není ohnutý nebo zlomený. • Ujistěte se, že je projektor zapnutý.

2	Obraz je neúplný, posouvá se nebo není zobrazen správně (počítač)	• Nesprávně zobrazený obraz:
		  • Otevřete „Tento počítač > Ovládací panely“ a poté dvakrát klikněte na ikonu „Zobrazení“.
		  • Vyberte kartu „Nastavení“.
		  • Zkontrolujte, zda je rozlišení grafiky nastaveno na hodnotu stejnou nebo nižší než 1600 x 1200, 1920 x 1080.
		  • Klepněte na tlačítko „Advanced Properties (Upřesnit vlastnosti)“.
		Pokud problém přetrvává, změňte zobrazení používaného monitoru a postupujte podle následujících kroků:
		  • Zkontrolujte, zda je rozlišení nastaveno na hodnotu stejnou nebo nižší než 1600 x 1200, 1920 x 1080.
		  • Na kartě „Monitor“ klepněte na tlačítko „Změnit“.
		  • Klikněte na „Zobrazit všechna zařízení > Standardní typy monitorů“ pod SP nabídkou a zvolte režim rozlišení, který požadujete pod nabídkou „Modely“.
		  • Zkontrolujte, zda je rozlišení grafiky nastaveno na hodnotu stejnou nebo nižší než 1600 x 1200, 1920 x 1080.

3	Obraz je neúplný, posouvá se nebo není zobrazen správně (notebooky)	• Nesprávně zobrazený obraz:
		  • Podle kroků pro položku 2 (výše) upravte rozlišení počítače.
		  • Stisknutím přepínejte nastavení výstupu. Příklad: [Fn]+[F4], Compaq [Fn]+[F4], Dell [Fn]+[F8], Gateway [Fn]+[F4], IBM [Fn]+[F7], HP [Fn]+[F4], NEC [Fn]+[F3], Toshiba [Fn]+[F5]
		• Pokud máte potíže se změnou rozlišení nebo zamrznutím monitoru, restartujte všechna zařízení včetně projektoru.

4	Vaše prezentace se nezobrazuje na displeji notebooku.	• Používáte-li notebook s operačním systémem Microsoft® Windows®: Některé notebooky mohou deaktivovat své displeje, když je v činnosti druhé zobrazovací zařízení. Každý notebook má jiný způsob reaktivace. Podrobné informace viz příručka k počítači. • Používáte-li notebook s operačním systémem Apple® Mac®: V části Předvolby systému otevřete část Zobrazení a položku Zrcadlení videa nastavte na možnost „Zapnuto“.
5	Obraz je nestabilní nebo bliká	• Změňte v počítači nastavení barevné hloubky obrazu.
6	Na obrazu je zobrazen svislý blikající panel	• Zkontrolujte a překonfigurujte režim zobrazení grafické karty tak, aby byl kompatibilní s projektorem.
7	Obraz je nezaostřený	• Upravuje nastavení zaostření. • Ujistěte se, že projekční plocha je v požadovaném rozsahu. (Další informace viz část „Projekční vzdálenost s jasným zaostřením“.) Další informace viz část „Dosažení požadované velikosti obrazu úpravou vzdálenosti a zoomu“.
8	Při zobrazení „širokoúhlého“ titulu DVD je obraz roztažený	Při přehrávání disku DVD kódovaném v anamorfním poměru stran nebo v poměru stran 16:9 bude pravděpodobně třeba provést následující nastavení: • Pokud přehráváte titul DVD ve formátu 4:3, nastavte v nabídce OSD projektoru formát 4:3. • Pokud je obraz stále roztažený, bude rovněž třeba nastavit poměr stran. Nastavte v přehrávači DVD formát zobrazení 16:9 (širokoúhlý).
9	Obraz je příliš malý nebo příliš velký	• Upravte páčku zoomu na horní straně projektoru. • Posuňte projektor blíže nebo dále od promítací plochy. • Stiskněte „MENU“ na ovládacím panelu nebo dálkovém ovládání. Přejděte na „Obraz“ > „Poměr stran“ a vyzkoušejte různá nastavení.

10	Okraje obrazu jsou šikmé	• Pokud možno přemístěte projektor tak, aby se nacházel uprostřed promítací plochy. • Použijte tlačítka pro úpravu kor. zkreslení na ovládacím panelu nebo dálkovém ovládání, dokud není obraz čtvercový. • Pro otevření nabídky OSD stiskněte „MENU“ na ovládacím panelu nebo na dálkovém ovládání. Pro provedení nastavení přejděte na „Obraz“ > „Lichoběž. zkreslení“.
11	Obraz je obrácený	• Vyberte „NASTAVENÍ SYSTÉMU“ > „Umístění projekce“ na OSD a upravte směr projekce.
12	Obraz není normální	• Zkontrolujte, zda je správně zapojen kabel zdrojového videa, a zda je zapnuté videozařízení. • Pokud problém přetrvává, zkontrolujte, zda není vstupní nebo výstupní větrací otvor.

Problémy s projektorem

#	Situace	Řešení
1	Projektor přestal reagovat na všechny ovládací prvky	• Pokud možno vypněte projektor, odpojte napájecí kabel, počkejte alespoň 30 sekund a potom napájení opět připojte. • Ujistěte se, že je zakázána funkce zámku ovládacího panelu.
2	Lampa vyhořela nebo praskla	Když lampa dosáhne konce životnosti, shoří, přičemž může být slyšet praskavý zvuk. Pokud se toto stane, projektor nelze zapnout, dokud lampa nebude vyměněna. Pokud chcete vyměnit lampu, kontaktujte místního prodejce nebo servisní středisko Acer.

Zprávy OSD

#	Situace	Upozornění
1	Zpráva	Selhání ventilátoru – ventilátor projektoru nefunguje. Selhání ventilátoru. Zdroj světla se brzy vypne. Projektor je přehřátý – projektor přesáhl doporučenou provozní teplotu a před dalším používáním musí vychladnout. Projektor je přehřátý. Zdroj světla se brzy vypne.

Významy indikátorů LED a výstrah

Zprávy indikátorů LED

Zpráva	LED napájení	TEMP LED	LAMP LED
Pohotovostní režim (Zapojený napájecí kabel)	Bliká zeleně	--	--
Zapnuto	Zelená	--	--
Normální provoz	Zelená	--	--
Normální chlazení při vypnutí	Bliká zeleně	--	--
Stáhnout	Červená	--	--
Ochrana proti vypalování vyp.	Zelená	Zelená	Zelená
Chlazení po chybě při spuštění lampy	Bliká zeleně	--	Červená
Chyba lampy během běžného provozu	--	--	Červená
Selhání spuštění barevného kolečka	Zelená	--	Červená
Chyba ventilátoru 1	--	Červená	--
Chyba ventilátoru 2	--	Červená	Červená
Chyba ventilátoru 3	--	Červená	Zelená
Chyba ventilátoru 4	--	Červená	Oranžová
Chyba ventilátoru 5	Blikající červená	Červená	--
Chyba ventilátoru 6	Blikající červená	Blikající červená	--
Chyba otevření teplotního senzoru 1	Červená	Červená	Červená
Chyba otevření teplotního senzoru 2	Červená	Červená	Zelená
Chyba – zkrat teplotního senzoru 1	Zelená	Červená	Červená
Chyba – zkrat teplotního senzoru 2	--	Červená	Zelená
Chyba teploty 1	Oranžová	Červená	Červená
Chyba teploty 2	Oranžová	Červená	Zelená
Chyba připojení ventilátoru IC č. 1 I2C	--	Zelená	Červená

Stropní instalace

Chcete-li nainstalovat projektor pomocí stropního držáku, postupujte podle následujících kroků:

1 Vyvrtejte čtyři otvory do pevné části otvoru s dobrou strukturou a připevněte základnu držáku.

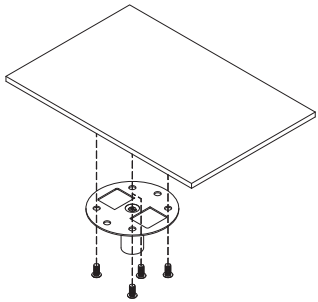

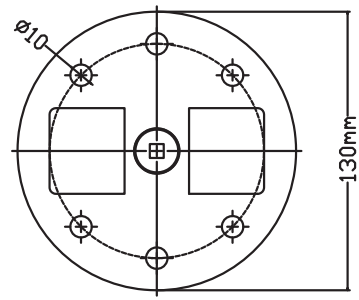

2 Zvolte kombinaci délky na základě skutečného prostředí. (CM-01S nezahrnuje Typ 2 a Typ 3.)

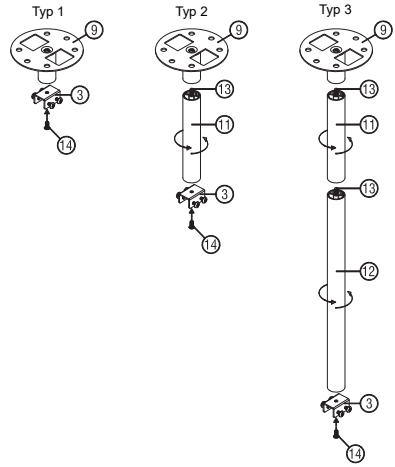

3 Typ 1: U standardní velikosti použijte tři šrouby držáku pro připevnění projektoru k držáku pro montáž na strop.
Typ 2 a Typ 3: Nebo v případě větší velikosti použijte vysunovací nástavce pro zajištění větší podpory.

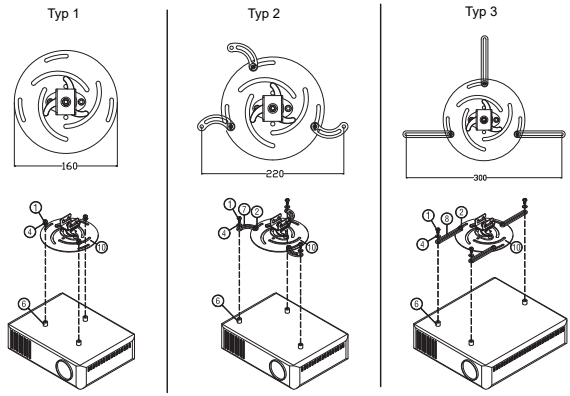

Poznámka: Doporučujeme zachovat rozumnou mezeru mezi držákem a projektorem kvůli správné distribuci tepla.

4 Zapojte konektor hlavní části do držáku projektoru (obrázek 1) a potom zašroubujte čtyři šrouby (obrázek 2).

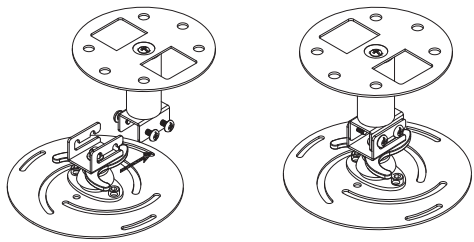

Obrázek 1 Obrázek 2

5 Podle potřeby nastavte úhel a pozici.

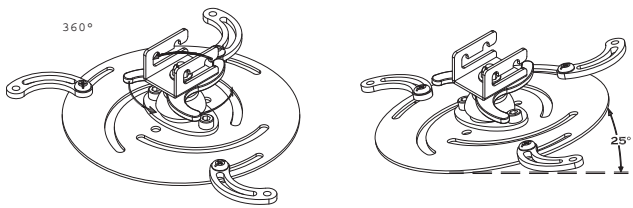

Šroub typu A		Typ podložky	
Průměr (mm)	Délka (mm)	Velká	Malá
4	25	V	-

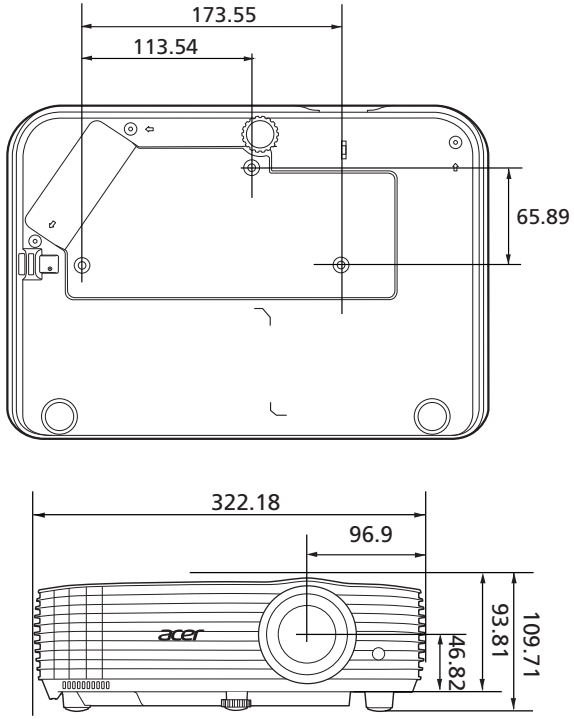

Jednotka: mm

Technické údaje

Technické údaje níže se mohou měnit bez upozornění. Konečné specifikace najdete v marketingové dokumentaci společnosti Acer.

Projekční systém	DLP™
Kompatibilita počítače	Další informace viz část „Kompatibilní režimy“.
Kompatibilita videa	SDTV/EDTV (480P/576P)/HDTV (720p/1080p)/4K UHD (4K 60p)
Zobrazitelné barvy	1,07 miliónů barev
Digitální zoom	Není k dispozici
Hmotnost	Přibližně 3,3 kg (7,28 lb.)
Rozměry (Š x V x H)	322,2 x 225,3 x 93,8 mm (12,7" x 8,9" x 3,7") 322,2 x 225,3 x 109,7 mm (12,7" x 8,9" x 4,3") (kolečka nastavení sklonu)
Napájení	Univerzální AC vstup 100 - 240 V, vstupní frekvence 50/60 Hz
Provozní teplota	0ºC až 40ºC / 32ºF až 104ºF
Standardní obsah krabice	• Napájecí kabel x 1 • Dálkový ovladač x 1 • Baterie x 2 (do dálkového ovladače) • Průvodce pro rychlé uvedení do provozu x 1
Příslušenství (volitelně)	• Kabel HDMI x 1 • Bezpečnostní karta x 1 • Brašna x 1 • Kabel bezdrátového přijímače (EZC-CS2) x 1 • Bezdrátový vysílací hardwarový klíč (H-1) x 1 • Bezdrátový vysílací hardwarový klíč (C-1) x 1 • Bezdrátový hardwarový klíč (UWA5) x 1

XL2521G/LU-X300F/PF-L300F/LR562/ML-432/XL2521Gp/ XL2521Gic/HL6521G/HL6521Gp/A1P2505/XL2521Gi/LU-X300Fi/ PF-L300Fi/LR562i/ML-432i/XL2521Gpi/HL6521Gi/HL6521Gpi/ HL6511i/HL6512i/HL6513i/HL6516i/HL6518i/A1P2510

Rozlišení	Nativní: 1080p (1920 x 1080) Maximum: UXGA (1600 x 1200), 1080p (1920 x 1080), WUXGA (1920 x 1200) (podpora pouze omezeného potlačení)
Poměr stran	Automaticky, 4:3, 16:9, 16:10, 2,35:1, Nativní
Projekční objektiv	F = 2,0 ~ 2,05, f = 15,843 ~ 17,445 mm, 1:1,1 manuální přiblížení a manuální zaostření
Velikost projekčního plátna (úhlopříčka)	55" – 300" (1,39 m – 7,62 m)
Projekční vzdálenost s jasným zaostřením	2 m – 7,32 m (6,6' – 24')
Poměr vzdálenosti a šířky	1,5 ~ 1,65 (60" na 2 m)
Frekvence vodorovného vykreslování	15 – 100 kHz
Obnovovací frekvence svislého vykreslování	24 – 120 Hz
Korekce lichoběžníkového obrazu	+/-25 stupňů (vertikálně a horizontálně), manuálně
Zvuk	10 W reproduktor x 1
Spotřeba energie	Standardní režim: 245 W při 100 VAC Režim ECO: 122 W při 100 VAC Pohotovostní režim: < 0,5 W

PL2521GTV/HL6523GTV/LR562GTV/ML-432GTV/HL6522GTV/ HL6522GTV+/PL2521GGTV/HL6522GGTV/A1P2511

Rozlišení	Nativní: 1080p (1920 x 1080) Maximum: UXGA (1600 x 1200), 1080p (1920 x 1080), WUXGA (1920 x 1200) (podpora pouze omezeného potlačení)
Poměr stran	Automaticky, 4:3, 16:9, 16:10, 2,35:1, Nativní
Projekční objektiv	F = 1,94 ~ 2,07, f = 11,9 ~ 15,5 mm, 1:1,3 manuální přiblížení a manuální zaostření
Velikost projekčního plátna (úhlopříčka)	46,31" – 300" (1,1764 m – 7,62 m)
Projekční vzdálenost s jasným zaostřením	1,5 m – 3,7 m (4,9' – 12,1')
Poměr vzdálenosti a šířky	1,125 ~ 1,463 (95" na 2,37 m)
Frekvence vodorovného vykreslování	15 – 100 kHz
Obnovovací frekvence svislého vykreslování	24 – 120 Hz
Korekce lichoběžníkového obrazu	+/-25 stupňů (vertikálně a horizontálně), manuálně
Zvuk	10 W reproduktor x 1
Spotřeba energie	Standardní režim: 245 W při 100 VAC Režim ECO: 122 W při 100 VAC Pohotovostní režim: < 0,5 W

PL2820G/HL6806G/HL6806/EL6825/FL380/HL382/GL811/LR862/ PL2820G+/HL6820G/HL6820G+/A4K2507/PL2820GTV/ HL382GTV/GL811GTV/LR862GTV/HL6820GTV/HL6820GTV+/ PL2820GGTV/HL6820GGTV/A4K2512

Rozlišení	Nativní: 3840 x 2160 Maximum: 3840 x 2160
Poměr stran	Automaticky, 4:3, 16:9, 16:10, 2,35:1, Nativní
Projekční objektiv	F = 1,94 ~ 2,12, f = 11,9 ~ 15,5 mm, 1:1,3 manuální přiblížení a manuální zaostření
Velikost projekčního plátna (úhlopříčka)	46" – 300" (1,17 m – 7,62 m)
Projekční vzdálenost s jasným zaostřením	1,5 m – 3,7 m (4,9' – 12,1')
Poměr vzdálenosti a šířky	1,127 ~ 1,465 (95" na 2,37 m)
Frekvence vodorovného vykreslování	15 – 100 kHz
Obnovovací frekvence svislého vykreslování	24 – 120 Hz
Korekce lichoběžníkového obrazu	+/-25 stupňů (vertikálně), manuálně
Zvuk	10 W reproduktor x 1
Spotřeba energie	Standardní režim: 190 W při 100 VAC Režim ECO: 120 W při 100 VAC Pohotovostní režim: < 0,5 W

Konektory pro vstup/ výstup	XL2521Gi/LU-X300Fi/PF-L300Fi/LR562i/ML-432i/ XL2521Gpi/HL6521Gi/ HL6521Gpi/HL6511i/HL6512i/ HL6513i/HL6516i/HL6518i/ A1P2510	PL2521GTV/HL6523GTV/ LR562GTV/ML-432GTV/ HL6522GTV/HL6522GTV+/ PL2521GGTV/HL6522GGTV/ A1P2511/PL2820GTV/HL382GTV/ GL811GTV/LR862GTV/ HL6820GTV/HL6820GTV+/ PL2820GGTV/HL6820GGTV/ A4K2512/PL2820G/HL6806G/ HL6806/EL6825/FL380/HL382/ GL811/LR862/PL2820G+/HL6820G/ HL6820G+/A4K2507/XL2521G/LU-X300F/PF-L300F/LR562/ML-432/ XL2521Gp/XL2521Gic/HL6521G/ HL6521Gp/A1P2505
Zásuvka napájení	V	V
AUDIO OUT	V	V
RS232	V	V
DC 5V OUT (SERVICE)	V	V
HDMI 1	V	V
HDMI 2 (AUDIO RETURN)	V	V
WIRELESS DONGLE	V	-

* Design a specifikace podléhají změnám bez předchozího upozornění.

Kompatibilní režimy

1 HDMI - počítačový signál

Režim	Rozlišení	V. frekvence [Hz]	H. frekvence [KHz]
VGA_60	640 x 480	59,94	31,469
VGA_72		72,809	37,861
VGA_75		75	37,5
VGA_85		85,008	43,269
SVGA_56	800 x 600	56,25	35,156
SVGA_60		60,317	37,879
SVGA_72		72,188	48,077
SVGA_75		75	46,875
SVGA_85		85,061	53,674
SVGA_120-RB		119,854	77,425
XGA_60	1024 x 768	60,004	48,363
XGA_70		70,069	56,476
XGA_75		75,029	60,023
XGA_85		84,997	68,667
XGA_120-RB		119,804	98,958
SXGA_75	1152 x 864	75	67,5
SXGA_85		84,99	77,094
WXGA_60	1280 x 720	60	45
WXGA_120		120	90
WXGA_60	1280 x 768	59,87	47,776
WXGA_75		74,893	60,289
WXGA_85		84,837	68,633
WXGA_60	1280 x 800	59,81	49,702
WXGA_120-RB		119,909	101,563
SXGA_60	1280 x 1024	60,02	63,981
SXGA_72		72	76,97
SXGA_75		75,025	79,976
SXGA_85		85,024	91,146
QuadVGA_60	1280 x 960	60	60
QuadVGA_75		75	75
1366 x 768_60	1366 x 768	59,79	47,712
WXGA+_60	1440 x 900	59,887	55,935
SXGA+_60	1400 x 1050	59,978	65,317
UXGA_60	1600 x 1200	60	75
1680 x 1050_60	1680 x 1050	59,954	65,29

Režim	Rozlišení	V. frekvence [Hz]	H. frekvence [KHz]
1920 x 1080_RB	1920 x 1080	60	66,587
1920 x 1080_60		60	67,5
1920 x 1200-RB	1920 x 1200	59,95	74,038
MAC13	640 x 480 při 67 Hz	66,667	35
MAC19	1024 x 768 při 75 Hz	75,02	60,241
MAC21	1152 x 870 při 75 Hz	75,061	68,681
1920 x 1080_120	1920 x 1080 při 120 Hz	119,982	137,26
1920 x 1080_240	1920 x 1080 při 240 Hz	239,76	291,309
1920 x 1440	1920 x 1440	60	90
2048 x 1152-RB	2048 x 1152	60	72
2048 x 1536-RB	2048 x 1536	60	94,769
3840 x 1080*	3840 x 1080 (32:9)	60	66,898
3840 x 1600*	3840 x 1600 (24:10)	60	99,35
3840 x 2160_24	3840 x 2160	24	54
3840 x 2160_25		25	56,25
3840 x 2160_30		30	67,5
3840 x 2160_50		50	112,5
3840 x 2160_60		60	135

Poznámka: *Podporováno pouze na PL2521GTV/HL6523GTV/ LR562GTV/ML-432GTV/HL6522GTV/HL6522GTV+/PL2521GGTV/ HL6522GGTV/A1P2511/PL2820G/HL6806G/HL6806/EL6825/FL380/ HL382/GL811/LR862/PL2820G+/HL6820G/HL6820G+/A4K2507/ PL2820GTV/HL382GTV/GL811GTV/LR862GTV/HL6820GTV/ HL6820GTV+/PL2820GGTV/HL6820GGTV/A4K2512.

2 Signál HDMI – video

Režim	Rozlišení	V. frekvence [Hz]	H. frekvence [KHz]
576p	720 x 576	50	31,25
720/50p	1280 x 720	50	37,5
720/60p	1280 x 720	60	45
1080/23,98P	1920 x 1080	23,98	26,97
1080/24P	1920 x 1080	24	27
1080/30P	1920 x 1080	33,75	30
1080/50P	1920 x 1080	50	56,25
1080/60P	1920 x 1080	60	67,5
2160/24P	3840 x 2160	24	54
2160/25P	3840 x 2160	25	56,25

Režim	Rozlišení	V. frekvence [Hz]	H. frekvence [KHz]
2160/30P	3840 x 2160	30	67,5
2160/50P	3840 x 2160	50	112,5
2160/60P	3840 x 2160	60	135

Poznámky o předpisech a bezpečnosti

Poznámka ke směrnicím FCC

Toto zařízení bylo testováno a vyhovuje omezením pro digitální zařízení třídy B na základě části 15 směrnic FCC. Tato omezení jsou navržena tak, aby zajišťovala přiměřenou ochranu proti nežádoucímu rušení při normální instalaci. Zařízení vytváří, používá a může vyzařovat energii na rádiových frekvencích a pokud není nainstalováno a používáno podle pokynů, může způsobovat nevhodné rušení radiokomunikací.

V žádném případě však není možné zaručit, že v určité konkrétní situaci k rušení nedojde. Pokud toto zařízení způsobí škodlivé rušení v rádiovém nebo televizním příjmu, což lze zjistit zapnutím a vypnutím zařízení, doporučujeme uživateli, aby se pokusil rušení napravit jedním nebo více z následujících opatření:

- Přesměrujte nebo přemístěte přijímací anténu.
- Zvětšete vzdálenost mezi zařízením a přijímačem.
- Připojte zařízení do zásuvky v jiném obvodu, než je připojen přijímač.
- Požádejte o pomoc prodejce nebo zkušeného rádiového/televizního technika.

Poznámka: stíněné kabely

Všechna připojení do jiných počítačových zařízení musí být provedena stíněnými kabely, aby byla dodržena shoda s předpisy FCC.

Poznámka: periferní zařízení

K tomuto zařízení lze připojit pouze periferní zařízení (vstupní a výstupní zařízení, terminály, tiskárny, atd.), která jsou certifikována a která vyhovují omezením pro zařízení třídy B. Při používání necertifikovaných periferních zařízení bude s velkou pravděpodobností docházet k rušení příjmu rozhlasového a televizního vysílání.

Upozornění

Změny nebo úpravy bez výslovného souhlasu výrobce mohou způsobit ztrátu uživatelské ochrany, zaručené Federálním úřadem pro komunikace (FCC), při provozu tohoto zařízení.

Provozní podmínky

Toto zařízení vyhovuje části 15 směrnic FCC. Provoz zařízení podléhá následujícím dvěma podmínkám: (1) toto zařízení nesmí působit nežádoucí rušení signálu, (2) toto zařízení musí akceptovat jakékoli vnější rušení včetně rušení, které by působilo nežádoucí provoz.

Poznámka: uživatelé v Kanadě

Toto zařízení třídy B splňuje kanadské předpisy ICES-003.

Remarque à l'intention des utilisateurs canadiens

Cet appareil numérique de la classe B est conforme a la norme NMB-003 du Canada.

Splňuje požadavky ruských/ukrajinských/běloruských/marockých certifikačních předpisů

Poznámka o regulování rádiových zařízení

Poznámka: Následující informace o předpisech se vztahuje pouze modely s bezdrátovým připojením k síti a/nebo s technologií Bluetooth.

Obecné

Tento výrobek splňuje standardy rádiových frekvencí a bezpečnosti každé země nebo regionu, ve kterých byl schválen pro bezdrátové používání. V závislosti na konfiguraci může nebo nemusí tento výrobek obsahovat bezdrátové rádiové zařízení (například moduly bezdrátové LAN a/nebo Bluetooth).

Kanada — slaboproudá licence s výjimkou komunikačních zařízení (RSS-247)

a Obecné informace
Provoz zařízení je omezen následujícími podmínkami:
1. Toto zařízení nesmí působit nežádoucí rušení signálu a
2. Toto zařízení musí akceptovat jakékoli vnější rušení včetně rušení, které by působilo nežádoucí provoz.

b Provoz v pásmu 2,4 GHz
Aby se zabránilo rádiovému rušení licencovaných služeb, toto zařízení je určeno pro provoz ve vnitřních prostorách a venkovní instalace podléhá licenci.

Seznam platných zemí

Toto zařízení musí být užito v souladu s nařízeními a omezeními v zemi užití. Pro více informací prosím kontaktujte místní zastoupení v zemi užití.
Nejaktuálnější seznam zemí viz http://ec.europa.eu/enterprise/rtte/implem.htm.

Informace o recyklaci pro Spojené státy americké

Společnost Acer vyzývá majitele zařízení informačních technologií (IT), aby svá zařízení, která již nepotřebují, zodpovědně recyklovali. Společnost Acer nabízí programy a služby, které majitelům zařízení s tímto procesem pomáhají.

Další informace o recyklaci IT zařízení naleznete na adrese:

https://www.acer.com/ac/en/US/content/recycling