Hisense

life reimagined

NÁVOD K OBSLUZE

Před použitím tohoto přístroje si důkladně přečtěte tento návod a uschovejte jej pro budoucí použití

CS

Čeština

Obsah

Děkujeme, že jste si vybrali výrobek značky Hisense. Jsme si jisti, že vám naše nová chladnička bude vyhovovat a bude se vám dobře používat. Před použitím spotřebiče však doporučujeme pečlivě si přečíst návod k použití, který obsahuje podrobnosti o instalaci a používání výrobku. Tento návod si uschovejte pro budoucí použití.

Bezpečnostní a výstražné informace..... 01
Instalace nového spotřebiče..... 13
Popis spotřebiče..... 17
Ovládací prvky displeje..... 18
Připojení chladničky k síti Wi-Fi..... 23
Používání spotřebiče..... 25
Čištění a péče..... 28
Užitečné rady a tipy..... 30
Řešení problémů..... 32
Likvidace spotřebiče..... 36
Návrh použití spotřebiče..... 37

Bezpečnostní a výstražné informace

Pro vaši bezpečnost a k zajištění správného používání si před instalací a prvním použitím spotřebiče pečlivě přečtěte tento návod k použití, včetně jeho pokynů a varování. Aby se předešlo zbytečným chybám a nehodám, je důležité, aby všechny osoby, které spotřebič používají, byly důkladně seznámeny s jeho obsluhou a bezpečnostními prvky. Tento návod si uschovejte a ujistěte se, že zůstane u spotřebiče v případě jeho přemístění nebo prodeje, aby každý, kdo jej bude používat po celou dobu jeho životnosti, byl řádně informován o jeho používání a bezpečnostních upozorněních. K zamezení ohrožení života a majetku dodržujte bezpečnostní opatření uvedená v tomto návodu k použití, protože výrobce neodpovídá za škody způsobené opomenutím.

Bezpečnost dětí a dalších zranitelných osob

Podle normy EN

Tento spotřebič mohou používat děti od 8 let a starší a osoby se sníženými fyzickými, smyslovými nebo duševními schopnostmi nebo s nedostatkem zkušeností a znalostí, pokud jsou pod dohledem nebo byly poučeny o bezpečném používání spotřebiče a rozumí souvisejícím nebezpečím. Děti si se spotřebičem nesmí hrát. Čištění a uživatelskou údržbu nesmí provádět děti bez dozoru.

Bezpečnostní a výstražné informace

Bezpečnost dětí a dalších zranitelných osob

Podle normy IEC

Tento spotřebič není určen pro použití osobami (včetně dětí) se sníženými fyzickými, smyslovými nebo duševními schopnostmi nebo s nedostatkem zkušeností a znalostí, pokud nejsou pod dohledem osoby odpovědná za jejich bezpečnost neposkytla dohled nebo je tato osoba nepoučila o používání spotřebiče.
Děti by měly být pod dohledem a mělo by být zajištěno, aby si se spotřebičem nehrály.
Všechny obaly uchovávejte mimo dosah dětí, protože hrozí nebezpečí udušení.
Při vyřazení spotřebiče z provozu a jeho likvidaci vytáhněte zástrčku ze zásuvky, odřízněte přívodní kabel (co nejblíže spotřebiči) a odstraňte dvířka, abyste zabránili úrazu elektrickým proudem hrajících si dětí nebo aby se v nich zavřely.
Pokud má tento spotřebič s magnetickým těsněním dveří nahradit starší spotřebič s pružinovým zámkem (západkou) na dveřích nebo víku, před likvidací starého spotřebiče se ujistěte, že je pružinový zámek nepoužitelný. Zabráníte tak tomu, aby se stal smrtící pastí pro dítě.

Bezpečnostní a výstražné informace

Obecná bezpečnost

- **VAROVÁNÍ**
  Tento spotřebič je určen pro použití v domácnosti a podobných aplikacích, jako jsou např 1. kuchyňské prostory pro zaměstnance v obchodech, kancelářích a jiných pracovních prostředích; 2. domy na farmách a pro klienty v hotelech, motelech a jiných obytných prostorech;
  1. prostředí typu penzion se snídaní;
  2. stravování a podobné nemaloobchodní použití.

- **VAROVÁNÍ**
  V tomto spotřebiči neskladujte výbušné látky, například aerosolové nádobky s hořlavým hnacím plynem.

- **VAROVÁNÍ**
  Pokud je přívodní kabel poškozen, musí být vyměněn výrobcem, jeho servisním zástupcem nebo podobně kvalifikovanou osobou, aby se zabránilo nebezpečí.

- **VAROVÁNÍ**
  Udržujte větrací otvory ve skříni spotřebiče nebo ve vestavěné konstrukci bez překážek.



Varování: Nebezpečí požáru/hořlavé materiály

Bezpečnostní a výstražné informace

Obecná bezpečnost

- **VAROVÁNÍ**
  Nepoužívejte mechanická zařízení ani jiné prostředky k urychlení procesu odmrazování než prostředky doporučované výrobcem.
- **VAROVÁNÍ**
  Nepoškozujte chladicí okruh.
- **VAROVÁNÍ**
  Uvnitř prostoru pro skladování potravin ve spotřebiči nepoužívejte elektrické spotřebiče, pokud nejsou typu doporučeného výrobcem.
- **VAROVÁNÍ**
  Chladivo a izolační plyn jsou hořlavé. Při likvidaci spotřebiče postupujte pouze v autorizovaném středisku pro likvidaci odpadu. Nevystavujte jej plameni.
- **VAROVÁNÍ**
  Při umísťování spotřebiče dbejte na to, aby nedošlo k zachycení nebo poškození přívodního kabelu.

Bezpečnostní a výstražné informace

⚠ Obecná bezpečnost

- **VAROVÁNÍ**
  Na zadní straně spotřebiče neumísťujte více přenosných zásuvek nebo přenosných napájecích zdrojů.

⚠ Výměna světelných zdrojů

- **VAROVÁNÍ**
  Uživatel nesmí vyměňovat světelné zdroje! Pokud jsou zdroje osvětlení poškozené, obraťte se na zákaznickou linku a požádejte o pomoc. Toto upozornění se týká pouze chladniček, které obsahují světelné zdroje.

⚠ Chladivo

V chladicím okruhu spotřebiče je obsaženo chladivo izobuten (R600a), což je zemní plyn s vysokou úrovní ekologické snášenlivosti, který je však hořlavý. Při přepravě a instalaci spotřebiče dbejte na to, aby nedošlo k poškození žádné ze součástí chladicího okruhu. Chladivo (R600a) je hořlavé.

Bezpečnostní a výstražné informace

⚠ Chladivo

- **VAROVÁNÍ**
  Chladničky obsahují chladivo a plyny v izolaci. Chladivo a plyny musí být odborně zlikvidovány, protože mohou způsobit poranění očí nebo vznícení. Před řádnou likvidací se ujistěte, že nedošlo k poškození trubek chladicího okruhu.

- **VAROVÁNÍ**
  Nebezpečí požáru/hořlavé materiály Pokud dojde k poškození chladicího okruhu:
  1. Vyhněte se otevřenému ohni a zdrojům vznícení.
  2. Důkladně větrejte místnost, ve které je spotřebič umístěn.
  Je nebezpečné měnit specifikace nebo jakkoli upravovat tento výrobek. Jakékoli poškození kabelu může způsobit zkrat, požár a/nebo úraz elektrickým proudem.

Bezpečnostní a výstražné informace

Elektrická bezpečnost

1. Napájecí kabel nesmí být prodlužován.
2. Zkontrolujte, zda není zástrčka rozdrcená nebo poškozená. Rozdrcená nebo poškozená zástrčka se může přehřát a způsobit požár.
3. Ujistěte se, že máte přístup k hlavní zástrčce spotřebiče.
4. Netahejte za hlavní kabel.
5. Pokud je zásuvka uvolněná, nezasouvejte zástrčku do zásuvky. Hrozí nebezpečí úrazu elektrickým proudem nebo požáru.
6. Spotřebič nesmí být provozován bez krytu lampy vnitřního osvětlení.
7. Chladnička se používá pouze při napájení jednofázovým střídavým proudem 220~240V/50Hz. Pokud je kolísání napětí v oblasti uživatele tak velké, že napětí přesahuje výše uvedený rozsah, z bezpečnostních důvodů nezapomeňte na chladničku použít střídavý automatický regulátor napětí o výkonu vyšším než 350W. Chladnička musí být připojena do speciální zásuvky místo běžné zásuvky s jinými elektrickými spotřebiči. Její zástrčka musí odpovídat zásuvce s uzemňovacím vodičem.

Bezpečnostní a výstražné informace

Denní použití

- Ve spotřebiči neskladujte hořlavé plyny nebo kapaliny, hrozí nebezpečí výbuchu.
- Ve spotřebiči nepoužívejte žádné elektrické spotřebiče (např. elektrické výrobníky zmrzliny, mixéry apod.).
- Při odpojování vždy vytáhněte zástrčku ze zásuvky, netahejte za kabel.
- Nepokládejte horké předměty do blízkosti plastových součástí tohoto spotřebiče.
- Tato chladnička není určena k použití jako vestavný spotřebič.
- Nepokládejte potraviny přímo proti výstupu vzduchu na zadní stěně.
- Balené zmrazené potraviny skladujte v souladu s pokyny výrobce zmrazených potravin.
- Je nutné důsledně dodržovat doporučení výrobce spotřebičů pro skladování. Viz příslušné pokyny pro skladování.
- Do mrazicího oddílu neukládejte sycené nebo perlivé nápoje, protože na nádobu vzniká tlak, který může způsobit její explozi a následné poškození spotřebiče.
- Mražené potraviny mohou při konzumaci přímo z mrazicího oddílu způsobit popáleniny mrazem.

Bezpečnostní a výstražné informace

- Spotřebič nevystavujte přímému slunečnímu záření. Hořící svíčky, lampy a jiné předměty s otevřeným ohněm udržujte mimo dosah spotřebiče, aby nedošlo k jeho zapálení.
- Spotřebič je určen k uchovávání potravin a/nebo nápojů v běžné domácnosti v souladu s vysvětlením v úvodu tohoto návodu. Spotřebič je těžký. Při jeho přemísťování je třeba dbát zvýšené opatrnosti.
- Nevyjímejte ani se nedotýkejte předmětů z mrazicího oddílu, pokud máte vlhké/mokré ruce, protože by mohlo dojít k odřeninám pokožky nebo k popálení mrazem/ popálení mrazákem.
- Nikdy nepoužívejte podstavec, zásuvky, dvířka apod. k postavení nebo jako podpěry.
- Zmrazené potraviny se po rozmrazení nesmí znovu zmrazovat.
- Nekonzumujte ledové nanuky nebo kostky ledu přímo z mrazáku, protože mohou způsobit popálení úst a rtů mrazem.
- Aby nedošlo k pádu předmětů a zranění nebo poškození spotřebiče, nepřetěžujte dveřní police a nevkládejte do zásuvek příliš mnoho potravin.
- Potraviny je třeba před uložením do chladničky zabalit do sáčků. Kapaliny je třeba skladovat v lahvích nebo uzavřených nádobách, aby se zabránilo rozlití, protože konstrukce a výrobku se špatně čistí.

Bezpečnostní a výstražné informace

- Abyste mohli snímat teplotu a vlhkost v blízkosti spotřebiče a zajistit jeho lepší provoz, přidejte čidla teploty a vlhkosti mimo skříňku spotřebiče.

Upozornění! Péče a čištění

- Před údržbou spotřebič vypněte a odpojte síťovou zástrčku od zásuvky.
- Spotřebič nečistěte kovovými předměty, parním čističem, éterickými oleji, organickými rozpouštědly nebo abrazivními čisticími prostředky.
- K odstranění námrazy ze spotřebiče nepoužívejte ostré předměty. Používejte plastovou škrabku.

Bezpečnostní a výstražné informace

Důležité pokyny pro instalaci

- Při elektrickém připojení postupujte pečlivě podle pokynů uvedených v tomto návodu. Spotřebič vybalte a zkontrolujte, zda není poškozený.
- Pokud je spotřebič poškozený, nepřipojujte jej. Případné poškození neprodleně nahlaste v místě, kde jste jej zakoupili. V takovém případě si ponechte obal.
- Před připojením spotřebiče je vhodné počkat alespoň čtyři hodiny, aby se olej vrátil zpět do kompresoru.
- Kolem spotřebiče by měla být dostatečná cirkulace vzduchu. Nedostatečná cirkulace vede k přehřívání. Abyste dosáhli dostatečného větrání, postupujte podle pokynů příslušných pro instalaci.
- Zadní strana výrobku by pokud možno neměla být příliš blízko stěny, aby se nedotýkala teplých částí (kompresor, kondenzátor) nebo se jich nedotýkala, aby se zabránilo nebezpečí požáru, dodržujte pokyny týkající se instalace.
- Spotřebič nesmí být umístěn v blízkosti radiátorů nebo sporáků.
- Po instalaci spotřebiče se ujistěte, že je síťová zástrčka přístupná.
- Vysílací frekvenční pásmo (pásma) a maximální povolený vysílací výkon v provozním frekvenčním pásmu (pásmech): 2400-2483,5MHz, méně nebo rovno 20dBm.
- Toto zařízení by mělo být instalováno a provozováno v minimální vzdálenosti 20cm mezi radiátorem a vaším tělem.

Bezpečnostní a výstražné informace

Servis

- Veškeré elektrikářské práce potřebné k servisu spotřebiče by měl provádět kvalifikovaný elektrikář nebo kompetentní osoba.
- Tento výrobek musí být servisován v autorizovaném servisním středisku a musí být použity pouze originální náhradní díly.
  1. Pokud je spotřebič beznámrazový.
  2. Pokud spotřebič obsahuje mrazicí oddíl.
- Servisní poznámky pro Queensland: V Queenslandu musí autorizovaný servisní pracovník vlastnit oprávnění k práci s plynem pro uhlovodíková chladiva, aby mohl provádět servis nebo opravy, které zahrnují odstranění krytů.

Poznámka

Děti ve věku od 3 do 8 let mohou nakládat a vykládat chladicí zařízení. (Toto ustanovení platí pouze pro oblast EU.)

Instalace nového spotřebiče

Před prvním použitím spotřebiče byste si měli uvědomit následující rady.

Odvětrávání spotřebiče

Aby se zvýšila účinnost chladicího systému a ušetřila energie, je nutné zajistit kvalitní větrání v okolí spotřebiče pro odvod tepla. Z tohoto důvodu by měl být kolem chladničky k dispozici dostatečný volný prostor.

Navrhněte:

Doporučuje se, aby od zadní strany chladničky ke stěně bylo alespoň 50mm volného prostoru, od její horní části alespoň 100mm, od jejího boku ke stěně alespoň 50mm a vpředu volný prostor, aby se dveře mohly otevřít do úhlu 165°. Viz následující schémata. Viz níže uvedená schémata.

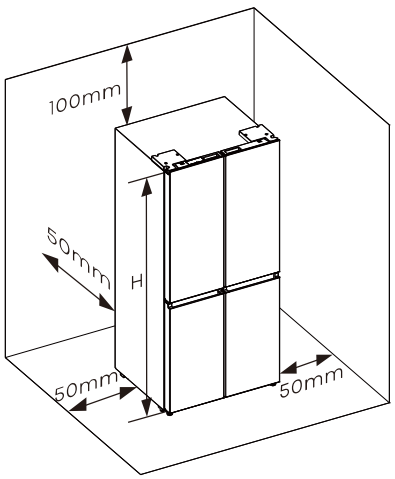

Příslušné informace (mm)

W	D	H	W1	W2	W3	D1	D2
794	698	1785	790	827	1505	610	1043

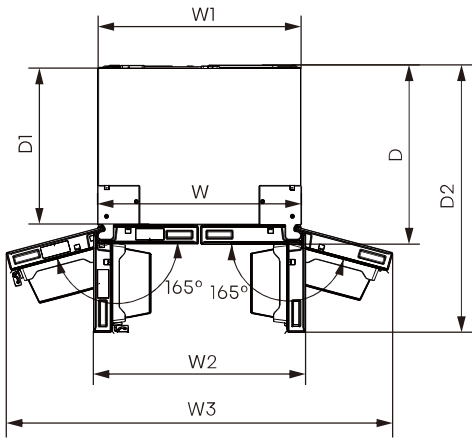

Poznámka

Tento spotřebič funguje dobře v klimatické třídě SN až T. Nemusí fungovat správně, pokud je dlouhodobě ponechán při teplotě vyšší nebo nižší než uvedený rozsah.

Klimatická třída	Okolní teplota
SN	+10°C až +32°C
N	+16°C až +32°C
ST	+16°C až +38°C
T	+16°C až +43°C

Spotřebič postavte na suché místo, aby nedošlo k jeho poškození vysokou vlhkostí. Spotřebič uchovávejte mimo dosah přímého slunečního záření, deště nebo mrazu. Spotřebič postavte mimo dosah zdrojů tepla, jako jsou kamna, ohně nebo topná tělesa.

Instalace nového spotřebiče

Vyrovnání spotřebiče (je-li třeba)

- Pro dostatečné vyrovnání a cirkulaci vzduchu ve spodní zadní části spotřebiče může být nutné upravit spodní nožičky. Můžete je nastavit ručně nebo pomocí vhodného klíče.
- Aby se dvířka mohla sama zavřít, nakloňte horní část dozadu asi o 15mm otočením nastavitelných nožiček.
- Kdykoli budete chtít spotřebič přemístit, nezapomeňte nožičky otočit zpět nahoru, aby bylo možné spotřebičem volně pohybovat. Po přemístění spotřebič znovu nainstalujte.

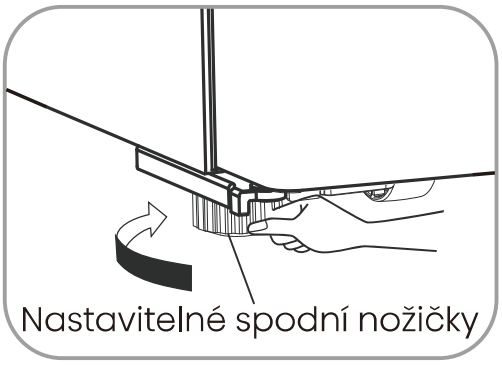

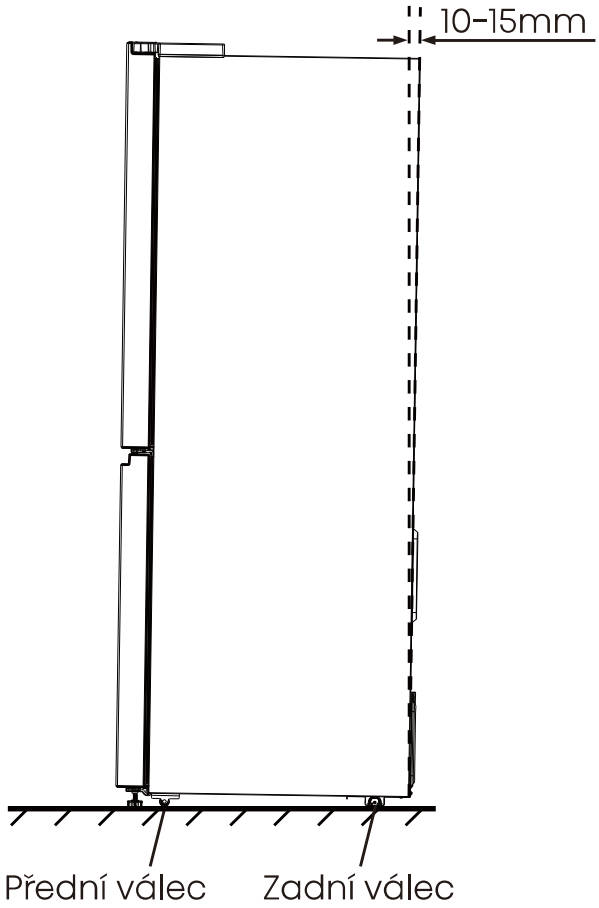

Varování

- Pro správnou instalaci musí být tato chladnička umístěna na rovném povrchu z tvrdého materiálu, který je ve stejné výšce jako zbytek podlahy. Tento povrch by měl být dostatečně pevný, aby unesl plně naloženou chladničku.
- Válečky, které nejsou kolečky, by se měly používat pouze pro pohyb vpřed nebo vzad. Pohybem chladničky do stran můžete poškodit podlahu a kolečka.
- Po umístění chladničky doporučujeme nastavit obě spodní nožičky tak, aby se dotýkaly země.

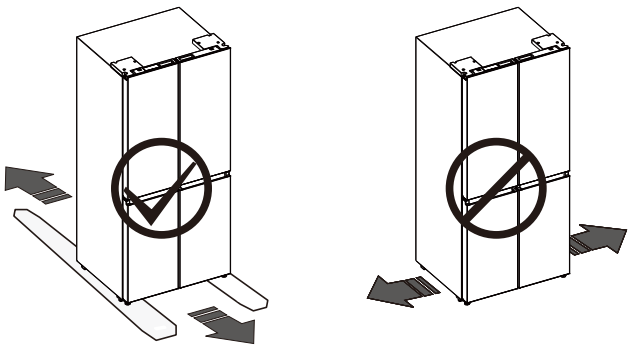

Instalace nového spotřebiče

V případě, že jsou přístupové dveře vašeho domu příliš úzké, aby jimi chladnička prošla, dveře odstraňte.

Varování

- Před demontáží dveří odpojte napájení.
- Před zahájením provozu znovu připojte zemnicí vodič.
- V opačném případě by mohlo dojít k usmrcení nebo úrazu elektrickým proudem.

Potřebné nástroje (Nejsou součástí balení):

	
Imbusový klíč (5/32", 4mm)	Klíč (5/16", 8mm)
	
Šroubovák Philips	

Demontáž dveří (v případě potřeby)

1. Při zavřených dveřích odstraňte 4 šrouby držící horní kryty (1) pomocí šroubováku Philips (+) a poté sejměte horní kryt.

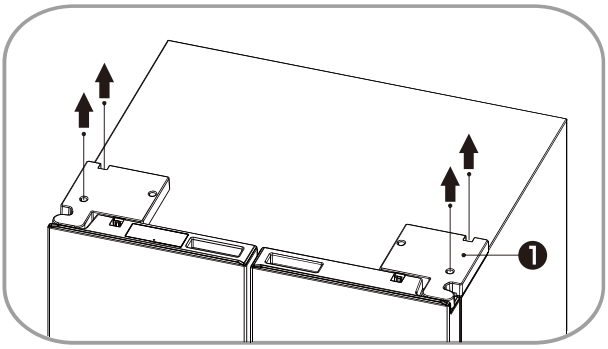

2. Pomocí klíče (5/16", 8mm) odstraňte šrouby (2) upevněné na horních závěsech a křížovým šroubovákem (+) odstraňte zemnící šroub (3) připevněný k závěsu. Odstraňte horní levý a pravý závěs dveří (4).

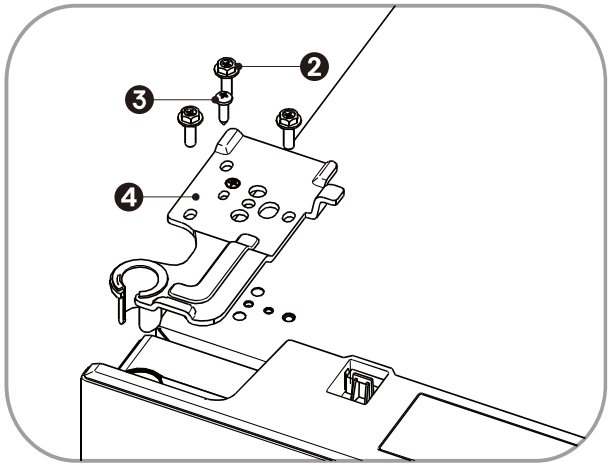

3. K otevření dveří o více než 90° použijte obě ruce. Zvedněte je a sundejte.

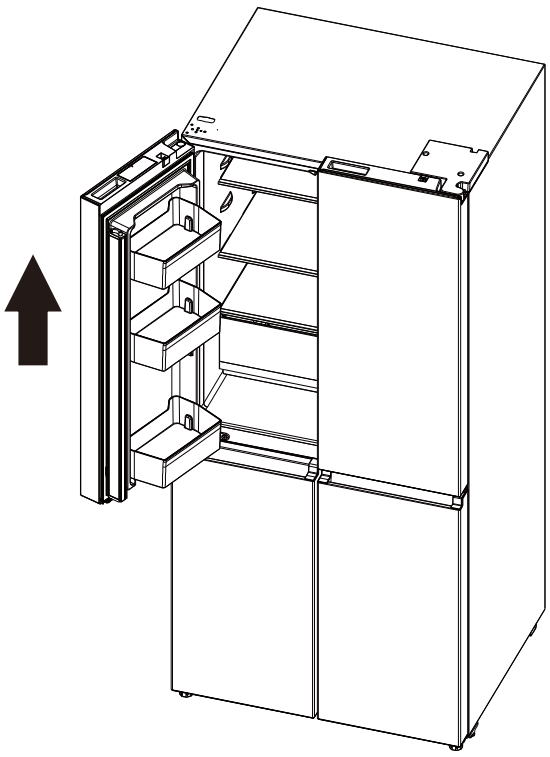

4. Pomocí imbusového klíče (5/32”, 4mm) odstraňte šrouby (5) připevněné na prostředních závěsech. Demontujte prostřední levý a pravý závěs (6).

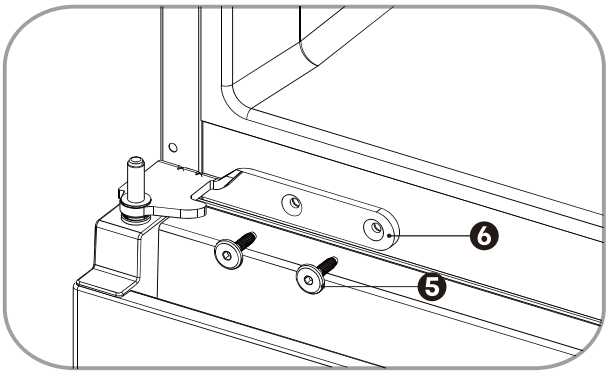

Opětovná montáž dveří

Chcete-li znovu namontovat dvířka poté, co jste spotřebič přemístili na jeho konečné místo, sestavte díly v opačném pořadí.

Popis spotřebiče

Pohled na spotřebič



01. Modul Wi-Fi
02. Horní LED světlo chladničky
03. Stojany ve dveřích chladničky
04. Skleněné police
05. Nádrž na vodu
06. Vertikální přepážka
07. Kryt přihrádky na ovoce a zeleninu
08. Zásobník na ovoce a zeleninu
09. Horní LED světlo mrazničky
10. Kryt automatického výrobníku ledu
11. Automatický výrobník ledu
12. Zásobník mrazničky (slouží jako box na led)
13. Prostřední zásuvka v mrazáku
14. Spodní zásuvka mrazničky
15. Horní LED světlo sklápěcího oddílu
16. Vanička výklopné přihrádky
17. Prostřední zásuvka výklopné přihrádky
18. Spodní zásuvka výklopné přihrádky
19. Vyrovnávací noha

Poznámka

Vzhledem k tomu, že se naše výrobky průběžně vyvíjejí, může se vaše chladnička mírně lišit od tohoto návodu k použití, ale její funkce a použití zůstávají stejné.
Chcete-li dosáhnout co nejlepší energetické účinnosti výrobku, umístěte všechny police a zásuvky do původní polohy podle obrázku výše.

Ovládací prvky displeje

Spotřebič používejte podle následujících předpisů pro ovládání, váš spotřebič je vybaven odpovídajícími funkcemi a režimy, které jsou zobrazeny na níže uvedených obrázcích.

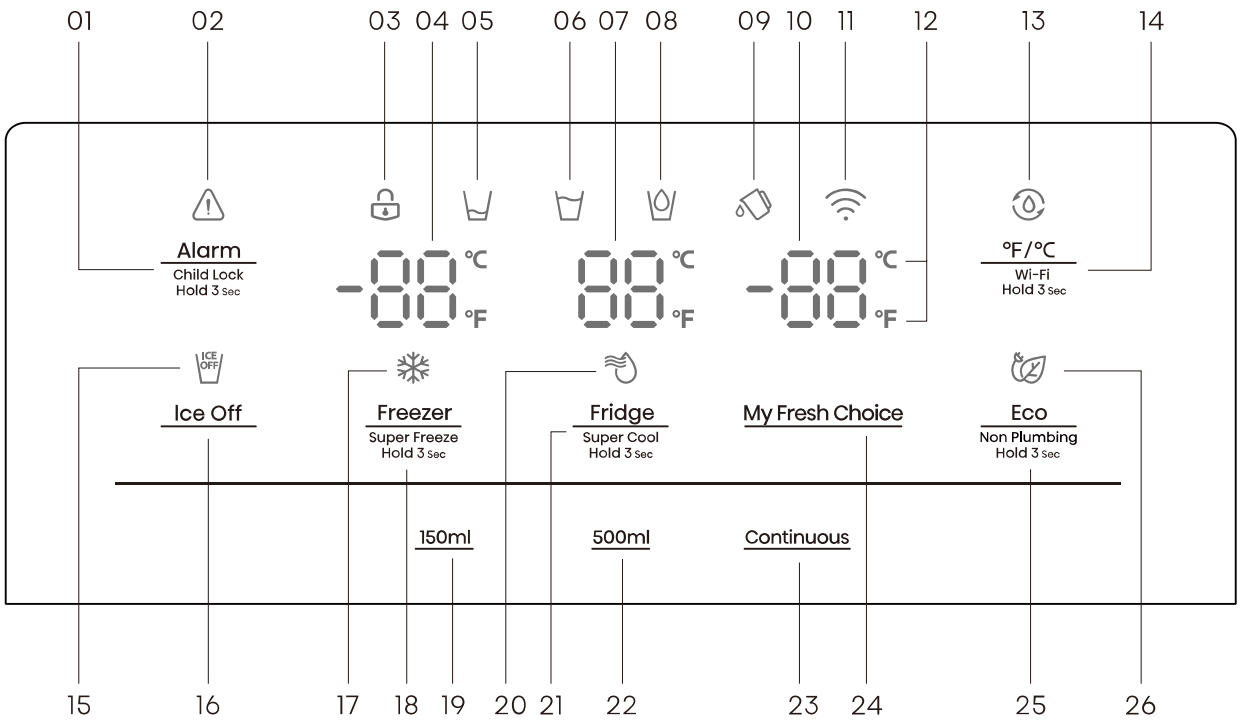

01. Alarm a tlačítko dětské pojistky
02. Ikona alarmu
03. Ikona dětské pojistky
04. Oblast teploty mrazničky
05. Ikona 150ml vody
06. Ikona 500ml vody
07. Oblast teploty chladničky
08. Ikona nepřetržitého toku vody
09. Ikona nádržky na vodu
10. Oblast teploty My Fresh Choice
11. Ikona Wi-Fi
12. Ukazatel stupňů Fahrenheita a Celsia
13. Ikona Fahrenheita
14. Tlačítko °F/°C a Wi-Fi
15. Ikona vypnutí ledu
16. Tlačítko vypnutí ledu
17. Ikona Super Freeze
18. Tlačítko mrazáku a supermrazáku
19. Tlačítko 150ml
20. Ikona Super Cool
21. Tlačítko chladničky a superchlazení
22. Tlačítko 500ml
23. Tlačítko nepřetržitého provozu
24. Tlačítko My Fresh Choice
25. Tlačítko Eco a bez přívodu vody
26. Eco ikona

Ovládací prvky displeje

Poznámka

- Ovládací panel se rozsvítí, když jsou dvířka otevřená nebo když se dotknete jakéhokoli tlačítka.
- Kontrolka zhasne, aniž byste se dotkli jakéhokoli tlačítka nebo pokud byly dveře zavřené po dobu jedné minuty.
- Po zapnutí chladničky se na ovládacím panelu na 3 sekundy rozsvítí všechny ikony a ozve se zvukový signál. Dětská pojistka je vypnutá. A nastavení teploty se vrátí na předchozí nastavení.
- Vzhledem k tomu, že aplikace je průběžně aktualizována, podívejte se na aktuální rozhraní displeje.
- Při nastavení chladničky na vysokou teplotu probíhá rozklad potravin rychleji. Pro optimální uchování potravin doporučujeme při prvním spuštění chladničky nastavit teplotu chladničky na 4°C (39°F), teplotu mrazničky na -18°C (0°F) a teplotu My Fresh Choice na -7°C (19°F).
- **Upozornění!**
  Teplota znamená pouze průměrnou teplotu celé chladicí skříně. Teploty uvnitř jednotlivých oddílů se mohou lišit od teplot zobrazených na panelu v závislosti na množství uložených potravin a na místě, kde je chladnička umístěna. Kromě toho se bude lišit skutečná teplota z vyššího a nižšího prostoru.

„Dětský zámek“

Stisknutím a podržením tlačítka „Alarm / Child Lock Hold 3 Sec“ po dobu 3 sekund uzamknete celý ovládací panel včetně funkce dávkovače. Pokud je ovládací panel uzamčen, svítí ikona „🔓“ a žádné z tlačítek na ovládacím panelu nefunguje. Chcete-li odemknout ovládací panel, znovu stiskněte a podržte tlačítko „Alarm / Child Lock Hold 3 Sec“ po dobu 3 sekund.

„Alarm Dveří“

Ponecháním jakýchkoli dveří otevřených déle než 2 minuty se aktivuje dveřní alarm. Ikona „⚠“ začne blikat, na ovládacím panelu se zobrazí „dr“ a ozve se zvukový signál. Bzučák se ozve 3 krát za minutu a po 8 minutách se zastaví. V případě alarmu můžete stisknutím tlačítka „Alarm / Child Lock Hold 3 Sec“ zrušit dveřní alarm, pak ikona „⚠“ přestane blikat a bude svítit dál, současně přestane znít bzučák. Také dveřní alarm lze zastavit zavřením všech dveří.

Abyste ušetřili energii, nenechávejte při používání chladničky dlouho otevřené dveře.

Ovládací prvky displeje

„°F/°C“

Když je dětská pojistka vypnutá, můžete se dotknout tlačítka „ °F/°C / Wi-Fi Hold 3 Sec “ a přepínat mezi jednotkami Celsia a Fahrenheita. Při přepnutí na Fahrenheita se rozsvítí ikona „ “.

„Kontrola Ledu“

Výrobník ledu můžete ovládat dotykem tlačítka „ Ice Off “. Když je dětská pojistka vypnutá, můžete se dotknout ikony „ Ice Off “, abyste výrobník ledu zamkli, a ikona „ “ se rozsvítí. Pokud chcete výrobník ledu odblokovat, dotkněte se znovu ikony „ Ice Off “ a ikona „ “ bude vypnutá.

Poznámka: Když je zapnutý „ “, blokuje pouze výrobník ledu, nikoliv dávkovač.

„Regulace teploty chladničky“

Když se dotknete tlačítka „ Fridge / Super Cool / Hold 3 Sec “ nepřetržitě, teplota se nastaví v následujícím pořadí.

8°C - 7C - 6C - 5°C
2°C - 3°C - 4°C

Pokud jste nastavili typ teploty na Fahrenheita, nastavení teploty se cyklicky mění od 46°F do 36°F.

46°F - 45°F - 44°F - 43°F - 42°F - 41°F
36°F - 37°F - 38°F - 39°F - 40°F

Pokud chcete zkrátit dobu potřebnou ke zchlazení výrobků v chladničce, dotkněte se tlačítka „ Fridge / Super Cool / Hold 3 Sec “ a podržte je po dobu 3 sekund, rozsvítí se ikona Super Cool „ “, nastavení teploty v chladničce se zobrazí o 2°C (nebo 36°F). Funkce Super Cool se automaticky vypne po 6 hodinách a nastavení teploty v chladničce se vrátí na předchozí nastavení. Když je funkce Super Cool zapnutá, můžete ji vypnout dotykem na „ Fridge / Super Cool / Hold 3 Sec “.

Poznámka: U funkce Super Cool se po dotyku tlačítka „ Eco / Non Plumbing / Hold 3 Sec “ aktivuje funkce Eco a režim „Super Cool“ bude vypnutý.

„Regulace teploty v mrazničce“

Když se dotknete tlačítka „ Freezer / Super Freeze / Hold 3 Sec “ nepřetržitě, teplota se nastaví v následujícím pořadí.

-14°C - -15°C - -16°C - -17°C - -18°C - -19°C
-24°C - -23°C - -22°C - -21°C - -20°C

Pokud jste nastavili typ teploty na Fahrenheita, nastavení teploty se cyklicky mění od 7°F do -11°F.

7°F - 6°F - 5°F - • • •
-11°F - -10°F - -9°F

Stiskněte a podržte tlačítko „ Freezer / Super Freeze / Hold 3 Sec “ po dobu 3 sekund, rozsvítí se ikona „ “, nastavení teploty mrazničky zobrazí -24°C (nebo -11°F). Funkce Super Freeze dokáže rychle snížit teplotu a zmrazit potraviny rychleji než obvykle.

Ovládací prvky displeje

Díky tomu se v čerstvých potravinách uchová více vitamínů a výživných látek a potraviny vydrží déle. Funkce Super Freeze se automaticky vypne po 52 hodinách a nastavení teploty v mrazničce se vrátí na předchozí nastavení. Když je funkce Super Freeze zapnutá, můžete se dotknout tlačítka „Freezer / Super Freeze Hold 3 sec“ a funkci Super Freeze vypnout.

Super Freeze se používá k předmrazení a rychlému zmrazení v sekvenci mrazicího oddílu. Tato funkce urychluje zmrazování čerstvých potravin a zároveň chrání již uložené potraviny před nežádoucím ohřevem.

Poznámka:

1. U funkce Super Freeze, když se dotknete tlačítka „Eco / Non Plumbing Hold 3 sec“, aktivuje se funkce Eco a režim Super Freeze se vypne.

2. Chcete-li zmrazit čerstvé potraviny, aktivujte funkci Super Freeze nejméně 24 hodin před vložením potravin, aby se dokončilo jejich předzmrazení.

Upozornění

Při výběru funkce Super Freeze dbejte na to, aby v mrazicím prostoru nebyly žádné nápoje v lahvích nebo plechovkách (zejména sycené nápoje). Lahve a plechovky mohou explodovat.

„Ovládání teploty My Fresh Choice“

Pokud se tlačítka „My Fresh Choice“ dotýkáte nepřetržitě, teplota proměnlivého oddílu se nastaví v následujícím pořadí.

5°C - 4°C - 3°C - 2°C - 1°C - • • •
-18°C - -17°C - -16°C - -15°C - -14°C

Pokud jste nastavili typ teploty na Fahrenheita, nastavení teploty se cyklicky mění od 41°F do 0°F.

41°F - 40°F - 39°F - • • •
0°F - 1°F - 2°F - 3°F

„Eco“

Díky funkci Eco pracuje chladnička v úsporném režimu, který je užitečný pro snížení spotřeby energie v době vaší nepřítomnosti.

Dotykem tohoto tlačítka „Eco / Non Plumbing Hold 3 sec“ můžete zapínat a vypínat Eco režim. Po zapnutí Eco režimu se rozsvítí ikona „🍃“.

Teplota v chladničce se automaticky přepne na 6°C (43°F) a v mrazničce na -17°C (1°F). Pokud je režim Eco vypnutý, ikona „🍃“ zhasne a nastavení teploty se vrátí na předchozí nastavení.

Ovládací prvky displeje

„Řízení dávkování vody“

Když je dětská pojistka vypnutá, můžete stisknutím možnosti „150ml“ nebo „500ml“ zvolit objem vody, který se má vydat, a stisknutím tlačítka „Continuous“ aktivovat režim nepřetržitého přívodu vody. Pokud zvolíte funkci „150ml“, rozsvítí se ikona „ “, pokud zvolíte funkci „500ml“, rozsvítí se ikona „ “ a pokud zvolíte funkci „Continuous“ (nepřetržitý), rozsvítí se ikona „ “.

Poznámka:

1. Po použití „150ml“ nebo „500ml“ k nabírání vody se automaticky přepne na funkci nepřetržitého nabírání vody za 30 sekund (pokud nenabíráte vodu, časovač se spustí stisknutím tlačítka „150ml“ nebo „500ml“).

2. Během procesu nabírání vody je zakázáno přepínat mezi tři režimy: „150ml“, „500ml“ a „Continuous“ (nepřetržitý). Před spuštěním je nutné uvolnit spínač přívodu vody.

„Resetování nádrže“

Pokud není nádržka na vodu nainstalována na místě, ikona „ “ bude blikat. Pokud je nádrž na vodu nainstalována na místě, ikona „ “ zhasne. Když ikona „ “ bliká, dlouhým stisknutím tlačítka „Eco / Non Plumbing Hold 3 Sec“ na 3 sekundy zrušíte alarm nádrže a ikona „ “ zhasne.

Poznámka: Pokud potřebujete vyrobit led, musíte nádrž ještě umístit na místo.

„Demo režim“

Demo režim je určen pro vystavení v obchodě a zabraňuje tomu, aby chladnička vytvářela chladný vzduch. V tomto režimu vypnutého chlazení se může zdát, že chladnička pracuje, ale nevytváří chladný vzduch.

Pokud vstoupíte do režimu Demo, v oblasti teploty se zobrazí „ “. Chcete-li vypnout demo režim, stiskněte a podržte současně tlačítka „Alarm / Child Lock Hold 3 Sec“ a „°F/°C / Wi-Fi Hold 3 Sec“ po dobu 3 sekund a bzučák vydá dlouhý zvuk.

Poznámka: Demo režim zůstane zapnutý, i když se chladnička vypne. Pokud spotřebitelé vstoupí do tohoto režimu neúmyslnou operací, měli byste jej co nejdříve opustit, protože chladnička se v tomto režimu neochladí, což způsobí zkažení potravin.

Připojení chladničky k síti Wi-Fi

Aplikace ConnectLife

ConnectLife je aplikace pro chytrou domácnost, která umožňuje komunikovat s chytrými spotřebiči pomocí chytrého telefonu nebo tabletu.

Instalace

1. V chytrém telefonu otevřete Apple App Store (iOS) nebo Google Play Store (Android).

2. Vyhledejte aplikaci „ConnectLife“. Zobrazí se aplikace s následující ikonou:

3. Stáhněte si a nainstalujte aplikaci ConnectLife, kterou poskytuje společnost ConnectLife, LLC. Případně můžete pomocí chytrého telefonu nebo tabletu naskenovat následující QR kód a najít aplikaci ConnectLife:

Poznámka:

- Vzdálenost mezi spotřebičem a směrovačem Wi-Fi může mít vliv na výkon. Pokud jsou od sebe příliš daleko, může spárování spotřebiče selhat nebo trvat déle.
- Spotřebič podporuje pouze sítě Wi-Fi 2,4GHz. SSID sítě Wi-Fi musí být viditelné.
- Okolní bezdrátové prostředí (jiná připojená zařízení) může ovlivnit výkon sítě.
- Připojení spotřebiče k síti Wi-Fi může mít výpadky způsobené vnějšími faktory, například prostředím domácí sítě nebo poskytovatelem internetových služeb.

Připojení chladničky

Po instalaci aplikace ConnectLife se přihlaste nebo si vytvořte účet a postupujte podle následujících kroků:

1. Stisknutím libovolného tlačítka na ovládacím panelu spotřebiče aktivujte. Připravenost poznáte podle toho, že se ovládací panel rozsvítí.

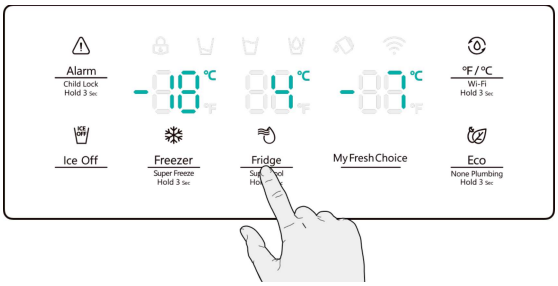

2. Stiskněte a podržte tlačítko „°F/°C Wi-Fi Hold 3 Sec“ po dobu 3 sekund, dokud neuslyšíte zvukový signál a neuvidíte blikat kontrolku „ “.

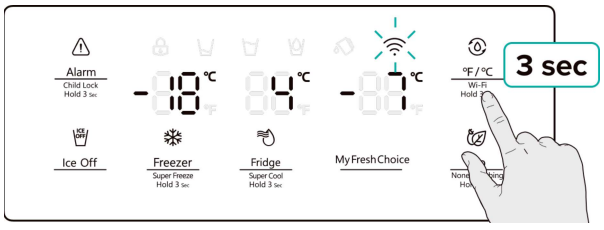

Připojení chladničky k síti Wi-Fi

3. Ujistěte se, že je v telefonu povolena funkce Bluetooth, a otevřete aplikaci ConnectLife. Vyhledejte vyskakovací okno s informací, že byl nalezen nový spotřebič. Klepněte na tlačítko na vyskakovacím okně a postupujte podle pokynů.

4. Pokud se vyskakovací okno nezobrazí, klepněte v aplikaci na tlačítko s názvem „Add appliance“ nebo „+“.

5. Vyhledejte v seznamu zařízení položku „Refrigerator“ a vyberte ji.

6. Podle pokynů v aplikaci připojte chladničku. Po dokončení nastavení se chladnička zobrazí na domovské obrazovce.

Poznámka:

- Spotřebič zůstane v režimu párování maximálně 5 minut.
- Chcete-li obnovit tovární nastavení sítě, stiskněte a podržte tlačítko „°F/°C Wi-Fi Hold 3 Sec“ po dobu 6 sekund. Po resetování spotřebiče uslyšíte dvě pípnutí.
- Po resetování se spotřebič automaticky přepne do režimu párování.
- Svítící kontrolka Wi-Fi signalizuje úspěšné připojení spotřebiče k domácí síti.

Používání spotřebiče

V této části se dozvíte, jak používat většinu užitečných funkcí. Doporučujeme, abyste si je před použitím spotřebiče pečlivě přečetli.

Přihrádka ve dveřích

- Je vhodný pro skladování tekutin v plechovkách, nápojů v lahvích a balených potravin apod. Do regálů neukládejte příliš mnoho těžkých věcí.

Police v prostoru chladničky

- V prostoru chladničky jsou police, které lze vyjmout a vyčistit.

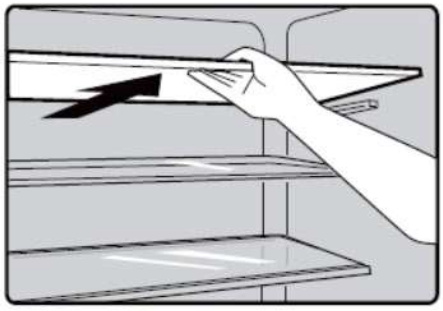

Crisper v prostoru chladničky

- Box na čerstvé potraviny je vhodný pro skladování zeleniny, ovoce apod.
- Za prvé vytáhněte crisper v úrovni, za druhé jej vyklopte nahoru, pak můžete crisper vyjmout.
- Podle opačného pořadí můžete crisper správně umístit.

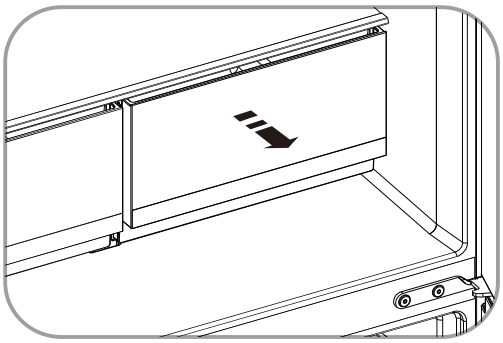

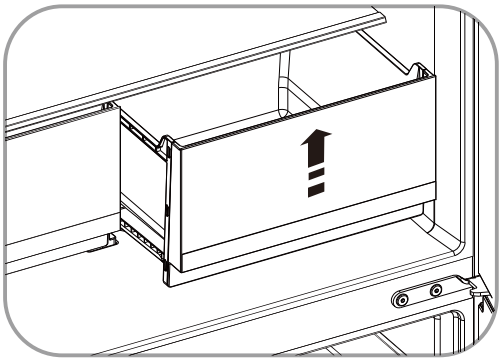

Zásuvka v mrazicím oddílu/ oddílu s mrazničkou

- Mrazicí oddíl je vhodný pro skladování potravin, které je třeba zmrazit, jako je maso, led.
- Přestavitelnou přihrádku lze podle potřeby nastavit na kladnou nebo zápornou teplotu, abyste mohli skladovat různé potraviny.
- Postup pro vyjmutí zásuvek je stejný jako u crisperu.

Upozornění

Nikdy nezavírejte dvířka, pokud jsou zásuvky, instalační držák vysunuté. Mohlo by dojít k poškození přístroje. Zajistěte, aby lahve s nápoji nebyly v mrazničce ponechány delší dobu, než je nutné, protože zmrazení tekutiny může způsobit rozbití lahve.

Používání spotřebiče

Nádrž na vodu

Voda uložená v nádrži se používá ve výdejníku vody a automatickém výrobníku ledu.

Chcete-li naplnit nádržku na vodu, postupujte podle níže uvedených kroků:

1. Nádržku na vodu mírně nadzvedněte a vytáhněte ji.

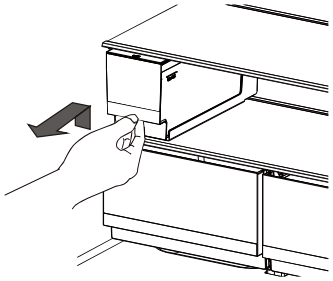

2. Otevřete víko a do nádržky na vodu nalijte vodu.

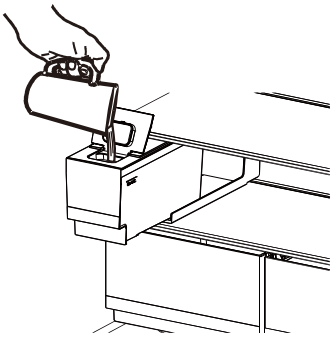

3. Zavřete víko a zasuňte nádržku na vodu zpět.

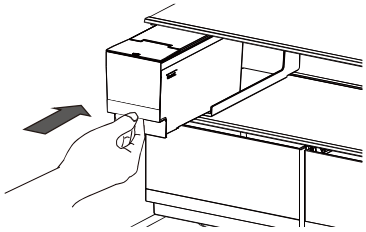

Poznámka:

- Nádržka na vodu pojme 3,5L vody.
- Pokud není nádržka na vodu na svém místě, bliká na ovládacím panelu ikona „ “.

VAROVÁNÍ

Plňte pouze pitnou vodou.

Dávkovač vody

Zásobník na vodu se nachází v levých dveřích chladničky. Vodu můžete nabrat stisknutím páčky dávkovače.

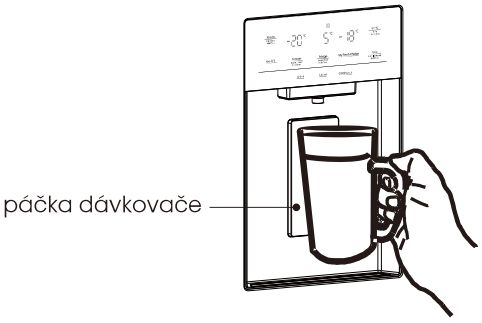

Poznámka:

V režimu „150ml“ nebo „500ml“:

- Když voda dosáhne určeného objemu, přestane automaticky vytékat.
- Pokud uvolníte páčku dávkovače před dosažením určeného objemu, voda přestane vytékat.
- Těsně po zasunutí nádržky na vodu, když si přinesete první sklenici vody, bude voda vytékat s mírným zpožděním a nemusí dosáhnout určeného objemu. Po přinesení druhé sklenice vody se vrátí do normálu.

Používání spotřebiče

Automatický výrobník ledu v mrazničce

Automatický výrobník ledu v mrazicím oddílu může automaticky vyrábět led.

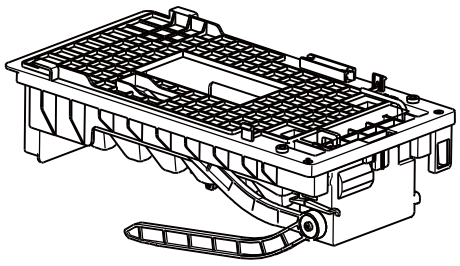

Poznámka:

- Výrobník ledu nezačne pracovat, dokud nedosáhne provozní teploty -9°C (15°F) nebo nižší.
- Po instalaci vyčkejte 24 hodin na výrobu první dávky (10 kusů) kostek ledu. První tři vyrobené dávky kostek ledu vyhoďte, protože jsou zdravotně závadné. Na naplnění zásobníku mrazničky (používaného jako box na led) vyčkejte 2 až 3 dny.
- Když výrobník ledu vysypává kostky ledu do zásobníku mrazničky (používaného jako box na led), veškeré zvuky, které uslyšíte, jsou součástí normálního provozu.
- Pokud kostky ledu delší dobu nevyzvedáváte, může se stát, že se kostky ledu v zásobníku mrazničky (používaném jako úložný box na led) shluknou. Pokud k tomu dojde, rozbijte led pomocí plastového náčiní a vyhoďte jej. K rozbíjení ledu nepoužívejte ostré nástroje. Může to způsobit poškození zásobníku mrazáku (používaného jako box na led).
- Do zásobníku mrazáku (používaného jako box na led) neukládejte žádné jiné předměty než led.

VAROVÁNÍ

Nedovolte dětem dotýkat se výrobníku ledu. Mohlo by to způsobit zranění.

Čištění a péče

- Z hygienických důvodů je třeba spotřebič (včetně vnějšího a vnitřního příslušenství) pravidelně čistit (nejméně jednou za dva měsíce).

Varování

- Během čištění nesmí být spotřebič připojen k elektrické síti.
- Nebezpečí úrazu elektrickým proudem! Před čištěním spotřebič vypněte a vytáhněte zástrčku ze síťové zásuvky.

Čištění exteriéru

Chcete-li zachovat dobrý vzhled spotřebiče, měli byste jej pravidelně čistit.

- Digitální panel a panel displeje otřete čistým měkkým hadříkem.
- Vodu nestříkejte přímo na povrch spotřebiče, ale na čisticí hadřík. To pomáhá zajistit rovnoměrné rozložení vlhkosti na povrch.
- Dvířka, úchytky a povrchy skříněk očistěte jemným čisticím prostředkem a poté je otřete do sucha měkkým hadříkem.

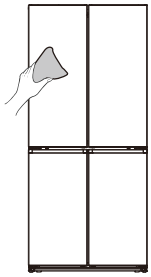

Varování

- Nepoužívejte ostré předměty, protože by mohly povrch poškrábat.
- K čištění nepoužívejte ředidla, čisticí prostředky na auta, Clorox a podobné přípravky, éterické oleje, abrazivní čisticí prostředky ani organická rozpouštědla, jako je benzen. Mohou poškodit povrch spotřebiče a způsobit požár.

Čištění interiéru

- Vnitřek spotřebiče byste měli pravidelně čistit. Čištění bude snazší, když jsou zásoby potravin malé. Pro důkladnější čištění můžete vyjmout zásuvky a police.
- Vnitřek mrazničky otřete slabým roztokem sody bikarbony a poté opláchněte teplou vodou pomocí vyždímané houbičky nebo hadříku. Před výměnou polic a košů je otřete úplně do sucha.
- Před vrácením na místo důkladně osušte všechny povrchy a odnímatelné části.

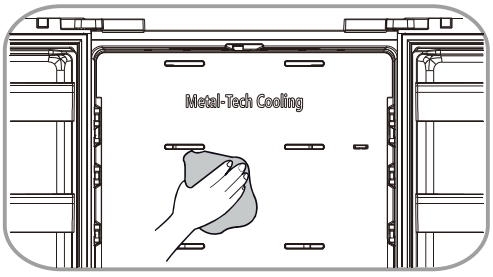

Čištění a péče

- Přestože se tento spotřebič automaticky odmrazuje, může se na vnitřních stěnách mrazicího oddílu vytvořit vrstva námrazy, pokud jsou dveře mrazničky často otevírány nebo jsou otevřené příliš dlouho.
- Pokud je námraza příliš silná, zvolte dobu, kdy je mraznička téměř prázdná, a postupujte následovně:
  1. Vyjměte stávající potraviny, koše a příslušenství, odpojte spotřebič od elektrické sítě a nechte dvířka otevřená. Pro urychlení procesu důkladně vyvětrejte místnost.
  2. Po dokončení odmrazování vyčistěte mrazničku podle výše uvedeného popisu.

Varování

- K odstranění námrazy z mrazicího prostoru nepoužívejte ostré předměty.
- Teprve po úplném vysušení vnitřního prostoru spotřebič znovu zapněte a zapojte do zásuvky.

Čištění těsnění dveří

- Dbejte na čistotu těsnění dveří. Lepkavé potraviny a nápoje mohou způsobit, že se těsnění přilepí na skříňku a při otevření dvířek se roztrhne. Těsnění myjte jemným čisticím prostředkem a teplou vodou. Po vyčištění je důkladně opláchněte a osušte.

Výměna LED světla

Varování

- Výměnu světla LED by měl provést odborník. Pokud je kontrolka LED poškozená, obraťte se na zákaznickou linku a požádejte o pomoc.

Užitečné rady a tipy

Tipy pro úsporu energie

Doporučujeme dodržovat tipy pro úsporu energie.

- V zájmu úspory energie se snažte nenechávat dveře dlouho otevřené.
- Ujistěte se, že je spotřebič umístěn mimo dosah zdrojů tepla (Přímé sluneční světlo, elektrická trouba nebo sporák apod.).
- Nenastavujte nižší teplotu, než je nutné.
- Ve spotřebiči neskladujte teplé potraviny ani odpařující se tekutiny. Spotřebič umístěte do dobře větrané místnosti bez vlhkosti. Viz kapitola Instalace nového spotřebiče.
- V popisu schématu spotřebiče je uvedena správná kombinace zásuvek, zásuvek na zeleninu a polic, tuto kombinaci neupravujte, protože je navržena jako energeticky nejúčinnější konfigurace.

Rady pro chlazení čerstvých potravin

- Nevkládejte horké potraviny přímo do chladničky nebo mrazničky, vnitřní teplota se zvýší, což způsobí, že kompresor bude muset pracovat intenzivněji a spotřebuje více energie.
- Potraviny přikryjte nebo zabalte, zejména pokud mají výraznou chuť.
- Umístěte potraviny správně, aby kolem nich mohl volně cirkulovat vzduch.

Rady pro chlazení zmrazených potravin

- Ujistěte se, že prodejce potravin správně uskladnil zmrazené potraviny.
- Po rozmrazení se potraviny rychle kazí a neměly by se znovu zmrazovat.
- Nepřekračujte dobu skladování uvedenou výrobcem potraviny.

Rady pro chlazení

- Maso (Všechny Druhy) Zabalte potraviny do polyethylenu: zabalte a umístěte na skleněnou polici nad zásuvkou na zeleninu. Vždy dodržujte doby skladování potravin a data spotřeby doporučená výrobci.
- Vařená jídla, studené pokrmy atd.: Měly by být zakryté a mohou být umístěny na libovolné polici.
- Ovoce a zelenina: Měly by být uloženy ve speciální zásuvce.
- Máslo a sýr: Měly by být zabaleny do vzduchotěsné fólie nebo plastové fólie.
- Lahve na mléko: Měly by být uzavřeny víkem a uloženy v regálech na dveřích.

Rady pro zmrazení

- Při prvním spuštění nebo po delší době nepoužívání nechte spotřebič před vložením potravin do přihrádky běžet alespoň 2 hodiny na vyšších stupních.

Užitečné rady a tipy

- Potraviny připravujte v malých dávkách, abyste je mohli rychle a úplně zmrazit a následně rozmrazit pouze potřebné množství.
- Potraviny zabalte do hliníkové fólie nebo polyethylenové potravinové fólie, které jsou vzduchotěsné.
- Nedovolte, aby se čerstvé, nezmrazené potraviny dotýkaly již zmrazených potravin, aby nedošlo k jejich částečnému rozmrazení.
- Doporučuje se označit a datovat každé zmrazené balení, aby bylo možné sledovat dobu skladování.

Vypnutí spotřebiče

Pokud je nutné spotřebič na delší dobu vypnout, je třeba provést následující kroky, aby se na spotřebiči netvořily plísně.

1. Odstraňte všechny potraviny.

2. Vytáhněte zástrčku ze zásuvky.

3. Důkladně vyčistěte a vysušte vnitřní prostor.

4. Ujistěte se, že jsou všechny dveře mírně pootevřené, aby mohl cirkulovat vzduch.

Řešení problémů

Pokud se vyskytne problém se spotřebičem nebo máte obavy, že spotřebič nefunguje správně, můžete před zavoláním servisu provést několik jednoduchých kontrol, viz níže. Před zavoláním servisu můžete provést několik jednoduchých kontrol podle této části.

Varování

1. Nepokoušejte se spotřebič opravovat sami. Pokud problém přetrvává i po provedení níže uvedených kontrol, obraťte se na kvalifikovaného elektrikáře, autorizovaného servisního technika nebo na prodejnu, kde jste výrobek zakoupili.
2. Níže je uvedeno varovné prohlášení o zachycení dítěte.

Nebezpečí

Nebezpečí uvíznutí dítěte. Než vyhodíte starou chladničku nebo mrazničku:
- Sundejte dveře.
- Ponechte police na místě, aby děti nemohly snadno vlézt dovnitř.

Problém	Možná příčina a řešení
Spotřebič nefunguje správně	Zkontrolujte, zda je napájecí kabel správně zapojen do zásuvky.
	Zkontrolujte pojistku nebo obvod zdroje napájení a v případě potřeby jej vyměňte.
	Je běžné, že mraznička není v provozu během odmrazovacího cyklu nebo krátkou dobu po zapnutí spotřebiče, aby byl chráněn kompresor.
Zápach z oddílů či přihrádek	Vnitřní prostor může být nutné vyčistit.
	Některé potraviny, nádoby nebo obaly způsobují zápach.

Řešení problémů

Problém	Možná příčina a řešení
Hluk ze spotřebiče	Níže uvedené zvuky jsou zcela normální: • Hluk při chodu kompresoru. • Hluk způsobený pohybem vzduchu z malého motoru ventilátoru v mrazicím oddílu nebo v jiných oddílech. • Hrčivý zvuk podobný varu vody. Praskání při automatickém odmrazování. • Cvakání před spuštěním kompresoru. • Cvakání při nabírání vody. • Zvuky chodu motoru při namrzání. Ostatní neobvyklé zvuky jsou způsobeny níže uvedenými příčinami a může být nutné je zkontrolovat a přijmout opatření: • Skříň nestojí rovně. • Zadní část spotřebiče se dotýká stěny. • Lahve nebo nádoby spadly nebo se kutálejí.
Motor běží nepřetržitě	Je běžné, že je často slyšet zvuk motoru, který musí běžet častěji za následujících okolností: • Nastavení teploty je nižší, než je nutné. • Do spotřebiče bylo nedávno uloženo velké množství teplých potravin. • Teplota vně spotřebiče je příliš vysoká. • Dveře zůstávají otevřené příliš dlouho nebo jsou otevírány příliš často. • Po instalaci spotřebiče nebo po jeho delším vypnutí.
V prostoru se vytvoří vrstva námrazy	Zkontrolujte, zda nejsou výstupy vzduchu blokovány potravinami, a zajistěte, aby byly potraviny umístěny uvnitř spotřebiče a umožňovaly dostatečné větrání. Zkontrolujte, zda lze dvířka zcela zavřít. Postup odstranění námrazy naleznete v kapitole Čištění a péče.
Teplota uvnitř je příliš vysoká	Je možné, že jste nechali dvířka otevřená příliš dlouho nebo příliš často; • Nebo dveře zůstaly otevřené kvůli nějaké překážce; • Nebo je spotřebič umístěn s nedostatečným volným prostorem po stranách, vzadu a nahoře.

Řešení problémů

Problém	Možná příčina a řešení
Teplota uvnitř je příliš nízká	Zvyšte teplotu podle kapitoly „Ovládací prvky displeje“.
Dveře nelze snadno zavřít	Zkontrolujte, zda je horní část chladničky nakloněna o 0,1”-0,2” (2,5-5mm) dozadu, aby se dveře samy zavřely, nebo zda něco uvnitř nebrání zavření dveří.
Kapky vody na podlaze	Miska na vodu (umístěná v zadní spodní části skříně) nemusí být správně vyrovnaná nebo vypouštěcí hrdlo pod horní částí kompresorové skříně nemusí být správně umístěno tak, aby odvádělo vodu do této misky, nebo je hrdlo na vodu zablokované. • Možná budete muset chladničku odtáhnout od stěny, abyste mohli zkontrolovat pánev, výlevku a konektor. • Zkontrolujte, zda je chladnička delší dobu vypnutá, to může způsobit, že led ve vědru roztaje na vodu a stéká na podlahu.
Světlo nefunguje	• LED světlo může být poškozené. Viz část Výměna LED světel v kapitole Čištění a péče. • Řídicí systém vypnul světla, protože dveře zůstaly příliš dlouho otevřené, zavřete a znovu otevřete dveře, aby se světla znovu aktivovala.
Slyšet bublání vody v chladničce	• Jde o normální jev. Bublání pochází z chladicí kapaliny cirkulující v chladničce.

Řešení problémů

Problém	Možná příčina a řešení
Nelze připojit spotřebič k síti Wi-Fi	• Bylo heslo pro domácí síť Wi-Fi zadáno správně? Zkontrolujte, zda je heslo správné, a připojte se znovu. • Je frekvence domácího Wi-Fi routeru 2,4GHz? Spotřebič podporuje pouze rádiovou frekvenci 2,4GHz. Nastavte vyhrazený SSID 2,4GHz Wi-Fi a připojte k němu spotřebič. • Jsou router a spotřebič daleko od sebe, což způsobuje špatné fungování sítě? Může se vyskytnout slabý signál a problémy s nastavením připojení. Zvažte buď přesunutí routeru blíže ke spotřebiči, nebo zakoupení a instalaci prodlužovače dosahu Wi-Fi.

Likvidace spotřebiče

Je zakázáno likvidovat tento spotřebič jako domovní odpad.

Obalové materiály

Obalové materiály se symbolem recyklace jsou recyklovatelné. Obal vyhoďte do vhodné sběrné nádoby a recyklujte jej.

Před likvidací spotřebiče

1. Vytáhněte síťovou zástrčku ze zásuvky.
2. Odřízněte napájecí kabel a vyhoďte jej spolu se síťovou zástrčkou.

Varování

Chladničky obsahují chladivo a plyny v izolaci.
Chladivo a plyny musí být odborně zlikvidovány, protože mohou způsobit poranění očí nebo vznícení. Před řádnou likvidací se ujistěte, že nedošlo k poškození trubek chladicího okruhu.

	Správná likvidace tohoto výrobku
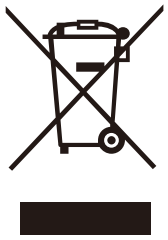	Toto označení znamená, že tento výrobek by neměl být likvidován společně s ostatními odpady z domácností v celé EU. Abyste předešli možnému poškození životního prostředí nebo lidského zdraví v důsledku nekontrolované likvidace odpadu, recyklujte jej zodpovědně a podpořte tak udržitelné opětovné využívání materiálových zdrojů. Pro vrácení použitého zařízení využijte systémy pro vrácení a sběr odpadu nebo se obraťte na prodejce, u kterého byl výrobek zakoupen. Ti mohou tento výrobek převzít k ekologicky bezpečné recyklaci.

Návrh použití spotřebiče

Aby nedošlo ke kontaminaci potravin, dodržujte následující pokyny.

- Dlouhodobé otevírání dvířek může způsobit výrazné zvýšení teploty v oddílech spotřebiče.
- Pravidelně čistěte povrchy, které mohou přijít do styku s potravinami, a přístupné odtokové systémy.
- Surové maso a ryby skladujte v chladničce ve vhodných nádobách tak, aby se nedostaly do kontaktu s jinými potravinami nebo na ně nekapaly.
- Dvouhvězdičkové přihrádky na mražené potraviny jsou vhodné pro skladování předem zmrazených potravin, skladování nebo výrobu zmrzliny a výrobu kostek ledu.
- Jednohvězdičkové, dvouhvězdičkové a tříhvězdičkové přihrádky nejsou vhodné pro zmrazování čerstvých potravin.

Objednávka	Typ oddílů/ přihrádek	Cílová skladovací teplota [°C]	Vhodné potraviny
1	Chladničky	+2~+8	Vejce, vařené potraviny, balené potraviny, ovoce a zelenina, mléčné výrobky, koláče, nápoje a další potraviny, které nejsou vhodné ke zmrazení.
2	(***)*- Mraznička	≤-18	Mořské plody (ryby, krevety, měkkýši), sladkovodní vodní produkty a masné výrobky (doporučená doba skladování 3 měsíce, čím delší doba skladování, tím horší chuť a výživové hodnoty), vhodné pro zmrazené čerstvé potraviny.
3	***- Mraznička	≤-18	Mořské plody (ryby, krevety, měkkýši), sladkovodní vodní produkty a masné výrobky (doporučená doba skladování 3 měsíce, čím delší doba skladování, tím horší chuť a výživové hodnoty), nejsou vhodné pro zmrazené čerstvé potraviny.
4	Víno	+5~+20	Červené víno, bílé víno, šumivé víno atd.

Návrh použití spotřebiče

Objed návka	Typ oddílů/ přihrádek	Cílová skladovací teplota [°C]	Vhodné potraviny
5	**-Mraznička	≤-12	Mořské plody (ryby, krevety, měkkýši), sladkovodní vodní produkty a masné výrobky (doporučená doba skladování 2 měsíce, čím delší doba skladování, tím horší chuť a výživové hodnoty), nejsou vhodné pro zmrazené čerstvé potraviny.
6	*-Mraznička	≤-6	Mořské plody (ryby, krevety, měkkýši), sladkovodní vodní produkty a masné výrobky (doporučená doba skladování 1 měsíc, čím delší doba skladování, tím horší chuť a výživové hodnoty), nejsou vhodné pro zmrazené čerstvé potraviny.
7	0-hvězdiček	-6~0	Čerstvé vepřové maso, hovězí maso, ryby, kuřecí maso, některé balené zpracované potraviny atd. (Doporučuje se sníst během téhož dne, nejlépe nejpozději do 3 dnů). Částečně balené/ obalené zapouzdřené zpracované potraviny (nemrazitelné potraviny).
8	Chlazení	-2~+3	Čerstvé/mražené vepřové maso, hovězí maso, kuřecí maso, sladkovodní vodní produkty atd. (doporučuje se 7 dní při teplotě pod 0°C a nad 0°C pro konzumaci během téhož dne, nejlépe ne později než do 2 dnů). Mořské plody (méně než 0°C po dobu 15 dnů, nedoporučuje se skladovat při teplotě vyšší než 0°C).
9	Čerstvé potraviny	0~+4	Čerstvé vepřové maso, hovězí maso, ryby, kuřecí maso, vařené jídlo atd. (Doporučuje se sníst během téhož dne, nejlépe ne později než do 3 dnů).

Návrh použití spotřebiče

Poznámka

skladujte různé potraviny podle přihrádek nebo cílové skladovací teploty zakoupených výrobků.

- Pokud chladicí spotřebič zůstane delší dobu prázdný, vypněte jej, odmrazte, vyčistěte, vysušte a nechte otevřené dveře, abyste zabránili vzniku plísní uvnitř spotřebiče.

Varování

Potraviny je třeba před vložením do chladničky zabalit do sáčků a tekutiny je třeba balit do lahví nebo uzavřených nádob, aby se předešlo problémům s obtížným čištěním konstrukce výrobku.

Hisense

life reimagined