SENCOR®

SVC 8726BK

SK

TYČOVÝ VYSÁVAČ 3 V 1

Preklad pôvodného návodu

SENCOR®

SVC 8726BK

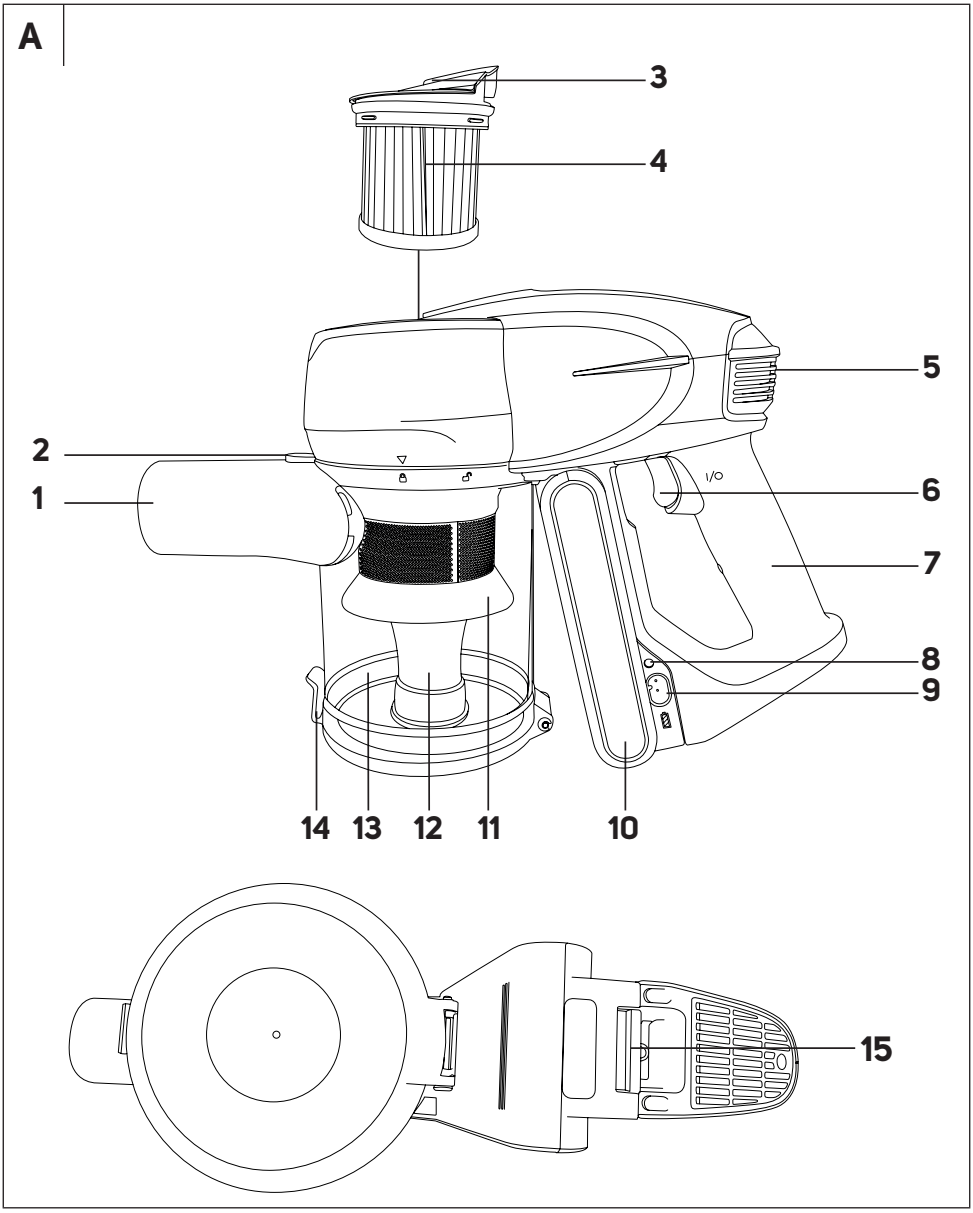
A
3
4
5
2
1
6
7
8
9
14
13
12
11
10
15

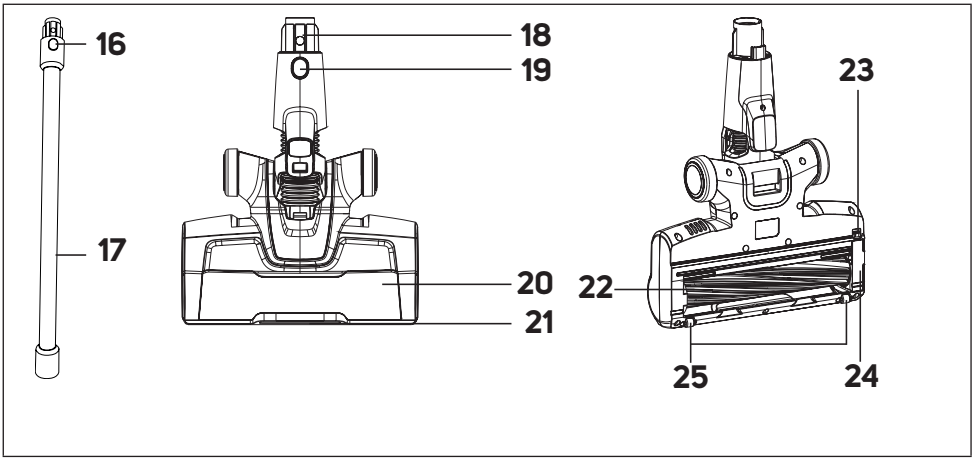
16
17
18
19
20
21
22
23
24
25

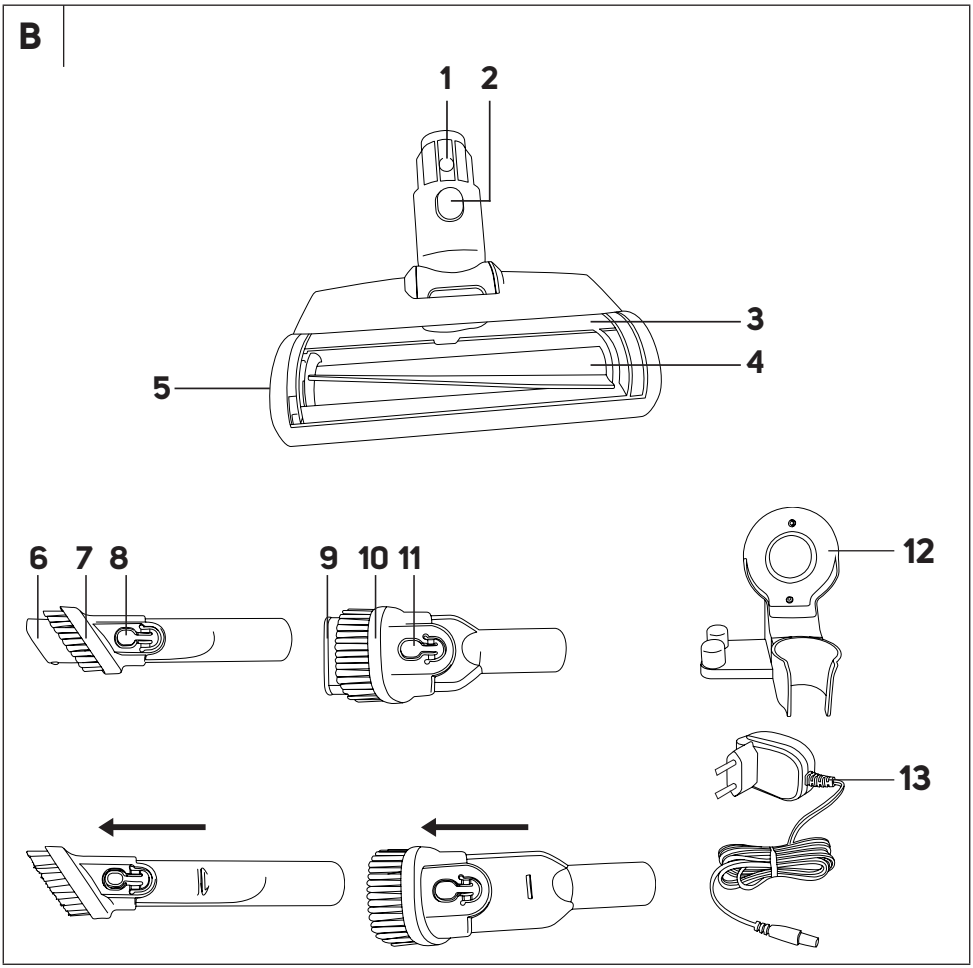
B
1
2
3
4
5
6
7
8
9
10
11
12
13

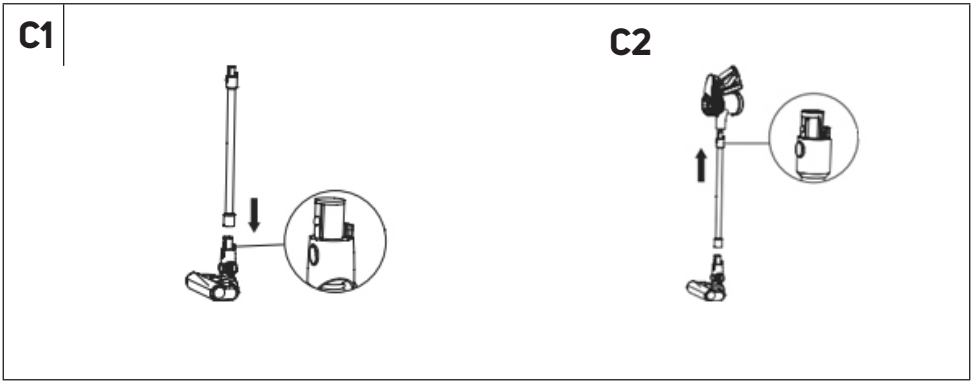
C1
C2

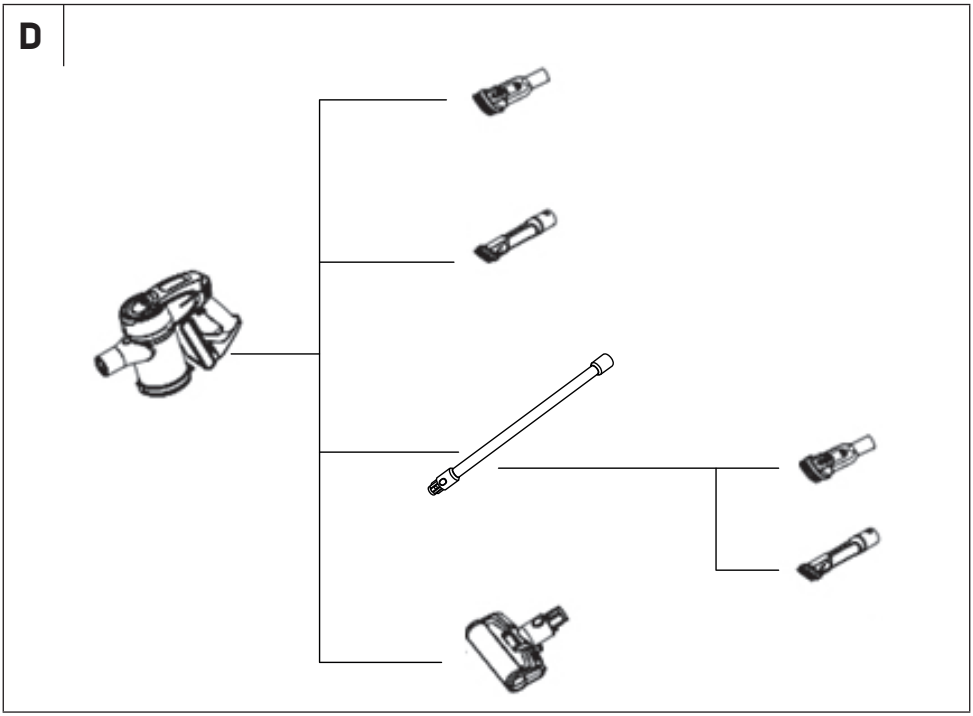
D

E

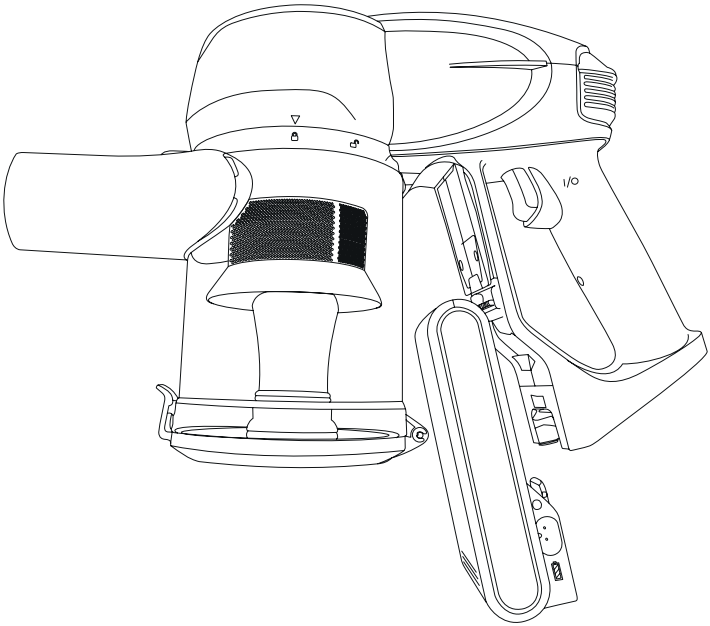

F

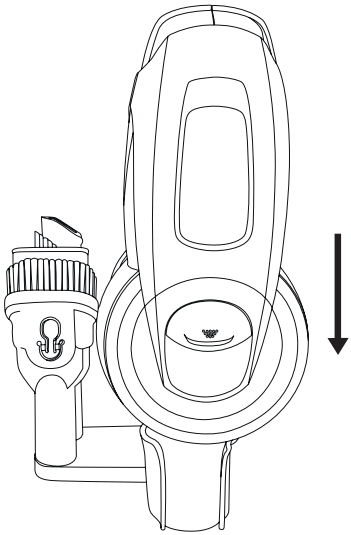

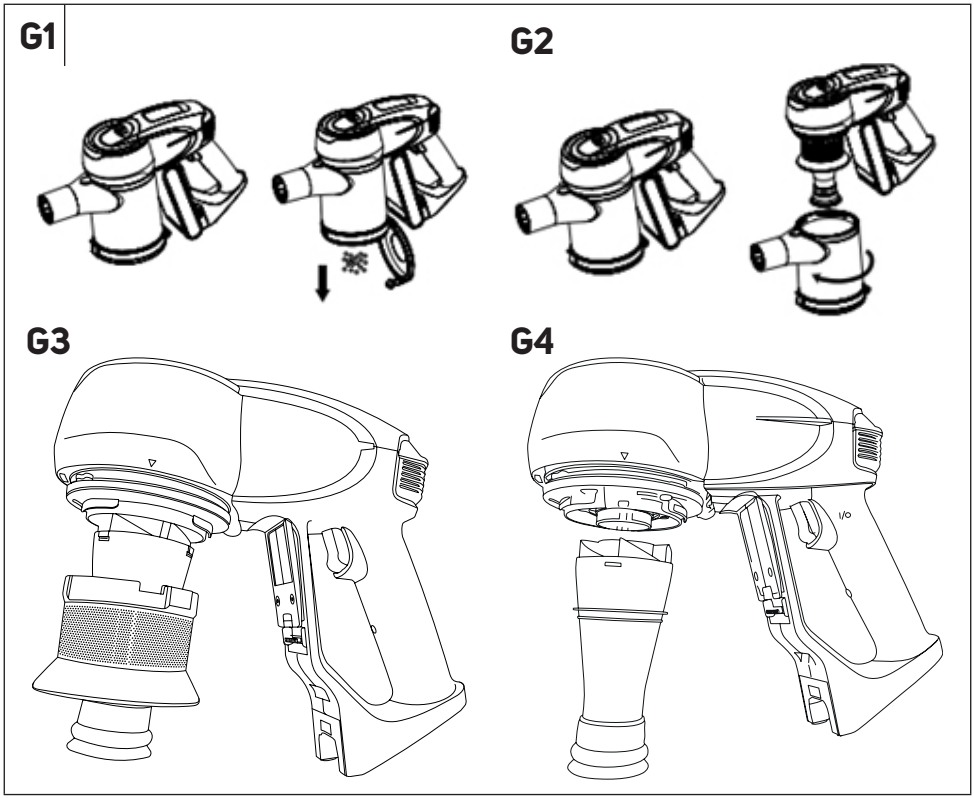
G1
G2
G3
G4
I/O

G5

G6

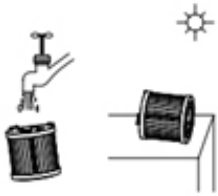

G7

G8

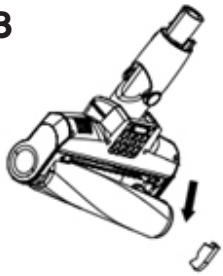

Dôležité bezpečnostné pokyny

ČÍTAJTE POZORNE A USCHOVAJTE ICH NA BUDÚCE POUŽITIE.

- Tento vysávač môžu používať deti vo veku 8 rokov a staršie a osoby so zníženými fyzickými, zmyslovými alebo mentálnymi schopnosťami alebo s nedostatkom skúseností a znalostí, pokiaľ sú pod dozorom alebo boli poučené o používaní tohto vysávača bezpečným spôsobom a rozumejú prípadným nebezpečenstvám.
- Deti sa so spotrebičom nesmú hrať. Čistenie a údržbu vykonávanú používateľom nesmú vykonávať deti bez dozoru.
- Ak je sieťový adaptér poškodený, musí sa nahradiť originálnym typom. Pre výmenu adaptéra kontaktujte autorizované servisné stredisko. Spotrebič s poškodeným sieťovým adaptérom je zakázané používať.

VÝSTRAHA:
Vyvarujte sa kontaktu s rotačnými časťami ručného príslušenstva vysávača. Hrozí riziko zachytenia o tieto časti a možné poranenie.

- Vysávač používajte iba s originálnym sieťovým adaptérom, dobíjacou základňou a príslušenstvom, ktoré sa s ním dodáva.

Copyright © 2024, Fast ČR, a.s.

- Tento vysávač je určený na použitie v domácnostiach, kanceláriách a podobných priestoroch. Nepoužívajte ho v priemyselnom prostredí.
- Vysávač nevystavujte priamemu slnečnému žiareniu a neumiestňujte ho do blízkosti otvoreného ohňa alebo prístrojov, ktoré sú zdrojom tepla.
- Pred pripojením adaptéra k sieťovej zásuvke sa uistite, že sa zhoduje vstupné napätie uvedené na jeho typovom štítku s elektrickým napätím zásuvky.
- Dbajte na to, aby sa napájací kábel sieťového adaptéra nedotýkal horúceho povrchu alebo ostrých predmetov. Sieťový kábel adaptéra umiestnite tak, aby sa oň nezakopávalo.
- Vysávač, dobíjaciu základňu ani sieťový adaptér neponárajte do vody alebo inej tekutiny ani ich neoplachujte pod tečúcou vodou.
- Pred zapnutím vysávača sa uistite, že je správne zostavený a že všetky vstupné a výstupné filtre sú inštalované na svojom mieste.
- Dbajte na to, aby pri prevádzke vysávača neboli blokované otvory na výstup vzduchu alebo nasávací otvor.
- Vysávač nepoužívajte na vysávanie:
  - tlejúcich cigariet, horiacich predmetov, zápaliek alebo žeravého popola;
  - vody a iných tekutín;
  - horľavých alebo prchavých látok;
  - ostrých predmetov, ako sú napr. črepy, ihly, špendlíky a pod.;
  - múky, omietky, cementu a iných stavebných materiálov;
  - väčších kusov papiera alebo plastových vrecúšok, ktoré môžu ľahko zablokovať nasávací otvor.
- Pri vysávaní niektorých typov podlahových krytín môže dôjsť k vzniku elektrostatického náboja, ktorý nepredstavuje pre používateľa žiadne nebezpečenstvo.
- Vysávač vždy vypnite, pokiaľ ho nechávate bez dozoru, po ukončení používania a pred čistením.
- Pred čistením a po ukončení nabíjania odpojte sieťový adaptér od zásuvky.
- Sieťový adaptér odpájajte od zásuvky ťahom za zástrčku, nie za sieťový kábel. Inak by mohlo dôjsť k poškodeniu sieťového adaptéra alebo zásuvky.
- Pokiaľ je sieťový adaptér poškodený, musí sa nahradiť originálnym typom. Pre výmenu adaptéra kontaktujte autorizované servisné stredisko.
- Nepoužívajte vysávač, ak nefunguje správne, ak bol poškodený alebo ponorený do vody.
- Vysávač neopravujte sami ani ho nijako neupravujte. Všetky opravy zverte autorizovanému servisnému stredisku. Zásahom do spotrebiča sa vystavujete riziku straty zákonného práva z chybného plnenia, prípadne záruky za akosť.

VYSVETLENIE SYMBOLOV UMIESTNENÝCH NA VÝROBKU ALEBO V SPRIEVODNEJ DOKUMENTÁCII

Tento výrobok spĺňa všetky základné požiadavky smerníc EÚ, ktoré sa naň vzťahujú.

Tento symbol na produktoch alebo v sprievodných dokumentoch znamená, že použité elektrické a elektronické výrobky sa nesmú pridávať do bežného komunálneho odpadu.

Stupeň ochrany pred úrazom elektrickým prúdom:
Trieda II – Ochrana pred úrazom elektrickým prúdom je zaistená dvojitou alebo zosilnenou izoláciou.

Symbol domu (použitie v domácnosti)
Výrobok je určený iba na použitie v domácnosti. Výrobok nie je určený na vonkajšie používanie.

Pred použitím výrobku si riadne prečítajte všetky pokyny na jeho použitie.

LIKVIDÁCIA AKUMULÁTOROV
Pred likvidáciou výrobku alebo jeho odovzdaním na určenom zbernom mieste je potrebné zaistiť, aby z neho bol vybratý akumulátor. Pred vybratím akumulátora je potrebné spustiť vysávač a vyčkať, až dôjde k jeho vybitiu. Akumulátor obsahuje látky škodlivé pre životné prostredie, preto nepatrí do bežného domového odpadu. Jeho správnu likvidáciu zaistí príslušné zberné miesto.

SK Tyčový vysávač 3 v 1
Návod na použitie

- Ďakujeme, že ste si kúpili náš výrobok značky SENCOR, a veríme, že s ním budete spokojní.
- Pred použitím tohto spotrebiča sa, prosím, oboznámte s návodom na jeho obsluhu, a to aj v prípade, že ste už oboznámení s používaním spotrebičov podobného typu. Spotrebič používajte iba tak, ako je opísané v tomto návode na použitie. Návod uschovajte pre prípad ďalšej potreby.
- Minimálne počas trvania zákonného práva z chybného plnenia, prípadne záruky za akosť, odporúčame uschovať originálny prepravný kartón, baliaci materiál, pokladničný doklad a potvrdenie o rozsahu zodpovednosti predávajúceho alebo záručný list. V prípade prepravy odporúčame zabaliť spotrebič opäť do originálnej škatule od výrobcu.

POPIS VYSÁVAČA

Popis motorovej jednotky

A1 Otvor na prípojenie príslušenstva
A2 Tlačidlo na uvoľnenie nádoby na prach
A3 Kryt s poistkou vstupného filtra
A4 Vstupný filter
A5 Tlačidlo nastavenia rýchlosti prevádzky
A6 Tlačidlo zapnutia/vypnutia
A7 Rukoväť
A8 Svetelná kontrolka nabíjania akumulátora
A9 Zdierka na prípojenie konektora sieťového adaptéra
A10 Dobíjací akumulátor
A11 Vonkajší filter
A12 Trubicový filter
A13 Priesvitná nádoba na prach
A14 Tlačidlo uvoľnenia dna nádoby na prach na rýchle odstránenie nečistôt
A15 Tlačidlo na uvoľnenie akumulátora
A16 Poistka na uvoľnenie motorovej jednotky
A17 Kovová trubica
A18 Podlahová hubica
A19 Poistka na uvoľnenie podlahovej hubice
A20 Ochranný kryt
A21 LED diody
A22 Elektrická rotačná kefa
A23 Zámok
A24 Kryt na vybratie rotačnej kefy
A25 Pojazdové kolieska

POPIS PRÍSLUŠENSTVA

B1 Rotačná kefa „Cat&Dog Mini" s vlastným motorom
B2 Poistka na uvoľnenie rotačnej kefy
B3 Ochranný kryt
B4 Rotačná kefa
B5 Otočný zámok rotačnej kefy
B6 Kombinovaná štrbinová hubica
B7 Kefa štrbinovej hubice
B8 Tlačidlo na vysunutie/zasunutie kefy
B9 Kombinovaný nadstavec na čalúnenie a nábytok
B10 Kefa nadstavca
B11 Tlačidlo na vysunutie/zasunutie kefy
B12 Držiak
B13 Sieťový adaptér

Bez vyobrazenia

Rozperky
Skrutky

ZOSTAVENIE A ROZLOŽENIE VYSÁVAČA

1. Zostavenie a rozloženie tyčového vysávača

- Položte podlahovú hubicu na rovný, suchý a stabilný povrch. Na podlahovú hubicu nasaďte trubicu tak, aby konektory v zadnej časti podlahovej hubice boli zarovnané s otvormi vo vnútornom priestore trubice – pozrite obrázok **C1**. Zatlačte na trubicu, až začujete cvaknutie.
- Výstupný otvor motorovej jednotky zasuňte do trubice tak, aby konektory v zadnej časti trubice boli zarovnané s otvormi vo vnútornom priestore výstupného otvoru – pozrite obrázok **C2**.
- Ak potrebujte tyčový vysávač rozložiť, stlačte poistku, aby ste uvoľnili motorovú jednotku. Potom stlačte poistku na uvoľnenie podlahovej hubice.

2. Zostavenie a rozloženie vysávača s príslušenstvom

- Aby ste zaistili dokonalé upratanie vašej domácnosti, môžete k výstupnému otvoru motorovej jednotky pripojiť niektoré z dodávaných príslušenstiev. Príslušenstvo jednoducho odoberte vytiahnutím príslušenstva z výstupného otvoru motorovej jednotky. Pri rotačnej kefe stlačte najskôr poistku na jej uvoľnenie.

1) Rotačná kefa „Cat&Dog Mini" s vlastným motorom
Rotačná kefa „Cat&Dog" je vhodná na odstraňovanie zvieracích chlpov, vlasov a pod. a zároveň je vhodná na vysávanie ťažko dostupných miest. Môžete ho použiť nielen doma, ale aj v aute. Rýchlo a efektívne odstraňuje vlasy, zvieracie chlpy a iné nečistoty zo sedačiek v aute, čalúnenia, vankúšov a iných textilných povrchov.

2) Kombinovaná štrbinová hubica
Je vhodná na vysávanie na ťažko prístupných miestach (napr. v prípade okien, rohov, knižníc, priestorov medzi matracmi, čalúnením ap.). Stlačte a podržte tlačidlo a pohybom smerom dopredu vysuňte kefu. Kefu zasuniete stlačením tlačidla a pohybom smerom dozadu.

3) Kombinovaný nadstavec na čalúnenie a nábytok
Nadstavec je vhodný na vysávanie povrchov, ako sú nábytok alebo čalúnenie. Stlačte a podržte tlačidlo a pohybom smerom dopredu vysuňte kefu. Vďaka jej jemným štetinám je vhodná na odstraňovanie nečistôt z jemných povrchov, ako sú záclony, závesy a pod. Kefu zasuniete stlačením tlačidla a pohybom smerom dozadu.

Poznámka:
Možnosti, ako vzájomne kombinovať príslušenstvo, nájdete na obrázku **D**.

NABÍJANIE AKUMULÁTORA

- Akumulátor môžete nabiť buď inštalovaný v motorovej jednotke, alebo vybratý.
- Konektor sieťového adaptéra pripojte k zdierke po strane akumulátora a vidlicu adaptéra pripojte k sieťovej zásuvke.
- Svetelná kontrolka sa rozsvieti na červeno. Čas nabíjania trvá spravidla 5 hodín. Akumulátor je nabitý, hneď ako sa svetelná kontrolka rozsvieti na zeleno. Potom odpojte konektor sieťového adaptéra od zdierky a vytiahnite vidlicu zo sieťovej zásuvky.
- Keď dokončíte upratovanie a vyčistíte prístroj, umiestnite ho do nabíjacieho stojana, aby sa batéria mohla dobiť.
- Nabíjací zdroj nechajte trvalo v zásuvke. Elektronika v prístroji si riadi nabíjanie batérie tak, aby bola vždy optimálne dobitá. Pri plnom nabití batérie elektronika nabíjanie preruší a v prípade potreby batériu opäť dobije. Nie je potrebné sa obávať zbytočnej spotreby elektrickej energie.
- Iba v prípade dlhodobej neprítomnosti vytiahnite nabíjací zdroj zo zásuvky. Po návrate ho opäť zasuňte do zásuvky, aby bol vysávač pripravený na ďalšie použitie.

Poznámka:
Hneď ako je akumulátor takmer vyčerpaný, chod vysávača sa automaticky zastaví, aby nedošlo k úplnému vybitiu akumulátora.
Aby ste zaistili dlhú životnosť akumulátora, odporúčame akumulátor pred prvým použitím plne dobiť a pred opätovným dobitím celkom vybiť.

Copyright © 2024, Fast ČR, a.s.

VLOŽENIE A VYBRATIE AKUMULÁTORA

1. **Vloženie akumulátora:** Opatrne otočte motorovú jednotku hore nohami a vložte nabitý akumulátor tak, aby prelisy na akumulátore zapadli do vodiacich drážok v motorovej jednotke – pozrite obrázok **E**. Zatlačte na akumulátor, až začujete cvaknutie. Akumulátor je možné vložiť len jednou stranou.

Varovanie:
Nikdy nevkladajte akumulátor obrátene ani veľkou silou. Hrozí jeho poškodenie.

2. **Vybratie akumulátora:** Ak potrebujete akumulátor vybrať, stlačte tlačidlo na akumulátore, ktoré ho uvoľní. Opatrne ho vytiahnite z motorovej jednotky.

Varovanie:
Ak nebudete vysávač dlhší čas používať, vyberte z neho akumulátor a uložte ho na chladnom a suchom mieste. Akumulátor pravidelne dobíjajte. Uchovávajte akumulátor mimo dosahu kovových predmetov, aby nedochádzalo k nadmernému vybitiu.

POUŽITIE TYČOVÉHO VYSÁVAČA

1 Zložte tyčový vysávač podľa pokynov v časti „**ZOSTAVENIE A ROZLOŽENIE TYČOVÉHO VYSÁVAČA**".
2. Do motorovej jednotky vložte nabitý akumulátor.
3. Stlačte tlačidlo zapnutia/vypnutia a vysávač sa spustí.
4. Rýchlosť prevádzky môžete nastaviť pomocou tlačidla nastavenia rýchlosti. Opakovaným stlačením tlačidla budete prepínať rýchlosť v poradí:
   I (nízka rýchlosť – zaručuje predĺžený čas vysávania)
   II (vysoká rýchlosť – vysávanie pri vysokom výkone)
   III (turbo rýchlosť – vysávanie pri maximálnom výkone)
5. Po dokončení vysávania stlačte tlačidlo zapnutia/vypnutia a vysávač sa vypne.

Poznámka:
Elektrická rotačná kefa sa automaticky zastaví, ak dôjde k jej zablokovaniu, napr. cudzím predmetom alebo veľkým množstvom vlasov alebo chlpov. Ide o bezpečnostný prvok, ktorý bráni kefe proti jej poškodeniu. V takom prípade vypnite vysávač stlačením tlačidla zapnutia/vypnutia a odstráňte zablokovaný predmet alebo vlasy z kefy.

ULOŽENIE PRI BEŽNOM POUŽÍVANÍ

- Vysávač SVC 8726BK je dodaný s držiakom, ktorý je možné pripevniť na stenu. Vyberte také miesto, kde bude držiak dobre prístupný a bude okolo neho dostatočný voľný priestor.

Pripevnenie držiaka na stenu

1. Priložte držiak k stene a pomocou ceruzky si na stene označte miesta, kde bude potrebné vyvŕtať otvory.
2. Vyvŕtajte dva otvory, do ktorých zasuňte rozperky.
3. Priložte držiak k stene a do otvorov v držiaku vložte skrutky, ktoré pomocou skrutkovača dotiahnite. Uistite sa, že sa držiak nijako nehýbe a skrutky sú riadne dotiahnuté.

Uloženie motorovej jednotky a príslušenstva

- Držiak je navrhnutý tak, aby bolo možné v ňom uložiť motorovú jednotku a príslušenstvo.
- Vložte motorovú jednotku do držiaka a vybrané príslušenstvo, ktoré najčastejšie používate, môžete nasadiť na dva hroty – pozrite obrázok **F**.

ČISTENIE A ÚDRŽBA

- Pred čistením sa vždy uistite, že je vysávač vypnutý. Vyberte akumulátor z motorovej jednotky.

Čistenie motorovej jednotky a príslušenstva

- Na čistenie vonkajších častí vysávača používajte jemnú handričku navlhčenú vo vlažnej vode. Nepoužívajte drsné čistiace prostriedky, riedidlá alebo rozpúšťadlá, inak by mohlo dôjsť k poškodeniu povrchu prístroja.

ČISTENIE TYČOVÉHO VYSÁVAČA

Vyprázdnenie nádoby na prach

- Odporúčame vyprázdňovať nádobu na prach po každom použití. Ak však hladina nečistôt dosiahne rysku MAX, je nutné nádoby na prach okamžite vyprázdniť.

1. Z motorovej jednotky odstráňte pripojené príslušenstvo.
2. Preneste motorovú jednotku nad odpadkový kôš tak, aby dno nádoby na prach smerovalo dole.
3. Stlačte tlačidlo na uvoľnenie dna a dno nádoby sa uvoľní a otvorí – pozrite obrázok **G1**.
4. Obsah nádoby tak vysypete priamo do odpadkového koša.
5. Pomocou ruky zavrite dno nádoby. Správne zaistenie dna je signalizované cvaknutím.

Čistenie nádoby na prach

- Nádobu na prach pravidelne čistite, aby ste zabránili tvorbe nepríjemného zápachu**.**

1. Z motorovej jednotky odstráňte pripojené príslušenstvo a vyprázdnite nádobu na prach podľa pokynov vyššie.
2. Stlačte tlačidlo na uvoľnenie nádoby na prach a súčasne otočte nádobou proti smeru hodinových ručičiek, až bude šípka na motorovej jednotke ukazovať na symbol. Opatrne ju vyberte z motorovej jednotky – pozrite obrázok **G2**.
3. Utrite vnútorné steny nádoby na prach pomocou mierne navlhčenej mäkkej hubky. Utrite čistou utierkou dosucha.
4. Vonkajší filter otočte v smere hodinových ručičiek, až bude šípka na filtri ukazovať na symbol, aby ste vonkajší filter uvoľnili. Opatrne ho odoberte smerom dole z motorovej jednotky – pozrite obrázok **G3**. Trubicový filter odoberte smerom dole z motorovej jednotky – pozrite obrázok **G4**.
5. Z oboch filtrov odstráňte nečistoty. V prípade potreby ich môžete opláchnuť pod čistou tečúcou vodou. A potom utrite čistou utierkou dosucha.

Varovanie:
Nikdy neinštalujte filtre, ak sú mokré alebo vlhké. Pred ich inštaláciou sa uistite, že sú riadne suché.

6. Trubicový filter nasaďte na motorovú jednotku.
7. Vonkajší filter nasaďte na motorovú jednotku tak, aby šípka na filtri bola zarovnaná so symbolom. Potom otočte filtrom proti smeru hodinových ručičiek, až bude šípka na filtri ukazovať na symbol a začujete cvaknutie.
8. Nádobu nasaďte na motorovú jednotku tak, aby šípka na motorovej jednotke ukazovala na symbol. Otočte v smere hodinových ručičiek, až bude šípka na motorovej jednotke ukazovať na symbol. Správne zaistenie nádoby je signalizované cvaknutím.

Čistenie a výmena vstupného filtra

- Odporúčame pravidelne čistiť vstupný filter, aby ste zaistili správny chod vysávača. V závislosti od častosti používania vysávača meňte vstupný filter raz za 3 až 6 mesiacov.

1. Uchopte kryt a vytiahnite ho smerom hore.
2. Otočte filtrom v smere hodinových ručičiek, aby ste ho uvoľnili – pozrite obrázok **G5**.
3. Vyklepte filter nad odpadkovým košom. Ak je vstupný filter silne znečistený, umyte ho pod tečúcou čistou vodou – pozrite obrázok **G6**. Nechajte voľne uschnúť.
4. Vložte vstupný filter do spodnej časti krytu tak, aby výstupky na filtri boli zarovnané s drážkami vnútri krytu. Otočte filtrom proti smeru hodinových ručičiek, až ucítite odpor.
5. Vložte kryt s inštalovaným filtrom do motorovej jednotky.

Copyright © 2024, Fast ČR, a.s.

Čistenie podlahovej hubice

- Podlahovú hubicu je potrebné pravidelne čistiť, aby ste zaistili požadovaný a stály nasávací výkon.

1. Odoberte podlahovú hubicu z vysávača a otočte ju hore nohami.
2. Posuňte zámok nahor, aby ste uvoľnili postranný kryt – pozrite obrázok **G7**. Vyberte ho.
3. Opatrne vyberte rotačnú kefu – pozrite obrázok **G8**.
4. Z rotačnej kefy odstráňte namotané vlasy, chlpy a ostatné nečistoty. Na rýchlejšie odstránenie namotaných vlasov alebo chlpov môžete použiť nožnice.
5. Vnútorný priestor podlahovej hubice utrite suchou utierkou.
6. Čistú rotačnú kefu vložite späť do podlahovej hubice.
7. Nakoniec nasaďte postranný kryt.

Čistenie kefy Cat&Dog

- Rotačnú kefu „Cat&Dog Mini" je potrebné pravidelne čistiť, aby ste zaistili požadovaný a stály nasávací výkon.

1. Odoberte rotačnú kefu z vysávača a otočte ju hore nohami.
2. Otočte zámkom, aby ste uvoľnili kefu, a vytiahnite ju von – pozrite obrázok **B4/B5**.
3. Z kefy odstráňte namotané vlasy, chlpy a ostatné nečistoty. Na rýchlejšie odstránenie namotaných vlasov alebo chlpov môžete použiť nožnice.
4. Vnútorný priestor rotačnej kefy utrite suchou utierkou.
5. Vložte kefu späť a otočte zámkom, až začujete cvaknutie.

Uloženie

- Ak nebudete vysávač používať, vyčistite ho podľa pokynov vyššie a vyberte akumulátor z motorovej jednotky.
- Pred uložením sa uistite, že sú vysávač aj všetko príslušenstvo riadne čisté a suché.
- Uložte spotrebič na suché, čisté a dobre vetrané miesto, kde nebude vystavený extrémnym teplotám a kde bude mimo dosahu detí alebo zvierat.
- Odporúčame pravidelne dobíjať akumulátory, a to každých 6 mesiacov.

ODSTRAŇOVANIE PROBLÉMOV

- Pred tým, než sa obrátite na servisné stredisko, prejdite si, prosím, nasledujúcu tabuľku:

Problém	Možná príčina	Riešenie
Vysávač sa nezapne.	Akumulátor je vybitý.	Dobite akumulátor pred použitím vysávača.
	Nasávací otvor je blokovaný.	Odstráňte nečistoty z nasávacieho otvoru.
	Vysávač nie je správne zložený.	Uistite sa, že sú všetky časti riadne zložené.
Nasávací výkon je slabý.	Nádoba na prach je plná alebo sú znečistené filtre.	Vyprázdnite nádobu na prach a vyčistite filtre.
	Na rotačnej kefe je namotané veľké množstvo vlasov a chlpov.	Vyčistite rotačnú kefu.
Akumulátor má krátku výdrž.	Akumulátor nie je plne dobitý.	Dobite akumulátor.
	Akumulátor je na konci svojej životnosti.	Kúpte si nový akumulátor.

Upozornenie:

Pokiaľ váš problém nie je v tabuľke vyššie uvedený alebo uvedený problém pretrváva, prestaňte vysávač používať, vypnite ho a obráťte sa na autorizované servisné stredisko.

TECHNICKÉ ÚDAJE

Adaptér

Vstup ..... 100 – 240 V~, 50/60 Hz, 1,0 A
Výstup ..... 30 V ⎓, 0,6 A
Trieda ochrany (pred úrazom elektrickým prúdom) II

Vysávač

Príkon ..... 400 W
Elektrická rotačná kefa ..... 30 W
Elektrická rotačná kefa Cat&Dog ..... 5 W
Akumulátor ..... Li-Ion / 25,2 V ⎓ / 2 500 mAh
Čas potrebný na plné nabitie ..... približne 4 – 5 h
Čas prevádzky pri plnom nabití ..... až 50 min
Hlučnosť ..... ≤ 83 dB(A)
Kapacita nádoby na prach ..... 0,58 l

Deklarovaná hodnota emisie hluku tohto spotrebiča je ≤ 83 dB(A), čo predstavuje hladinu A akustického výkonu vzhľadom na referenčný akustický výkon 1 pW.

POKYNY A INFORMÁCIE O ZAOBCHÁDZANÍ S POUŽITÝM OBALOM

Použitý obalový materiál odložte na miesto určené obcou na ukladanie odpadu.

LIKVIDÁCIA POUŽITÝCH ELEKTRICKÝCH A ELEKTRONICKÝCH ZARIADENÍ

Pre správnu likvidáciu, obnovu a recykláciu odovzdajte tieto výrobky na určené zberné miesta. Alternatívne v niektorých krajinách Európskej únie alebo iných európskych krajinách môžete vrátiť svoje výrobky miestnemu predajcovi pri kúpe ekvivalentného nového produktu. Správnou likvidáciou tohto produktu pomôžete zachovať cenné prírodné zdroje a prispievate k prevencii potenciálnych negatívnych dopadov na životné prostredie a ľudské zdravie, čo by mohli byť dôsledky nesprávnej likvidácie odpadov. Ďalšie podrobnosti si vyžiadajte od miestneho úradu alebo najbližšieho zberného miesta. Pri nesprávnej likvidácii tohto druhu odpadu sa môžu v súlade s národnými predpismi udeliť pokuty.

Pre podnikové subjekty v krajinách Európskej únie

Ak chcete likvidovať elektrické a elektronické zariadenia, vyžiadajte si potrebné informácie od svojho predajcu alebo dodávateľa.

Likvidácia v ostatných krajinách mimo Európskej únie

Ak chcete tento výrobok zlikvidovať, vyžiadajte si potrebné informácie o správnom spôsobe likvidácie od miestnych úradov alebo od svojho predajcu.

Zmeny textu a technických parametrov vyhradené.

FAST ČR, a.s.
U Sanitasu 1621
CZ-251 01 Říčany
www.sencor.eu
info@sencor.com