■This service guide is a universal format for our company.
■Please refer to the corresponding operation for specific physical configurations.
■The pictures are for reference only The products may subject to changes without notice.
■ Please carefully read the operation instructions before power on, and keep it properly.

TCL

RC521CXE0

USER MANUAL

REFRIGERATOR

PLEASE READ ALL INSTRUCTIONS BEFORE USING THIS APPLIANCE

Contents

Thank you for buying TCL refrigerator. We hereby express our thanks.
Welcome to use TCL refrigerator. We will do our best to provide you with quality service.

Safety instructions ---------- P2
Product introduction ---------- P5
Handling and placement ---------- P6
Preparations prior to use ---------- P7
Operation keys ---------- P8
Illustration and operation of display panel ---------- P8
Food storage ---------- P11
Disassembly and assembly method of accessory ---------- P12
Fault analysis ---------- P15
Non-failure ---------- P15
Technical parameters ---------- P16
Packing list ---------- P16
Safe recovery instructions ---------- P17
Description of climate types ---------- P17

1. This appliance is not intended for use by persons (including children) with reduced physical, sensory or mental capabilities, or lack of experience and knowledge, unless they have been given supervision or instruction concerning use of the appliance by a person responsible for their safety.Children should be supervised to ensure that they do not play with the appliance.
2. If the supply cord is damaged, it must be replaced by the manufacturer, its service agent or similarly qualified persons in order to avoid a hazard.
3. This appliance can be used by children aged from 8 years and above and persons with reduced physical, sensory or mental capabilities or lack of experience and knowledge if they have been given supervision or instruction concerning use of the appliance in a safe way andun derstand the hazards involved. Children shall not play with the appliance. Cleaning and usermai ntenance shall not be made by children without supervision.
4. WARNING: Keep ventilation openings, in the appliance enclosure or in the built-in structure, clear of obstruction.
5. WARNING: Do not use mechanical devices or other means to accelerate the defrosting process, other than those recommended by the manufacturer.
6. WARNING: Do not damage the refrigerant circuit.
7. WARNING: Do not use electrical appliances inside the food storage compartments of the appliance, unless they are of the type recommended by the manufacturer.
8. Do not store explosive substances such as aerosol cans with a flammable propellant in this appliance.
9. This appliance is intended to be used in household and similar applications such as
— Sta ffkitchen areas in shops, offices and other working environments;
— Farm houses and by clients in hotels, motels and other residential type environments;
— Bed and breakfast type environments;
— Catering and similar non-retail applications.
10. This product contains a light source of energy efficiency class F for light source ERP, test with(without) light cover.

1.Warning

Warning: No barrier is allowed around the appliance or in the embedded structure in orderto ensure the free ventilation.

Warning: It is forbidden to speed up the defrosting process with any mechanical equipment or by other method except for the method recommended by the manufacturer.

Warning: Never damage the refrigerating circuit.

Warning: Never use any electric apparatus in the food chamber of the appliance except for the type recommended by the manufacturer.

Warning: Never place the liquid beverage or food contained with glass container in the freezing chamber for fear of cracking.

Warning: If powered off, the refrigerator shall be powered on 5min later for fear of damaging the compressor.

Warning: If any live part, abnormal noise, smell, smoke or other abnormality is found during use, it is necessary to power o ffthe appliance immediately and contact the after-sales service department of the Company timely.

Warning: Never place your finger or hand under the refrigerator, especially rear bottom of refrigerator; otherwise, you may be hurt by the sharp matter.

Warning: The children must not play or climb the refrigerator. The operation by the children must be supervised by their parents for fear of danger.

Warning: Never place your hand between the doors to open or close door for fear of jamming your finger. The door handle shall be used to open or close the door.

Warning: Under the rated climate types SN, N and ST, the operating ambient range of the appliance is 10℃~38℃; under the climate types SN, N, ST and T, the operating ambient range of the appliance is 10℃~43℃. If the appliance operates outside the rated climate type (ambient temperature range), the appliance may not maintain the satisfying interior temperature.



Warning:Risk of fire / flammable materials

Warning: When positioning the appliance, ensure the supply cord is not trapped or damaged.

Warning: Do not locate multiple portable socket-outlets or portable power supplies at the rear of the appliance.

Children aged from 3 to 8 years are allowed to load and unload refrigerating appliances

Opening the door for long periods can cause a significant increase of the temperature in the compartments of the appliance.

Clean regularly surfaces that can come in contact with food and accessible drainage systems.

Clean water tanks if they have not been used for 48 h; flush the water system connected to a water supply if water has not been drawn for 5 days.

Store raw meat and fish in suitable containers in the refrigerator, so that it is not in contact with or drip onto other food.

Two-star frozen-food compartments are suitable for storing pre-frozen food, storing or making ice-cream and making ice cubes.

One-, two- and three-star compartments are not suitable for the freezing of fresh food.

If the refrigerating appliance is left empty for long periods, switch off, defrost, clean, dry, and leave the door open to prevent mould developing within the appliance.

2. Cautions

Cautions: The power supply of this product must be uniform with the power supply mentioned on the nameplate, and the standard independent 3-hole socket shall be used (above 10A, and reliably grounded). One socket must not be shared by more than one appliance; otherwise, fire may be caused due to overheat.

Cautions: Never pull the power wire by hand. It is necessary to hold and unplug the power connector from the socket to disconnect the power supply. The power wire or connector must not be touched by the wet hand for fear of electric shock.

Cautions: The power wire must not be squeezed by the refrigerator or any heavy load, and the power wire shall not be bent extremely. The damage or peeling of power wire may result in fire or electric shock. If the power wire is broken or cut, please contact the after-sales service department immediately.

Cautions: No flammable or explosive matter or corrosive acid or alkaline matter is allowed in the refrigerator.

Cautions: The refrigerator must not be used in the rain or under the sunshine.

Cautions: It is forbidden to place the container with fluid on the refrigerator because the breakage or turnover of the container may affect the electrical insulation of refrigerator and result in electric shock or fire.

Cautions: The refrigerator must not be disassembled or modified without permission. The repair of refrigerator must be performed by the specialist.

Cautions: In case of leakage of any flammable gas such as coal gas, it is necessary to close the leaking valve first and then open the window for ventilation, and forbidden to unplug the refrigerator connector immediately for fear of fire or explosion due to electric spark.

Cautions: Refrigerating appliances – in particular a refrigerator-freezer Type I – might not operate consistently (possibility of defrosting of contents or temperature becoming too warm in the frozen food compartment) when sited for an extended period of time below the cold end of the range of temperatures for which the refrigerating appliance is designed;

Cautions: The fact that effervescent drinks should not be stored in food freezer compartments or cabinets or in low-temperature compartments or cabinets, and that some products such as water ices should not be consumed too cold.

Cautions: The need to not exceed the storage time(s) recommended by the food manufacturers for any kind of food.

Cautions: The precautions necessary to prevent an undue rise in the temperature of the frozen food while defrosting the refrigerating appliance, such as wrapping the frozen food in several layers of newspaper.

Cautions: The fact that a rise in temperature of the frozen food during manual defrosting, maintenance or cleaning could shorten the storage life.

Cautions: The care required with regard to frozen food in storage in the event of an extended non-running of the refrigerating appliance (interruption of power supply or failure of the refrigerating system).

Cautions: The action to be taken when the refrigerating appliance is switched off and taken out of service temporarily or for an extended period (e.g. emptied, cleaned and dried, and the door(s) or lid(s) propped ajar).

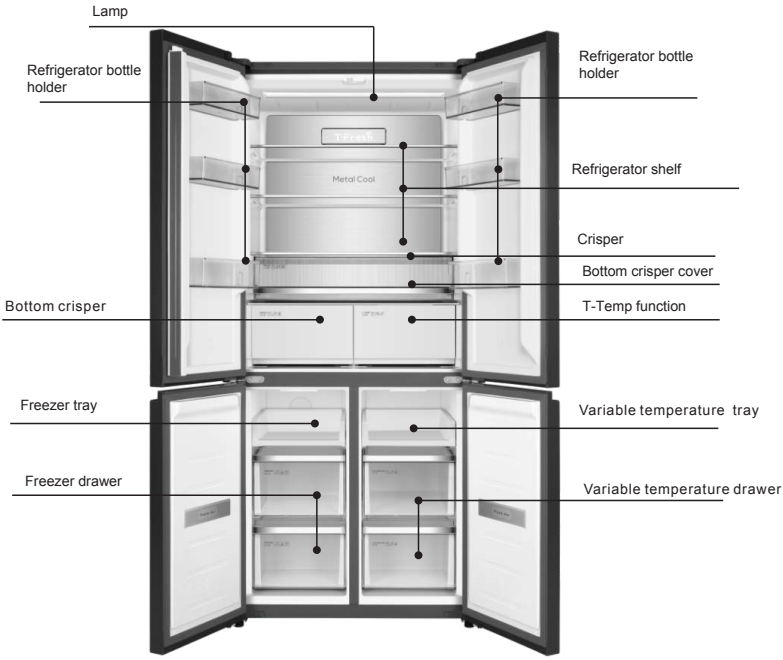

The pictures are for reference only. Please refer to the object

Warm prompt:

If your product is improved product, it may not be totally same as that in the instructions. But it will not change the performance and method of application. Please feel relieved about usage.

Handling and placement

Certain space shall be left around the refrigerator, shown in the figure.

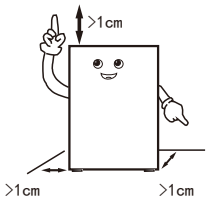

During handling, the door side of the refrigerator shall not contact with the handling tools

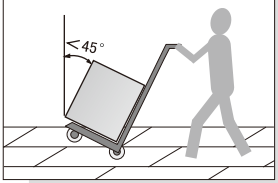

The refrigerator shall be placed in an environment which is dry, has good ventilation, far from direct sunshine and heat source.

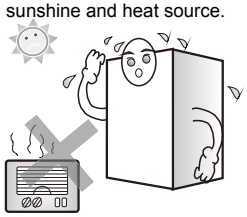

The refrigerator shall be placed on the flat and firm surface. If the ground is not flat, adjust the adjusting leg to keep it level.

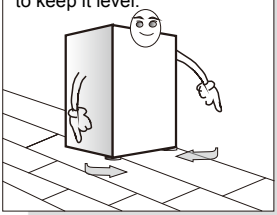

Never place the refrigerator into a too cold environment that may get frozen.

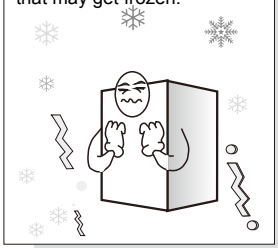

Removing the foam base is beneficial for bottom heat dissipation and can avoid fire.

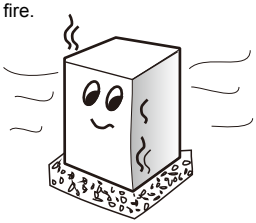

Warm prompt:

--When handling the refrigerator, at least two persons are required – one lifts the top of rear part, the other one handles the bottom (if one part is clamped, it is quite dangerous and may cause accident).

--When moving the refrigerator, the lower runner may damage and scratch the floor. If you need to move the refrigerator for a long distance, the internal accessories shall be fixed using adhesive tape. Otherwise, the accessories may get damaged due to crashing each other.

--Please place the refrigerator in the position with small vibration or little exposed to vibration. For users in the area where earthquake often occurs, please fix the refrigerator against the wall or pole. Otherwise, the falling of refrigerator will cause accident.

--Sufficient clearance shall be left around. If the clearance is too small or place goods on the top or close to the side, or paste on the sides, the heat dissipation of refrigerator will be affected, and thus to cause unnecessary electric energy waste as well as burn out of the wall and other goods; the contact between the back and wall will cause vibration and noise;

--Adjust the front part and adjusting leg of the refrigerator to level it. Unlevel of the refrigerator will cause vibration and noise.

Handling and placement

This refrigerating appliance is not intended to be used as a built-in appliance

The outline dimension of the product and the space needed by the use of product are shown in the following.
pictures:

Outline dimension of product

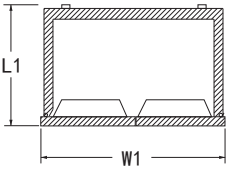

Space needed by the use of product

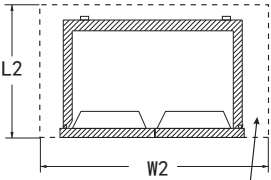

Total space needed by the use of product

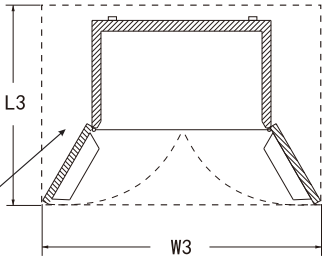

Space needed by the free ventilation

Unit: mm

Outline dimension of product		Space needed by the use of product		Total space needed by the use of product	
L1	W1	L2	W2	L3	W3
640	833	＞L1+20	＞W1+20	＞L1+450	＞W1+480

Notes:

1.When installing the refrigerator as a built-in unit, it is important to consider the accuracy of cabin measurements and the levelness of the floor.

2.Due to variations in plug sizes and socket locations, the dimensions W2 and L2 for the refrigerator placement space do not include the plug installation size. When installing the socket, consider the thickness of the plug and reserve enough space according to the actual situation.

Preparations prior to use

1. Remove all packing assemblies such as case fixing tape etc., especially the foam base.

2. Use warm wet cloth to clean both interior and exterior of the refrigerator, (neutral detergent can be added in warm water).

3. After leveling and cleaning the refrigerator, stand it for about 2 hours before plugging the power plug for powering on, and cool the refrigerator for 2 to 3 hours before storing foods.

1. Remove fixing tape



In hot summer, 24 hours are needed to fully freeze the food. Check the refrigerating condition on the second day.

2. Connect to power



3. Store food after connecting to power for 2-3 hours



The plastics deodorant will disappear automatically after freezing for a while.

Preparations prior to use

The appliance should be located in the coolest area of the room, away from heat producing appliances or heating ducts, and out of the direct sunlight.
Let hot foods cool to room temperature before placing in the appliance. Overloading the appliance forces the compressor to run longer. Foods that freeze too slowly may lose quality, or spoil.
Be sure to wrap foods properly, and wipe containers dry before placing them in the appliance. This cuts down on frost build-up inside the appliance.
Appliance storage bin should not be lined with aluminum foil, wax paper, or paper toweling. Liners interfere with cold air circulation, making the appliance less efficient.
Organize and label food to reduce door openings and extended searches. Remove as many items as needed at one time, and close the door as soon as possible.
Please refer to the product introduction picture on page 6 for the placement of accessories

Operation keys

Illustration and operation of display panel



Operation keys

Powered on for the first time

When it is powered on for the first time, the refrigerator will start the intelligent mode and run at 5 °C for the refrigerator chamber, -18 °C for the Variable greenhouse and -18 °C for the freezer chamber.

Child lock function

Turn on: when there is no key operation on the display screen, after 30 seconds, the keyboard is automatically locked and the child lock function is turned on;

Turn off: when the display screen is in the locked state, press the "unlock 3 sec" key and hold it for 3 seconds to unlock, and the child lock function is turned off.

Manual temperature adjustment

When there is no key operation on the display within 30 seconds, the display will go out automatically, and the keyboard will be automatically locked. When the display is off, press the button for the first time to wake up the display; press and hold the "unlock 3 sec" button for 3 seconds to unlock, and then press the button again to make the button function effective.

Refrigerator chamber temperature adjustment (2°C ~ 8°C)

In the unlocked state, repeatedly press the "Zone" button until the refrigerated storage temperature area is lit, and then presses the "Regulate" button to adjust the temperature of the refrigerator chamber. The temperature of the refrigerator chamber should be set between "02" - "03" - "04" - "05" - "06" - "07" - "08" - "02". Select the appropriate temperature to stop the key operation, and then set the temperature range for confirmation.

Freezer chamber temperature adjustment (-24°C ~-15°C)

In the unlocked state, repeatedly press the "Zone" button until the freeze storage temperature area is lit, and then presses the "Regulate" button to adjust the temperature of the freezer chamber. The temperature of the freezer chamber should be set between "-24" - "-23" - "-22" - "-21" - "-20" - "-19" - "-18" - "-17" - "-16" - "-15" - "-24". Select the appropriate temperature to stop the key operation, and then set the temperature range for confirmation.

Temperature regulation in temperature change compartment (-20℃~5℃)

Under the unlocking mode, repeatedly press the “Zone” button until the refrigerating zone is lit up, and then press the “Regulate” button for temperature regulation in the refrigerator compartment. The set temperature in the refrigerator compartment may vary within “-20”-“-19”-“-18”-“-17”-“-16”-“-15”-“-14”-“-13”-“-12”-“-11”-“-10”-“-09”-“-08”-“-07” “-06”-“-05”-“-04”-“-03”-“-02”-“-01”-“00”-“01”-“02”-“03”-“04”-“05”- “OF”i-n“-2a0”cyclic manner. When an appropriate temperature stop button is pressed, the temperature setting is confirmed.

Description of the functions of the three stage temperature changing drawer for refrigeration

The first icon on the left is the "Fast Chill" icon. When the refrigerated door is open, the light will light up when lightly touched, and the quick freezing function will be activated;

Press the "Fish&Meat" button to activate the seafood and meat functions; Press the "Fruit&Veg." button to activate the fruit and vegetable function;

When the "Fast Chill" function is turned on, the three speed variable temperature drawer is controlled at -3 ° C

When the "Fish&Meat" function is turned on, the three speed variable temperature drawer is controlled at -1 ° C;

When the "Fruit&Veg." function is turned on, the three-speed variable temperature drawer is controlled at 4 ° C;

At any time, only one function of Fast Chill/Fish&Meat/Fruit&Veg. is enabled;

The default factory function state of the refrigerated three stage variable temperature drawer is "Fish&Meat";

To prevent accidental operation when touching buttons, the time for fingers to stay on the buttons should be greater than 1 second.

Temperature change deactivation function

Under the unlocking mode, repeatedly press the “Zone” button until the temperature change zone is lit up, and then press the “Regulate” button for temperature regulation in the temperature change compartment. With the temperature change compartment being placed at “OF”, stop button operation to access to the temperature change deactivation function.

Operation keys

When the setting temperature in the temperature change compartment is not placed at “OF”, exit the temperature change deactivation function. (Under the temperature change deactivation function mode, it is possible to automatically exit the temperature change deactivation function when you carry out setting of other function. Note: Prior to access to the temperature change deactivation function, empty the temperature change compartment.)

Under the “Temperature change deac?va?on” func?on mode, the temperature change compartment is placed at the non-use state.

Power Cool function

When the refrigerator is under unlock state, press "Function" button repeatedly till the "Power Cool" icon blinks, after that, stop the key operation and wait for 3 seconds to enter refrigerator chamber power cool function. You can quit the power cool function with the same operation. Once entering "Power Cool", The Refrigerator will automatically quit the power cool function after entering it for 2 hours.

Under "Power Cool" state, the setting temperature for the refrigerator chamber is displayed by 2°C till quitting the function. Under "Power Cool" state, when setting other functions, you may automatically quit the power cool function. Under "Power Cool" state, you will automatically quit the power cool function when the refrigerating door is opened over 3 minutes. (Under "Power Cool" state, when setting other functions, you may automatically quit the power cool function)

Power Freeze function

When the refrigerator is under unlock state, press "Function" button repeatedly till the "Power Freeze" icon blinks, after that, stop the key operation and wait for 3 seconds to enter freezer chamber power freezing function. You can quit the power freezing function with the same operation. Once entering "Power Freeze", the refrigerator will automatically quit the power freezing function after it is under in high freezing status for 24 hours.

Under "Power Freeze" state, the setting temperature for the freezer chamber is displayed by -32°C till quitting the function. Under "Power Freeze" state, when setting other functions, you may automatically quit the power freezing function.

(Under "Power Freeze" state, when setting other functions, you may automatically quit the power freezing function)

Holiday function

In the unlocked state, press the "Function" key repeatedly until the "Holiday" icon flashes, stop the key operation and wait for 3 seconds to enter the holiday function. In holiday mode, the position of refrigerator refrigerating chamber shows "OF", and the refrigerating chamber enters the closed state.(In the "Holiday" state, when other functions are set, the holiday function may be automatically exited)

Note: Before activating the holiday function, please take out the food in the refrigerator chamber

Power off memory

When power goes off, the instantaneous working state at the time of power off will be locked. After power on, it will still work according to the setting before power off.

Door alarm

If the refrigerator compartment door or temperature change compartment door or freezer compartment door is not tightly closed or kept opening for more than 1 minute, the “tick” buzzer alarm will be heard. Press any key to temporarily stop the alarm, followed by alarm again 1 minute later; Close the refrigerator compartment door or freezer compartment door tightly to stop the alarm.

Over temperature warning of freezer chamber

When the power is switched on, the temperature of the freezer chamber is higher than -12°C, the schematic box corresponding to the temperature zone of the freezer chamber is on, and the digital zone flashes. Press any key to display the temperature of the freezer chamber when it is powered on, press the key again or 10 seconds later, it will return to the normal display state.

Display protection function

If there is no any key operation within 30 seconds, the refrigerator will enter the display protection function, and the keyboard will be automatically locked. In the display protection mode, press any key to exit the display protection function.

Operation keys

Protection function of display panel

If no button is operated within 30s, the refrigerator will activate the protection function of display panel, and the keyboard will be locked automatically. Under the protection mode of display panel, pressing any button can quit the protection function of display panel.

Food storage

Cold chamber (2℃~8℃)

–The cold chamber is mainly used to store the food to be stored for a short period, such as milk, eggs and bottled beverages.

–The vegetables and fruits shall be stored in the vegetable and fruit box to avoid loss of water.

–The cooked food shall be contained with storage bags and then placed in the refrigerator in order to avoid increasing the energy consumption.

Temperature change compartment (-20℃~5℃)

-- The temperature change compartment is configured for temperature change to a level satisfying customers' requirements.

-- Temperature change is needed depending on the type of foods in the temperature change compartment. The temperature change compartment consists of an independent storage, 0ff freshness preservation and freezing chamber. Customers may benelt from correct use of the temperature change compartment.

Freezing chamber (-24℃~ -15℃)

–The freezing chamber is used to store the good to be stored for a long period.

–The fish and meats needing freezing shall be cut to small pieces and contained with separate storage bags, and then placed in the freezing chamber drawer.

–It is forbidden to place the glass or sealed container with liquid in the freezing chamber for fear of cracking and explosion.

–The fresh food shall not be stored together with the frozen food.

★★ **Warm tips**:

The stored food, if any, shall not block the air duct outlet and return port for fear of affecting the refrigerating effect.

Before being stored in the refrigerator, the overheated water and food shall be cooled to the room temperature.

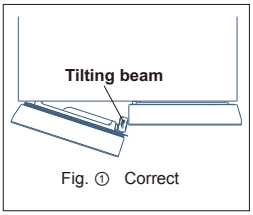

Fig. ① Correct

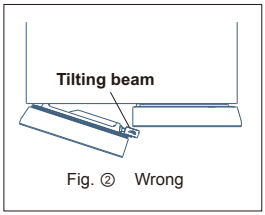

Fig. ② Wrong

Tilting beam

– To close the refrigerator door, you shall operate at the position of tilting beam shown in Fig. ①; the operation at the position shown in Fig. ② may damage the tilting beam or cause that the door cannot be closed tightly.

– The heating wire capable of avoiding condensate is installed inside the tilting beam. The overheat on the tilting beam surface is normal and does not affect the normal operation of refrigerator.

Disassembly and reinstallation of refrigerating shelf

Disassembly procedure

Step 1: Pull out the shelf horiz ontally following the arrow shown in Fig.1.
Step 2: Pull the top shelf down and forward following the arrow shown in Fig. 2, and the bottom shelf up and forward following the arrow shown in Fig. 3.
Step 3: Vertically lift the right end of the shelf upwards, and appropriately turn it in the arrow shown in Fig.4 to facilitate removal.

Reinstallation

Carry out shelf reinstallation in an order of Step 3-1.
Note: For shelf disassembly, open the door to the max. extent to facilitate shelf disassembly or prevent door collision. (The picture is for reference only. For details of the specific interior configuration, the exact product may prevail.)

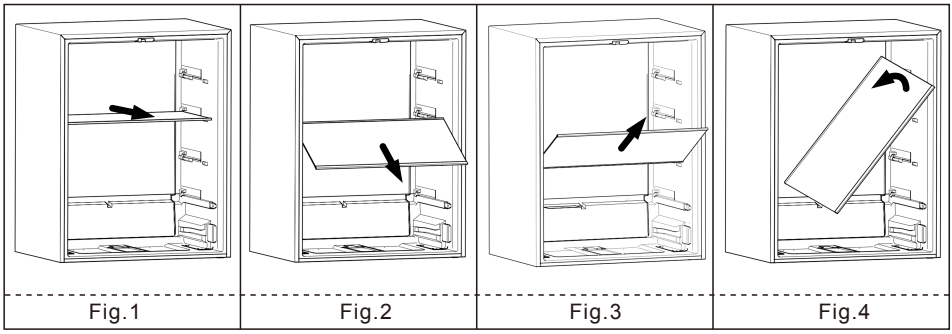

Fig.1 Fig.2 Fig.3 Fig.4

Disassembly and reinstallation of fruit and vegetable box

Disassembly procedure

Step 1: First, pull the shelf out of the refrigerator compartment.
Step 2: Pull out the fruit and vegetable box horizontally following the arrow shown in Fig.1 until the fruit and vegetable box is not supported by the guide rail.
Step 3: Pull out the fruit and vegetable box up and forward following the arrow shown in Fig. 2.
Step 4: Vertically lift the right end of the fruit and vegetable box and appropriately turn it in the arrow shown in Fig.3 to facilitate removal.

Reinstallation

Carry out r einstallation of the fruit and vegetable box in an order of Step 4-2.
Note: For disassembly of the fruit and vegetable box, open the door to the max. extent to facilitate its disassembly or prevent door collision. (The picture is for reference only. For details of the specific interior configuration, the exact product may prevail.)

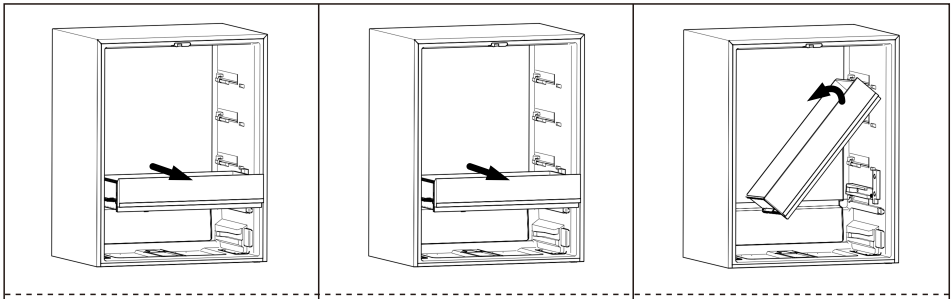

Fig.1 Fig2 Fig3

Disassembly and reinstallation of the refrigerator Bottom crisper cover

Disassembly procedure

Step 1: First, pull out the fruit and vegetable box This step may be ignored if no such box is provided.
Step 2: Remove the set screw fastening the right guide rail at the position as shown by the arrow in Fig.1, and remove the right guide rail.
Step 3: Pull out the cover horizontally following the arrow in Fig.2.
Step 4: Vertically lift the right end of the cover, and appropriately turn it in the arrow shown in Fig.3 to facilitate removal.

Reinstallation

Carry out reinstallation of the cover in an order of Step 4-2.
Note: For disassembly of the cover, open the door to the max. extent to facilitate its disassembly or prevent door collision. (The picture is for reference only. For details of the speci?c interior con?guration, the exact product may prevail.)

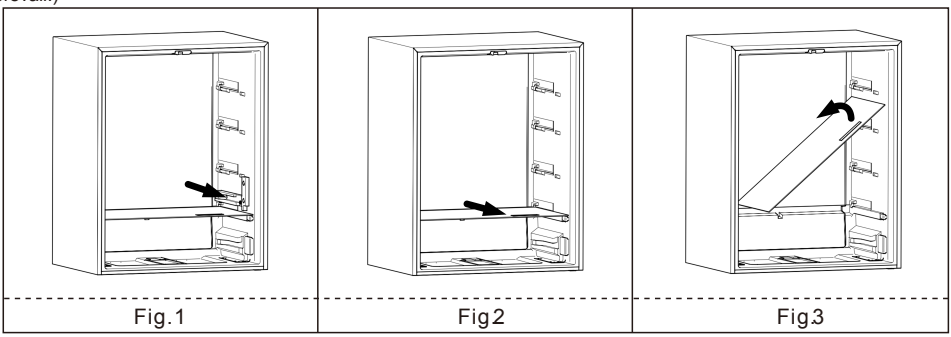

Fig.1 Fig2 Fig3

Disassembly and assembly method of accessory

--Drawer in the freezing chamber: storing foods to be preserved for long-term, such as meat and fish. It can be taken out by pulling outwardly and lifting upwardly.

Kindly tips: It is recommended to put into the large piece of meat after being cut into small pieces, to avoid difficult cutting after being frozen. The quick-freezing foods shall be distributed uniformly and stored together after being frozen.

--Bottle pedestal at the refrigerating door: storing eggs, various bottled drinks and other sundries. It can be taken out by being lifted up slightly.

Note: Don't pull out the bottle pedestal at the refrigerating door forcibly during disassembly, to avoid damaging the refrigerator.

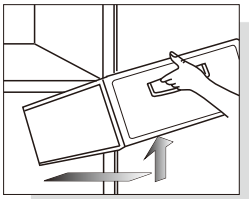

Take out by pulling outwardly and upwardly in a slight way

Changing the Light

Any replacement or maintenance of the LED lamps is intended to be made by the manufacturer, its service age nt or similar qualified person.

Tips:
Unauthorized removal of any defective light, control panel, etc. is not allowed. The door-to-door service can be provided at request.

Care and maintenance

It is suggested to maintain the refrigerator once per month;
--Unplug the power plug to prevent from electric shock;
--Use wet cloth or neutral detergent (cleanser essence) to wipe o ff the oil contamination and other dirt. Then completely wipe o ffthe detergent.
--Do not use alkaline detergent, soap powder, gasoline and alcohol, talcum powder etc.; otherwise the coats or plastics may be damaged;
--Regularly clean the refrigerator body and clear the ground dusts to keep the refrigerator clean.

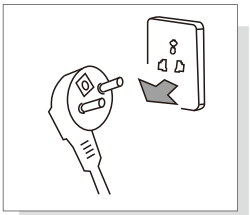

Unplug the refrigerator plug before cleaning

Inspections after maintenance:
1. Whether there are damages to the power line and plug; 2. Whether there are dusts on the power plug; 3. Whether there is abnormal heat on the plug; 4. Whether the socket is loose; 5. Whether the plug is totally inserted.

Note:
If the power line and plug is damaged and there exist dusts, electric shock or fire may occur;
After unplugging the plug, 5 minutes must pass before re-plugging it;
Do not put your hands under the refrigerator to avoid getting hurt.



Please use neutral detergent

Failure analysis

The following items shall be inspected before occurring failures which require maintenance:

Failures:Refrigerator does not work,The refrigeration effect is poor

Causes:1. Check the connection of power supply. 2. Check whether the refrigerator is exposed to direct sunlight or whether there is heat source nearby. 3. Check whether there is heat dissipation space around refrigerator.

Remedies:1. Connect the power supply. 2. Move the refrigerator to a place without direct sunlight and heat source. 3. Leave sufficient space between refrigerator and wall.

Failures:Foods in refrigerating chamber are frozen

Causes:1. Check whether the setting temperature is too low. 2. Check whether foods with too much water are too close to the rear wall.

Remedies:1. Adequately increase the temperature. 2. Move the foods with too much water to the door side of glass shelf

Failures:There is abnormal sound in refrigerator

Causes:1. Check whether the bottom of refrigerator is stable. 2. Check whether the refrigerator is too close to the wall. 3. Check whether the refrigerator touches other objects.
Remedies:1. Adjust the bottom adjusting leg to stabilize the refrigerator. 2. Leave sufficient space around refrigerator. 3. Remove the obstacles.

Failures:There is abnormal odor in refrigerator

Causes:1. Check whether the foods are sealed for storage. 2. Check whether the refrigerator is clean. 3. Check whether the foods are stored for too long time.
Remedies:1. Sealed foods for storage. 2. Regularly clean the refrigerator. 3.Do not store foods for too long time.

Non-failures

Phenomenon:Fever or hot on two sides and spacing part surface between refrigerating chamber and freezing chamber.

Cause:Refrigerator pipes (condenser, anti-fog pipes) are on two sides and front part of refrigerator for heat dissipation and to prevent from condensation.

Phenomenon:The door is too tight and not easy to open

Cause:Reopening of the door immediately after closing it is hard because hot air enters the refrigerator and contracts to produce pressure difference. It is easy to open the door after a while.

Phenomenon:There is water ripple in refrigerator

Cause:When starting or stopping the compressor, the refrigerant will make such sound;
Water produced after defrosting will also make such sound.

Phenomenon:There is “Click” sound or tick sound in refrigerator

Cause:Shrinkage and swelling of case will make such sound;When the case is cold or the door is opened, this sound will occur;Phenomenon:There is hum sound in refrigerator

Cause:Running of compressor will make such sound (if the refrigerator is not leveled, this sound will be louder)

Phenomenon:There is condensation or frosting freezing chamber door surface or food surface

Cause:Temperature or humidity around the refrigerator is high;The door is opened for too long time;The foods with too much water are not sealed or tightly wrapped

Phenomenon:There is condensation on the built-in light surface

Cause:Light will produce heat after being lit, and the door is opened for too long time. So there is temperature difference, and thus the light case will have condensation.

Phenomenon:There is condensation and water mist on body

Cause:Humidity around refrigerator is high, and the moisture in the air will gather in the case to form condensation

Technical parameter

Model	RC521CXE0				
Climate type	SN/N/ST/T				
Electric shock resistance	I				
Star sign	****				
Total Volume	521L				
Storage Volume of Fridge	351L				
Volume of Freezer	80L				
Variable temperature volume	90L				
Power type	220-240V~/50Hz				
Rated current	1.0A				
Freezing Capacity	10Kg/24h				
Annual energy consumption AE	314 kWh/a				
Lamp power	9W				
Weight	94kg				
Dimension (WxDxHmm)	833x640x1900				
Refrigerant and charge amount	R600a,68g				
Noise level (dB(A) re 1 pW)	35				

Notes:
1). This product can be used as either a freestanding or built-in refrigerator. The marked energy consumption is based on tests conducted according to local standards, simulating user operation in a non-built-in condition. It is normal for the actual energy consumption of the refrigerator to be slightly higher than the marked value when installed in a built-in condition.
2). It is normal for the actual energy consumption to be higher than the marked value when there is a larger quantity of food stored, the ambient temperature is high, or the door is frequently opened.

Packing list

Model / Annex	RC521CXE0					
Refrigerator shelf	3					
Crisper	1					
Bottom crisper	2					
Bottom crisper cover	1					
Refrigerator bottle holder	6					
Bracket Freezing tray	1					
Freezer drawer	2					
Variable temperature tray	1					
Variable temperature drawer	2					
Operating instruction	1					

This product has multiple configurations, please refer to the actual product for details.

Safe recovery instructions

Disposal

Old appliances still have some surplus value. An environmentally friendly approach will ensure that valuable raw materials are recycled.

The refrigerants used in your equipment and insulation materials require special handling procedures. Make sure there is no pipe damage on the back of the equipment before handling.

Up-to-date information on the options for disposing of old equipment and packaging from old equipment can be obtained from the local municipal office.

Correct Disposal of this product.	
	This marking indicates that this product should not be disposed with other household wastes throughout the EU. To prevent possible harm to the environment or human health from uncontrolled waste disposal, recycle it responsibly to promote the sustainable reuse of material resources. To retum your used device, please use the return and ollection systems or contact the retailer where the product was purchased. They can take this product for environmental safe recycing.

Description of climate types

Table 1 Climate classes

Class	Symbol	Ambient temperature ranges℃
Extended temperate	SN	+ 10 to + 32
Temperate	N	+ 16 to + 32
Subtropical	ST	+ 16 to + 38
Tropical	T	+ 16 to + 43

Extended temperate:'this refrigerating appliance is intended to be used at ambient temperatures ranging from 10 °C to 32 °C';

temperate:'this refrigerating appliance is intended to be used at ambient temperatures ranging from 16 °C to 32 °C';

Subtropical:'this refrigerating appliance is intended to be used at ambient temperatures ranging from 16 °C to 38 °C';

Tropical:'this refrigerating appliance is intended to be used at ambient temperatures ranging from 16 °C to 43 °C';

Dear customer

If you need customer service, please check warranty card for further information.

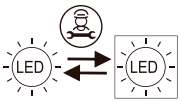

Source lumineuse remplaçable (LED uniquement) par un professionnel

■Ce guide de service est un format universel pour notre entreprise.
■Veuillez vous référer à l'opération correspondante pour les configurations physiques spécifiques.
■Les images ne s ont qu'à titre de référence, les produits peuvent être sujets à modifications sans préavis.
■Veuillez lire attentivement le mode d'emploi avant le démarrage et le conserver correctement.

FR

TCL

RC521CXE0

MANUEL DE L'UTILISATEUR

RÉFRIGÉRATEUR

VEUILLEZ LIRE TOUTES LES INSTRUCTIONS AVANT D'UTILISER CET APPAREIL

Sommaire

Merci d'avoir acheté un réfrigérateur TCL. Nous exprimons par la présente nos remerciements. N'hésitez pas à utiliser notre réfrigérateur TCL. Nous ferons de notre mieux pour vous fournir un service de qualité.

Consignes de sécurité ---- P3
Présentation du produit ---- P5
Manipulation et placement ---- P7
Préparations avant utilisation ---- P7
Indications de fonctionnement ---- P8
Illustration et fonctionnement du panneau d'affichage ---- P8
Stockage alimentaire ---- P11
Fabrication de glaçons ---- P11
Méthode de montage et démontage des accessoires ---- P14
Entretien ---- P14
Échec de l'analyse ---- P15
Aucun échec ---- P15
Paramètres techniques ---- P16
Liste de colisage ---- P16
Directive sur le recyclage sûr ---- P17
Description du type de climat ---- P17

FR

1. Cet appareil n'est pas destiné à être utilisé par des personnes (incluant les enfants) à capacités physiques, sensorielles ou mentales réduites, ou manquant d'expériences et de connaissances, à moins d'être surveillé ou avoir reçu des instructions concernant l'utilisation de l'appareil par une personne responsable de leur sécurité. Les enfants doivent être surveillés afin de s'assurer qu'ils ne s'amusent pas avec l'appareil.

2. Si le cordon d'alimentation est endommagé, il doit être remplacé par le fabricant, son agent de service ou tout autre personne qualifiée similaire dans le but d'éviter tout danger.

3. Cet appareil peut être utilisé par des enfants âgé de 8 ans et plus ainsi que par les personnes à capacités physiques, sensorielles ou mentales réduits ou manquant d'expériences et de connaissances étant surveillées ou ayant reçu des instructions concernant l'utilisation de l'appareil de manière sûre et comprenant les dangers impliqués. Les enfants ne doivent pas s'amuser avec l'appareil. Le nettoyage et l'entretien par l'utilisateur ne doit pas être fait par un enfant sans surveillance.

4. AVERTISSEMENT: veuillez garder les ventilations de l'appareil se trouvant dans le boîtier de l'appareil ou dans la structure intégrée libres de toute obstruction.

5. AVERTISSEMENT: N'utilisez aucun appareil mécanique ou aucun autre moyen afin d'accélérer le processus de dégivrage autres que ceux recommandés par le fabricant.

6. AVERTISSEMENT: N'endommagez pas le circuit réfrigérant.

7. AVERTISSEMENT: N'utilisez pas d'appareils électriques à l'intérieur des compartiments de stockage des aliments de l'appareil à moins qu'ils soient du type recommandé par le fabricant.

8. Ne stockez aucunes substances explosives tels que des bombes aérosols avec un propulseur inflammable dans cet appareil.

9. Cet appareil est destiné à être utilisé dans une maison ou pour des applications similaires telles que:

– Zones de cuisine du personnel de magasins, de bureaux et autres environnements de travail;
– Fermes et par les clients d'hôtels, de motels et autres environnement de type résidentiel;
– Environnements de type gîte touristique;
– Restauration et applications similaires non commerciales.

10. Ce produit contient une source lumineuse de classe d'efficacité énergétique F.Pour la source lumineuse ERP, il est testé avec (sans) couvercle de lumière.

1. Avertissement

Avertissement: Aucune barrière ne doit être installée autour de l'appareil ou dans la structure afin d'assurer une bonne ventilation.

Avertissement: Il est interdit d'accélérer le processus de dégivrage avec un équipement mécanique ou une autre méthode autre que la méthode recommandé par le fabricant.

Avertissement: N'endommagez jamais le circuit réfrigérant.

Avertissement: N'utilisez jamais d'appareils électriques dans le compartiment à aliments de l'appareil à l'exception de ceux du type recommandé par le fabricant.

Avertissement: Ne placez jamais de boisson liquide ou de nourriture contenu dans un récipient en verre dans la partie du congélateur par crainte de fissuration.

Avertissement: Si le réfrigérateur se retrouve hors tension, il doit être redémarré 5 minutes plus tard pour éviter d'endommager le compresseur.

Avertissement: Si une pièce sous tension, un bruit anormal, une odeur, une fumée ou autre anormalité est trouvée pendant l'utilisation de l'appareil, il est nécessaire le mettre immédiatement hors tension et de contacter le département du service après-vente de la compagnie en temps voulu.

Avertissement: Ne placez jamais votre doigt ou votre main sous le réfrigérateur, spécialement vers la partie arrière, dans le cas contraire vous risquez de vous blesser avec la partie tranchante.

Avertissement: Les enfants ne doivent pas s'amuser ou grimper sur le réfrigérateur. L'emploi de l'appareil doit se faire sous la surveillance de leurs parents pour éviter tout danger.

Avertissement: Ne placez jamais votre main entre les portes que ce soit pour ouvrir ou fermer la porte pour éviter de coincer votre doigt. La poignée de la porte doit être utilisée pour ouvrir et fermer la porte.

Avertissement: Sous les types de climat SN, N et ST, la plage ambiante d'utilisation de l'appareil est de 10°C~38°C; sous les types de climat SN, N, ST et T, la plage ambiante d'utilisation de l'appareil est de 10°C~43°C. Si l'appareil fonctionne en dehors des plages de température ambiante des types de climat concerné, l'appareil pourrait ne pas maintenir la température intérieure souhaitée.



Avertissement: Risque d'incendie/matériel inflammable

Avertissement: lorsque vous placez l'appareil, assurez vous que le cordon d'alimentation n'est pas bloqué ou endommagé.

Avertissement: Ne placez pas de multi-prises ou de blocs d'alimentation portable à l'arrière de l'appareil.

Les enfants âgés de 3 à 8 ans sont autorisés à remplir et à vider les appareils de réfrigération.

L'ouverture de la porte pendant de longues périodes peut causer une augmentation importante de la température dans les compartiments de l'appareil.

Nettoyez régulièrement les surfaces qui peuvent être en contact avec la nourriture ainsi que les systèmes de drainage accessibles.

Nettoyez les réservoirs d'eau s'ils n'ont pas été utilisés pendant 48 heures; rincez le système de distribution d'eau connecté à une source d'eau si l'eau n'a pas été utilisée pendant 5 jours.

Stockez la viande fraîche et le poisson dans des contenants appropriés dans le réfrigérateur de façon à ce qu'ils n'entrent pas en contact ou s'égouttent sur d'autres aliments.

Les compartiments de surgelés 2 étoiles conviennent au stockage de la nourriture surgelé, l'entrepôt ou la fabrication des glaces et la fabrication de glaçons.

Les compartiments 1, 2 et 3 étoiles ne conviennent pas pour la congélation d'aliments frais.

Si l' appareil de réfrigération est laissé vide pendant de longues périodes, mettez le hors tension, dégivrez le, nettoyez le, séchez et laissez la porte ouverte afin d'éviter le développement de moisissures à l'intérieur de l'appareil.

2. Attention

Attention: L'alimentation de ce produit doit être conforme à l'alimentation mentionnée sur la plaque signalétique, et une prise indépendante à 3 trous doit être utilisée (supérieure à 10A, et mise à terre correctement). Une prise ne doit doit pas partager plus d'un seul appareil, dans le cas contraire un incendie peut être provoqué due à la surchauffe.

Attention : Ne tirez jamais le câble d'alimentation à la main. Il est nécessaire de tenir et débrancher le connecteur d'alimentation de la prise pour déconnecter l'alimentation. Le cordon d'alimentation ou le connecteur ne doivent pas être touchés par une main mouillée pour éviter toute électrocution.

Attention : Le cordon d'alimentation ne doit pas être bloqué par le réfrigérateur ou tout autre charge lourde, et le cordon d'alimentation ne doit pas être tendu au maximum. L'endommagement ou le dénudement du cordon d'alimentation peut entraîner un incendie ou une électrocution. Si le cordon d'alimentation est cassé ou coupé, veuillez contacter le département du service après-vente immédiatement.

Attention : Aucune matière inflammable, explosive, corrosive ou de matière alcaline n'est autorisée à l'intérieur du réfrigérateur.

Attention : Le réfrigérateur ne doit pas être utilisé sous la pluie ou sous la lumière du soleil.

Attention : Il est interdit de placer un récipient contenant du liquide sur le réfrigérateur car le bris ou le renversement du récipient pourrait affecter l'isolation électrique du réfrigérateur et provoquer un incendie ou une électrocution.

Attention : Le réfrigérateur ne doit pas être démonté ou modifié sans permission. La réparation du réfrigérateur doit être effectué par un spécialiste.

Attention : En cas de fuite d'un gaz inflammable tel que le gaz de charbon, il est nécessaire d'abord de fermer la valve qui fuit et ensuite d'ouvrir la fenêtre pour ventiler la pièce, il ne faut absolument pas débrancher le connecteur du réfrigérateur immédiatement par crainte de provoquer un incendie ou une explosion à cause d'une étincelle électrique.

Attention : Les appareils de réfrigération – en particulier ceux du type réfrigérateur-congélateur – pourraient ne pas fonctionner correctement (possibilité de décongélation du contenu ou température devenant trop élevée dans le compartiment d'aliments surgelés) lorsqu'ils sont placés pendant une longue période au-dessous de l'extrémité froide de la plage de températures pour laquelle l'appareil de réfrigération est conçu.

Attention : Les boissons effervescentes ne doivent pas être conservées dans les compartiments du congélateur ou dans des compartiments à basse température et les produits tels que les glaçons ne doivent pas être consommés trop froids.

Attention : N'excédez pas les périodes de conservations recommandées par le fabricant d'aliments quel quel soit l'aliment.

Attention : Des précautions, tel qu'emballer les aliments surgelés dans plusieurs couches de papier journal, sont nécessaires pour éviter une augmentation excessive de la température des aliments surgelés lors du dégivrage de l'appareil de réfrigération .

Attention : Une augmentation de la température des aliments surgelés pendant un dégivrage manuel, un entretien ou un nettoyage peut réduire leur durée de conservation.

Attention : Faites attention aux aliments surgelés stockés dans le cas d'un non fonctionnement prolongé de l'appareil de réfrigération (interruption de l'alimentation ou panne du système frigorifique).

Attention : Des actions sont à entreprendre lorsque l'appareil de réfrigération est mis hors tension temporairement ou pour une période prolongée (par exemple : le vider, le nettoyer et le sécher, laisser les portes et couvercles entrouverts).

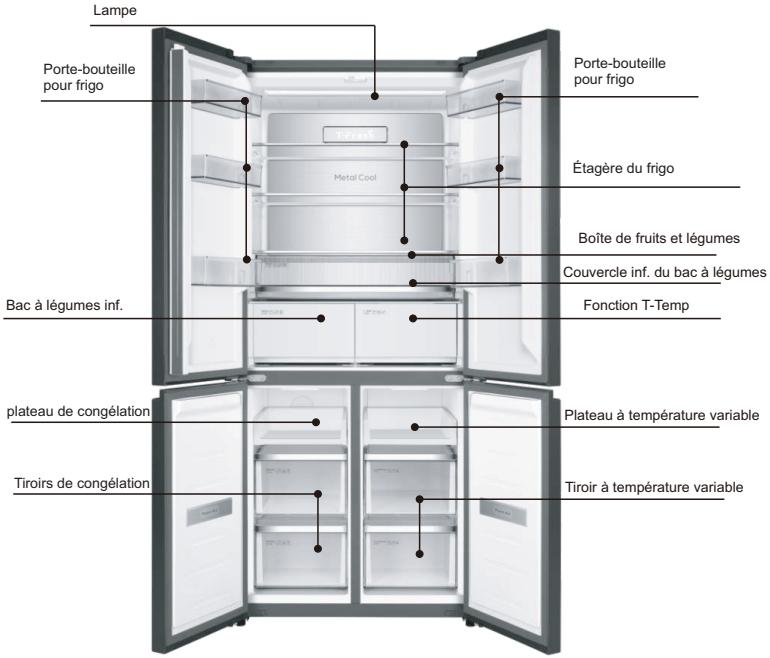

Les photos ne sont que à titre indicatif. Veuillez vous référer à l'objet réel

Remarques:

Si votre produit est un produit d'une gamme supérieure, il se peut qu'il ne soit pas exactement le même que celui des instructions. Cependant, cela ne modifiera aucunement la performance et méthode d'application. Soyez rassurés de son utilisation.

Manipulation et placement

Un certain espace doit être laissé vide autour du réfrigérateur comme montré sur le dessin.

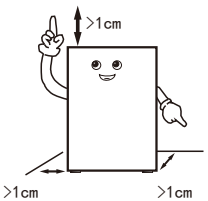

Durant la manipulation, le côté porte du réfrigérateur ne doit pas être en contact avec les outils de manipulation

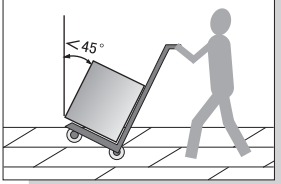

Le réfrigérateur doit être placé dans un environnement sec, avoir une bonne ventilation, loin de la lumière du soleil ou d'une source de chaleur.

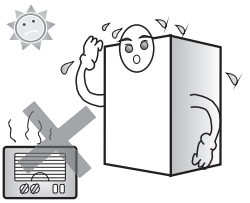

Le réfrigérateur doit être placé sur une surface plane et ferme. Si le sol n'est pas plat, ajustez les pieds pour mettre à niveau.

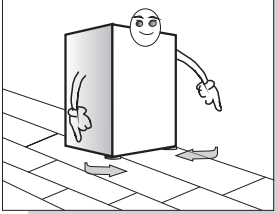

Ne placez jamais le réfrigérateur dans un environnement trop froid qui pourrait geler.

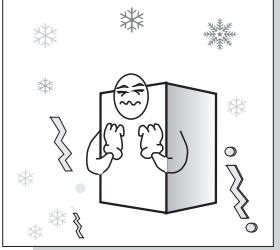

Le retrait de la base en mousse est nécessaire pour la dissipation de la chaleur par le bas du réfrigérateur et permet d'éviter un risque d'incendie.

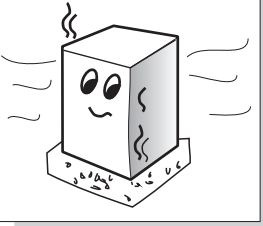

Remarques:

-- Lors de la manipulation du réfrigérateur, au moins deux personnes sont requises – l'un d'eux doit soulever le haut de la partie arrière, l'autre porte le bas de l'appareil (si une des parties du réfrigérateur est attaché, cela est dangereux et peut causer un accident).
-- Lors du déplacement du réfrigérateur, le rail inférieur peut endommager et rayer le sol. Si vous avez besoin de déplacer le réfrigérateur sur une longue distance, les accessoires à l'intérieur doivent être fixés avec du ruban adhésif. Dans le cas contraire, les accessoires pourraient être endommagés suite à une collision entre eux.
-- Veuillez placer le réfrigérateur à un endroit avec peu ou le moins possible de vibrations. Pour les utilisateurs vivant dans une zone où les tremblements de terre se produisent fréquemment, veuillez fixer le réfrigérateur contre un mur ou un poteau. Dans le cas contraire, la chute du réfrigérateur pourrait causer un accident.
-- Un espace vide suffisant doit être laissé autour du réfrigérateur. Si l'espace vide est insuffisant, que vous placez des objets sur le haut du réfrigérateur ou près des côtés, ou que vous collez des choses sur le côté, la dissipation de la chaleur du réfrigérateur en sera affectée et pourrait par conséquent provoquer une dépense d'énergie inutile ainsi que des brûlures au mur et à d'autres objets ; le contact entre l'arrière de l'appareil et le mur peut causer des vibrations et du bruit ;
-- Ajustez la partie frontale et ajustez les pieds du réfrigérateur pour le mettre à niveau. Un dénivellement du réfrigérateur causera des vibrations et du bruit.

Manipulation et placement

Ce réfrigérateur ne peut pas être utilisé comme appareil encastrable.

Les dimensions générales du produit et de l'espace requis pour l'utilisation du produit sont illustrés sur les images suivantes :

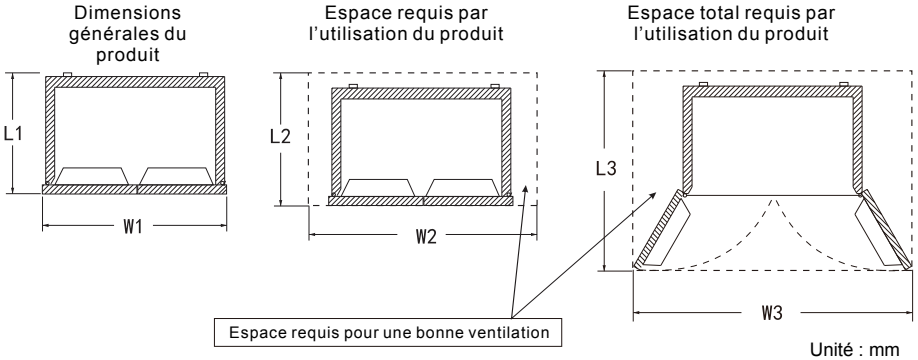

Unité : mm

Dimensions générales du produit		Espace requis par l'utilisation du produit		Espace total requis par l'utilisation du produit	
L1	W1	L2	W2	L3	W3
640	833	＞L1+20	＞W1+20	＞L1+450	＞W1+480

Remarque:

1.Lors de l'installation du frigo en tant qu'unité intégrée, il est important de prendre en compte la précision des mesures de l'armoire et la planéité du sol.

2.En raison des variations dans les tailles de fiches et les emplacements des prises, les dimensions W2 et L2 pour l'espace de placement du frigo n'incluent pas la taille d'installation de la fiche. Lors de l'installation de la prise, tenir compte de l'épaisseur de la fiche et réserver suffisamment d'espace selon la situation réelle.

Préparations avant utilisation

1. Retirez tous les morceaux d'emballage tels que le ruban de fixation de la boîte, etc., en particulier la base en mousse.
2. Utilisez un chiffon humide et tiède pour nettoyer l'intérieur et l'extérieur du réfrigérateur, (un détergent neutre peut être ajouté dans l'eau tiède).
3. Après avoir mis à niveau le réfrigérateur et l'avoir nettoyé, laissez le debout 2 heures avant de le brancher pour le mettre sous tension et laissez réfrigérateur en fonctionnement durant 2 ou 3 heures avant d'y stocker des aliments.

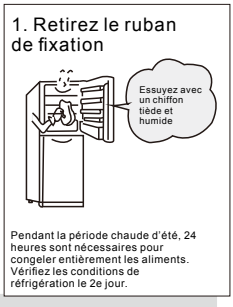

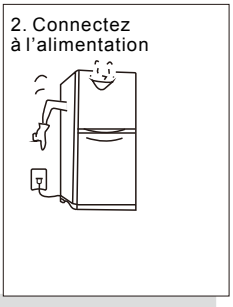

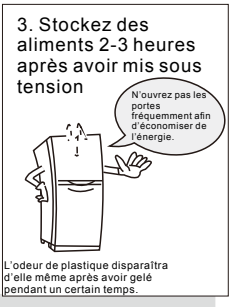

Préparations avant utilisation

FR

L’appareil doit être localiser dans la zone la plus froide de la pièce, loin des appareils produisant de la chaleur ou des conduits de chauffage, et à l’abri de la lumière directe du soleil.
Laissez les aliments chauds refroidir à température ambiante avant de les placer dans l’appareil. La surcharge de l’appareil oblige le compresseur à fonctionner plus longtemps. Les aliments qui gèlent trop lentement perdrait de la qualité ou se gâterait.
Assurez-vous d’emballer les aliments correctement et essuyez les contenants avant de les placer dans l’appareil. Cela réduit l’accumulation de givre à l’intérieur de l’appareil.
Le bac de rangement de l’appareil ne doit pas être recouvert de papier d’aluminium, de papier ciré ou d’essuyeuse en papier. Les doublures interfèrent avec la circulation de l’air froid, ce qui rend l’appareil moins efficace.
Organisez et étiquetez les aliments pour réduire les ouvertures de porte et les fouilles prolongées.
Enlevez autant d’art. que nécessaire à la fois et fermez la porte dès que possible.
Veuillez vous référer à l’image d’introduction du produit à la page 6 pour l’emplacement des accessoires.

Touches d’opération

Illustration et opération du panneau d'affichage



Touches d'opération

FR

Mise sous tension pour la première fois

Lorsqu'il est allumé pour la première fois, le frigo démarre le mode intelligent et fonctionne à 5°C pour la chambre du frigo, -18°C pour la serre variable et -18°C pour la chambre du congélateur.

Fonction de sécurité enfant

Allumer : si aucune touche n'est actionnée sur l'écran d'affichage, le clavier est automatiquement verrouillé après 30 secondes, et la fonction de verrouillage des enfants est activée ;

Éteindre : lorsque l'écran d'affichage est verrouillé, appuyez sur la touche "unlock 3 sec" et maintenez-la enfoncée pendant 3 secondes pour le déverrouiller, et la fonction de verrouillage des enfants est désactivée.

Réglage manuel de la température

Si aucune touche n'est actionnée sur l'écran dans les 30 secondes, l'écran s'éteint automatiquement et le clavier est automatiquement verrouillé. Lorsque l'écran est éteint, appuyez sur le bouton pour la première fois pour réveiller l'écran; appuyez et maintenez le bouton "unlock 3 sec" pendant 3 secondes pour déverrouiller, puis appuyez à nouveau sur le bouton pour rendre la fonction du bouton effective.

Réglage de la température de la chambre de réfrigération (2°C ~ 8°C)

Lorsque l'appareil est déverrouillé, appuyez plusieurs fois sur la touche "Zone" jusqu'à ce que la zone de la chambre de réfrigération s'allume, puis appuyez sur la touche "Regulate" pour régler la température de la chambre de réfrigération. La température de la chambre de réfrigération doit être réglée entre "02" - "03" - "04" - "05" - "06" - "07" - "08" - "02". Sélectionnez la température appropriée pour arrêter le fonctionnement de la clé, puis réglez la plage de température pour confirmation.

Réglage de la température de la chambre de congélation (-24°C ~ -15°C)

En position déverrouillée, appuyez plusieurs fois sur la touche "Zone" jusqu'à ce que la zone de température de congélation s'allume, puis appuyez sur la touche "Regulate" pour régler la température de la chambre de congélation. La température de la chambre de congélation doit être réglée entre "-24" - "-23" - "-22" - " -21" - "-20" - "-19" - "-18" - "-17" - "-16" - "-15" - "-24". Sélectionnez la température appropriée pour arrêter le fonctionnement de la clé, puis réglez la plage de température pour confirmation.

Régulation de la température dans le compartiment de changement de température (-20°C ~ 5°C)

En mode de déverrouillage, appuyez plusieurs fois sur le bouton "Zone" jusqu'à ce que la zone de réfrigération s'allume, puis appuyez sur le bouton "Regulate" pour réguler la température dans le compartiment frigo. La température réglée dans le compartiment frigo peut varier entre "-20"-"-19"-"-18"-"-17"-"-16"-"-15"-"-14"-"-13"- "-12"-"-11"-"-10"-"-09"-"-08"-"-07"-"-06"-"-05"-"-04"-"-03"- "-02"-"-01"-"00"-"01"-"02"-"03"-"04"-"05"-"OF" de manière cyclique "-2a0". Lorsqu'un bouton d'arrêt de température approprié est enfoncé, le réglage de la température est confirmé.

Description des fonctions du tiroir à changement de température à trois étages pour la réfrigération

La première icône à gauche est l'icône "Fast Chill". Lorsque la porte réfrigérée est ouverte, la lumière s'allumera lorsqu'elle sera légèrement touchée et la fonction de congélation rapide sera activée ; Appuyez sur le bouton "Fish&Meat" pour activer les fonctions fruits de mer et viande ; Appuyez sur le "Fruit&Veg". bouton pour activer la fonction fruits et légumes ;
Lorsque la fonction "Fast Chill" est activée, le tiroir à température variable à trois vitesses est contrôlé à -3° C. Lorsque la fonction "Fish&Meat" est activée, le tiroir à température variable à trois vitesses est contrôlé à -1° C ; Lorsque la fonction "Fruit&Veg" est activée, le tiroir à température variable à trois vitesses est contrôlé à 4° C ; À tout moment, une seule fonction Refroidissement rapide /Poisson&Viande/Fruit&Légumes est autorisé;
L'état d'opération par défaut en usine du tiroir réfrigéré à température variable à trois étages est "Fish&Meat" ; Pour éviter toute opération accidentelle lorsque vous touchez les boutons, le temps nécessaire aux doigts pour rester sur les boutons doit être sup. à 1 sec.

Fonction de désactivation du changement de température

En mode de déverrouillage, appuyez plusieurs fois sur le bouton "Zone" jusqu'à ce que la zone de changement de température soit allumée, puis appuyez sur le bouton "Regulate" pour réguler la température dans le compartiment de changement de température. Le compartiment de changement de température étant placé sur "OF", arrêter l'opération du bouton pour accéder à la fonction de désactivation du changement de température.

Touches d'opération

Lorsque la température de réglage dans le compartiment de changement de température n'est pas placée sur « Désactivé », quittez la fonction de désactivation du changement de température. (En mode fonction de désactivation du changement de température, il est possible de quitter automatiquement la fonction de désactivation du changement de température lorsque vous effectuez le réglage d'une autre fonction. Remarque: Avant d'accéder à la fonction de désactivation du changement de température, videz le compartiment de changement de température.)
Dans le mode de fonctions « Désactivation du changement de température », le compartiment de changement de température est placé à l'état de non-utilisation.

FR

Fonction de refroidissement puissant

Lorsque le réfrigérateur est déverrouillé, appuyez plusieurs fois sur la touche "Function" jusqu'à ce que l'icône "Power Cool" clignote, puis arrêtez d'appuyer sur la touche et attendez 3 secondes pour accéder à la fonction de refroidissement de la chambre de réfrigération . Vous pouvez quitter la fonction de refroidissement par la même opération. Une fois que vous avez entré "Power Cool", le réfrigérateur quitte automatiquement la fonction de refroidissement après l'avoir activée pendant 2 heures.
Sous l'état "Power Cool", la température de réglage de la chambre du réfrigérateur est affichée de 2°C jusqu'à ce que vous quittiez la fonction. En mode "Power Cool", lorsque vous réglez d'autres fonctions, vous pouvez quitter automatiquement la fonction de refroidissement. Sous l'état "Power Cool", vous quitterez automatiquement la fonction de refroidissement lorsque la porte du réfrigérateur est ouverte pendant plus de 3 minutes. (Sous l'état "Power Cool", lorsque vous réglez d'autres fonctions, vous pouvez quitter automatiquement la fonction de refroidissement rapide).

Fonction de congélation puissante

Lorsque le réfrigérateur est déverrouillé, appuyez plusieurs fois sur la touche "Function" jusqu'à ce que l'icône "Power Freeze" clignote, puis arrêtez d'appuyer sur la touche et attendez 3 secondes pour accéder à la puissante fonction de congélation de la chambre de congélation. Vous pouvez quitter la fonction de congélation en effectuant la même opération. Une fois entré "Power Freeze", le frigo quittera automatiquement la fonction de congélation puissante après avoir été en état de congélation élevée pendant 24 h.
A l'état "Power Freeze", la température de réglage de la chambre de congélation est affichée par -32°C jusqu'à ce que vous quittiez la fonction. En mode "Power Freeze", lorsque vous réglez d'autres fonctions, vous pouvez quitter automatiquement la fonction de congélation.
(Sous l'état "Power Freeze", lorsque vous réglez d'autres fonctions, vous pouvez quitter automatiquement la fonction de congélation).

Fonction vacances

En mode déverrouillé, appuyez plusieurs fois sur la touche "Function" jusqu'à ce que l'icône "Holiday" clignote, arrêtez d'appuyer sur la touche et attendez 3 secondes pour accéder à la fonction vacances. En mode vacances, la position de la chambre de réfrigération du réfrigérateur affiche "OF", et la chambre de réfrigération entre dans l'état fermé. (En mode "Holiday", lorsque d'autres fonctions sont réglées, la fonction vacances peut être quittée automatiquement).
Remarque: Avant d'activer la fonction vacances, veuillez retirer les aliments dans la chambre du frigo.

Mémoire d'extinction

Lorsque l'alimentation est coupée, l'état de fonctionnement instantané au moment de la coupure de l'alimentation est verrouillé. Après la mise sous tension, l'appareil fonctionnera toujours selon le réglage effectué avant la mise hors tension.

Signal d'alarme de porte

Si la porte du compartiment frigo, la porte du compartiment de changement de température ou la porte du compartiment congélateur n'est pas bien fermée ou reste ouverte pendant plus d'une min, l'alarme sonore "tick" se fera entendre. Appuyez sur n'importe quelle touche pour arrêter temporairement l'alarme, suivie d'une nouvelle alarme 1 min plus tard ; Fermez fermement la porte du compartiment du frigo ou la porte du compartiment de congélateur pour arrêter l'alarme.

Alarme de surchauffe de la chambre de congélation

Lorsque l'appareil est sous tension et que la température de la chambre de congélation est supérieure à -12°C, la boîte schématique correspondant à la zone de température de la chambre de congélation s'allume et la zone numérique clignote. Appuyer sur n'importe quelle touche pour afficher la température de la chambre de congélation lorsqu'elle est sous tension, appuyer à nouveau sur la touche ou 10 secondes plus tard, l'affichage revient à l'état normal.

Fonction de protection de l'affichage

Si aucune touche n'est actionnée dans les 30 secondes, le réfrigérateur entre dans la fonction de protection de l'affichage et le clavier est automatiquement verrouillé. En mode de protection de l'affichage, appuyez sur n'importe quelle touche pour quitter la fonction de protection de l'affichage.

FR

Fonction de protection du panneau d'affichage

Si aucun bouton n'est actionné dans les 30 secs, le frigo activera la fonction de protection du panneau d'affichage et le clavier sera automatiquement verrouillé. En mode de protection du panneau d'affichage, appuyer sur n'importe quel bouton peut quitter la fonction de protection du panneau d'affichage.

Stockage des aliments

Chambre froide (2°C~°8C)

-La chambre froide est principalement utilisée pour stocker les aliments à conserver pendant une courte période, comme le lait, les œufs et les boissons en bouteille.
-Les légumes et fruits doivent être stockés dans le bac à légumes et fruits pour éviter la perte d'eau.
-Les aliments cuits doivent être contenus dans des sacs de conservation puis placés au frigo afin d'éviter d'augmenter la consommation d'énergie.

Compartiment de changement de température (-20°C~5°C)
-Le compartiment de changement de température est configuré pour changer de température à un niveau satisfaisant les exigences des clients.
-Un changement de température est nécessaire selon le type d'aliments dans le compartiment de changement de température. Le compartiment de changement de température se compose d'une chambre indépendante de stockage, de conservation de la fraîcheur et de congélation. Les clients peuvent bénéficier d'une utilisation correcte du compartiment de changement de température.

Chambre de congélation (-24C~ -15C)

-La chambre de congélation est utilisée pour stocker les marchandises à conserver pendant une longue période.
-Le poisson et les viandes à congeler doivent être coupés en petits morceaux et contenus dans des sacs de stockage séparés, puis placés dans le tiroir de la chambre de congélation.
-Il est interdit de placer le verre ou le récipient scellé contenant du liquide dans la chambre de congélation par crainte de fissures et d'explosion.
-Les aliments frais ne doivent pas être stockés avec des aliments surgelés.

★★ Conseils efficaces :

Les aliments stockés, le cas échéant, ne doivent pas obstruer la sortie du conduit d'air et l'orifice de retour de peur d'affecter l'effet réfrigérant.
Avant d'être conservés au réfrigérateur, l'eau et les aliments surchauffés doivent être refroidis à la température ambiante.

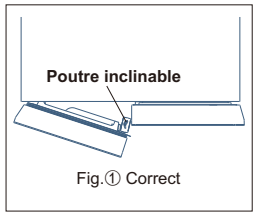

Fig.① Correct

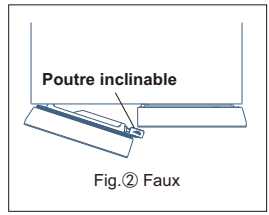

Fig.② Faux

Poutre inclinable

-Pour fermer la porte du frigo, vous devez opérer dans la position de la poutre inclinable indiquée sur la fig.① ;
le opération dans la position indiquée sur la fig.②endommagerait la poutre inclinable ou empêcherait la porte de se fermer fermement.
-Le fil chauffant capable d'éviter la condensation est installé à l'int. de la poutre basculante. La surchauffe de la surface de la poutre inclinable est normale et n'affecte pas l'opération normal du frigo.

Touches d'opération

Démontage et réinstallation de l' étagère réfrigérée

Procédure de démontage

Étape 1: Retirez l'étagère horizontalement en suivant la flèche indiquée sur la fig.1.
Étape 2: Tirez l'étagère sup. vers le bas et vers l'avant en suivant la flèche illustrée sur la Fig.2, et l'étagère inf. vers le haut et vers l'avant en suivant la flèche illustrée sur la Fig.3.
Étape 3: Soulevez verticalement l'extrémité droite de l'étagère vers le haut et tournez-la de manière appropriée dans la flèche indiquée sur la fig.4 pour faciliter le retrait.

Réinstallation

Effectuer la réinstallation des étagères dans l'ordre de l'étape 3-1.
Remarque: Pour le démontage des étagères, ouvrir la porte au mesure max. pour faciliter le démontage des étagères ou éviter les collisions de portes. (L'image est uniquement à titre de référence. Pour plus de détails sur la configuration int. spécifique, le produit exact peut prévaloir.)

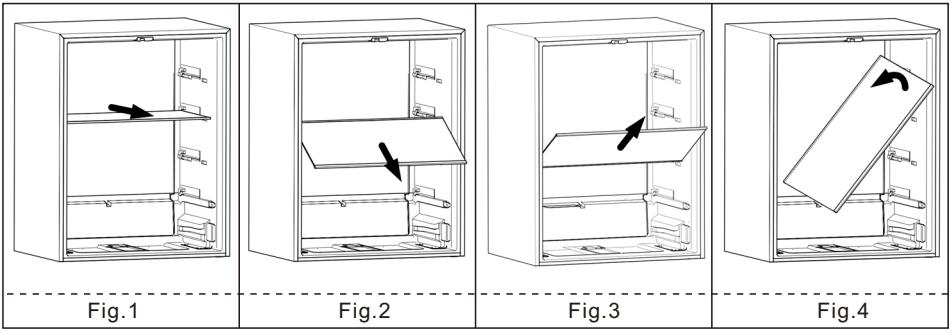

Fig.1 Fig.2 Fig.3 Fig.4

Démontage et réinstallation de caisse de fruits et légumes

Procédure de démontage

Étape 1: Retirer d'abord l'étagère du compartiment frigo.
Étape 2: Tirer la boîte à fruits et légumes horizontalement en suivant la flèche indiquée sur la fig.1 jusqu'à ce que la boîte à fruits et légumes ne soit plus soutenue par le rail de guidage.
Étape 3: Retirer la boîte à fruits et légumes vers le haut et vers l'avant en suivant la flèche indiquée sur la Fig.2.
Étape 4: Soulever verticalement l'extrémité droite de la boîte de fruits et légumes et la tourner de manière appropriée dans la flèche indiquée sur la fig.3 pour faciliter le retrait.

Réinstallation

Effectuer la réinstallation du bac à fruits et légumes dans l'ordre de l'étape 4-2.
Remarque: Pour le démontage du bac à fruits et légumes, ouvrir la porte au max. dans la mesure de faciliter son démontage ou d'éviter une collision de porte. (L'image est uniquement à titre de référence. Pour plus de détails sur la configuration int. spécifique, le produit exact peut prévaloir.)

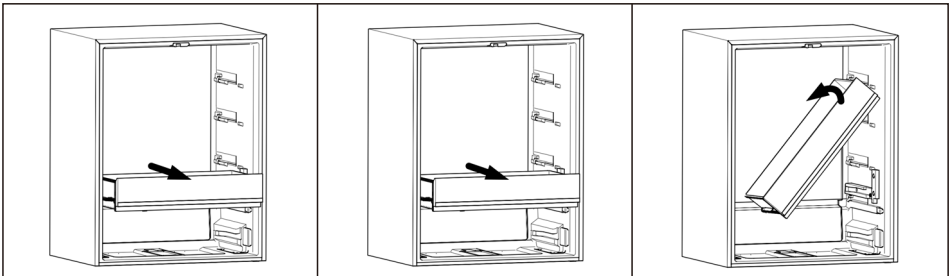

Fig.1 Fig2 Fig3

FR

Démontage et réinstallation de la couvercle inf. du bac à légumes du frigo

Procédure de démontage

Étape 1: Sortir d'abord la boîte de fruits et légumes. Cette étape peut être ignorée si aucune boîte de ce type n'est fournie.
Étape 2: Retirez la vis de réglage fixant le rail de guidage droit à la position indiquée par la flèche sur la figure 1, puis retirez le rail de guidage droit.
Étape 3: Retirer le couvercle horizontalement en suivant la flèche de la Fig.2.
Étape 4: Soulever verticalement l'extrémité droite du couvercle et le tourner de manière appropriée dans la flèche indiquée sur la fig.3 pour faciliter le retrait.

Réinstallation

Effectuer la réinstallation du couvercle dans l'ordre de l'étape 4-2.
Remarque: Pour démonter le couvercle, ouvrir la porte au max. dans la mesure de faciliter son démontage ou d'éviter une collision de porte. (L'image est uniquement à titre de référence. Pour plus de détails sur la configuration int. spécifique, le produit exact peut prévaloir.)

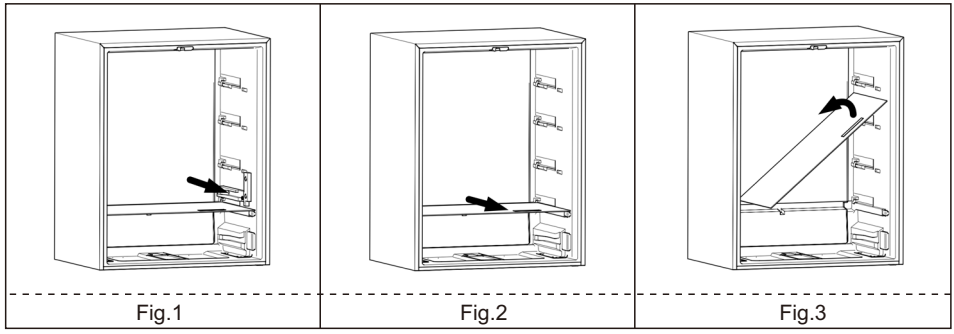

Fig.1 Fig.2 Fig.3

Méthode de démontage d'accessoires

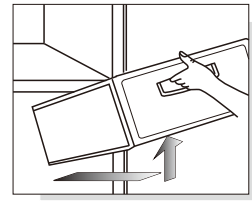

Retirez en tirant doucement vers l'extérieur et vers le haut

-Tiroirs dans le congélateur : convient pour stocker des aliments conservés à long terme, tels que la viande et le poisson. Retirez en tirant doucement vers l'extérieur et vers le haut.
Conseils : Il est recommandé de couper de gros morceaux de viande en petits morceaux et de les mettre au frigo pour éviter la coupe difficile après la congélation. Il faut distribuer les aliments surgelés uniformément et les entreposer de façon centralisée après la congélation.
-Étagère de porte de la chambre froide : pour stocker des œufs, diverses boissons en bouteille et autres articles divers. Soulevez doucement pour retirer.
Remarque: Pendant le processus de démontage, ne retirez pas de force l'étagère de la porte de chambre froide de peur endommager le frigo.

Changement de la lumière

Tout remplacement ou entretien des lampes LED est destiné à être effectué par le fabricant, son agent de service ou une personne qualifiée similaire.

Conseils :
Le retrait non autorisé de toute lumière, panneau de commande, etc. défectueux n'est pas autorisé.
Le service porte à porte peut être assuré sur demande.

Entretien

Il est suggéré d'effectuer un entretien du réfrigérateur une fois par mois;

-- Débranchez la prise d'alimentation pour éviter toute électrocution;
-- Utilisez un chiffon humide ou un détergent neutre (substance nettoyante) pour nettoyer les tâches d'huile et autres saletés. Nettoyez ensuite complètement le détergent.
-- N'utilisez pas de détergent alcalin, de poudre de savon, d'essence et d'alcool, de poudre de talque.; dans le cas contraire les revêtements ou les plastiques pourraient être endommagés.
-- Nettoyez régulièrement le réfrigérateur ainsi que les poussières au sol pour maintenir le réfrigérateur propre.

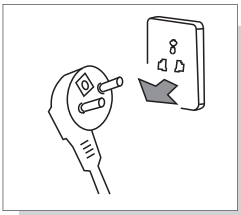

Débranchez la prise du réfrigérateur avant son nettoyage

Inspections après entretien:

1. Si le cordon d'alimentation et la prise sont endommagés; 2. Si il y a de la poussière sur la prise d'alimentation; 3. Si il y a une surchauffe anormale de la prise; 4. Si la prise est lâche; 5.Si la prise est bien branchée;



Veuillez utiliser un détergent neutre

Remarque:

Si le cordon d'alimentation et la prise sont endommagés et qu'il y a de la poussière, une électrocution ou un incendie peut se produire;
Après avoir débranché la prise, 5 minutes doivent passer avant de la rebrancher;
Ne placez pas vos mains sous le réfrigérateur pour éviter de vous blesser.

Échec de l'analyse

Les éléments suivants doivent être inspectés avant qu'une panne nécessitant une maintenance ne se produise:

Panne: Le réfrigérateur ne fonctionne pas, l'efficacité de la réfrigération est faible

FR

Causes: 1. Vérifiez la connexion avec la source d'alimentation. 2. Vérifiez si le réfrigérateur est directement exposé à la lumière du soleil ou si il y a une source de chaleur proche de l'appareil. 3. Vérifiez si il y a bien un espace de dissipation de la chaleur autour du réfrigérateur.
Solutions: 1. Connectez la source d'alimentation. 2. Déplacez le réfrigérateur à un endroit où il ne sera pas en contact direct avec la lumière du soleil ou une source de chaleur. 3. Laissez un espace suffisant entre le réfrigérateur et le mur.

Panne: Les aliments dans le réfrigérateur sont congelés

Causes: 1. Vérifiez si le réglage de la température n'est pas trop basse. 2. Vérifiez si les aliments contenant beaucoup d'eau ne sont pas trop proches de la paroi arrière.
Solutions: 1. Augmentez suffisamment la température 2. Déplacez les aliments contenant beaucoup d'eau sur la tablette en verre du côté de la porte.

Panne: Il y a un son anormal dans le réfrigérateur

Causes: 1. Vérifiez si le bas du réfrigérateur est stable. 2. Vérifiez si le réfrigérateur est trop proche du mur. 3. Vérifiez si le réfrigérateur touches d'autres objets.
Solutions: 1. Ajustez le bas du réfrigérateur en ajustant ses pieds pour le stabiliser. 2. Laissez un espace suffisant autour du réfrigérateur. 3. Retirez les obstacles.

Panne: Il y a une odeur anormale dans le réfrigérateur

Causes: 1. Vérifiez si les aliments sont bien emballés pour le stockage. 2. Vérifiez si le réfrigérateur est propre. 3. Vérifiez si les aliments ne sont pas stockés depuis trop longtemps.
Solutions: 1. Emballez bien les aliments à stocker 2. Nettoyez régulièrement le réfrigérateur. 3. Ne stockez pas d'aliments trop longtemps.

Aucun échec

Phénomène: Chaleur sur les deux côtés et l'espacement entre le réfrigérateur et le congélateur.

Cause: Les tuyaux du réfrigérateur (tuyaux du condensateur, antibuée) se trouvent sur les deux côtés et la partie frontale du réfrigérateur pour dissiper la chaleur et éviter la condensation.

Phénomène: La porte est trop serrée et difficile à ouvrir

Cause: Ouvrir la porte à nouveau juste après l'avoir fermé est difficile à cause de l'air chaud qui a pénétré dans le réfrigérateur et qui en se contractant produit une différence de pression. La porte est plus facile à ouvrir après un moment.

Phénomène: Il y a une frémissement d'eau dans le réfrigérateur

Cause: Lors du démarrage ou de l'arrêt du compresseur, le fluide frigorigène peut produire un tel son; l'eau produite après dégivrage peut aussi produire un tel son.

Phénomène: Il y a un son "clic" ou un bruit de tic dans le réfrigérateur

Cause: Le rétrécissement et le gonflement du boîtier provoque un tel son; quand le boîtier est froid ou que la porte est ouverte, ce son peut se produire;

Phénomène: Il y a un bourdonnement dans le réfrigérateur

Cause: Le fonctionnement du compresseur produira ce son (si le réfrigérateur n'est pas mis à niveau, le son sera plus fort)

Phénomène: Il y a de la condensation ou du givrage sur la surface de la porte du congélateur ou sur les aliments.

Cause: La température ou l'humidité autour du réfrigérateur est élevée; la porte est ouverte depuis une longue période; les aliments contenant beaucoup ne sont pas bien emballés.

Phénomène: Il y a de la condensation sur la surface de la lampe intégrée

Cause: La lumière produira de la chaleur après avoir été allumé et que la porte soit ouverte trop longtemps. Cela provoque ainsi une différence de température et par conséquent le boîtier de la lampe peut avoir de la condensation.

Phénomène: Il y a de la condensation et de la buée sur l'appareil

Cause: L'humidité autour du réfrigérateur est élevé et l'humidité de l'air va se rassembler sur l'appareil pour former de la condensation

Paramètres techniques

Référence	RC521CXE0						
Type de climat	SN/N/ST/T						
Résistance aux chocs électriques	I						
Signalétique en étoile	****						
Volume total	521L						
Volume total de stockage	351L						
Volume du réfrigérateur	80L						
Volume de température variable	90L						
Type d'alimentation	220-240V~/50Hz						
Courant nominal	1.0A						
Capacité de congélation	10Kg/24h						
Consommation d'énergie	314kWh/a						
Puissance de la lampe	9W						
Poids	94						
Dimensions (WxDxHmm)	833x640x1900						
Réfrigérant et montant de la charge	R600a,68g						
Niveau sonore (DB (A) re 1 PW)	35						

Remarque:

1)Ce produit peut être utilisé comme frigo pose libre ou encastrable. La consommation d'énergie indiquée est basée sur des tests effectués selon les normes locales, simulant le opération de l'utilisateur dans un état non intégré. Il est normal que la consommation d'énergie réelle du frigo soit légèrement sup. à la valeur indiquée lorsqu'il est installé dans un état intégré.

2)Il est normal que la consommation d'énergie réelle soit sup. à la valeur indiquée lorsqu'une plus grande quantité de nourriture est stockée, que la température ambiante est élevée ou que la porte est fréquemment ouverte.

Liste d'emballage

Modèle / Annexe	RC521CXE0						
Étagère du frigo	3						
Boîte de fruits et légumes	1						
Bac à légumes inf.	2						
Couvercle inf. du bac à légumes	1						
Porte-bouteille pour frigo	6						
Plateau de congélation	1						
Tiroirs de congélation	2						
Plateau à température variable	1						
Tiroir à température variable	2						
Manuel d'utilisateur	1						

Ce produit a plusieurs configurations, veuillez vous référer au produit réel pour plus de détails.

Directive sur le recyclage sûr

Disposition

Les vieux appareils ont encore une plus-value. Une approche respectueuse de l'environnement garantira le recyclage des matières premières précieuses.

FR

Les fluides frigorigènes utilisés dans votre réfrigérateur et les matériaux isolants nécessitent des procédures de manipulation spéciales. Assurez-vous qu'aucun tuyau n'est endommagé à l'arrière du réfrigérateur avant de le manipuler. Des informations à jour sur les options de mise au rebut de l'ancien réfrigérateur et de l'emballage de l'ancien équipement peuvent être obtenues auprès du bureau municipal local.

Élimination correcte de ce produit:	
	Il indique que ce produit ne doit pas être éliminé avec d'autres déchets ménagers dans toute l'UE. Pour éviter tout dommage éventuel à l'environnement ou à la santé humaine résultant d'une élimination incontrôlée des déchets, recyclez-les de manière responsable pour promouvoir la réutilisation durable des ressources matérielles. Pour retourner votre appareil usagé, veuillez utiliser les systèmes de retour et de collecte ou contactez le revendeur auprès duquel le produit a été acheté. Ils peuvent prendre ce produit pour un recyclage sans danger pour l'environnement.

Description du type de climat

Tableau 1 Classes climatiques

Class	Symbol	Plage de température ambiante ℃
Tempéré étendu	SN	+ 10 to + 32
Tempéré	N	+ 16 to + 32
Subtropical	ST	+ 16 to + 38
Tropical	T	+ 16 to + 43

Tempéré étendu: ‘cet appareil frigorifique est destiné à être utilisé à des températures ambiantes comprises entre 10 ° C et 32 ° C’;
tempéré: ‘cet appareil frigorifique est destiné à être utilisé à des températures ambiantes comprises entre 16 ° C et 32 ° C’;
Subtropical: ‘cet appareil frigorifique est destiné à être utilisé à des températures ambiantes comprises entre 16 ° C et 38 ° C’;
Tropical: ‘cet appareil frigorifique est destiné à être utilisé à des températures ambiantes comprises entre 16 ° C et 43 ° C’;

Cher client

Cher client, si vous avez besoin d'un service client, veuillez consulter la carte de garantie pour plus d'informations

■Dieser Serviceleitfaden folgt dem allgemeinen Format unseres Unternehmens.
■Die spezifische physikalische Ausstattung entnehmen Sie bitte der entsprechenden Bedienungsanleitung.
■Die Bilder dienen nur als Referenz und die Produkte können ohne vorherige Ankündigung geändert werden.
■Bitte lesen Sie das Handbuch sorgfältig durch und bewahren Sie diese ordnungsgemäß auf, bevor Sie den Kühlschrank starten.

DE

TCL

RC521CXE0

BENUTZERHANDBUCH

KÜHLSCHRANK

BITTE LESEN SIE ALLE ANWEISUNGEN, BEVOR SIE DIESES GERÄT BENUTZEN

Inhalt

Vielen Dank, dass Sie sich für diesen TCL-Kühlschrank entschieden haben. Wir danken Ihnen herzlich.
Willkommen zu Ihrem TCL-Kühlschrank. Wir werden unser Bestes tun, um Ihnen einen hochwertigen Service anzubieten.

Sicherheitshinweise ---- P2
Produktvorstellung ---- P5
Bedienung und Platzierung ---- P6
Vorbereitungen vor der Verwendung ---- P7
Bedienungsanweisungen ---- P8
Abbildung und Bedienung des Anzeigebildschirms ---- P8
Lagerung von Lebensmitteln ---- P11
Eisherstellung ---- P12
Analyse von Fehlern ---- P15
Nicht-Ausfall ---- P15
Technische Parameter ---- P16
Verpackungsinhalt ---- P16
Bis zum nächsten angehörigen. ---- P17
Klima bestimmen ---- P17

DE

1. Dieses Gerät ist nicht für die Verwendung durch Personen (einschließlich Kinder) mit eingeschränkten physischen, sensorischen oder geistigen Fähigkeiten oder mangelnder Erfahrung und Kenntnissen bestimmt, es sei denn, sie wurden von einer für ihre Sicherheit verantwortlichen Person beaufsichtigt oder in die Verwendung des Geräts eingewiesen.

2. Wenn das Netzkabel beschädigt ist, muss es vom Hersteller, seinem Servicevertreter oder ähnlich qualified Personen ersetzt werden, um eine Gefahr zu vermeiden.
Dieses Gerät kann von Kindern ab 8 Jahren und von Personen mit eingeschränkten physischen, sensorischen oder geistigen Fähigkeiten oder mangelnder Erfahrung und Kenntnissen benutzt werden, wenn sie in sicherer Weise beaufsichtigt oder eingewiesen wurden und die damit verbundenen Gefahren verstehen. Kinder dürfen nicht mit dem Gerät spielen. Die Reinigung und Wartung des Gerätes darf nicht von unbeaufsichtigten Kindern durchgeführt werden.

4. ACHTUNG: Halten Sie die Lüftungsöffnungen im Gerätegehäuse oder in der eingebauten Struktur frei von Hindernissen.

5. ACHTUNG: Verwenden Sie keine mechanischen Vorrichtungen oder andere Mittel um den Abtauvorgang zu beschleunigen, die nicht vom Hersteller empfohlen werden.

6. ACHTUNG: Beschädigen Sie den Kältemittelkreislauf nicht.

7. ACHTUNG: Verwenden Sie keine elektrischen Geräte in den Aufbewahrungsfächern für Lebensmittel des Geräts, es sei denn, es handelt sich um die vom Hersteller empfohlene Art von Gerät.

8. Lagern Sie in diesem Gerät keine explosiven Substanzen wie z.B. Aerosoldosen mit einem flammable Treibmittel.

9. Dieses Gerät ist für den Gebrauch in Haushalten und ähnlichen Umgebungen vorgesehen, wie z.B.

– Küchenbereiche in Geschäften, Büros und andere Arbeitsumgebungen;
– Bauernhöfe und bei Kunden in Hotels, Motels und anderen Wohnumgebungen;
– Bed-and-Breakfast-Einrichtungen;
– Catering und ähnliche Anwendungen außerhalb des Einzelhandels.

10. Dieses Produkt enthält eine Lichtquelle der Energieeffizienzklasse F.Für Lichtquellen-ERP wird es mit (ohne) Lichtabdeckung getestet.

1. Achtung

Achtung: Um eine freie Belüftung zu gewährleisten, darf um das Gerät herum oder in der eingebetteten Struktur keine Barriere existieren, .

Achtung: Es ist verboten, den Abtauvorgang mit mechanischen Geräten oder anderen Mitteln zu beschleunigen, außer mit einer vom Hersteller empfohlenen Methode.

Achtung: Es ist verboten, den Abtauvorgang zu beschleunigen: Beschädigen Sie niemals den Kühlkreislauf.

Achtung: Benutzen Sie in der Lebensmittelkammer des Geräts niemals elektrische Geräte. Es sei denn Sie werden vom Hersteller empfohlenen.

Achtung: Stellen Sie niemals flüssige Getränke oder die mit dem Glasbehälter enthaltenen Lebensmittel in die Gefrierkammer, da dies zu Rissen führen könnte.

Achtung: Wenn der Kühlschrank ausgeschaltet ist, muss er 5 Minuten später wieder eingeschaltet werden, um Schäden am Kompressor zu vermeiden.

Achtung: Wenn während des Gebrauchs ein stromführendes Teil, anormale Geräusche, Geruch, Rauch oder andere Anomalien festgestellt werden, muss das Gerät sofort ausgeschaltet werden und Sie müssen sich rechtzeitig mit dem Kundendienst des Unternehmens in Verbindung zu setzen.

Achtung: Legen Sie niemals Ihren Finger oder Ihre Hand unter den Kühlschrank. Berühren Sie auf keinen Fall den hinteren Teil des Kühlschrankbodens, da dies zu Verletzungen durch scharfe Materialien führen kann.

Achtung: Kinder dürfen nicht mit dem Gerät spielen oder auf den Kühlschrank klettern. Die Bedienung von Kindern muss von den Eltern beaufsichtigt werden, um Gefahren zu vermeiden.

Achtung: Legen Sie niemals Ihre Hände zwischen die Schranktüren, um zu verhindern, dass Sie Ihre Finger beim Auf- und Zumachen einklemmen. Zum Öffnen oder Schließen der Tür ist der Türgriff zu verwenden.

Achtung: Unter den Nennklimatypen SN, N und ST beträgt der Betriebsumgebungsbereich des Geräts 10° C ~ 38° C. Unter den Klimatypen SN, N, ST und T beträgt der Betriebsumgebungsbereich des Geräts 10° C ~ 43° C. Wenn das Gerät außerhalb des Nennklimatyps (Umgebungstemperaturbereich) betrieben wird, kann es sein, dass das Gerät die ausreichende Innentemperatur nicht beibehält.



Warnung: Brandgefahr / brennbare Stoffe

Warnung: Stellen Sie wenn Sie das Gerät positionieren sicher, dass das Versorgungskabel nicht eingeklemmt oder beschädigt ist.

Achtung: Verwenden Sie nicht mehrere tragbare Steckdosen oder tragbare Netzteile unter und hinter dem Gerät.

Kinder im Alter von 3 bis 8 Jahren dürfen das Kühlgerät be- und entladen.

Das Öffnen der Tür über einen längeren Zeitraum kann zu einem significant Anstieg der Temperatur in den Fächern des Gerätes führen.

Reinigen Sie regelmäßig die Oberflächen, die mit Lebensmitteln in Kontakt kommen können, sowie zugängliche Abflusssysteme.

Reinigen Sie die Wassertanks, wenn sie 48 Stunden lang nichtverwendet werden; Spühlen Sie das an eine Wasserversorgung angeschlossene Wassersystem, wenn 5 Tage lang kein Wasser durchgeflossen ist.

Lagern Sie rohes Fleisch und Fisch in geeigneten Behältern, so dass es nicht mit anderen Lebensmitteln in Kontakt kommt oder auf diese tropft.

Zwei-Sterne-Tiefkühlkostfächer sind für die Lagerung von vorgefrorenen Lebensmitteln, die Lagerung oder Herstellung von Eis und die Herstellung von Eiswürfeln geeignet.

Ein-, Zwei- und Drei-Sterne-Fächer sind nicht zum Einfrieren von frischen Lebensmitteln geeignet.

Schalten Sie das Gerät aus, wenn das Kühlgerät längere Zeit leer steht. Tauen Sie es auf, reinigen und trocknen Sie es, und lassen Sie die Tür offen, um Schimmelbildung im Gerät zu vermeiden.

DE

2. Vorsicht

Vorsicht: Die Stromversorgung dieses Produkts muss der auf dem Typenschild angegebenen Stromversorgung übereinstimmen. Es muss auch eine standardmäßige unabhängige 3-Loch-Steckdose verwendet werden (über 10 A und zuverlässig geerdet). Eine Steckdose darf nicht mit mehreren Geräten geteilt werden; andernfalls kann es zu Brände aufgrund von Überhitzung kommen.

Vorsicht: Ziehen Sie niemals mit der Hand am Stromkabel. Um die Stromversorgung zu unterbrechen, muss der Stecker aus der Steckdose gezogen werden. Das Stromkabel oder der Stecker darf nicht mit nassen Hände berührt werden, um einen Stromschlag zu vermeiden.

Vorsicht: Das Stromkabel darf nicht durch den Kühlschrank oder eine schwere Last zerquetscht werden, und das Stromkabel darf nicht extremen Biegungen ausgesetzt werden. Die Beschädigung oder das Abschälen des Stromkabels kann zu einem Brand oder Stromschlag führen. Wenn das Stromkabel gebrochen oder zerschnitten wurde, wenden Sie sich bitte sofort an den Kundendienst.

Vorsicht: Im Kühlschrank dürfen keine brennbaren oder explosiven Stoffe, ätzende Säuren oder alkalisches Material liegen.

Sicherheitshinweise

Vorsicht: Der Kühlschrank darf nicht im Regen oder bei Sonnenschein benutzt werden.

Vorsicht: Es ist verboten, den Behälter mit Flüssigkeit auf den Kühlschrank zu stelle. Wenn der Behälter bricht oder umkippt kann es die elektrische Isolierung des Kühlschranks beeinträchtigen und zu einem elektrischen Schlag oder Feuer führen .

Vorsicht: Der Kühlschrank darf nicht ohne Genehmigung zerlegt oder modifiziert werden. Die Reparatur des Kühlschranks muss von einem Fachmann durchgeführt werden.

DE

Vorsicht: Im Falle des Ausströmens eines brennbaren Gases, wie z.B. Kohlegas, ist es notwendig, zuerst das undichte Ventil zu schließen und dann das Fenster zur Belüftung zu öffnen. Es ist auch verboten, den Stecker des Kühlschranks sofort aus der Steckdose zu ziehen, um Brände oder Explosionen durch einen elektrischen Funken zu vermeiden.

Vorsicht: Wenn Kühlgeräte - insbesondere Kühl- und Gefrierschränke des Typs I - für eine längere Zeit unter der niedrigsten Temperatur, für die das Kühlgerät ausgelegt ist, betrieben werden, arbeiten sie möglicherweise nicht gleichmäßig (Es besteht die Möglichkeit, dass der Inhalt taut oder es zu einer zu hohen Temperatur im Gefrierfach führt);

Vorsicht: Die Tatsache, dass Sprudelgetränke nicht in Gefrierfächern oder -schränken für Lebensmittel oder in Fächern oder Schränken mit niedriger Temperatur gelagert werden sollten und dass einige Produkte wie Wassereis nicht zu kalt konsumiert werden sollten.

Vorsicht: Die Notwendigkeit, die von den Lebensmittelherstellern empfohlene(n) Lagerzeit(en) für jede Art von Lebensmitteln nicht zu überschreiten.

Vorsicht: Die Vorsichtsmaßnahmen, die notwendig sind, um einen unangemessenen Anstieg der Temperatur der gefrorenen Lebensmittel während des Auftauens des Kühlgerätes zu verhindern, wie z.B. das gefrorene Lebensmittel in mehreren Zeitungsschichten einpacken.

Vorsicht: Die Tatsache, dass ein Temperaturanstieg des Gefrierguts während des manuellen Auftauens, der Wartung oder Reinigung die Haltbarkeit verkürzen könnte.

Vorsicht: Die erforderliche Sorgfalt in Bezug auf gefrorene Lebensmittel bei der Lagerung im Falle einer längeren Nichtverwendung des Kühlgerätes (Unterbrechung der Stromversorgung oder Ausfall des Kühlsystems).

Vorsicht: Die Maßnahmen, die zu ergreifen sind, wenn das Kühlgerät abgeschaltet und vorübergehend oder für längere Zeit außer Betrieb genommen steht (z.B. Entleeren, Reinigen und Trocknen, und die Tür(en) oder der/die Deckel an die Wand stellen).

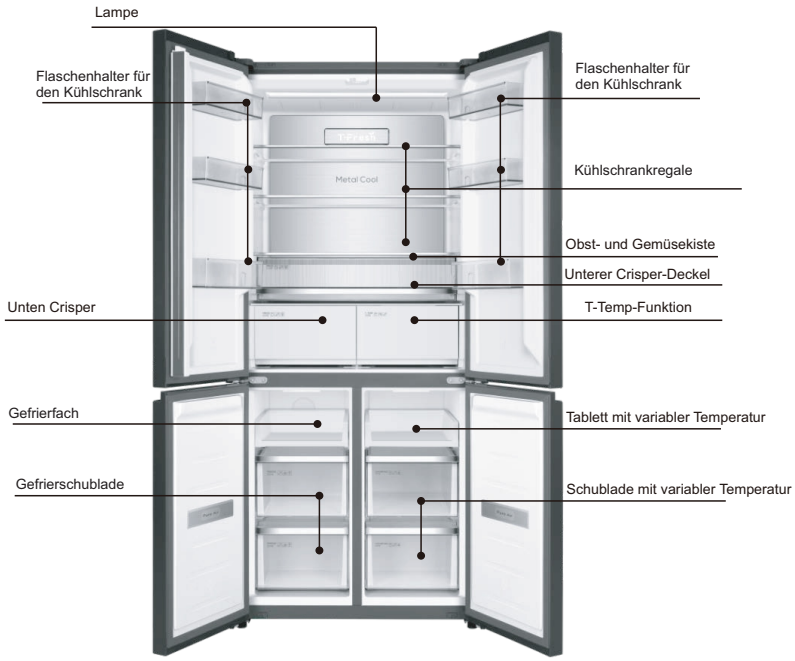

Die Bilder dienen nur als Referenz. Bitte beziehen Sie sich auf das Objekt

Netter Hinweis:

Wenn es sich bei Ihnen um ein verbessertes Produkt handelt, kann es sein, dass es nicht ganz mit der Anleitung übereinstimmt. Aber es wird die Leistung und die Anwendungart nicht ändern. Bitte machen Sie sich wegen der Anwendung keine Sorgen.

DE

Um den Kühlschrank herum muss Platz gelassen werden. So wie in der Abbildung gezeigt.

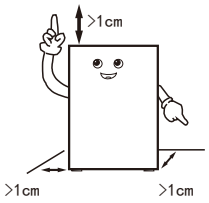

Während der Bedienung darf die Türseite des Kühlschranks nicht mit den Werkzeugen in Berührung kommen.

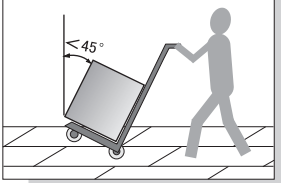

Der Kühlschrank muss in einer gut belüfteten Umgebung aufgestellt werden, und weit weg von direkter Sonneneinstrahlung und Wärmequelle.

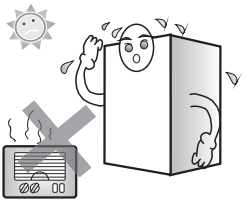

Der Kühlschrank soll auf eine flache und feste Oberfläche gestellt werden. Wenn der Boden nicht eben ist, stellen Sie den Stellfuß so ein, dass das Gerät eben steht.

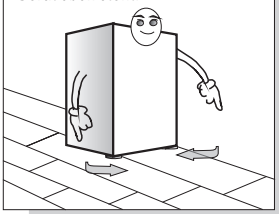

Stellen Sie den Kühlschrank nie in eine zu kalte Umgebung, in der das Gerät einfrieren könnte.

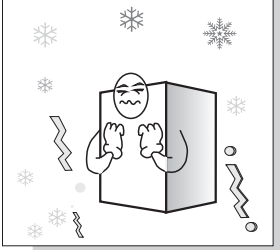

Das Entfernen der Schaumstoffunterlage hilft bei der Wärmeableitung am Boden und kann einen Brand vermeiden.

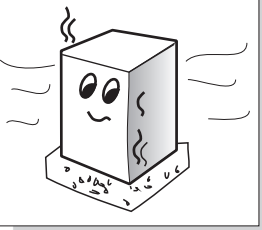

Netter Hinweis:

-- Bei der Positionierung des Kühlschranks sind mindestens zwei Personen erforderlich - eine hebt die Oberseite des hinteren Teils an, die andere übernimmt die Unterseite (wenn ein Teil eingeklemmt ist, ist es ziemlich gefährlich und es kann einen Unfall verursachen).
-- Wenn der Kühlschrank bewegt wird, kann die untere Kufe den Boden beschädigen und verkratzen. Wenn Sie den Kühlschrank über eine lange Strecke bewegen müssen, muss das Innenzubehör mit Klebeband befestigt werden. Andernfalls kann das Zubehör durch gegenseitiges Stürzen beschädigt werden.
-- Bitte stellen Sie den Kühlschrank in eine Position in der geringe Vibrationen bzw. geringe Vibrationseinwirkung vorhanden ist. Benutzer die sich in einem erdbebenreichen Gebiet befinden, müssen den Kühlschrank bitte an der Wand oder am Mast befestigen. Andernfalls wird der Kühlschranks beim Umkippen einen Unfall verursachen.
-- Genügend Freiraum ist rundum zu lassen. Wenn der Abstand zu klein ist oder Sacxhen oben oder nahe an der Seite platziert werden oder an den Seiten kleben, wird die Wärmeabfuhr des Kühlschranks beeinträchtigt. Somit wird unnötige elektrische Energie verschwendet, und die Wand und andere Güter werden geschädigt; der Kontakt zwischen der Rückseite und der Wand verursacht Vibrationen und Lärm;
-- Vorderteil und Stellfuß des Kühlschranks nivellieren. Eine ungleiche Platzierung des Kühlschranks verursacht Vibrationen und Lärm.

Handhabung und Platzierung

Dieser Kühlschrank kann nicht als Einbaugerät verwendet werden.

Das Umrissmaß des Produkts und der für die Verwendung des Produkts erforderliche Platz werden im Folgenden gezeigt.

Bilder:

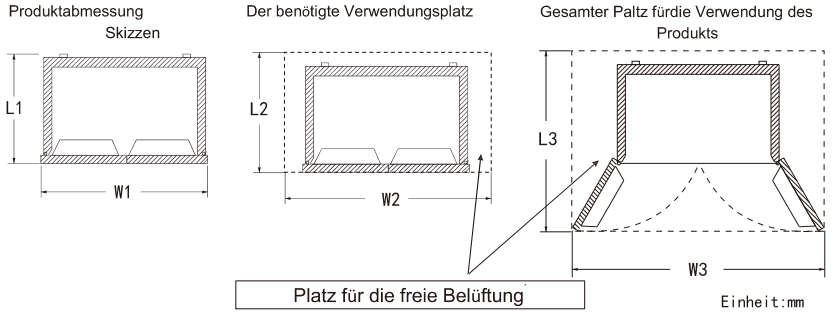

DE

Produktabmessung skizzen		Der benötigte Verwendungsplatz		Gesamter Paltz fürdie Verwendung des Produkts	
L1	W1	L2	W2	L3	W3
640	833	＞L1+20	＞W1+20	＞L1+450	＞W1+480

Hinweise:

1.Bei der Installation eines Einbaukühlschranks müssen die Genauigkeit der Schrankmaße und die Ebenheit des Bodens berücksichtigt werden.

2.Aufgrund der unterschiedlichen Steckergrößen und Steckdosenpositionen sind in den Abmessungen des Kühlschrank-Aufstellraums W2 und L2 nicht die Steckerinstallationsmaße enthalten. Bei der Installation der Steckdose sollte die Dicke des Steckers berücksichtigt und entsprechend der tatsächlichen Situation ausreichend Platz reserviert werden.

Vorbereitungen vor der Verwendung

1. Entfernen Sie alle Verpackungsmaterialien wie Kistenbefestigungsband usw., insbesondere den Schaumstoffboden.
2. Verwenden Sie ein warmes, feuchtes Tuch, um sowohl das Innere als auch das Äußere des Kühlschranks zu reinigen (neutrales Reinigungsmittel zu warmen Wasser hinzugefügt werden).
3. Nachdem Sie den Kühlschrank nivelliert und gereinigt haben, lassen Sie ihn etwa 5 Stunden stehen, bevor Sie das Gerät mit dem Netzstecker verbinden. Kühlen Sie den Kühlschrank 2 bis 3 Stunden vor der Lagerung von Lebensmitteln.







Vorbereitung vor Gebrauch

Das Gerät sollte im kühlsten Teil des Raumes aufgestellt werden, entfernt von Heizgeräten oder Heizkanälen und vor direkter Sonneneinstrahlung geschützt.
Kühlen Sie heiße Speisen auf Raumtemperatur ab, bevor Sie sie in das Gerät geben. Eine Überlastung der Geräte kann dazu führen, dass der Kompressor länger läuft. Zu langsames Einfrieren von Lebensmitteln kann deren Qualität beeinträchtigen oder dazu führen, dass sie verderben.
Verpacken Sie Lebensmittel immer ordnungsgemäß und trocknen Sie die Behälter, bevor Sie Lebensmittel in das Gerät geben. Dies kann die Frostbildung im Inneren des Geräts verringern.
In den Aufbewahrungsboxen der Geräte dürfen keine Aluminiumfolie, Wachspapier oder Papierhandtücher aufbewahrt werden. Pads behindern den Kühlluftstrom und verringern somit die Effizienz des Geräts.
Ordnen und kennzeichnen Sie Lebensmittel, um Türöffnungen zu reduzieren und eine Ausweitung der Suche zu vermeiden. Nehmen Sie so viele Gegenstände wie möglich auf einmal auf und schließen Sie die Tür so schnell wie möglich.
Die Position des Zubehörs finden Sie im Produkteinführungsbild auf Seite 6

DE

Bedienungsschlüssel

Abbildung und Bedienung des Anzeigefeldes

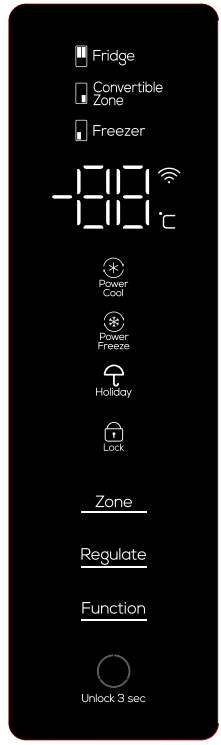

Bedienungsschlüssel

Zum ersten Mal eingeschaltet

Beim ersten Einschalten startet der Kühlschrank den intelligenten Modus und läuft bei 5 °C für die Kühlkammer, -18 °C für das variable Gewächshaus und -18 °C für die Gefrierkammer.

Kindersicherung

Einschalten: Wenn auf dem Bildschirm keine Tastenbetätigung erfolgt, wird die Tastatur nach 30 Sekunden automatisch gesperrt und die Kindersicherungsfunktion aktiviert;

Ausschalten: Wenn sich der Bildschirm im gesperrten Zustand befindet, drücken Sie die Taste „ unlock 3 sec “ und halten Sie sie 3 Sekunden lang gedrückt, um die Kindersicherung zu entsperren.

Manuelle Temperatureinstellung

DE

Wenn innerhalb von 30 Sekunden keine Tastenbetätigung auf dem Display erfolgt, erlischt das Display automatisch und die Tastatur wird automatisch gesperrt. Wenn das Display ausgeschaltet ist, drücken Sie die Taste zum ersten Mal, um das Display zu aktivieren. Halten Sie zum Entsperren die Taste „ unlock 3 sec “ 3 Sekunden lang gedrückt und drücken Sie dann die Taste erneut, um die Tastenfunktion zu aktivieren.

Einstellung der Kühlkammertemperatur (2°C ~ 8°C)

Drücken Sie im entriegelten Zustand wiederholt die Taste „ Zone “, bis der Kühllagertemperaturbereich aufleuchtet, und drücken Sie dann die Taste „ Regulate “, um die Temperatur der Kühlkammer anzupassen. Die Temperatur der Kühlkammer sollte zwischen „02“ – „03“ – „04“ – „05“ – „06“ – „07“ – „08“ – „02“ eingestellt werden. Wählen Sie die entsprechende Temperatur aus, um die Tastenbetätigung zu stoppen, und stellen Sie dann den Temperaturbereich zur Bestätigung ein.

Einstellung der Gefrierkammertemperatur (-24°C ~ -15°C)

Drücken Sie im Entriegelungsmodus wiederholt die Taste „ Zone “, bis die Kühlzone aufleuchtet, und drücken Sie dann die Taste „ Regulate “, um die Temperatur im Kühlfach zu regulieren. Die eingestellte Temperatur im Kühlfach kann zwischen „-20“-„-19“-„-18“-„-17“-„-16“-„-15“-„-14“-„-13“-„-12“-„-11“-„-10“-„-09“-„-08“-„-07“-„-06“-„-05“-„-04“-„-03“-„-02“- „-01“-„00“-„01“-„02“-„03“-„04“-„05“-„OF“-„-2a0“ zyklisch variieren. Wenn eine entsprechende Temperaturstopptaste gedrückt wird, wird die Temperatureinstellung bestätigt.

Régulation de la température dans le compartiment de changement de température (-20°C ~ 5°C)

En mode de déverrouillage, appuyez plusieurs fois sur le bouton „ Zone “jusqu'à ce que la zone de réfrigération s'allume, puis appuyez sur le bouton „ Regulate “ pour réguler la température dans le compartiment frigo. La température réglée dans le compartiment frigo peut varier entre "-20"-"-19"-"-18"-"-17"-"-16"-"-15"-"-14"-"-13"- "-12"-"-11"-"-10"-"-09"-"-08"-"-07"-"-06"-"-05"-"-04"-"-03"- "-02"-"-01"-"00"-"01"-"02"-"03"-"04"-"05"-"OF" de manière cyclique "-2a0". Lorsqu'un bouton d'arrêt de température approprié est enfoncé, le réglage de la température est confirmé.

Beschreibung der Funktionen der dreistufigen Temperaturwechselschublade für die Kühlung

Das erste Symbol auf der linken Seite ist das „ Fast Chil “-Symbol. Bei geöffneter Kühltür leuchtet bei leichter Berührung das Licht auf und die Schnellgefrierfunktion wird aktiviert;
Drücken Sie die Taste „ Fish&Meat “, um die Meeresfrüchte- und Fleischfunktionen zu aktivieren; Drücken Sie „Fruit&Veg.“ Taste zum Aktivieren der Obst- und Gemüsefunktion;
Wenn die Funktion „ Fast Chill “ eingeschaltet ist, wird die Schublade mit variabler Temperatur und drei Geschwindigkeiten auf -3 °C geregelt. Wenn die Funktion „ Fish&Meat “ eingeschaltet ist, wird die Schublade mit variabler Temperatur und drei Geschwindigkeiten auf -1 °C geregelt; Wenn die Funktion „ Fruit&Veg “ eingeschaltet ist, wird die Schublade mit variabler Temperatur und drei Geschwindigkeitsstufen auf 4 °C geregelt; Zu jeder Zeit nur eine Funktion von Fast Chill/Fish&Meat/Fruit&Veg. aktiviert;
Der werkseitige Standardfunktionsstatus der gekühlten Schublade mit dreistufiger variabler Temperatur ist „ Fish&Meat “; Um eine versehentliche Betätigung beim Berühren einer Taste zu verhindern, sollte Ihr Finger länger als 1 Sekunde auf der Taste bleiben.

Deaktivierungsfunktion bei Temperaturänderung

Drücken Sie im Entriegelungsmodus wiederholt die Taste „ Zone “, bis die Temperaturänderungszone aufleuchtet, und drücken Sie dann die Taste „ Regulate “, um die Temperatur im Temperaturänderungsfach zu regulieren. Wenn sich das Temperaturänderungsfach auf „ OF “ befindet, stoppen Sie die Betätigung der Taste, um auf die Deaktivierungsfunktion für die Temperaturänderung zuzugreifen.

Bedienungsschlüssel

Wenn die Einstelltemperatur im Temperaturänderungsfach nicht auf „OF“ eingestellt ist, verlassen Sie die Funktion zur Deaktivierung der Temperaturänderung. (Wenn Sie im Funktionsmodus zur Deaktivierung von Temperaturänderungen andere Funktionseinstellungen vornehmen, können Sie die Funktion zur Deaktivierung von Temperaturänderungen automatisch verlassen. Hinweis: Bitte leeren Sie das Temperaturänderungsfach, bevor Sie die Funktion zur Deaktivierung der Temperaturänderung verwenden.
Im Funktionsmodus „Temperaturwechsel deaktiviert“ wird das Temperaturwechselfach nicht genutzt.

Schnelle Kühlung

Wenn sich der Kühlschrank im entriegelten Zustand befindet, drücken Sie wiederholt die Taste „Function“, bis das Symbol „ Power Cool “ blinkt. Stoppen Sie anschließend die Tastenbetätigung und warten Sie 3 Sekunden, um in die Kühlkammer-Stromkühlfunktion zu gelangen. Mit dem gleichen Vorgang können Sie die Power-Cool-Funktion verlassen. Sobald Sie „ Power Cool “ eingeben, beendet der Kühlschrank automatisch die Power-Cool-Funktion, nachdem sie 2 Stunden lang aktiviert wurde. Im Status „ Power Cool “ wird die eingestellte Temperatur für die Kühlkammer bis zum Beenden der Funktion in 2°C-Schritten angezeigt. Im Status „ Power Cool “ können Sie beim Einstellen anderer Funktionen die Power-Cool-Funktion automatisch beenden. Im Status „ Power Cool “ wird die Power-Cool-Funktion automatisch beendet, wenn die Kühltür länger als 3 Minuten geöffnet wird. (Im Status „ Power Cool “ können Sie beim Einstellen anderer Funktionen die Power-Cool-Funktion automatisch beenden)

Schnelle Tiefkühlung

Wenn sich der Kühlschrank im entriegelten Zustand befindet, drücken Sie wiederholt die Taste „Function“, bis das Symbol „ Power Freeze “ blinkt. Stoppen Sie anschließend die Tastenbetätigung und warten Sie 3 Sekunden, um in die Gefrierkammer-Power-Freezing-Funktion zu gelangen. Mit dem gleichen Vorgang können Sie die Power-Freezing-Funktion verlassen. Sobald „ Power Freeze “ eingegeben wird, beendet der Kühlschrank automatisch die Power-Freezing-Funktion, nachdem er sich 24 Stunden lang im Hochgefrierzustand befindet.
Im Status „ Power Freeze “ wird die eingestellte Temperatur für die Gefrierkammer bis zum Verlassen der Funktion bei -32 °C angezeigt. Im Status „ Power Freeze “ können Sie beim Einstellen anderer Funktionen die Power-Freezing-Funktion automatisch beenden.
(Im Status „ Power Freeze “ können Sie beim Einstellen anderer Funktionen die Power-Freezing-Funktion automatisch beenden)

Urlaubsfunktion

Drücken Sie im entsperrten Zustand wiederholt die Taste „ Function “, bis das Symbol „ Holiday “ blinkt, stoppen Sie die Tastenbetätigung und warten Sie 3 Sekunden, um in die Urlaubsfunktion zu gelangen. Im Urlaubsmodus zeigt die Position der Kühlkammer des Kühlschranks „OF“ an und die Kühlkammer wechselt in den geschlossenen Zustand. (Im Status „ Holiday “ wird die Urlaubsfunktion möglicherweise automatisch verlassen, wenn andere Funktionen eingestellt sind)
Hinweis: Bevor Sie die Urlaubsfunktion aktivieren, entnehmen Sie bitte die Lebensmittel aus dem Kühlraum

Stromausfall-Speicher

Wenn der Strom ausfällt, wird der momentane Betriebszustand zum Zeitpunkt des Ausschaltens gesperrt. Nach dem Einschalten funktioniert es weiterhin entsprechend der Einstellung vor dem Ausschalten.

Türalarm

Wenn die Tür des Kühlfachs, des Temperaturänderungsfachs oder des Gefrierfachs nicht fest geschlossen ist oder länger als 1 Minute geöffnet bleibt, ertönt der Summeralarm „ tick “. Drücken Sie eine beliebige Taste, um den Alarm vorübergehend zu stoppen, gefolgt von einem erneuten Alarm 1 Minute später; Schließen Sie die Tür des Kühl- oder Gefrierfachs fest, um den Alarm zu stoppen.

Übertemperaturwarnung der Gefrierkammer

Wenn der Strom eingeschaltet ist, ist die Temperatur der Gefrierkammer höher als -12 °C, das Schaltfeld, das der Temperaturzone der Gefrierkammer entspricht, ist eingeschaltet und die digitale Zone blinkt. Drücken Sie eine beliebige Taste, um beim Einschalten die Temperatur der Gefrierkammer anzuzeigen. Drücken Sie die Taste erneut oder 10 Sekunden später kehrt das Gerät zum normalen Anzeigezustand zurück.

Displayschutzfunktion

Wenn innerhalb von 30 Sekunden keine Tastenbetätigung erfolgt, wechselt der Kühlschrank in die Displayschutzfunktion und die Tastatur wird automatisch gesperrt. Drücken Sie im Anzeigeschutzmodus eine beliebige Taste, um die Anzeigeschutzfunktion zu verlassen.

Schutzfunktion des Anzeigefeldes

Wenn innerhalb von 30 Sekunden keine Taste betätigt wird, aktiviert der Kühlschrank die Schutzfunktion des Anzeigefelds und die Tastatur wird automatisch gesperrt. Im Schutzmodus des Anzeigefelds kann durch Drücken einer beliebigen Taste die Schutzfunktion des Anzeigefelds beendet werden.

Lebensmittellagerung

DE

Kühlkammer (2°C~°8C)

-Die Kühlkammer dient hauptsächlich der kurzfristigen Lagerung von Lebensmitteln wie Milch, Eiern und Flaschengetränken.
-Das Gemüse und Obst sollte in der Gemüse- und Obstkiste gelagert werden, um Wasserverlust zu vermeiden.
-Um den Energieverbrauch nicht zu erhöhen, müssen die gekochten Lebensmittel in Aufbewahrungsbeuteln verpackt und dann in den Kühlschrank gestellt werden.

Temperaturänderungsfach (-20°C~5°C)

-Das Temperaturänderungsfach ist für die Temperaturänderung auf ein Niveau konfiguriert, das den Kundenanforderungen entspricht.
-Abhängig von der Art der Lebensmittel im Temperaturänderungsfach ist eine Temperaturänderung erforderlich. Das Temperaturänderungsfach besteht aus einer unabhängigen Lager-, Frischhalte- und Gefrierkammer. Kunden können von der korrekten Verwendung des Temperaturänderungsfachs profitieren.

Gefrierkammer (-24°C~ -15°C)

-Die Gefrierkammer dient der Lagerung des Lagergutes über einen längeren Zeitraum.
-Der einzufrierende Fisch und das Fleisch müssen in kleine Stücke geschnitten, in separaten Aufbewahrungsbeuteln verpackt und dann in die Schublade der Gefrierkammer gelegt werden.
-Stellen Sie kein mit Flüssigkeit gefülltes Glas oder versiegelte Behälter in den Gefrierschrank, um Bruch und Explosion zu vermeiden.
-Frische Lebensmittel dürfen nicht zusammen mit Tiefkühlkost gelagert werden.

★★ Warme Tipps:

Gelagerte Lebensmittel (falls vorhanden) dürfen den Luftkanalauslass und die Luftrückführungsöffnung nicht blockieren, um die Kühlwirkung nicht zu beeinträchtigen.
Vor der Lagerung im Kühlschrank müssen das überhitzte Wasser und die Lebensmittel auf Raumtemperatur abgekühlt werden.

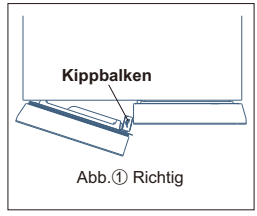

Abb.① Richtig

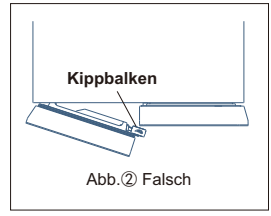

Abb.② Falsch

Kippbalken

-Um die Kühlschranktür zu schließen, müssen Sie die in Abb. ① gezeigte Position des Kippbalkens einnehmen.
Der Betrieb in der in Abbildung ② gezeigten Position kann zur Beschädigung des Kippbalkens führen oder dazu führen, dass die Tür nicht mehr fest schließt.
-Der Heizdraht zur Vermeidung von Kondensation ist im Inneren des Kippbalkens installiert. Die Überhitzung der Kippbalkenoberfläche ist normal und beeinträchtigt den normalen Betrieb des Kühlschranks nicht.

Demontage und Neuinstallation des Kühlregals

Demontageverfahren

Schritt 1: Ziehen Sie das Regal horizontal heraus, indem Sie dem in Abb. 1 gezeigten Pfeil folgen.
Schritt 2: Ziehen Sie das obere Regal nach unten und vorne, indem Sie dem in Abb. 2 gezeigten Pfeil folgen, und das untere Regal nach oben und nach vorne, indem Sie dem in Abb. 3 gezeigten Pfeil folgen.
Schritt 3: Heben Sie das rechte Ende des Regals senkrecht nach oben und drehen Sie es entsprechend dem in Abb. 4 gezeigten Pfeil, um das Entfernen zu erleichtern.

Neuinstallation

Führen Sie die Neuinstallation des Regals in der Reihenfolge von Schritt 3-1 durch.
Hinweis: Öffnen Sie bei der Demontage des Regals die Tür maximal, um die Demontage des Regals zu erleichtern oder eine Kollision der Tür zu verhindern. (Das Bild dient nur als Referenz. Detaillierte Informationen zu bestimmten internen Konfigurationen erhalten Sie beim jeweiligen Produkt.)

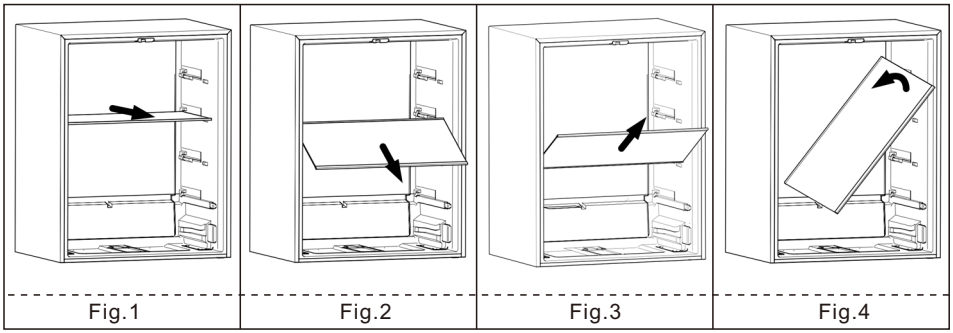

Fig.1 Fig.2 Fig.3 Fig.4

Demontage und Neuinstallation der Obst- und Gemüsekiste

Demontageverfahren

Schritt 1: Ziehen Sie zunächst die Ablage aus dem Kühlraum.
Schritt 2: Ziehen Sie die Obst- und Gemüsekiste horizontal gemäß dem in Abb. 1 gezeigten Pfeil heraus, bis die Obst- und Gemüsekiste nicht mehr von der Führungsschiene getragen wird.
Schritt 3: Ziehen Sie die Obst- und Gemüsekiste nach oben und vorne heraus, indem Sie dem in Abb. 2 gezeigten Pfeil folgen.
Schritt 4: Heben Sie das rechte Ende der Obst- und Gemüsekiste senkrecht an und drehen Sie sie entsprechend dem in Abb. 3 gezeigten Pfeil, um die Entnahme zu erleichtern.

Neuinstallation

Führen Sie den Wiedereinbau der Obst- und Gemüsekiste in der Reihenfolge Schritt 4-2 durch.
Hinweis: Öffnen Sie bei der Demontage der Obst- und Gemüsekiste öffnen Sie die Tür maximal, um die Demontage zu erleichtern oder eine Türkollision zu verhindern. (Das Bild dient nur als Referenz. Detaillierte Informationen zu bestimmten internen Konfigurationen erhalten Sie beim jeweiligen Produkt.)

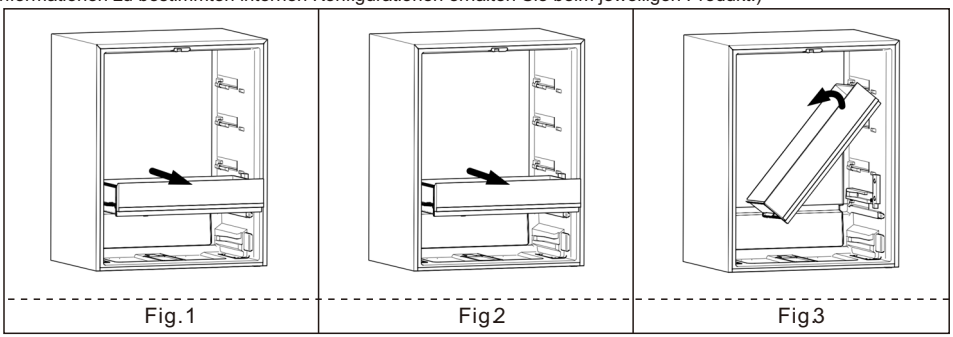

Fig.1 Fig2 Fig3

Entfernen und erneutes Anbringen des unteren Crisper-Deckels des Kühlschranks

Demontageverfahren

Schritt 1: Ziehen Sie zunächst die Obst- und Gemüsekiste heraus. Dieser Schritt kann ignoriert werden, wenn keine solche Kiste vorhanden ist.
Schritt 2: Entfernen Sie die Befestigungsschrauben, mit denen die rechte Schiene an der durch den Pfeil in Abbildung 1 angezeigten Position befestigt ist, und entfernen Sie die rechte Schiene.
Schritt 3: Ziehen Sie den Deckel horizontal heraus, indem Sie dem Pfeil in Abb. 2 folgen.
Schritt 4: Heben Sie das rechte Ende des Deckels senkrecht an und drehen Sie ihn entsprechend dem in Abb. 3 gezeigten Pfeil, um das Entfernen zu erleichtern.

Neuinstallation

Führen Sie die Neuinstallation des Deckels in der Reihenfolge von Schritt 4-2 durch.
Hinweis: Zur Demontage des Deckels öffnen Sie die Tür maximal, um die Demontage zu erleichtern oder eine Türkollision zu verhindern. (Das Bild dient nur als Referenz. Detaillierte Informationen zur spezifischen Innenausstattung erhalten Sie beim jeweiligen Produkt.)

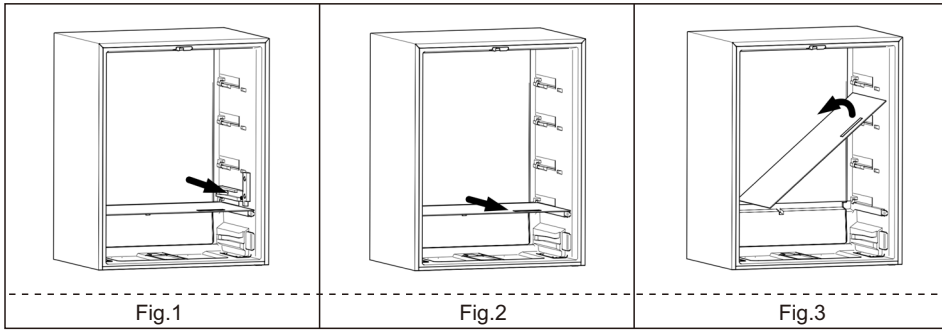

Fig.1 Fig.2 Fig.3

Demontage- und Montagemethode des Zubehörs

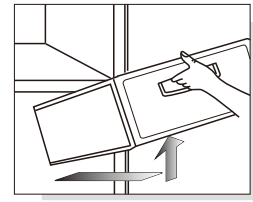

Nach außen und nach oben herausziehen

-Schubladen im Gefrierraum:geeignet für die Aufbewahrung von lang gelagerten Lebensmitteln wie Fleisch und Fisch. Nach außen ziehen und nach oben heben, um es herauszunehmen.
Warmer Tipp: Es wird empfohlen, große Fleischstücke in kleine Stücke zu schneiden und in den Kühlschrank zu stellen, um Schwierigkeiten beim Schneiden nach dem Einfrieren zu vermeiden. Tiefgefrorene Lebensmittel sind gleichmäßig zu verteilen und nach dem Einfrieren zentral zu lagern.
-Aufbewahrungsregal der Kühlschranktür: wird verwendet, um Eier, verschiedene Flaschengetränke und andere Kleinigkeiten zu lagern. Heben Sie es leicht an, um es herauszunehmen.
Hinweis: Ziehen Sie bei der Demontage das Regal der Kühlschranktür nicht gewaltsam heraus, um eine Beschädigung des Kühlschranks zu vermeiden.

Auswechseln der Leuchte

Der Austausch oder die Wartung der LED-Lampen darf nur vom Hersteller, seinem Kundendienst oder einer ähnlich qualifizierten Person vorgenommen werden.

Tipps:
Das eigenmächtige Entfernen defekter Leuchten, Bedienelemente etc. ist nicht gestattet. Der Tür-zu-Tür-Service kann auf Anfrage angeboten werden.

Wartung

Es wird empfohlen, den Kühlschrank einmal pro Monat zu warten;

-- Ziehen Sie den Netzstecker aus der Steckdose, um einen Stromschlag zu vermeiden;
-- Verwenden Sie ein feuchtes Tuch oder ein neutrales Reinigungsmittel (Reinigungsessenz), um Ölverschmutzungen und anderen Schmutz abzuwischen. Wischen Sie dann das Reinigungsmittel vollständig ab.
-- Verwenden Sie kein alkalisches Reinigungsmittel, Seifenpulver, Benzin, Alkohol, Talkumpuder usw., da dadurch die Beschichtungen oder Kunststoffe beschädigt werden könnten;
-- Regeln Sie den Kühlkörper des Kühlschranks und reinigen Sie den Bodenstaub, um den Kühlschrank sauber zu halten.

Inspektionen nach der Wartung:

1. Gibt es Schäden an der Stromleitung und am Stecker; 2. Ist der Netzstecker verstaubt; 3. Ist der Stecker ungewöhnlich heiß; 4. Ist die Steckdose lose; 5. Wurde der Stecker vollständig eingesteckt?

Hinweis:

Wenn die Stromleitung und der Stecker beschädigt sind und Staub vorhanden ist, kann es zu einem Stromschlag oder Feuer kommen;
Nach dem Herausziehen des Steckers, muss man 5 Minuten warten, bevor der Stecker wieder eingesteckt werden kann;
Legen Sie Ihre Hände nicht unter den Kühlschrank, um Verletzungen zu vermeiden.

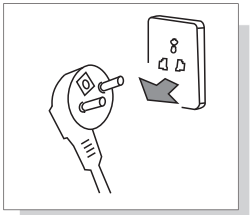

Ziehen Sie vor der Reinigung den Stecker des Kühlschranks aus der Steckdose.



Bitte verwenden Sie ein neutrales Reinigungsmittel

DE

Analyse von Fehlern

Die folgenden Punkte sind vor Auftreten von Ausfällen, die eine Wartung erfordern, zu überprüfen:

Fehler: Kühlschrank funktioniert nicht, die Kühlwirkung ist schlecht

Ursachen: 1. Überprüfen Sie den Anschluss der Stromversorgung. 2. Prüfen Sie, ob der Kühlschrank direktem Sonnenlicht ausgesetzt ist oder ob sich eine Wärmequelle in der Nähe befindet. 3. Prüfen Sie, ob um den Kühlschrank herum genug Raum zur Wärmeableitung vorhanden ist.
Lösungen: 1. Überprüfen Sie den Anschluss der Stromversorgung. 2. Prüfen Sie, ob der Kühlschrank direktem Sonnenlicht ausgesetzt ist oder ob sich eine Wärmequelle in der Nähe befindet. 3. Lassen Sie ausreichend Platz zwischen Kühlschrank und Wand.

Fehler: Lebensmittel in der Kühlkammer sind eingefroren.

DE

Ursachen: 1. Prüfen Sie, ob die Einstelltemperatur zu niedrig ist. 2. Prüfen Sie, ob Lebensmittel mit hoher Wasserkonzentration zu nahe an der Rückwand stehen.
Lösungen: 1. Erhöhen Sie ausreichend die Temperatur. 2. Bewegen Sie die Lebensmittel mit hoher Wasserkonzentration zur Türseite des Glasregals.

Fehler: Kühlschrankt gibt kommische Geräusche von sich.

Ursachen: 1. Prüfen Sie, ob der Boden des Kühlschranks stabil ist. 2. Prüfen Sie, ob der Kühlschrank zu nahe an der Wand steht. 3. Prüfen Sie, ob der Kühlschrank andere Gegenstände berührt.
Lösungen: 1. Stellen Sie den unteren Stellfuß ein, um den Kühlschrank zu stabilisieren. 2. Lassen Sie um den Kühlschrank herum ausreichend Platz. 3. Entfernen Sie die Hindernisse.

Fehler: Der Kühlschrank riecht komisch.

Ursachen: 1. Prüfen Sie, ob die Lebensmittel für die Lagerung versiegelt sind. 2. Prüfen Sie, ob der Kühlschrank sauber ist. 3. Prüfen Sie, ob die Lebensmittel zu lange gelagert wurden.
Lösungen: 1. Versiegelte Lebensmittel für die Lagerung. 2. Reinigen Sie den Kühlschrank regelmäßig. 3. Lagern Sie die Lebensmittel nicht zu lange.

Nicht-Ausfall

Phänomen: Heiß auf beiden Seiten und der Teilfläche zwischen Kühl- und Gefrierkammer.

Ursache: Kühlschrankschläuche (Kondensator, Antibeschlagrohre) befinden an zwei Seiten und am vorderen Teil des Kühlschranks zur Wärmeabfuhr und zur Vermeidung von Kondenswasserbildung.

Phänomen: Die Tür ist zu fest und lässt sich nicht leicht öffnen.

Ursache: Das Öffnen der Tür ist gleich nach dem Schließen schwierig, weil heiße Luft in den Kühlschrank eintritt und sich zusammenzieht- Dadurch wird eine Druckdifferenz erzeugt. Nach einer Weile ost doe Tür leicht zu öffnen.

Phänomen: Es gibt eine Wasserwelle im Kühlschrank

Ursache: Beim Starten oder Stoppen des Kompressors gibt das Kältemittel ein Geräusch ab; nach dem Abtauen produziertes Wasser gibt ebenfalls ein Geräusch ab.

Phänomen: Es gibt ein "Klick"-Geräusch oder ein Ticken im Kühlschrank.

Ursache:Schrumpfen und Anschwellen des Gehäuses verursacht ein solches Geräusch;Wenn das Gehäuse kalt ist oder die Tür geöffnet wird, tritt dieses Geräusch auf;

Phänomen: Es gibt ein Brummgeräusch im Kühlschrank.

Ursache: Der Betrieb des Kompressors verursacht ein solches Geräusch (wenn der Kühlschrank nicht nivelliert ist, ist dieses Geräusch lauter)

Phänomen: Es gibt Kondenswasser oder Frost an der Oberfläche der Gefrierkammer oder der Lebensmitteloberfläche.

Ursache: Die Temperatur oder Feuchtigkeit um den Kühlschrank ist hoch; Die Tür wird zu lange geöffnet; Die Lebensmittel mit hoher Wasserkonzentration sind nicht versiegelt oder dicht eingepackt

Phänomen: Es gibt eine Kondensation auf der eingebauten Lichtoberfläche

Ursache: Licht erzeugt Wärme, nachdem es angezündet wurde, und die Tür wird zu lange geöffnet. Es gibt also einen Temperaturunterschied, und somit entsteht Kondensation.

Phänomen: Es gibt Kondensation und Wassernebel auf dem Körper.

Ursache: Die Luftfeuchtigkeit um den Kühlschrank ist hoch, und die Feuchtigkeit in der Luft bildet Kondenswasser.

Technische Parameter

Modell	RC521CXE0						
Klima-Typ	SN/N/ST/T						
Widerstand gegen elektrischen Schlag	I						
Sternzeichen	****						
Volle Lautstärke	521L						
Gesamtes Speichervolumen	351L						
Speichervolumen des Gefrierschranks	80L						
Variables Temperaturvolumen	90L						
Leistungstyp	220-240V~/50Hz						
Nennstrom	1.0A						
Gefrierkapazität	10Kg/24h						
Leistungsaufnahme	314kWh/a						
Lampenleistung	9W						
Gewicht	94						
Abmessungen （W x D x H mm）	833x640x1900						
Kältemittel und Füllmenge	R600a,68g						
Geräuschpegel (dB(A) re 1 pW)	35						

DE

Hinweise:
1)Dieses Produkt kann entweder als freistehender oder eingebauter Kühlschrank verwendet werden. Der angegebene Energieverbrauch wird nach lokalen Standards getestet und simuliert den Benutzerbetrieb im nicht eingebauten Zustand. Im eingebauten Zustand ist es normal, dass der tatsächliche Energieverbrauch des Kühlschranks geringfügig über dem angegebenen Wert liegt.
2)Wenn viele Lebensmittel eingelagert sind, die Umgebungstemperatur hoch ist oder die Tür häufig geöffnet wird, ist es normal, dass der tatsächliche Energieverbrauch höher als der angegebene Wert ist.

Packliste

Modell / Zubehör	RC521CXE0						
Kühlschrankregale	3						
Obst- und Gemüsekiste	1						
Unten Crisper	2						
Unterer Crisper-Deckel	1						
Flaschenhalter für den Kühlschrank	6						
Gefrierfach	1						
Gefrierschublade	2						
Tablett mit variabler Temperatur	1						
Schublade mit variabler Temperatur	2						
Bedienungsanleitung	1						

Dieses Produkt verfügt über mehrere Konfigurationen. Einzelheiten entnehmen Sie bitte dem tatsächlichen Produkt.

Bis zum nächsten angehörigen

Verfügung:
Alte Geräte haben noch einen gewissen Mehrwert. Ein umweltfreundlicher Ansatz gewährleistet das Recycling wertvoller Rohstoffe.
Die in Ihrem Kühlschrank verwendeten Kältemittel und Isoliermaterialien erfordern spezielle Handhabungsverfahren. Stellen Sie vor der Handhabung sicher, dass sich auf der Rückseite des Kühlschranks keine Rohrschäden befinden. Aktuelle Informationen zu den Möglichkeiten der Entsorgung von Altkühlschränken und Verpackungen aus Altgeräten erhalten Sie beim örtlichen Gemeindeamt.

DE

Richtige Entsorgung dieses Produkts:	
	Es weist darauf hin, dass dieses Produkt nicht mit anderen Haushaltsabfällen in der gesamten EU entsorgt werden darf. Um mögliche Schäden für die Umwelt oder die menschliche Gesundheit durch unkontrollierte Abfallentsorgung zu vermeiden, recyceln Sie diese verantwortungsbewusst, um die nachhaltige Wiederverwendung materieller Ressourcen zu fördern. Um Ihr gebrauchtes Gerät zurückzugeben, verwenden Sie bitte das Rückgabe- und Sammelsystem oder wenden Sie sich an den Händler, bei dem das Produkt gekauft wurde. Sie können dieses Produkt für ein umweltfreundliches Recycling verwenden.

Klima bestimmen

Tabelle 1 Klimaklassen

Klasse	Symbol	Umgebungstemperaturbereich
Erweitert gemäßigt	SN	+ 10 to + 32
Gemäßigt	N	+ 16 to + 32
Subtropisch	ST	+ 16 to + 38
Tropisch	T	+ 16 to + 43

Erweitertes gemäßigtes Klima: „Dieses Kühlgerät ist für Umgebungstemperaturen zwischen 10 ° C und 32 ° C vorgesehen.“
gemäßigt: „Dieses Kühlgerät ist für Umgebungstemperaturen zwischen 16 ° C und 32 ° C vorgesehen.“
Subtropisch: „Dieses Kühlgerät ist für Umgebungstemperaturen zwischen 16 ° C und 38 ° C vorgesehen.“
Tropisch: „Dieses Kühlgerät ist für Umgebungstemperaturen zwischen 16 ° C und 43 ° C vorgesehen.“

Sehr geehrter Kunde

Sehr geehrter Kunde, wenn Sie Kundendienst benötigen, überprüfen Sie bitte die Garantiekarte für weitere Informationen.

■Esta guía de servicio es un formato universal para esta empresa.
■Por favor, consulte la operación correspondiente para conocer las configuraciones físicas
■Las imágenes son solo de referencia, los productos pueden estar sujetos a cambios sin previo aviso.
■Lea atentamente el manual de usario antes de arrancar y guárdelas correctamente.

TCL

ES

RC521CXE0

MANUAL DE USUARIO

REFRIGERADOR

POR FAVOR, LEA TODAS LAS INSTRUCCIONES ANTES DE USAR ESTE APARATO

Contenidos

Gracias por comprar el refrigerador TCL. Queremos expresarle nuestro más sentido agradecimiento.
Le invitamos a comenzar a utilizar el refrigerador TCL. Por nuestra parte, nosotros haremos todo lo posible para brindarle un servicio de calidad.

Instrucciones de seguridad ---- P2
Instrucciones del producto ---- P5
Manejo y colocación ---- P6
Preparaciones previas al uso del refrigerador ---- P7
Notas de Operación ---- P8
Ilustración y funcionamiento del panel de visualización ---- P8
Almacenamiento de alimentos ---- P11
Máquina de hielo ---- P12
Análisis de fallos ---- P15
Fenómenos no considerados fallos ---- P15
Parámetros técnicos ---- P16
Contenido incluido en el empaque ---- P16
Directiva sobre recuperación segura ---- P17
Descripción del tipo de clima ---- P17

ES

1. Este electrodoméstico no está diseñado para ser utilizado por personas (incluidos niños) con capacidades físicas, sensoriales o mentales reducidas o que no posean la experiencia y los conocimientos necesarios para su uso, a no ser que una persona responsable de su seguridad las supervise o las instruya. Se debe prestar atención a los niños para evitar que jueguen con el aparato.
2. Si el cable de alimentación resulta dañado, deberá ser sustituido por el fabricante, su agente de servicio o por otras personas debidamente cualificadas para poder evitar posibles peligros.
3. Este electrodoméstico puede ser utilizado por niños a partir de 8 años y por personas con capacidades físicas, sensoriales o mentales reducidas o que presenten una carencia de experiencia y conocimientos siempre que estén supervisadas o sean instruidas para que puedan utilizar el aparato de forma segura y comprendan los peligros que su uso conlleva. Los niños no deben jugar con este aparato. La limpieza y el mantenimiento de este aparato no deben llevarse a cabo por niños sin supervisión.
4. ADVERTENCIA: Mantenga las aberturas de ventilación, tanto las de la cubierta del aparato como las de la estructura integrada, libres de obstrucciones.
5. ADVERTENCIA: No utilice dispositivos mecánicos u otros medios no recomendados por el fabricante para acelerar el proceso de descongelación.
6. ADVERTENCIA: Evite dañar el circuito de refrigeración.
7. ADVERTENCIA: No utilice aparatos eléctricos dentro de los compartimentos de almacenamiento de alimentos, a menos que sean del tipo recomendado por el fabricante.
8. No almacene sustancias explosivas, como puedan ser botes de aerosoles con propelente inflamable en el aparato.
9. Este aparato está diseñado para ser utilizado en aplicaciones domésticas y similares, como:
– Cocinas para el staff en tiendas, oficinas u otros ambientes laborales;
– Granjas, clientes de hoteles, moteles y otros tipos de ambientes residenciales;
– Ambientes como hostales;
– Catering y usos no minoristas.
10. Este producto contiene una fuente de luz de clase de eficiencia energética F. Para ERP de fuente de luz, prueba con (sin) cubierta de luz.

1. Advertencia

Advertencia: No se permite la colocación de ningún tipo de barrera alrededor del aparato o en la estructura integrada para garantizar de esta forma una ventilación continua.

Advertencia: Está prohibido acelerar el proceso de descongelación utilizando para ello cualquier tipo de equipo mecánico u otro método no recomendado por el fabricante.

Advertencia: Evite dañar el circuito de refrigeración.

Advertencia: Jamás utilice un aparato eléctrico dentro del compartimento de almacenamiento del refrigerador, excepto si dicho aparato pertenece al tipo recomendado por el fabricante.

Advertencia: Jamás coloque bebidas o alimentos contenidos en recipientes de vidrio en el compartimento de congelación para evitar que se rompan.

Advertencia: Si necesita apagar el refrigerador, deberá encenderlo 5 minutos después para evitar que se dañe el compresor.

Advertencia: Si se percata de que alguna pieza del refrigerador se mueve o de la existencia de un ruido, olor, humo anormal o de otro tipo de rareza durante el uso, deberá apagarlo de forma inmediata y ponerse en contacto con el departamento de servicio posventa de la compañía.

Advertencia: Jamás coloque los dedos o las manos debajo del refrigerador, especialmente en la parte trasera inferior, de lo contrario, las piezas afiladas podrían causarle lesiones.

Advertencia: Evite que los niños jueguen o se suban al refrigerador. El uso del refrigerador por parte de los niños debe estar supervisado por sus padres para evitar posibles peligros.

Advertencia: Jamás coloque la mano entre las puertas para abrirlas o cerrarlas, pues podría atraparse los dedos. Utilice la manija de la puerta para abrirla y cerrarla.

Advertencia: En los rangos climáticos SN, N, ST y T, el rango de temperatura operativa es de 10°C~43 °C. Si el electrodoméstico llegara a funcionar fuera del rango climático nominal (rango de temperatura ambiente), la temperatura interior podría verse afectada.



Advertencia: Riesgo de incendio/Materiales inflamables

Advertencia: Al colocar el electrodoméstico en su lugar, asegúrese de que el cable de alimentación no esté atrapado o dañado.

Advertencia: No coloque enchufes portátiles o fuentes de alimentación portátiles sobre el electrodoméstico.

Los niños de entre 3 y 8 años pueden cargar y descargar el contenido del refrigerador.

Abrir la puerta durante largos períodos de tiempo puede causar un incremento significativo de la temperatura en los compartimentos del refrigerador.

Limpie con frecuencia las superficies que puedan entrar en contacto con los alimentos y con los sistemas de drenaje accesibles.

Limpie los tanques de agua tras permanecer 48 horas sin utilizarlos; Enjuague el sistema de agua conectado a un suministro de agua después de estar 5 días sin extraer agua.

Almacene la carne cruda y el pescado en recipientes adecuados antes de colocarlos en el refrigerador para que no entren en contacto con otros alimentos ni goteen sobre ellos.

Los compartimentos de congelación de dos estrellas son adecuados para almacenar alimentos precongelados, almacenar o hacer helados y hacer cubitos de hielo.

Los compartimentos de una, dos y tres estrellas de congelación no son adecuados para la congelación de alimentos frescos.

Si tiene pensado dejar vacío el refrigerador durante un largo período de tiempo, apáguelo, proceda con su descongelación, límpielo, séquelo y deje abierta la puerta para evitar que se forme moho en el interior.

2. Precauciones

Precauciones: La fuente de alimentación de este producto debe ser uniforme con respecto a la fuente de alimentación mencionada en la placa de identificación. Así pues, deberá utilizarse el enchufe estándar independiente de 3 clavijas (por encima de 10A y con una conexión a tierra fiable). No enchufe más de un aparato eléctrico en un solo enchufe, de lo contrario, podrían producirse incendios por sobrecalentamiento.

Precauciones: No tire, bajo ninguna circunstancia, del cable de alimentación con la mano. Para desconectar la fuente de alimentación es necesario agarrar adecuadamente el conector para tirar de él. No toque el cable de alimentación ni el conector con las manos húmedas para evitar sufrir descargas eléctricas.

Precauciones: Evite que el cable de alimentación sea apretado por el propio refrigerador o por cualquier otra carga pesada. El cable no debe doblarse demasiado. Producir daños en el cable de alimentación o pelar su recubrimiento podría provocar incendios y descargas eléctricas. Si el cable de alimentación sufre daños o resulta cortado, póngase en contacto con el departamento de servicio posventa de forma inmediata.

Precauciones: No introduzca en el refrigerador material inflamable o explosivo, ácidos corrosivos ni materiales alcalinos.

Precauciones: No utilice el refrigerador en una ubicación expuesta a la lluvia o a la luz solar.

Precauciones: Está prohibido colocar recipientes con fluidos en el refrigerador, pues si se produjera algún tipo de fuga o rotura en dichos recipientes, podrían producirse efectos negativos en el aislamiento eléctrico del refrigerador y, por consiguiente, también descargas eléctricas e incendios.

Precauciones: El refrigerador no debe desmontarse ni modificarse de ninguna forma sin permiso. La reparación del refrigerador debe ser realizada por personas especialistas.

Precauciones: En caso de fuga de cualquier gas inflamable, como gas de hulla, es necesario cerrar la válvula de fuga y, a continuación, abrir la ventana para facilitar la ventilación del dispositivo. Tenga en cuenta que, ante tales circunstancias, está prohibido desenchufar el conector del refrigerador de forma inmediata, pues podrían producirse incendios o explosiones debido a la existencia de chispas eléctricas.

Precauciones: Los refrigeradores, en especial los refrigeradores/congeladores de tipo I, pueden no funcionar de manera constante (existe la posibilidad de que se produzca la descongelación del contenido o de que la temperatura ascienda demasiado en el compartimento de los alimentos congelados) si se sitúan durante un período de tiempo prolongado por debajo de la temperatura mínima del rango de temperaturas para el que fueron diseñados;

Precauciones: Tenga en cuenta que las bebidas efervescentes no deben almacenarse en compartimentos o gabinetes con bajas temperaturas y que algunos productos como los helados de agua no deben consumirse demasiado fríos.

Precauciones: No se debe exceder los tiempos de almacenamiento recomendados por los fabricantes de los alimentos.

Precauciones: Preste atención a las precauciones a tener en cuenta para prevenir aumentos indebidos de la temperatura de los alimentos congelados mientras se descongela el refrigerador. Por ejemplo, envuelva los alimentos congelados en varias capas de papel de periódico.

Precauciones: Un aumento de la temperatura de los alimentos congelados durante la descongelación manual, el mantenimiento o la limpieza del refrigerador podría acortar la vida de almacenamiento.

Precauciones: Tenga el cuidado requerido con respecto a los alimentos congelados almacenados en el caso de que de que el refrigerador vaya a estar de forma prolongada sin funcionar (interrupción del suministro de energía o fallo del sistema de refrigeración).

Precauciones: Preste atención a las medidas que deben adoptarse cuando el refrigerador se apaga y se pone fuera de servicio de forma temporal o durante un período de tiempo prolongado (por ejemplo, es necesario vaciarlo, limpiarlo y secarlo. Así pues, las puertas y tapas deben quedar entreabiertas).

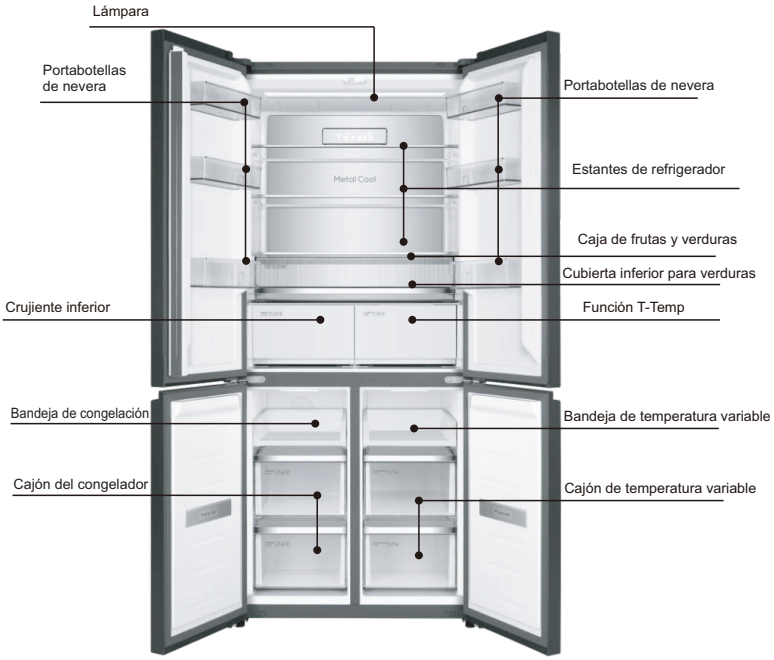

Las imágenes son solo de referencia. Por favor, refiérase al objeto

ES

Recordatorio:

Si su producto es un producto mejorado, sus características podrían no encajar con las indicadas en las instrucciones. Pero ello no modificará el rendimiento y el método de uso. Le garantizamos que su refrigerador presentará en todo momento unas prestaciones excelentes.

Manejo y colocación

Deberá dejar un cierto espacio alrededor del refrigerador, tal y como se muestra en la figura.

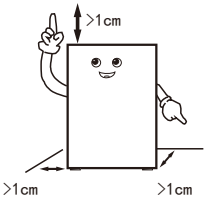

Cuando vaya a manipular el refrigerador, tenga cuidado de que las puertas laterales del mismo no entren en contacto con las herramientas utilizadas para dicha manipulación.

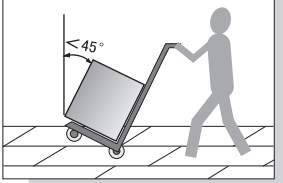

El refrigerador debe estar colocado en un ambiente seco, con una buena ventilación y alejado de fuentes de calor y de la luz solar.

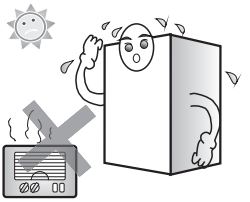

El refrigerador debe ubicarse en una superficie plana y firme. Si el piso no es plano, ajuste la pata de ajuste para mantener una correcta nivelación.

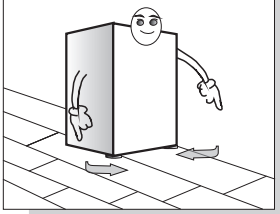

No coloque el refrigerador en un ambiente demasiado frío que pueda congelarse.

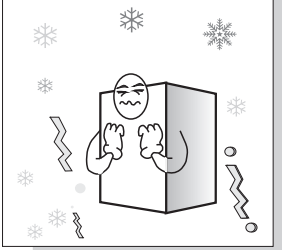

Extraer la base de espuma favorece la disipación del calor de fondo, evitando de esta forma posibles incendios.

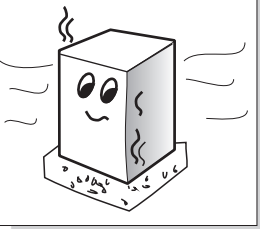

ES

Recordatorio:

-- Se necesitan al menos dos personas para manipular el refrigerador. Una de ellas debe levantar la parte superior de la parte trasera y la otra manejar la parte inferior (manipular el refrigerador mientras una de las dos partes está sujeta es sumamente peligroso y podría provocar accidentes).
-- Al mover el refrigerador, su parte inferior podría llegar a dañar y a rayar el piso. Si necesita mover el refrigerador a lo largo de una distancia mayor, los accesorios internos deben quedar fijados en su sitio previamente con una cinta adhesiva. De lo contrario, los accesorios podrían sufrir daños al chocar entre sí.
-- Coloque el refrigerador en su posición en un lugar en el que esté expuesto a pocas vibraciones. Si vive en un área en la que a menudo se producen terremotos, fije el refrigerador contra la pared o contra un poste. De caerse, el refrigerador podría provocar un accidente.
-- Deberá dejar suficiente espacio libre alrededor del refrigerador. Si el espacio libre es demasiado pequeño, si se colocan objetos sobre o al lado del refrigerador o si se pegan en los laterales del mismo, la disipación de calor se verá afectada, lo cual resultará en un malgasto innecesario de la energía eléctrica y, además, podría producir quemaduras en la pared y en los objetos en cuestión; Si la parte trasera del refrigerador está en contacto con la pared, podrían producirse vibraciones y ruidos;
-- Ajuste la parte delantera del refrigerador y la pata de ajuste para lograr una correcta nivelación. La colocación en desnivel del refrigerador causará vibraciones y ruido.

Manejo y colocación

Este frigorífico no se puede utilizar como electrodoméstico integrado. Las dimensiones del producto y el espacio necesitado para el uso del producto se muestran en mayor detalle en las siguientes imágenes:

Dimensiones del producto | Espacio necesario para el uso del producto | Espacio total necesitado para el uso del producto

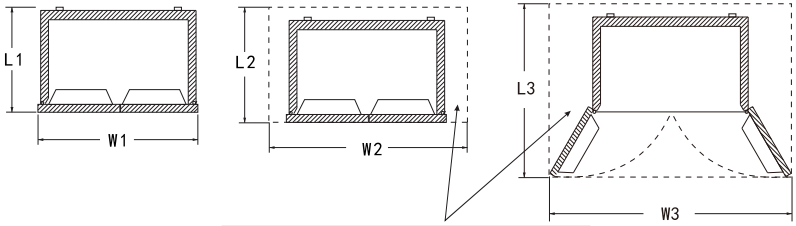

Espacio necesario para una ventilación libre

Unidad: mm

Dimensiones del producto		Espacio necesario para el uso del producto		Espacio total necesitado para el uso del producto	
L1	W1	L2	W2	L3	W3
640	833	>L1+20	>W1+20	>L1+450	>W1+480

ES

Notas:

1.Al instalar el refrigerador como una unidad empotrada, es importante considerar la precisión de las medidas del gabinete y la nivelación del piso.

2.Debido a las variaciones en los tamaños de los enchufes y las ubicaciones de los enchufes, las dimensiones W2 y L2 para el espacio de colocación del refrigerador no incluyen el tamaño de instalación del enchufe. Al instalar el enchufe, tenga en cuenta el grosor del enchufe y reserve suficiente espacio de acuerdo con la situación real.

Preparaciones previas al uso del refrigerador

1 . Retire todos los accesorios del ensamblaje, como la cinta de fijación de la caja, etc. Especialmente la base de espuma.

2. Utilice un paño húmedo y tibio para limpiar tanto el interior como el exterior del refrigerador (existe la posibilidad de añadir un detergente neutro en agua tibia).

3. Después de nivelar y limpiar el refrigerador, déjelo reposar durante unas 5 horas antes de enchufarlo para que se encienda y enfríelo durante 2 o 3 horas antes de introducir alimentos en su interior.

1. Retirar la cinta de fijación



En verano, se necesitan 24 horas para congelar por completo los alimentos. Compruebe el estado de refrigeración el segundo día.

2. Conectar a la corriente

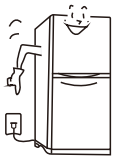

3. Almacenar los alimentos tras 2-3 horas conectado a la corriente. horas.



El desodorante de plásticos desaparece automáticamente tras un tiempo de congelación.

Preparación antes del uso

El aparato debe ubicarse en el área más fresca de la habitación, lejos de aparatos que produzcan calor o conductos de calefacción, y fuera de la luz solar directa.
Deje que los alimentos calientes se enfríen a temperatura ambiente antes de colocarlos en el aparato. La sobrecarga del aparato obliga al compresor a funcionar durante más tiempo. Los alimentos que se congelan demasiado lentamente pueden perder calidad o echarse a perder.
Asegúrese de envolver los alimentos correctamente y seque los recipientes antes de colocarlos en el aparato. Esto reduce la acumulación de escarcha dentro del aparato.
El contenedor de almacenamiento de electrodomésticos no debe estar forrado con papel de aluminio, papel encerado o toallas de papel. Los revestimientos interfieren con la circulación del aire frío, lo que hace que el aparato sea menos eficiente.
Organice y etiquete los alimentos para reducir las aperturas de puertas y las búsquedas prolongadas. Retire tantos artículos como sea necesario a la vez y cierre la puerta lo antes posible.
Consulte la imagen de introducción del producto en la página 6 para conocer la ubicación de los accesorios

Teclas de operación

Ilustración y funcionamiento del panel de visualización

ES



Teclas de operación

Encendido por primera vez

Cuando se enciende por primera vez, el refrigerador iniciará el modo inteligente y funcionará a 5 °C para la cámara del refrigerador, -18 °C para el invernadero variable y -18 °C para la cámara del congelador.

Seguro para niños

Encendido: cuando no hay ninguna operación de tecla en la pantalla, después de 30 segundos, el teclado se bloquea automáticamente y se activa la función de bloqueo para niños;

Apagar: cuando la pantalla esté bloqueada, presione la tecla "unlock 3 sec" y manténgala presionada durante 3 segundos para desbloquear, y la función de bloqueo para niños se desactivará.

Ajuste manual de la temperatura

Cuando no hay ninguna operación de tecla en la pantalla dentro de los 30 segundos, la pantalla se apagará automáticamente y el teclado se bloqueará automáticamente. Cuando la pantalla esté apagada, presione el botón por primera vez para activar la pantalla; Mantenga presionado el botón "unlock 3 sec" durante 3 segundos para desbloquear y luego presione el botón nuevamente para que la función del botón sea efectiva.

Ajuste de la temperatura de la cámara del refrigerador (2 °C ~ 8 °C)

En el estado desbloqueado, presione repetidamente el botón "Zone" hasta que se encienda el área de temperatura de almacenamiento refrigerado y luego presione el botón "Regulate" para ajustar la temperatura de la cámara del refrigerador. La temperatura de la cámara del refrigerador debe ajustarse entre "02"-"03"-"04"-"05"-"06"-"07"-"08"-"02". Seleccione la temperatura adecuada para detener la operación clave y, a continuación, establezca el rango de temperatura para la confirmación.

ES

Ajuste de la temperatura de la cámara del congelador (-24 °C ~ -15 °C)

En el estado desbloqueado, presione repetidamente el botón "Zone" hasta que se encienda el área de temperatura de almacenamiento de congelación y luego presione el botón "Regulate" para ajustar la temperatura de la cámara del congelador. La temperatura de la cámara del congelador debe ajustarse entre "-24"-"-23"-"-22"-"-21"-"-20"-"-19"-"-18"-"-17"-"-16" "-15"-"-24". Seleccione la temperatura adecuada para detener la operación clave y, a continuación, establezca el rango de temperatura para la confirmación.

Regulación de temperatura en el compartimiento de cambio de temperatura (-20 °C ~ 5 °C)

En el modo de desbloqueo, presione repetidamente el botón "Zone" hasta que se encienda la zona de refrigeración y luego presione el botón "Regulate" para regular la temperatura en el compartimiento del refrigerador. La temperatura establecida en el compartimiento del refrigerador puede variar dentro de "-20"-"-19"-"-18"-"-17"-"-16"-"-15"-"-14"-"-13"-"-12"-"-11"-"-10"-"-09"-"-08"-"-07"-"-06"-"-05"-"-04"-"-03"-"-02"-"-01"-"00"-"01"-"02"-"03"-"04"-"05"-"OF" i-n "-2a0" de manera cíclica. Cuando se presiona un botón de parada de temperatura apropiado, se confirma el ajuste de temperatura.

Descripción de las funciones del cajón de cambio de temperatura de tres etapas para refrigeración

El primer icono de la izquierda es el icono "Fast Chill". Cuando la puerta refrigerada está abierta, la luz se encenderá cuando se toque ligeramente y se activará la función de congelación rápida;
Presione el botón "Fish&Meat" para activar las funciones de mariscos y carnes; Presione el botón "Fruit&Veg". para activar la función de frutas y verduras;
Cuando la función "Fast Chill" está activada, el cajón de temperatura variable de tres velocidades se controla a -3 °C Cuando la función "Fish&Meat" está activada, el cajón de temperatura variable de tres velocidades se controla a -1 °C; Cuando la función "Fruit&Veg" está activada, el cajón de temperatura variable de tres velocidades se controla a 4 °C; En cualquier momento, solo se habilita una función de Fast Chill/Fish&Meat/Fruit&Veg.;
El estado de función de fábrica predeterminado del cajón refrigerado de temperatura variable de tres etapas es "Fish&Meat"; para evitar la operación accidental al tocar los botones, el tiempo para que los dedos permanezcan en los botones debe ser superior a 1 segundo.

Función de desactivación por cambio de temperatura

En el modo de desbloqueo, presione repetidamente el botón "Zone" hasta que se encienda la zona de cambio de temperatura y luego presione el botón "Regulate" para regular la temperatura en el compartimiento de cambio de temperatura. Con el compartimiento de cambio de temperatura colocado en "OF", accione el botón de parada para acceder a la función de desactivación del cambio de temperatura.

Teclas de operación

Cuando la temperatura de ajuste en el compartimiento de cambio de temperatura no esté colocada en "OF", salga de la función de desactivación del cambio de temperatura. (En el modo de función de desactivación de cambio de temperatura, es posible salir automáticamente de la función de desactivación de cambio de temperatura cuando se realiza el ajuste de otra función. Nota: Antes de acceder a la función de desactivación del cambio de temperatura, vacíe el compartimiento de cambio de temperatura).
En el modo de funciones "Desactivación del cambio de temperatura", el compartimento de cambio de temperatura se coloca en el estado de no uso.

Función de refrigeración

Cuando el refrigerador esté en estado de desbloqueo, presione el botón "Function" repetidamente hasta que el ícono "Power Cool" parpadee, después de eso, detenga la operación de la tecla y espere 3 segundos para ingresar a la función de enfriamiento de energía de la cámara del refrigerador. Puede salir de la función de enfriamiento de energía con la misma operación. Una vez que ingrese "Power Cool", el refrigerador dejará de funcionar automáticamente la función de enfriamiento después de ingresarla durante 2 horas.
En el estado "Power Cool", la temperatura de ajuste de la cámara del refrigerador se muestra a 2 °C hasta que se cierra la función. En el estado "Power Cool", al configurar otras funciones, puede salir automáticamente de la función de enfriamiento de energía. En el estado "Power Cool", dejará de funcionar automáticamente la función de enfriamiento cuando la puerta de refrigeración se abra durante 3 minutos. (En el estado "Power Cool", al configurar otras funciones, puede salir automáticamente de la función de enfriamiento de energía)

Función de congelamiento

Cuando el refrigerador esté en estado de desbloqueo, presione el botón "Function" repetidamente hasta que el ícono "Power Freeze" parpadee, después de eso, detenga la operación de la llave y espere 3 segundos para ingresar a la función de congelación de energía de la cámara del congelador. Puede salir de la función de congelación de energía con la misma operación. Una vez que ingrese "Power Freeze", el refrigerador dejará de funcionar automáticamente la función de congelación eléctrica después de que esté en estado de congelación alta durante 24 horas.
En el estado "Power Freeze", la temperatura de ajuste de la cámara del congelador se muestra a -32 °C hasta que se cierra la función. En el estado "Power Freeze", al configurar otras funciones, puede salir automáticamente de la función de congelación de energía.
(En el estado "Power Freeze", al configurar otras funciones, puede salir automáticamente de la función de congelación de energía)

Función de vacaciones

En el estado desbloqueado, presione la tecla "Function" repetidamente hasta que el ícono "" parpadee, detenga la operación de la tecla y espere 3 segundos para ingresar a la función de vacaciones. En el modo de vacaciones, la posición de la cámara frigorífica del refrigerador muestra "OF" y la cámara frigorífica entra en estado cerrado. (En el estado "Holiday", cuando se configuran otras funciones, se puede salir automáticamente de la función de vacaciones)
Nota: Antes de activar la función de vacaciones, saque la comida de la cámara del refrigerador

Memoria de apagado

Cuando se apaga la energía, se bloqueará el estado de funcionamiento instantáneo en el momento del apagado. Después de encenderlo, seguirá funcionando conforme a la configuración antes de apagarlo.

Alarma de puerta

Si la puerta del compartimiento del refrigerador o la puerta del compartimiento del compartimiento de cambio de temperatura o la puerta del compartimiento del congelador no están bien cerradas o se mantienen abiertas durante más de 1 minuto, se escuchará la alarma del timbre "tick". Presione cualquier tecla para detener temporalmente la alarma, seguida de la alarma nuevamente 1 minuto después; cierre bien la puerta del compartimiento del refrigerador o la puerta del compartimiento del congelador para detener la alarma.

Advertencia de sobretemperatura de la cámara del congelador

Cuando se enciende la alimentación, la temperatura de la cámara del congelador es superior a -12 °C, la caja esquemática correspondiente a la zona de temperatura de la cámara del congelador está encendida y la zona digital parpadea. Presione cualquier tecla para mostrar la temperatura de la cámara del congelador cuando esté encendida, presione la tecla nuevamente o 10 segundos después, volverá al estado de visualización normal.

Función de protección de pantalla

Si no hay ninguna operación de tecla dentro de los 30 segundos, el refrigerador ingresará a la función de protección de pantalla y el teclado se bloqueará automáticamente. En el modo de protección de pantalla, presione cualquier tecla para salir de la función de protección de pantalla.

Teclas de operación

Función de protección del panel de visualización

Si no se opera ningún botón dentro de los 30 segundos, el refrigerador activará la función de protección del panel de visualización y el teclado se bloqueará automáticamente. En el modo de protección del panel de visualización, al presionar cualquier botón se puede salir de la función de protección del panel de visualización.

Almacenamiento de alimentos

Cámara fría (2 °C ~ ° 8C)

-La cámara frigorífica se utiliza principalmente para almacenar los alimentos que se van a almacenar durante un corto período de tiempo, como leche, huevos y bebidas embotelladas.
-Las verduras y frutas se almacenarán en la caja de verduras y frutas para evitar la pérdida de agua.
-Los alimentos cocinados se contendrán con bolsas de almacenamiento y luego se colocarán en el refrigerador para evitar aumentar el consumo de energía.

Compartimento de cambio de temperatura (-20 °C ~ 5 °C)

ES

-El compartimiento de cambio de temperatura está configurado para cambiar la temperatura a un nivel que satisfaga los requisitos de los clientes.
-El cambio de temperatura es necesario dependiendo del tipo de alimentos en el compartimiento de cambio de temperatura. El compartimento de cambio de temperatura consta de una cámara de almacenamiento independiente, conservación de la frescura 0ff y congelación. Los clientes pueden beneficiarse del uso correcto del compartimiento de cambio de temperatura.

Cámara de congelación (-24C~ -15C)

-La cámara de congelación se utiliza para almacenar la mercancía que se va a almacenar durante un largo período.
-El pescado y las carnes que deban congelarse se cortarán en trozos pequeños y se contendrán en bolsas de almacenamiento separadas, y luego se colocarán en el cajón de la cámara de congelación.
-Está prohibido colocar el recipiente de vidrio o sellado con líquido en la cámara de congelación por temor a grietas y explosiones.
-Los alimentos frescos no deben almacenarse con alimentos congelados.

★★ **Consejos:**

Los alimentos almacenados, si los hay, no deben bloquear la salida del conducto de aire y el puerto de retorno por temor a afectar el efecto de refrigeración.
Antes de almacenarlos en el refrigerador, el agua y los alimentos sobrecalentados deben enfriarse a temperatura ambiente.

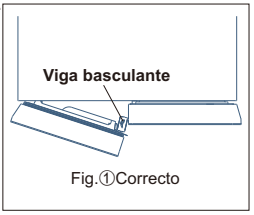

Fig.①Correcto

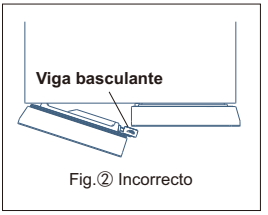

Fig.② Incorrecto

Viga basculante

-Para cerrar la puerta del refrigerador, debe operar en la posición de la viga basculante que se muestra en la Fig. ①;
la operación en la posición que se muestra en la Fig.②puede dañar la viga basculante o hacer que la puerta no se pueda cerrar herméticamente.
-El cable calefactor capaz de evitar la condensación se instala dentro de la viga basculante. El sobrecalentamiento en la superficie de la viga basculante es normal y no afecta el funcionamiento normal del refrigerador.

Desmontaje y reinstalación de la estantería frigorífica

Procedimiento de desmontaje

Paso 1: Saque el estante horizontalmente siguiendo la flecha que se muestra en la Fig.1.
Paso 2: Tire del estante superior hacia abajo y hacia adelante siguiendo la flecha que se muestra en la Fig.2, y del estante inferior hacia arriba y hacia adelante siguiendo la flecha que se muestra en la Fig.3.
Paso 3: Levante verticalmente el extremo derecho del estante hacia arriba y gírelo adecuadamente en la flecha que se muestra en la Fig.4 para facilitar la extracción.

Reinstalación

Lleve a cabo la reinstalación de los estantes en el orden del paso 3-1.
Nota: Para el desmontaje de la estantería, abra la puerta al máximo para facilitar el desmontaje de la estantería o evitar colisiones con la puerta. (La imagen es solo de referencia. Para obtener detalles de la configuración interior específica, es posible que prevalezca el producto exacto).

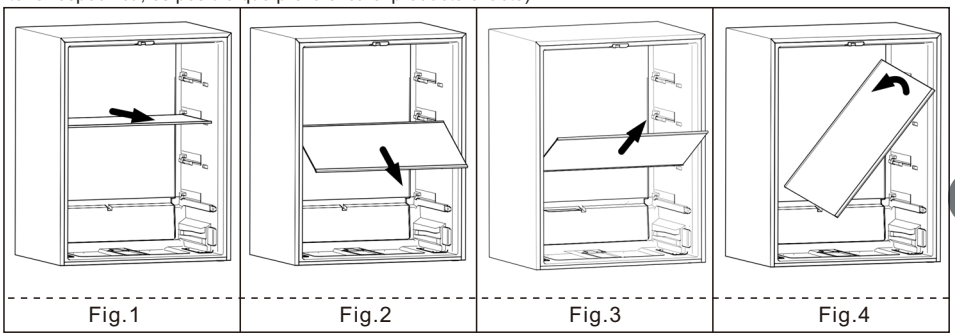

Fig.1 Fig.2 Fig.3 Fig.4

Desmontaje y reinstalación de caja de frutas y verduras

Procedimiento de desmontaje

Paso 1: Primero, saque el estante del compartimiento del refrigerador.
Paso 2: Saque la caja de frutas y verduras horizontalmente siguiendo la flecha que se muestra en la Fig.1 hasta que la caja de frutas y verduras no esté apoyada en el riel guía.
Paso 3: Saque la caja de frutas y verduras hacia arriba y hacia adelante siguiendo la flecha que se muestra en la Fig.2.
Paso 4: Levante verticalmente el extremo derecho de la caja de frutas y verduras y gírelo adecuadamente en la flecha que se muestra en la Fig.3 para facilitar la extracción.

Reinstalación

Realice la reinstalación de la caja de frutas y verduras en el orden del Paso 4-2.
Nota: Para el desmontaje de la caja de frutas y verduras, abra la puerta al máximo para facilitar su desmontaje o evitar colisiones con la puerta. (La imagen es solo de referencia. Para obtener detalles de la configuración interior específica, es posible que prevalezca el producto exacto).

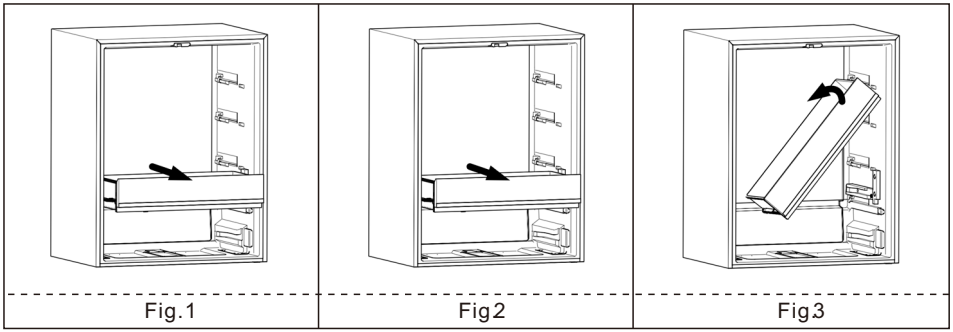

Fig.1 Fig2 Fig3

Desmontaje y reinstalación del frigorífico Cubierta inferior del cajón de verduras

Procedimiento de desmontaje

Paso 1: Primero, saque la caja de frutas y verduras Este paso puede ignorarse si no se proporciona dicha caja.
Paso 2: Retire el tornillo de fijación que sujeta el riel guía derecho en la posición que se muestra en la flecha de la Fig.1 y retire el riel guía derecho.
Paso 3: Saque la cubierta horizontalmente siguiendo la flecha de la Fig.2.
Paso 4: Levante verticalmente el extremo derecho de la cubierta y gírelo adecuadamente en la flecha que se muestra en la Fig.3 para facilitar la extracción.

Reinstalación

Realice la reinstalación de la cubierta en el orden del Paso 4-2.
Nota: Para el desmontaje de la cubierta, abra la puerta al máximo para facilitar su desmontaje o evitar colisiones con la puerta. (La imagen es solo de referencia. Para los detalles de la configuración interior específica, puede prevalecer el producto exacto).

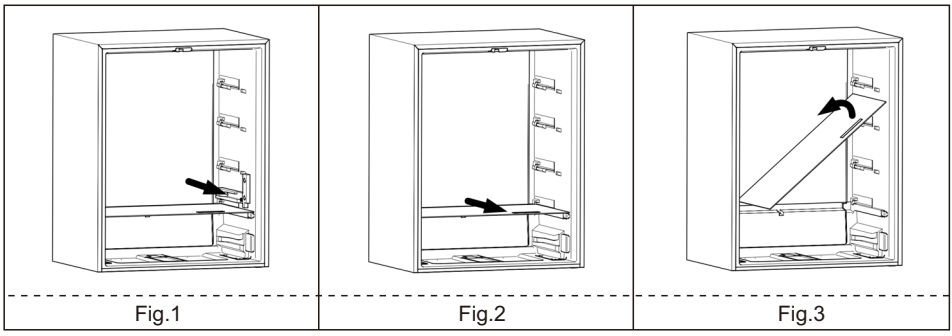

Fig.1 Fig.2 Fig.3

Método de desmontaje de accesorios

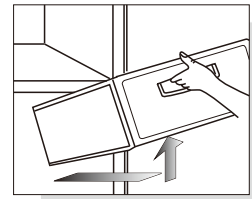

Tire suavemente hacia afuera y hacia arriba para sacar

-Cajones en el congelador:adecuados para almacenar alimentos conservados a largo plazo, como carne y pescado. Tire hacia afuera y levante hacia arriba para sacar.
Consejos: Se recomienda cortar trozos grandes de carne en trozos pequeños y ponerlos en el refrigerador para evitar cortes difíciles después de la congelación. Los alimentos ultracongelados deben distribuirse uniformemente y almacenarse centralmente después de la congelación.
-Estante de la puerta del refrigerador:para almacenar huevos, varias bebidas embotelladas y otros artículos diversos. Levante suavemente para quitar.
Nota: Durante el proceso de desmontaje, no saque por la fuerza el estante de la puerta del refrigerador para evitar daños en el refrigerador.

Cambiar la luz

Cualquier cambio o mantenimiento de las luces LED se deben realizar por el fabricante, su encargado de servicio o una persona similar calificada.

Consejos:
No se permite la extracción no autorizada de cualquier luz defectuosa, panel de control, etc.. El servicio puerta a puerta se puede proporcionar bajo petición.

Mantenimiento

Se recomienda llevar a cabo tareas de mantenimiento del refrigerador una vez al mes;

-- Desenchufe el cable de alimentación para evitar descargas eléctricas;
-- Use un paño húmedo o un detergente neutro (producto de limpieza) para limpiar el aceite y el resto de suciedad. A continuación, limpie totalmente el detergente.
-- No utilice detergentes alcalinos, jabón en polvo, gasolina, alcohol ni polvo de talco (o productos similares), de lo contrario, el recubrimiento y los plásticos del aparato podrían resultar dañados;
-- Limpie de forma periódica el cuerpo del refrigerador y elimine el polvo acumulado en el suelo para mantener el refrigerador en un estado limpio.

Inspección a llevar a cabo tras el mantenimiento:

1. Verifique si el cable de alimentación y el enchufe presentan algún tipo de daños; 2. Verifique si hay polvo acumulado en el enchufe de alimentación; 3. Verifique si el enchufe desprende calor de manera anormal; 4. Verifique si la toma de corriente está floja; 5. Verifique si el enchufe está totalmente insertado.

Nota:

Si el cable de alimentación y el enchufe presentan daños o tienen polvo acumulado, podrían producirse descargas eléctricas o incendios;
Después de desconectar el enchufe, espere 5 minutos para volver a enchufarlo;
No coloque las manos debajo del refrigerador para evitar lastimarse.

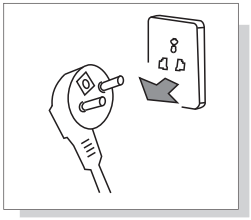

Desconecte la fuente de alimentación antes de proceder con la limpieza



Utilice detergentes neutros para la limpieza del refrigerador

ES

Análisis de fallos

Inspeccione las cuestiones mencionadas a continuación para evitar fallos que puedan requerir sesiones de mantenimiento:

Fallos: el refrigerador no funciona, el efecto de refrigeración es insuficiente

Causas: 1. Verifique que la conexión de la fuente de alimentación es correcta. 2. Compruebe si el refrigerador está expuesto a la luz solar directa o si hay una fuente de calor cerca. 3. Verifique si hay espacio suficiente para la disipación de calor alrededor del refrigerador.

Remedios: 1. Conecte la fuente de alimentación. 2. Mueva el refrigerador a un lugar en el que no esté expuesto a la luz solar directa ni a fuentes de calor. 3. Deje un espacio suficiente entre el refrigerador y la pared.

Fallos: los alimentos almacenados en el compartimento de refrigeración se congelaron

Causas: 1. Compruebe si la temperatura ajustada es demasiado baja. 2. Verifique si hay alimentos con abundante agua en una posición demasiado cercana a la pared posterior.

Remedios: 1. Aumente adecuadamente la temperatura. 2. Mueva los alimentos con abundante agua al lado de la puerta del estante de vidrio

Fallos: el refrigerador emite un ruido extraño

Causas: 1. Verifique si la parte inferior del refrigerador está en una posición estable. 2. Verifique si el refrigerador está demasiado cerca de la pared. 3. Verifique si el refrigerador está en contacto con otros objetos.

Remedios: 1. Ajuste la pata de ajuste inferior para estabilizar el refrigerador. 2. Deje suficiente espacio alrededor del refrigerador. 3. Elimine los obstáculos existentes alrededor del refrigerador.

Fallos: el refrigerador emite un olor extraño

Causas: 1. Verifique si los alimentos están bien sellados. 2. Verifique si el refrigerador está limpio. 3. Compruebe si hay alimentos almacenados durante demasiado tiempo.

ES

Remedios: 1. Selle los alimentos antes de almacenarlos. 2. Limpie el refrigerador de forma regular. 3. No almacene alimentos durante períodos de tiempo demasiado prolongados.

Fenómenos no considerados fallos

Fenómeno: calor excesivo en los dos laterales y en la parte espaciadora existente entre el compartimento de refrigeración y el compartimento de congelación.

Causa: las tuberías del refrigerador (condensador, tuberías antivaho) están ubicadas a ambos lados y en la parte frontal del refrigerador para lograr la disipación del calor y para prevenir la condensación.

Fenómeno: la puerta está demasiado apretada y no es fácil de abrir

Causa: volver a abrir la puerta inmediatamente después de cerrarla es difícil, porque el aire caliente entra en el refrigerador y, por ello, se contrae para producir una diferencia de presión. Una vez pasado un cierto tiempo, podrá volver a abrir la puerta sin dificultad.

Fenómeno: se oye el sonido del agua en el refrigerador

Causa: dicho sonido procede del refrigerador, que lo emite al arrancar o al detenerse el compresor o del agua producida tras la descongelación.

Fenómeno: se escucha un clic o un crujido en el refrigerador

Causa: el refrigerador emitirá este sonido al hincharse y contraerse cuando la cubierta está fría o cuando se abre la puerta;

Fenómeno: se escucha un zumbido en el refrigerador

Causa: el compresor emitirá dicho sonido cuando esté funcionando (si el refrigerador no está nivelado sobre una superficie, el sonido será más intenso)

Fenómeno: se produjo condensación o escarcha en la superficie de la puerta del compartimento de congelación o en la superficie de los alimentos

Causa: la temperatura o el nivel de humedad existente alrededor del refrigerador es demasiado alta; La puerta permaneció abierta durante demasiado tiempo; Los alimentos con abundante agua no están correctamente sellados

Fenómeno: se produce condensación en la cubierta de la luz integrada

Causa: la luz producirá calor al iluminarse y la puerta lleva abierta demasiado tiempo. Por este motivo, se produce una diferencia de temperatura y la luz provoca la aparición de condensación.

Fenómeno: el cuerpo del refrigerador presenta condensación y neblina

Causa: los niveles de humedad existentes alrededor del refrigerador son demasiado altos y la humedad del aire se acumula para formar condensación

Parámetros técnicos

Modelo	RC521CXE0						
Clase climática	SN/N/ST/T						
Resistencia a descargas eléctricas	I						
Estrellas del congelador	****						
Volumen total	521L						
Volumen de la nevera	351L						
Volumen de almacenamiento del congelador	80L						
Volumen de temperatura variable	90L						
Tipo energético	220-240V~/50Hz						
Corriente nominal	1.0A						
Capacidad de congelación	10Kg/24h						
Consumo energético	314kWh/a						
Potencia de la lámpara	9W						
Peso	94						
Dimensión (W x D x H mm)	833x640x1900						
Refrigerante y cantidad de carga	R600a,68g						
Nivel de ruido (db (a) re 1 pw)	35						

ES

Notas:

1)Este producto se puede utilizar como refrigerador independiente o empotrado. El marcado consumo de energía se basa en pruebas realizadas de acuerdo con las normas locales, simulando el funcionamiento del usuario en una condición no incorporada. Es normal que el consumo real de energía del refrigerador sea ligeramente superior al valor marcado cuando se instala en una condición empotrada.

2)Es normal que el consumo real de energía sea superior al valor marcado cuando hay una mayor cantidad de alimentos almacenados, la temperatura ambiente es alta o la puerta se abre con frecuencia.

Lista de embalaje

Modelo / Anexo	RC521CXE0						
Estantes de refrigerador	3						
Caja de frutas y verduras	1						
Crujiente inferior	2						
Cubierta inferior para verduras	1						
Portabotellas de nevera	6						
Bandeja de congelación	1						
Cajón del congelador	2						
Bandeja de temperatura variable	1						
Cajón de temperatura variable	2						
Manual de usuario	1						

Este producto tiene múltiples configuraciones, consulte el producto real para obtener más detalles.

Directiva sobre recuperación segura

Disposición:

Los electrodomésticos viejos todavía tienen alguna plusvalía. Un enfoque respetuoso con el medio ambiente garantizará el reciclaje de valiosas materias primas.
Los refrigerantes utilizados en su refrigerador y los materiales de aislamiento requieren procedimientos de manipulación especiales. Asegúrese de que no haya daños en la tubería en la parte posterior del refrigerador antes de manipularlo. En la oficina municipal local se puede obtener información actualizada sobre las opciones para desechar frigoríficos viejos y embalajes de equipos antiguos.

Eliminación correcta de este producto:	
	Indica que este producto no debe desecharse con otros residuos domésticos en toda la UE. Para evitar posibles daños al medio ambiente o la salud humana debido a la eliminación incontrolada de desechos, recíclelos de manera responsable para promover la reutilización sostenible de los recursos materiales. Para devolver su dispositivo usado, utilice los sistemas de devolución y recogida o póngase en contacto con el minorista donde compró el producto. Pueden llevar este producto para un reciclaje seguro para el medio ambiente.

ES

Descripción del tipo de clima

Tabla 1 Clases climáticas

Clase	Símbolo	Rango de temperatura ambiente
Templado extendido	SN	+ 10 to + 32
Templado	N	+ 16 to + 32
Subtropical	ST	+ 16 to + 38
Tropical	T	+ 16 to + 43

Templado extendido: "este aparato de refrigeración está diseñado para ser utilizado a temperaturas ambiente que oscilen entre 10 ° C y 32 ° C";
templado: "este aparato de refrigeración está destinado a ser utilizado a temperaturas ambiente de entre 16 ° C y 32 ° C";
Subtropical: "este aparato de refrigeración está destinado a ser utilizado a temperaturas ambiente que oscilen entre 16 ° C y 38 ° C";
Tropical: "este aparato de refrigeración está diseñado para ser utilizado a temperaturas ambiente que oscilen entre 16 ° C y 43 ° C";

Estimado cliente

Estimado cliente, si necesita servicio al cliente, consulte la tarjeta de garantía
para obtener más información

■Este guia de serviço segue um formato universal para a nossa empresa.
■Consulte a operação correspondente para configurações físicas específicas.
■As imagens são apenas para referência; os produtos podem estar sujeitos a alterações sem aviso prévio.
■Leia atentamente as instruções de operação antes de ligar a máquina e guarde-as em um local seguro por favor.

TCL

PT

RC521CXE0

MANUAL DO USUÁRIO

FRIGORÍFICO

LEIA TODAS AS INSTRUÇÕES ANTES DE USAR ESTE ELETRODOMÉSTICO

Conteúdos

Obrigado por comprar um frigorífico TCL. Queremos aqui expressar o nosso agradecimento. Bem-vindo à utilização do frigorífico TCL. Iremos fazer o nosso melhor para fornecer-lhe um serviço de qualidade.

Instruções de segurança ---- P2
Introdução do produto ---- P5
Manuseio e posicionamento ---- P6
Preparações prévias à utilização ---- P7
Notas de utilização ---- P8
Ilustração e operação do painel do visor ---- P8
Armazenamento de comidas ---- P11
Produtor de gelo ---- P12
Análise de falha ---- P15
Não-falha ---- P15
Parâmetro técnico ---- P16
Conteúdo da embalagem ---- P16
Directiva relativa à recolha segura ---- P17
Descrição do tipo de clima ---- P17

1. Este aparelho não se destina à utilização por pessoas (incluindo crianças) com capacidades físicas, sensoriais ou mentais reduzidas, ou falta de experiência e conhecimento, a menos que tenham sido supervisionadas ou instruídas sobre a utilização do aparelho por uma pessoa responsável pela sua segurança. As crianças devem ser supervisionadas para garantir que não brincam com o aparelho.

PT

2. Se o cabo de alimentação estiver danificado, ele deve ser substituído pelo fabricante, o seu agente de serviço ou pessoas similarmente qualificadas, de forma a evitar perigo.

3. Este aparelho pode ser utilizado por crianças a partir dos 8 anos de idade e por pessoas com capacidades físicas, sensoriais ou mentais reduzidas ou falta de experiência e conhecimento se tiverem sido supervisionadas ou instruídas sobre a utilização do aparelho de forma segura e que entendam os riscos envolvidos. As crianças não devem brincar com o aparelho. A limpeza e manutenção do utilizador não deve ser realizada por crianças sem supervisão.

4. AVISO: Mantenha as aberturas de ventilação, no compartimento do aparelho ou na estrutura interna, livres de obstrução.

5. AVISO: Não utilize dispositivos mecânicos ou outros meios para acelerar o processo de descongelamento, além dos recomendados pelo fabricante.

6. AVISO: Não danifique o circuito refrigerante.

7. AVISO: Não utilize aparelhos elétricos dentro dos compartimentos de armazenamento de alimentos do aparelho, a menos que sejam do tipo recomendado pelo fabricante.

8. Não armazene neste aparelho substâncias explosivas, como latas de aerossóis com um propulsor inflamável.

9. Este aparelho foi projetado para ser utilizado em aplicações domésticas e similares, tais como

– Áreas de cozinha de colaboradores de lojas, escritórios e outros ambientes de trabalho;

– Casas rurais e por clientes em hotéis, motéis e outros ambientes de tipo residencial;

– Ambientes do tipo bed and breakfast;

– Catering e aplicações similares não comerciais.

10.Este produto contém uma fonte de luz de classe de eficiência energética F. Para fonte de luz ERP, é testado com (sem) cobertura de luz.

1. Aviso

Aviso: Não é permitida qualquer barreira em redor do aparelho ou na estrutura incorporada, de forma a garantir uma ventilação livre.

Aviso: É proibido acelerar o processo de descongelamento com qualquer equipamento mecânico ou através de outro método, exceto pelo método recomendado pelo fabricante.

Aviso: Nunca danifique o circuito de refrigeração.

Aviso: Nunca utilize qualquer aparelho elétrico na câmara de alimentos do aparelho, exceto o tipo recomendado pelo fabricante.

Aviso: Nunca coloque a bebida líquida ou os alimentos contidos num recipiente de vidro, na câmara de congelamento, por risco de rachaduras.

Aviso: Se desligado, o frigorífico deverá ser ligado 5 minutos depois, por risco de dano no compressor.

Aviso: Se qualquer parte viva, ruído anormal, cheiro, fumo ou outra anormalidade for encontrada durante a utilização, é necessário desligar o aparelho imediatamente e entrar em contacto com o departamento de serviço pós-venda da empresa em tempo útil.

Aviso: nunca coloque os seus dedos ou mãos sob o frigorífico, especialmente na parte traseira do frigorífico; caso contrário, poderá sofrer ferimentos pela ponta afiada.

Aviso: As crianças não devem brincar com o frigorífico ou subir ao mesmo. A operação do mesmo por parte de crianças deve ser supervisionada pelos pais por risco de perigo.

Aviso: Nunca coloque a mão entre as portas para abrir ou fechar a porta por risco de entalamento dos seus dedos. A maçaneta deve ser utilizada para abrir ou fechar a porta.

Aviso: Nos tipos de clima classificados como SN, N e ST, a gama operacional de ambiente do aparelho é de 10°C~38°C; nos tipos de clima SN, N, ST e T, a gama operacional de ambiente do aparelho é de 10°C~43°C. Se o aparelho operar fora do tipo de clima classificado (faixa de temperatura ambiente), ele poderá não manter a temperatura interna satisfatória.



Aviso: risco de fogo / materiais inflamáveis

Aviso: Ao posicionar o aparelho, certifique-se de que o cabo de alimentação não se encontra preso ou danificado.

Aviso: Não coloque várias tomadas portáteis ou fontes de alimentação portáteis perto do aparelho.

É permitido o carregamento e descarregamento de aparelhos de refrigeração por parte de crianças de 3 a 8 anos

Abrir a porta por longos períodos pode causar um aumento significativo da temperatura nos compartimentos do aparelho.

Limpe regularmente superfícies que possam entrar em contacto com alimentos e sistemas de drenagem acessíveis.

Limpe os tanques de água se não tiverem sido utilizados por mais de 48 h; lave o sistema de água ligado a uma fonte de água se a água não tiver sido extraída por mais de 5 dias.

Armazene a carne crua e o peixe em recipientes adequados no frigorífico, para que não entrem em contacto ou pingue sobre outros alimentos.

Os compartimentos de alimentos congelados de duas estrelas são adequados para armazenar alimentos pré-congelados, armazenar ou fazer gelado e fazer cubos de gelo.

Os compartimentos de uma, duas e três estrelas não são adequados para o congelamento de alimentos frescos.

Se o aparelho de refrigeração for deixado vazio por longos períodos, desligue, descongele, limpe, seque e deixe a porta aberta para evitar o desenvolvimento de mofo no aparelho.

PT

2. Precauções

Precauções: A fonte de alimentação deste produto deve ser uniforme com a fonte de alimentação mencionada na placa de identificação, devendo ser utilizada a tomada padrão independente de 3 orifícios (acima de 10A, e aterrada de forma fiável). Uma tomada não deve ser partilhada por mais do que um aparelho; caso contrário, poderá ser originado um incêndio causado por sobreaquecimento.

Precauções: Nunca puxe o cabo de energia com a mão. É necessário segurar e desligar o cabo de energia da tomada para desligar a fonte de alimentação. O cabo de alimentação ou conector não deve ser tocado com as mãos molhadas por risco de de choque elétrico.

Precauções: O fio de energia não deve ser espremido pelo refrigerador ou qualquer carga pesada, não devendo ser dobrado de forma extrema. O dano ou descascamento do fio elétrico pode resultar em incêndio ou choque elétrico. Se o fio elétrico estiver danificado ou cortado, entre em contato imediatamente com o departamento de serviço pós-venda.

Precauções: Nenhum material inflamável ou explosivo, ácido corrosivo ou alcalino é permitido no frigorífico.

Precauções: O frigorífico não deve ser utilizado à chuva ou sob exposição solar.

Precauções: É proibido colocar o recipiente com líquido no frigorífico, pois a quebra ou rotação do recipiente pode afetar o isolamento elétrico do frigorífico, resultando em choque elétrico ou incêndio.

Precauções: O frigorífico não deve ser desmontado ou modificado sem permissão. A reparação do frigorífico deve ser realizada pelo especialista.

Precauções: Em caso de fuga de qualquer gás inflamável, como gás de carvão, é necessário fechar primeiro a válvula de vazamento e posteriormente abrir a janela para ventilação, sendo proibido desligar imediatamente o conector do frigorífico por risco de incêndio ou explosão devido a faísca elétrica.

Precauções: Aparelhos frigoríficos - em particular um frigorífico-congelador Tipo I - podem não funcionar de forma consistente (possibilidade de descongelamento do conteúdo ou de a temperatura ficar demasiado quente no compartimento dos congelados) quando instalados durante um longo período de tempo abaixo da gama de temperaturas para a qual o aparelho frigorifico foi concebido;

Precauções: O facto de as bebidas efervescentes não deverem ser armazenadas em compartimentos ou armários de congelação de alimentos ou em compartimentos ou armários de baixa temperatura, e de alguns produtos como os gelados de água não deverem ser consumidos demasiado frios.

Precauções: A necessidade de não exceder o(s) tempo(s) de armazenamento recomendado(s) pelos fabricantes de alimentos para qualquer tipo de alimento.

Precauções: Os cuidados necessários para evitar um aumento indevido da temperatura dos alimentos congelados durante a descongelamento do aparelho frigorífico, tais como embrulhar os alimentos congelados em várias camadas de jornal.

Precauções: O facto de um aumento da temperatura dos alimentos congelados durante o descongelamento manual, manutenção ou limpeza pode encurtar o tempo de armazenamento.

Precauções: Os cuidados necessários em relação à comida congelada armazenada no caso de período de não funcionamento prolongado do aparelho de refrigeração (interrupção da alimentação ou falha no sistema de refrigeração).

Precauções: A acção a ser tomada quando a aparelho de refrigeração é desligado e retirado de serviço durante um período de tempo curto ou longo (por ex. esvaziar, limpar e secar, e a(s) porta(s) ou tampa(s) entreaberta(s)).

Introdução do Produto

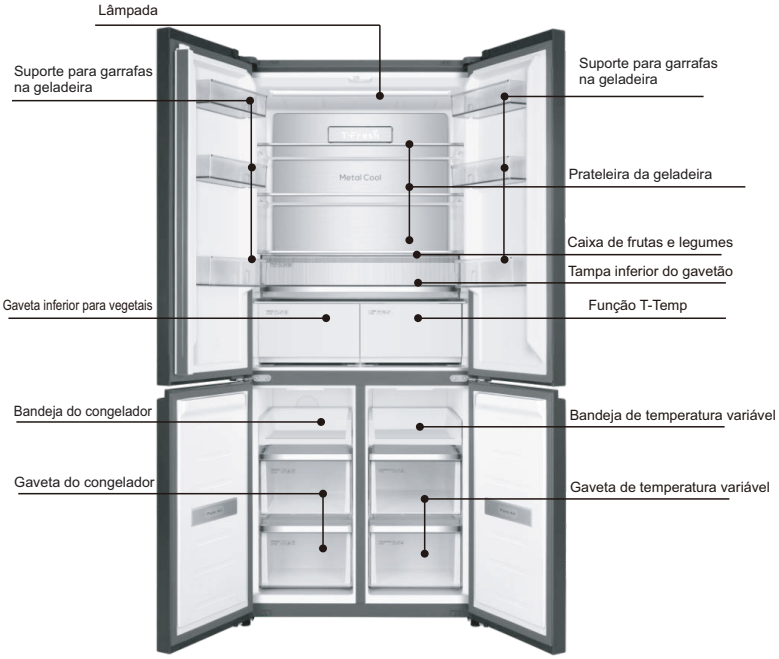

As imagens são apenas para referência. Consulte o objeto real

PT

Alerta morno:

O seu produto pode não ser completamente igual ao apresentado nas instruções caso seja um produto melhorado. Mas o desempenho e método de aplicação não são alterados. Não se preocupe com a utilização.

Manuseio e posicionamento

Deve haver algum espaço em redor do frigorífico, conforme mostrado na figura.

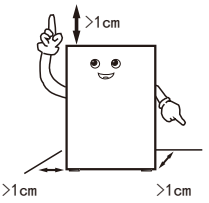

Durante o manuseio, o lado da porta do frigorífico não deve entrar em contacto com as ferramentas de manuseio

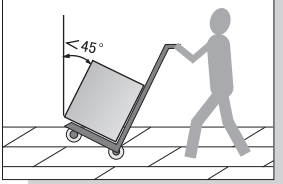

O frigorífico deve ser colocado num ambiente seco, com boa ventilação, longe da luz solar direta e de fontes de calor.

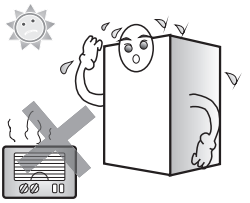

O frigorífico deve ser colocado na superfície plana e firme. Se o chão não for plano, ajuste a perna de ajuste de forma a mantê-lo nivelado.



Nunca coloque o frigorífico num ambiente muito frio que possa congelar.

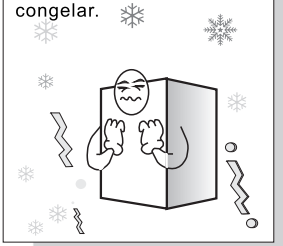

A remoção da base de espuma é benéfica para a dissipação de calor do fundo e pode evitar incêndio.

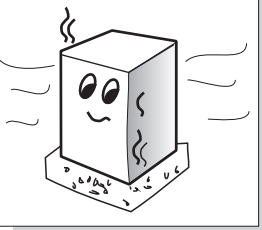

PT

Alerta morno:

-- São necessárias pelo menos duas pessoas no manuseio do frigorífico —uma levanta a parte superior da parte traseira, a outra segura pela parte inferior (se uma parte estiver presa, é bastante perigoso e pode causar acidentes).
-- Ao mover o frigorífico, a corrediça inferior pode danificar e arranhar o chão. Se precisar de mover o frigorífico por uma grande distância, os acessórios internos devem ser fixados com fita adesiva. Caso contrário, os acessórios podem ficar danificados devido a colisões.
-- Por favor, coloque o frigorífico numa posição com pouca vibração ou pouca exposição à vibração. Para utilizadores numa área com sismos frequentes, prenda o frigorífico à parede ou poste. De outra forma, a queda do frigorífico originará um acidente.
-- Deve ser deixada uma folga suficiente. Se o espaço livre for muito pequeno ou forem colocados bens no topo ou perto das laterais, ou colados nas mesmas, a dissipação de calor do frigorífico será afetada, causando assim um desperdício desnecessário de energia elétrica, bem como a queimadura da parede e de outros bens; o contacto entre a parte traseira e a parede causará vibração e ruído;
-- Ajuste a parte frontal e a perna de ajuste do frigorífico de forma a nivelá-lo. Um desnível do frigorífico causará vibração e ruído.

Manuseio e posicionamento

Este refrigerador não pode ser usado como um eletrodoméstico embutido.

A dimensão do produto e o espaço necessário para a utilização do produto são mostrados nas figuras seguintes:

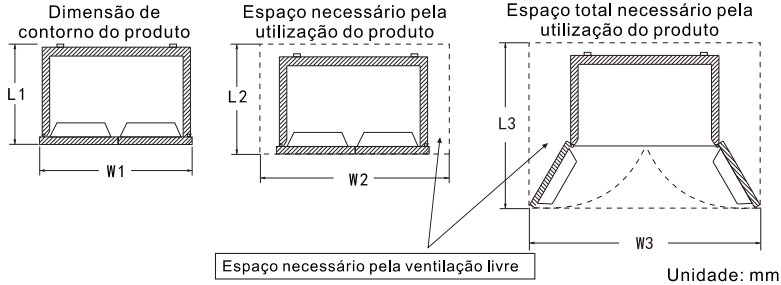

Unidade: mm

imensão de contorno do produto		Espaço necessário pela utilização do produto		Espaço total necessário pela utilização do produto	
L1	W1	L2	W2	L3	W3
640	833	>L1+20	>W1+20	>L1+450	>W1+480

PT

Notas:

1.Ao instalar o refrigerador como uma unidade embutida, é importante considerar a precisão das medições do armário e a nivelamento do piso.

2.Devido às variações nos tamanhos dos plugues e nas localizações das tomadas, as dimensões W2 e L2 para o espaço de colocação do refrigerador não incluem o tamanho da instalação do plugue. Ao instalar a tomada, considere a espessura do plugue e reserve espao suficiente de` acordo com a situação real.

Preparações prévias à utilização

1 . Remova todos os conjuntos de embalagem, como a fita de fixação de caixa, etc., especialmente a base de espuma.

2. Utilize um pano húmido e quente para limpar o interior e o exterior do frigorífico (é possível adicionar detergente neutro em água morna).

3. Depois de nivelar e limpar o frigorífico, deixe-o em repouso por cerca de 2 horas antes de ligar o cabo de energia para ligar, e resfrie o congelador por 2 a 3 horas antes de armazenar os alimentos.

1. Remova a fita de fixação



No verão são necessárias 24 horas para congelar completamente os alimentos. Verifique a condição de refrigeração no Segundo dia.

2. Ligue à fonte de alimentação

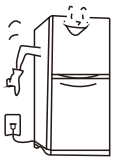

3. Armazene alimentos após 2-3 horas de ligação à fonte de alimentação



O desodorizante de plástico desaparecerá automaticamente após congelar por algum tempo.

Preparação para uso

O eletrodoméstico deve ser colocado na área mais fresca da sala, longe de eletrodomésticos que produzem calor ou dutos de aquecimento, e fora da luz solar direta.
Deixe os alimentos quentes esfriarem até a temperatura ambiente antes de colocá-los no eletrodoméstico. Sobrecarregar o eletrodoméstico faz o compressor funcionar por mais tempo.
Alimentos que congelam lentamente podem perder qualidade ou estragar.
Certifique-se de embrulhar os alimentos adequadamente e secar os recipientes antes de colocá-los no eletrodoméstico. Isso reduz a formação de gelo dentro do eletrodoméstico.
A caixa de armazenamento do eletrodoméstico não deve ser forrada com papel alumínio, papel encerado ou papel toalha. Forros interferem na circulação de ar frio, tornando o eletrodoméstico menos eficiente.
Organize e rotule os alimentos para reduzir a abertura de portas e buscas prolongadas. Remova tantos itens quantos forem necessários de uma vez e feche a porta o mais rápido possível.
Consulte a imagem de introdução do produto na Página 6 para a disposição dos acessórios.

Botão de Operação

Ilustração e operação do painel de exibição

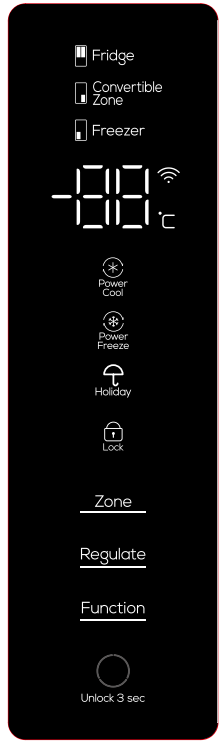

Botão de Operação

Ativar pela primeira vez

Quando é ligado pela primeira vez, o refrigerador iniciará no modo inteligente e operará a 5°C para a câmara do refrigerador, -18°C para a Estufa Variável e -18°C para a câmara do congelador.

Função de bloqueio infantil

Ligar: quando não há operação de tecla na tela de exibição, após 30 segundos, o teclado é bloqueado automaticamente e a função de bloqueio infantil é ativada;

Desligar: quando a tela de exibição está no estado bloqueado, pressione a tecla “unlock 3 sec” e segure por 3 segundos para desbloquear, e a função de bloqueio infantil é desativada.

Ajuste manual de temperatura

Quando não há operação de tecla na tela de exibição dentro de 30 segundos, a exibição será desligada automaticamente, e o teclado será bloqueado automaticamente. Quando a exibição está desligada, pressione o botão pela primeira vez para acordar a exibição; pressione e segure o botão “unlock 3 sec” por 3 segundos para desbloquear e, em seguida, pressione o botão novamente para tornar a função do botão eficaz.

Ajuste de temperatura da câmara do refrigerador (2°C a 8°C)

No estado desbloqueado, pressione repetidamente o botão “Zone” até que a área de temperatura de armazenamento refrigerada esteja acesa e, em seguida, pressione o botão “Regulate” para ajustar a temperatura da câmara do refrigerador. A temperatura da câmara do refrigerador deve ser ajustada entre "02" - "03" - "04" - "05" - "06" - "07" - "08" - "02". Selecione a temperatura apropriada para interromper a operação da tecla e, em seguida, defina a faixa de temperatura para confirmação.

Ajuste de temperatura da câmara do congelador (-24°C a -15°C)

No estado desbloqueado, pressione repetidamente o botão “Zone” até que a área de temperatura de armazenamento congelado esteja acesa, e então pressione o botão “Regulate” para ajustar a temperatura da câmara do congelador. A temperatura da câmara do congelador deve ser ajustada entre "-24" - "-23" - "-22" - "-21" - "-20" - "-19" - "-18" - "-17" - "-16" "-15" - "-24". Selecione a temperatura apropriada para interromper a operação da tecla e, em seguida, defina a faixa de temperatura para confirmação.

PT

Regulação de temperatura na gaveta de mudança de temperatura (-20°C a 5°C)

No modo desbloqueado, pressione repetidamente o botão “Zone” até que a zona refrigerada esteja acesa, e depois pressione o botão “Regulate” para a regulação de temperatura na câmara do refrigerador. A temperatura definida na câmara do refrigerador pode variar dentro de "-20" - "-19" - "-18" - "-17" - "-16" - "-15" - "-14" - "-13" - "-12" - "-11" - "-10" - "-09" - "-08" - "-07" - "-06" - "-05" - "-04" - "-03" - "-02" - "-01" - "00" - "01" - "02" - "03" - "04" - "05" - "OF" i-n “-2a0” em um ciclo. Quando um botão de parada de temperatura apropriado é pressionado, a configuração de temperatura é confirmada.

Descrição das funções da gaveta de mudança de temperatura de três estágios para refrigeração

O primeiro ícone à esquerda é o ícone “Fast Chill”. Quando a porta refrigerada é aberta, a luz se acenderá ao ser tocada levemente, e a função de congelamento rápido será ativada;
Pressione o botão “Fish&Meat” para ativar as funções de frutos do mar e carne; Pressione o botão “Fruit&Veg”. para ativar a função de frutas e vegetais;
Quando a função “Fast Chill” está ativada, a gaveta de temperatura variável de três velocidades é controlada a -3°C. Quando a função “Fish&Meat” está ativada, a gaveta de temperatura variável de três velocidades é controlada a -1°C. Quando a função “Fruit&Veg” está ativada, a gaveta de temperatura variável de três velocidades é controlada a 4°C. Em qualquer momento, apenas uma função de Resfriamento Rápido/Peixe e Carne/Frutas e Legumes está habilitada;
O estado padrão da função de fábrica do compartimento de temperatura variável de três estágios refrigerado é “Fish&Meat”; Para evitar operações acidentais ao tocar nos botões, o tempo para os dedos permanecerem nos botões deve ser superior a 1 segundo.

Função de desativação da mudança de temperatura

No modo de desbloqueio, pressione repetidamente o botão “Zone” até que a zona de mudança de temperatura seja iluminada e, em seguida, pressione o botão “Regulate” para regular a temperatura na compartimento de mudança de temperatura. Com o compartimento de mudança de temperatura definido como "OF", pare a operação do botão para acessar a função de desativação da mudança de temperatura.

Botão de Operação

Quando a temperatura configurada no compartimento de mudança de temperatura não estiver definida como "OF", saia da função de desativação da mudança de temperatura. (Sob o modo de função de desativação da mudança de temperatura, é possível sair automaticamente da função de desativação da mudança de temperatura ao realizar a configuração de outra função. Nota: Antes de acessar a função de desativação da mudança de temperatura, esvazie o compartimento de mudança de temperatura.)
Sob o modo de função "Desativação da mudança de temperatura", o compartimento de mudança de temperatura é colocado no estado de não uso.

Função de Resfriamento de Energia

Quando a geladeira está no estado desbloqueado, pressione o botão "Function" repetidamente até que o ícone "Power Cool" pisque e, em seguida, pare a operação do botão e aguarde 3 segundos para entrar na função de resfriamento rápido da câmara de refrigeração. Você pode sair da função de resfriamento rápido com a mesma operação. Ao entrar em "Power Cool", a geladeira sairá automaticamente da função de resfriamento rápido após 2 horas.
Sob o estado de "Power Cool", a temperatura configurada para a câmara de refrigeração é exibida como 2°C até sair da função. Sob o estado "Power Cool", ao definir outras funções, você pode sair automaticamente da função de resfriamento rápido. Sob o estado "Power Cool", você sairá automaticamente da função de resfriamento rápido quando a porta de refrigeração for aberta por mais de 3 minutos. (Sob o estado "Power Cool", ao definir outras funções, você pode sair automaticamente da função de resfriamento rápido)

Função de Congelamento de Energia

Quando a geladeira está no estado desbloqueado, pressione repetidamente o botão "Function" até que o ícone "Power Freeze" pisque, depois pare a operação do botão e aguarde 3 segundos para entrar na função de congelamento rápido da câmara de congelamento. Você pode sair da função de congelamento rápido com a mesma operação. Ao entrar em "Power Freeze", a geladeira sairá automaticamente da função de congelamento rápido após estar em estado de alto congelamento por 24 horas.
Sob o estado "Power Freeze", a temperatura configurada para a câmara de congelamento é exibida como -32°C até sair da função. Sob o estado "Power Freeze", ao definir outras funções, você pode sair automaticamente da função de congelamento rápido.
(Sob o estado "Power Freeze", ao definir outras funções, você pode sair automaticamente da função de congelamento rápido)

Função de Férias

PT

No estado desbloqueado, pressione repetidamente a tecla "Function" até que o ícone "Holiday" pisque, pare a operação da tecla e aguarde 3 segundos para entrar no modo de férias. No modo de férias, a posição da câmara de refrigeração da geladeira mostra "OF" e a câmara de refrigeração entra no estado fechado. (No estado "Holiday", ao configurar outras funções, a função de férias pode ser encerrada automaticamente)
Nota: Antes de ativar a função de férias, por favor, retire os alimentos na câmara de refrigeração.

Memória de desligamento

Quando a energia for desligada, o estado de funcionamento instantâneo no momento do desligamento será bloqueado. Após ligar, ainda funcionará de acordo com a configuração antes do desligamento.

Alarme da porta

Se a porta da câmara de refrigeração, a porta da câmara de mudança de temperatura ou a porta da câmara de congelamento não estiverem firmemente fechadas ou ficarem abertas por mais de 1 minuto, o alarme de "tick" será ouvido. Pressione qualquer tecla para interromper temporariamente o alarme, seguido pelo alarme novamente 1 minuto depois; Feche firmemente a porta da câmara de refrigeração ou a porta da câmara de congelamento para interromper o alarme.

Aviso de temperatura excessiva na câmara de congelamento

Quando a energia é ligada, se a temperatura da câmara de congelamento estiver acima de -12°C, a caixa esquemática correspondente à zona de temperatura da câmara de congelamento acende, e a zona digital pisca. Pressione qualquer tecla para exibir a temperatura da câmara de congelamento quando ela é ligada; pressione a tecla novamente ou após 10 segundos, retornará ao estado de exibição normal.

Função de proteção de exibição

Se não houver nenhuma operação de tecla dentro de 30 segundos, a geladeira entrará na função de proteção de exibição, e o teclado será bloqueado automaticamente. No modo de proteção de exibição, pressione qualquer tecla para sair da função de proteção de exibição.

Botão de Operação

Função de proteção do painel de exibição

Se nenhum botão for operado dentro de 30 segundos, a geladeira ativará a função de proteção do painel de exibição, e o teclado será bloqueado automaticamente. No modo de proteção do painel de exibição, pressionar qualquer botão pode sair da função de proteção do painel de exibição.

Armazenamento de Alimentos

Câmara fria (2°C~8°C)

-A câmara fria é principalmente usada para armazenar alimentos por um curto período, como leite, ovos e bebidas engarrafadas.
-As verduras e frutas devem ser armazenadas na caixa de verduras e frutas para evitar a perda de água.
-Os alimentos cozidos devem ser acondicionados em sacos de armazenamento e depois colocados na geladeira para evitar o aumento do consumo de energia.

Câmara de mudança de temperatura (-20°C~5°C)
-A câmara de mudança de temperatura é configurada para atender aos requisitos dos clientes em relação à mudança de temperatura.
-A mudança de temperatura é necessária dependendo do tipo de alimentos na câmara de mudança de temperatura. A câmara de mudança de temperatura é composta por um armazenamento independente, preservação de frescor e câmara de congelamento. Os clientes podem se beneficiar do uso correto da câmara de mudança de temperatura.

PT

Câmara de congelamento (-24°C ~ -15°C)
-A câmara de congelamento é usada para armazenar alimentos por um longo período.
-Peixes e carnes que precisam ser congelados devem ser cortados em pedaços pequenos, acondicionados em sacos de armazenamento separados e, em seguida, colocados na gaveta da câmara de congelamento.
-É proibido colocar vidro ou recipiente lacrado com líquido na câmara de congelamento, para evitar rachaduras e explosões.
-Alimentos frescos não devem ser armazenados junto com alimentos congelados.

★★ **Dicas importantes:**
Os alimentos armazenados, se houver, não devem bloquear a saída do duto de ar e o retorno para evitar afetar o efeito de refrigeração.
Antes de serem armazenados na geladeira, a água e os alimentos superaquecidos devem ser resfriados à temperatura ambiente.

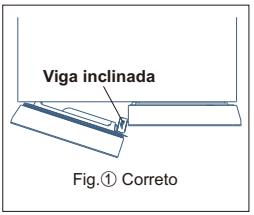

Fig.① Correto

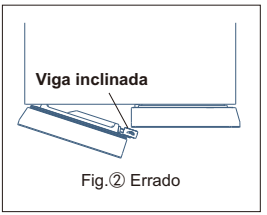

Fig.② Errado

Viga inclinada

-Para fechar a porta da geladeira, você deve operar na posição da viga inclinada mostrada na Fig.①; A operação na posição mostrada na Figura ② pode danificar a viga inclinada ou fazer com que a porta não possa ser fechada firmemente.
-Um fio de aquecimento capaz de evitar condensação está instalado dentro da viga inclinada. O superaquecimento na superfície da viga inclinada é normal e não afeta o funcionamento normal da geladeira.

Desmontagem e reinstalação da prateleira de refrigeração

Procedimento de desmontagem

Passo 1: Puxe a prateleira horizontalmente seguindo a seta mostrada na Figura 1.
Passo 2: Puxe a prateleira superior para baixo e para frente seguindo a seta mostrada na Figura 2, e a prateleira inferior para cima e para frente seguindo a seta mostrada na Figura 3.
Passo 3: Levante verticalmente a extremidade direita da prateleira para cima e vire-a adequadamente na seta mostrada na Figura 4 para facilitar a remoção.

Reinstalação

Realize a reinstalação da prateleira na ordem do Passo 3-1.
Nota: Para a desmontagem da prateleira, abra a porta até o máximo para facilitar a desmontagem da prateleira ou evitar colisão com a porta. (A imagem é apenas para referência. Para detalhes da configuração interna específica, o produto exato pode prevalecer.)

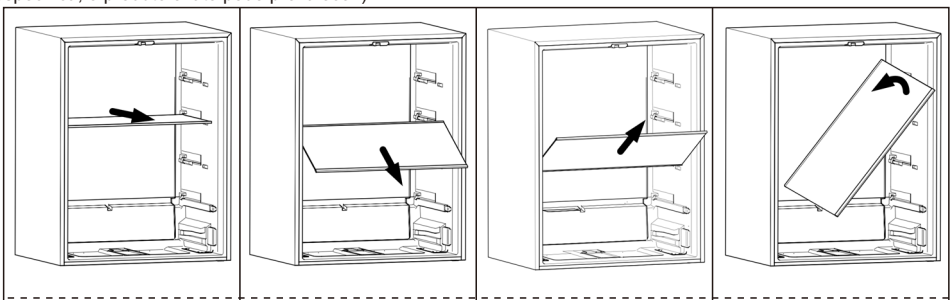

Fig.1 Fig.2 Fig.3 Fig.4

PT

Desmontagem e reinstalação da gaveta de frutas e vegetais

Procedimento de desmontagem

Passo 1: Primeiro, puxe a prateleira para fora do compartimento da geladeira.
Passo 2: Puxe a gaveta de frutas e vegetais horizontalmente seguindo a seta mostrada na Figura 1 até que a gaveta não seja mais suportada pelo trilho guia.
Passo 3: Puxe a gaveta de frutas e vegetais para cima e para frente seguindo a seta mostrada na Figura 2.
Passo 4: Levante verticalmente a extremidade direita da gaveta de frutas e vegetais e vire-a adequadamente na seta mostrada na Figura 3 para facilitar a remoção.

Reinstalação

Realize a reinstalação da gaveta de frutas e vegetais na ordem do Passo 4-2.
Nota: Para a desmontagem da gaveta de frutas e vegetais, abra a porta até o máximo para facilitar a desmontagem ou evitar colisão com a porta. (A imagem é apenas para referência. Para detalhes da configuração interna específica, o produto exato pode prevalecer.)

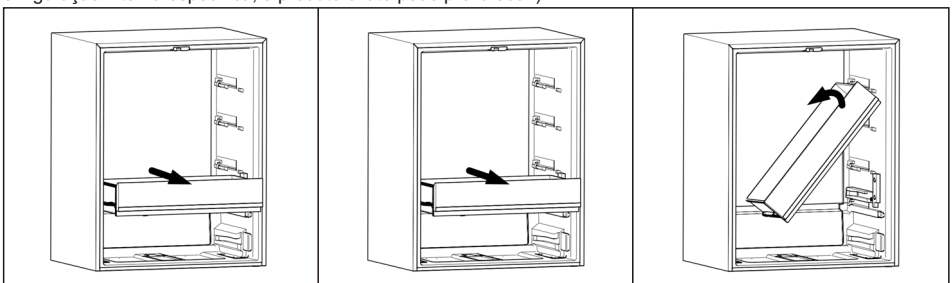

Fig.1 Fig2 Fig3

Desmontagem e reinstalação da tampa inferior da gaveta de frutas e vegetais da geladeira

Procedimento de desmontagem

Procedimento de desmontagem
Passo 1: Primeiro, puxe a gaveta de frutas e vegetais. Este passo pode ser ignorado se nenhuma gaveta for fornecida.
Passo 2: Remova o parafuso de fixação do trilho guia direito na posição indicada pela seta na Figura 1 e remova o trilho guia direito.
Passo 3: Puxe a tampa horizontalmente seguindo a seta na Figura 2.
Passo 4: Levante verticalmente a extremidade direita da tampa e vire-a adequadamente na seta mostrada na Figura 3 para facilitar a remoção.

Reinstalação

Realize a reinstalação da tampa na ordem do Passo 4-2.
Nota: Para a desmontagem da tampa, abra a porta até o máximo para facilitar a desmontagem ou evitar colisão com a porta. (A imagem é apenas para referência. Para detalhes da configuração interna específica, o produto exato pode prevalecer.)

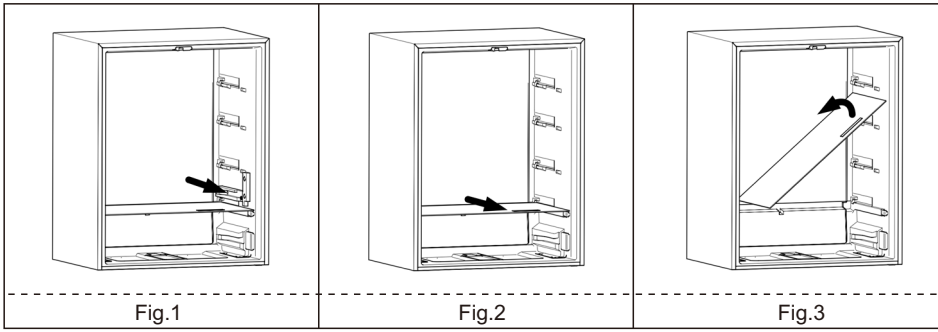

Fig.1 Fig.2 Fig.3

PT

Método de desmontagem de acessórios

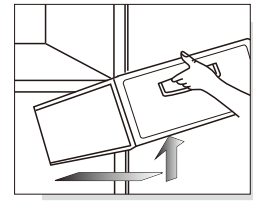

Puxe suavemente para fora e para cima para remover

-Gavetas no compartimento do congelador:adequadas para armazenar alimentos de longa duração, como carne e peixe. Puxe para fora e levante para remover.
Lembrete caloroso: Recomenda-se cortar pedaços grandes de carne em pedaços pequenos e colocá-los no refrigerador para evitar dificuldades em cortá-los após o congelamento. Os alimentos ultracongelados devem ser distribuídos uniformemente e armazenados centralmente após o congelamento.
-Suporte de garrafa na porta do refrigerador: armazenar ovos, várias bebidas engarrafadas e variados. Levante suavemente para remover.
Nota: Durante a desmontagem, não force a prateleira da porta do compartimento do refrigerador para evitar danos ao refrigerador.

Trocar a Luz

Qualquer troca ou manutenção das lâmpadas de LED devem ser realizadas pelo fabricante, seu agente de serviço ou pessoa semelhantemente qualificada.

Dicas:
A remoção não autorizada de qualquer luz defeituosa, painel de controle, etc. não é permitida. O serviço de porta-a-porta pode ser fornecido mediante solicitação.

Manutenção

Sugere-se a manutenção do frigorífico uma vez por mês;

-- Desligue a tomada de forma a evitar choques elétricos;
-- Utilize um pano húmido ou detergente neutro (essência de limpeza) de forma a limpar a contaminação por óleo e outras sujidades. Depois remova completamente o detergente.
-- Não utilize detergente alcalino, sabão em pó, gasolina e álcool, talco, etc.; caso contrário, as camadas ou plásticos podem ser danificados;
-- Limpe regularmente o corpo do frigorífico e limpe o pó da base de forma a manter o frigorífico limpo.

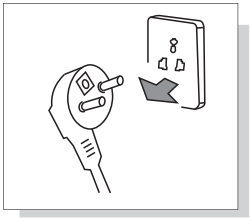

Remova o cabo de energia do frigorífico antes de limpá-lo

Inspeções após manutenção:

1. Se existem danos na linha de energia e no cabo; 2. Se existem poeiras no cabo de energia; 3. Se existe calor anormal no cabo; 4. Se a tomada está solta; 5. Se o cabo se encontra totalmente inserido.



Por favor, utilize detergente neutro

Nota:

Se a linha de energia e a ficha estiverem danificados e houver poeira, podem ocorrer choque elétrico ou incêndio;
Após desligar a ficha, são necessários 5 minutos antes de voltar a ligá-la;
Não coloque as suas mãos por baixo do frigorífico para que evite magoar-se.

PT

Análise de falha

Os seguintes itens devem ser inspecionados antes que ocorram falhas que requeiram manutenção:

Falhas:O frigorífico não funciona. O efeito de refrigeração é fraco

Causas: 1. Verifique a ligação da fonte de alimentação. 2. Verifique se o frigorífico se encontra exposto a luz solar direta ou a alguma fonte de calor por perto. 3. Verifique se existe espaço de dissipação de calor à volta do frigorífico.
Soluções: 1. Ligue a fonte de alimentação. 2. Desloque o frigorífico para um sítio sem exposição direta solar e sem fontes de calor. 3. Deixe espaço suficiente entre o frigorífico e a parede.

Falhas:Alimentos na câmara frigorífica encontram-se congeladas.

Causas: 1. Verifique se a configuração de temperatura se encontra demasiado baixa. 2. Verifique se se encontram alimentos com muita água demasiado perto da parede traseira.
Soluções: 1. Aumenta adequadamente a temperatura. 2. Desloque os alimentos com muita água para o lado da porta da prateleira de vidro

Falhas:Existe um som anormal no frigorífico

Causas: 1. Verifique se o botão do frigorífico se encontra estável. 2. Verifique se o frigorífico se encontra demasiado perto da parede. 3. Verifique se o frigorífico toca em outros objetos.
Soluções: 1. Ajuste a perna de ajuste inferior de forma a estabilizar o frigorífico. 2. Deixe espaço suficiente à volta do frigorífico. 3. Remova os obstáculos.

Falhas:Existe um odor anormal no frigorífico

Causas: 1. Verifique se os alimentos se encontram embalados para armazenamento. 2. Verifique se o frigorífico se encontra limpo. 3. Verifique se os alimentos se encontram armazenados há demasiado tempo.
Soluções: 1. Alimentos selados para armazenamento. 2. Limpe regularmente o frigorífico. 3. Não armazene alimentos durante demasiado tempo.

Não-falhas

PT

Fenómeno: Febre ou calor em dois lados e espaçamento da superfície da peça entre a câmara frigorífica e a câmara de congelamento.

Causa:Os tubos do frigorífico (condensador, tubos anti-embaciamento) encontram-se em dois lados e na parte frontal do frigorífico para dissipação de calor e de forma a evitar a condensação.

Fenómeno: A porta está muito fechada e não é fácil de abrir

Causa: A reabertura da porta imediatamente após o seu fecho é difícil porque o ar quente entra no frigorífico e contrai-se para produzir diferença de pressão. É fácil abrir a porta após uns momentos.

Fenómeno: Existe ondulação de água no frigorífico.

Causa: Ao ligar ou parar o compressor, o frigorífico fará tal som; a água produzida após o descongelamento também fará tal som.

Fenómeno: Existe um som de "Clique" ou de tique no frigorífico

Causa:O encolhimento e o inchaço da caixa fará tal som; Quando a caixa estiver fria ou a porta estiver aberta, este som irá ocorrer;

Fenómeno:Há um zumbido no frigorífico.

Causa: O funcionamento do compressor fará tal som (se o frigorífico não se encontrar nivelado, este som será mais elevado)

Fenómeno: Há condensação ou congelamento da superfície da porta da câmara de congelação ou da superfície dos alimentos.

Causa:A temperatura ou humidade em torno do frigorífico são elevados;A porta encontra-se aberta há demasiado tempo;Os alimentos com demasiada água não se encontram selados ou fechados hermeticamente

Fenómeno: Há condensação na superfície da luz embutida.

Causa: A luz produzirá calor após ser acesa, e a porta fica aberta por muito tempo. Portanto, há diferença de temperatura e, como tal, a caixa de luz terá condensação.

Fenómeno:Existe condensação e névoa de água no corpo

Causa: A humidade em redor do frigorífico é elevada e a humidade do ar concentrar-se-á na caixa, formando condensação

Parâmetro técnico

Modelo	RC521CXE0						
Tipo de climatização	SN/N/ST/T						
Resistência a choque elétrico	I						
Sinal de estrela	****						
Volume total	521L						
Volume da geladeira	351L						
Volume de Armazenamento do Congelador	80L						
Volume de temperatura variável	90L						
Tipo de corrente	220-240V~/50Hz						
Corrente nominal	1.0A						
Capacidade de congelação	10Kg/24h						
Consumo de energia	314kWh/a						
Potência de iluminação	9W						
Peso	94						
Dimensões (W x D x H mm)	833x640x1900						
Quantidade de refrigeração e carga	R600a,68g						
Nível de ruído (dB(A) re 1 pW)	35						

Notas:

1)Este produto pode ser utilizado como refrigerador independente ou embutido. O consumo de energia marcado é baseado em testes realizados de acordo com os padrões locais, simulando a operação do usuário em condições não embutidas. É normal que o consumo real de energia do refrigerador seja ligeiramente superior ao valor marcado quando instalado em condições embutidas.

2)É normal que o consumo real de energia seja maior do que o valor marcado quando há uma maior quantidade de alimentos armazenados, a temperatura ambiente é alta ou a porta é frequentemente aberta.

PT

Lista de embalagem

Modelo / Anexo	RC521CXE0						
Prateleira da geladeira	3						
Caixa de frutas e legumes	1						
Gaveta inferior para vegetais	2						
Tampa inferior do gavetão	1						
Suporte para garrafas na geladeira	6						
Bandeja do congelador	1						
Gaveta do congelador	2						
Bandeja de temperatura variável	1						
Gaveta de temperatura variável	2						
Instruções de Operação	1						

Este produto possui múltiplas configurações, consulte o produto real para obter detalhes.

Directiva relativa à recolha segura

Disposição:

Os aparelhos antigos ainda têm alguma mais-valia. Uma abordagem amiga do ambiente irá garantir a valiosa reciclagem de matérias-primas.

Os refrigerantes usados em sua geladeira e materiais de isolamento requerem procedimentos especiais de manuseio. Certifique-se de que não haja danos na tubulação na parte traseira do refrigerador antes de manuseá-lo. Informações atualizadas sobre as opções de descarte de refrigeradores e embalagens de equipamentos antigos podem ser obtidas na prefeitura local.

Descarte correto deste produto:	
	Indica que este produto não deve ser eliminado com o lixo doméstico em toda a UE. Para evitar possíveis danos ao meio ambiente ou à saúde humana decorrentes do descarte descontrolado de resíduos, recicle-o de maneira responsável para promover a reutilização sustentável dos recursos materiais. Para devolver o seu dispositivo usado, use os sistemas de devolução e coleta ou entre em contato com o revendedor onde o produto foi adquirido. Eles podem levar este produto para reciclagem segura para o meio ambiente.

Descrição do tipo de clima

PT

Tabela 1 Classes climáticas

Classe	Símbolo	Faixa de temperatura ambiente
Temperado prolongado	SN	+ 10 to + 32
Temperado	N	+ 16 to + 32
Subtropical	ST	+ 16 to + 38
Tropical	T	+ 16 to + 43

Temperado estendido: 'este aparelho de refrigeração deve ser usado em temperaturas ambientes que variam de 10 ° C a 32 ° C';
temperado: 'este aparelho de refrigeração deve ser usado em temperaturas ambientes que variam de 16 ° C a 32 ° C';
Subtropical: 'este aparelho de refrigeração deve ser usado em temperaturas ambientes que variam de 16 ° C a 38 ° C';
Tropical: 'este aparelho de refrigeração deve ser usado em temperaturas ambientes que variam de 16 ° C a 43 ° C';

Prezado cliente

Prezado cliente, se precisar de atendimento ao cliente, consulte o cartão de garantia para obter mais informações.

■Questa guida ai servizi è un formato universale per la nostra azienda.
■Si prega di fare riferimento all'operazione corrispondente per configurazioni fisiche specifiche.
■Le immagini sono solo di riferimento, i prodotti possono subire modifiche senza preavviso.
■Si prega di leggere il manuale d'istruzione prima dell'accensione e conservarlo bene.

TCL

RC521CXE0

IT

Manuale d'uso

Refrigerante

LEGGERE TUTTE LE ISTRUZIONI PRIMA DI UTILIZZARE L'APPARECCHIO

Contenuto

Grazie per aver acquistato il frigorifero TCL. Con la presente esprimiamo la nostra gratitudine.

Benvenuto nell'uso del frigorifero TCL. Faremo del nostro meglio per fornirti un servizio di qualità.

Istruzioni sulla Sicurezza ---------- P2
Introduzione del prodotto ---------- P5
Maneggiamento e posizionamento ---------- P6
Preparazione prima dell'uso ---------- P7
Note operative ---------- P8
Illustrazione e funzionamento del pannello display ---------- P8
Conservazione dei cibi ---------- P11
Macchina del ghiaccio ---------- P12
Analisi del guasto ---------- P15
Senza guasti ---------- P15
Parametri tecnici ---------- P16
Lista dei contenuti ---------- P16
Direttiva sul riciclaggio sicuro ---------- P17
Descrizione del tipo di clima ---------- P17

1. Questo apparecchio non è concepito per l'uso da parte di persone (inclusi i bambini) con capacità fisiche, sensoriali o mentali ridotte, o prive di esperienza e conoscenza, eccetto se provviste di supervisione o istruzioni concernenti l'uso dell'apparecchio da parte di una persona responsabile della loro sicurezza. I bambini devono essere supervisionati per assicurare che non giochino con l'apparecchio.
2. Se il cavo di alimentazione è danneggiato, deve essere sostituito dal produttore, il suo servizio clienti o persone ugualmente qualificate per evitare rischi.
3. Questo apparecchio può essere usato da bambini dagli 8 anni in su e da persone con capacità fisiche, sensoriali o mentali ridotte, o prive di esperienza e conoscenza se provviste di supervisione o istruzioni concernenti l'uso dell'apparecchio in modo sicuro e se comprendono i rischi implicati. I bambini non devono giocare con l'apparecchio. La pulizia e la manutenzione non devono essere eseguite da bambini senza supervisione.
4. AVVERTENZA: Mantenere liberi i canali di ventilazione nell'involucro dell'apparecchio o nella struttura integrata.
5. AVVERTENZA: Non usare dispositivi meccanici o altri mezzi per accelerare il processo di sbrinamento, diversi da quelli raccomandati dal produttore.
6. AVVERTENZA: Non danneggiare il circuito refrigerante.
7. AVVERTENZA: Non usare apparecchi elettrici dentro i compartimenti di conservazione del cibo dell'apparecchio, se non sono del tipo raccomandato dal produttore.
8. Non conservare sostanze esplosive come bombolette aerosol con propellenti infiammabili in questo apparecchio.
9. Questo apparecchio è concepito per uso domestico e applicazioni simili quali
– Zone cucina dello staff in negozi, uffici e ambienti di lavoro;
– Agriturismi e dai clienti in hotel, motel e altri tipi di ambienti residenziali;
– Ambienti quali bed & breakfast;
– Usi in catering e altri usi non commerciali.
10. Questo prodotto contiene una sorgente luminosa di classe di efficienza energetica F. Per la sorgente luminosa ERP, prova con (senza) copertura della luce.

IT

1. Avvertenza

Avvertenza: Non è ammessa alcuna barriera intorno all'apparecchio o nella struttura incorporata per garantire la ventilazione libera.

Avvertenza: È vietato accelerare il processo di sbrinamento con qualsiasi dispositivo meccanico o con qualsiasi altro metodo eccetto il metodo raccomandato dal produttore.

Avvertenza: Non danneggiare mai il circuito refrigerante.

Avvertenza: Non usare mai alcun apparato elettrico nello scomparto del cibo del dispositivo eccetto il tipo raccomandato dal produttore.

Avvertenza: Non porre mai bevande liquide o cibo contenuto in contenitori di vetro nel freezer per evitare spaccature.

Avvertenza: se spento, il frigorifero deve essere acceso 5 minuti dopo per evitare danni al compressore.

Avvertenza: Se si rileva un qualsiasi rumore anomalo, odore, fumo o altra anomalia durante l'uso, è necessario spegnere immediatamente l'apparecchio e contattare il servizio post-vendita della Società

Avvertenza: Non mettere mai le dita o le mani sotto il frigorifero, soprattutto il fondo posteriore del frigorifero; altrimenti, potresti ferirti con le parti affilate.

Avvertenza: I bambini non devono giocare o arrampicarsi sul frigorifero. L'uso da parte dei bambini deve essere supervisionato dai genitori per prevenire i pericoli.

Avvertenza: Non mettere mai le mani tra le porte per aprire o chiuderle, per evitare che le dita si incastrino. Deve essere usata la maniglia per aprire o chiudere la porta.

Avvertenza: Nelle classi climatiche SN, N e ST, l'ambiente operativo dell'apparecchio è 10°C~38°C; Nelle classi climatiche SN, N, ST e T l'ambiente operativo dell'apparecchio è 10°C~43°C; Se l'apparecchio opera al di fuori dalla classe climatica (campo di temperatura ambientale), l'apparecchio potrebbe non mantenere una temperatura interna soddisfacente.



Avvertenza: Rischio di incendio / materiali infiammabili

Avvertenza: Quando si posiziona l'apparecchio, assicurarsi che il cavo di alimentazione non sia bloccato o danneggiato.

Avvertenza: Non porre prese elettriche portatili multiple o alimentatori portatili dietro l'apparecchio.

I bambini di età compresa tra i 3 e gli 8 anni possono caricare e scaricare gli apparecchi refrigeranti.

Aprire la porta per lunghi periodi può causare un aumento significativo della temperatura nei compartimenti dell'apparecchio.

Pulire regolarmente le superfici a contatto con cibo e sistemi di drenaggio accessibili.

Pulire i serbatoi d'acqua se non sono stati utilizzati per 48 ore; lavare il sistema d'acqua connesso a una fonte d'acqua se l'acqua non è stata cambiata per 5 giorni;

Conservare carne cruda e pesce in contenitori adatti nel frigorifero, in modo che non entrino in contatto con o che non gocciolino su altro cibo.

I compartimenti per surgelati sono adatti alla conservazione di cibi congelati, al gelato e ai cubetti di ghiaccio.

I compartimenti da una, due e tre stelle non sono adatti al congelamento di cibi freschi.

Se l'apparecchio refrigerante viene lasciato vuoto per lunghi periodo, spegnere, sbrinare, pulire, asciugare e lasciare la porta aperta per impedire la formazione di muffa nell'apparecchio.

2. Attenzioni

Attenzioni: L'alimentazione di questo prodotto deve essere uniforme con l'alimentatore indicato sulla targhetta, e deve essere usata la presa standard indipendente a 3 fori (oltre 10A e adeguatamente messa a terra). Una presa non deve essere condivisa da più di un dispositivo; altrimenti, potrebbero verificarsi incendi causati da surriscaldamento.

Attenzioni: Non tirare mai il filo dell'alimentazione con le mani. È necessario tenere e scollegare la spina dalla presa per disconnettere l'alimentazione. Il filo o la spina di alimentazione non devono essere toccate con mani bagnate per evitare scosse elettriche.

Attenzioni: Il filo dell'alimentazione non deve essere schiacciato dal frigorifero o da qualsiasi carico pesante e non deve essere piegato in modo estremo. I danni o la sfilatura del filo dell'alimentazione potrebbe causare incendi o scosse elettriche. Se il filo dell'alimentazione è rotto o tagliato, si prega di contattare immediatamente il servizio post-vendita.

Attenzioni: I materiali infiammabili o esplosivi o i materiali acidi o alcalini corrosivi non sono ammessi nel frigorifero.

Attenzioni: Il frigorifero non deve essere usato sotto la pioggia o sotto il sole.

Attenzioni: È vietato porre contenitori con fluidi nel frigorifero poiché la rottura o il capovolgimento del contenitore potrebbero intaccare l'isolamento elettrico del frigorifero e causare scosse elettriche o incendi.

Attenzioni: Il frigorifero non deve essere smontato o modificato senza permesso. La riparazione del frigorifero deve essere eseguita da uno specialista.

Attenzioni: In caso di fuoriuscita di qualsiasi gas infiammabile come il gas di carbone, è necessario chiudere prima la valvola di sfogo e quindi aprire la finestra per la ventilazione, ed è vietato scollegare immediatamente la spina del frigorifero per evitare incendi o esplosioni causati da scintille.

Attenzioni: Apparecchi refrigeranti – in particolare un frigorifero-freezer Tipo I – potrebbe non funzionare regolarmente (possibilità di scongelamento dei contenuti o temperatura che si alza troppo nel compartimento dei cibo congelato) se posto per un periodo prolungato sotto la soglia fredda del campo delle temperature per le quali è stato progettato l'apparecchio refrigerante;

Attenzioni: Le bibite effervescenti non dovrebbero essere conservate nei compartimenti o negli armadi freezer o in compartimenti o armadi a bassa temperatura e alcuni prodotti come il ghiaccio non devono essere consumati troppo freddi.

Attenzioni: Non bisogna eccedere i tempi di conservazione raccomandati dai produttori dei cibi per qualsiasi tipo di cibo.

Attenzioni: Le precauzioni servono a prevenire un aumento indesiderato della temperatura del cibo congelato mentre si sbrina l'apparecchio refrigerante, quali avvolgere il cibo congelato in più fogli di giornale.

Attenzioni: L'aumento di temperatura del cibo congelato durante lo sbrinamento manuale, la manutenzione o la pulizia potrebbe ridurre la durata della conservazione.

Attenzioni: La cura è richiesta relativamente al cibo congelato e conservato in caso di non funzionamento prolungato del dispositivo refrigerante (interruzione dell'alimentazione o guasto al sistema refrigerante).

Attenzioni: L'azione deve essere eseguita quando il dispositivo refrigerante è spento e fuori servizio temporaneamente o per un periodo prolungato (per es. svuotato, pulito ed asciugato, e la/le porta/e o il/i coperchio/i lasciato/i socchiuso/i).

Panorama del prodotto

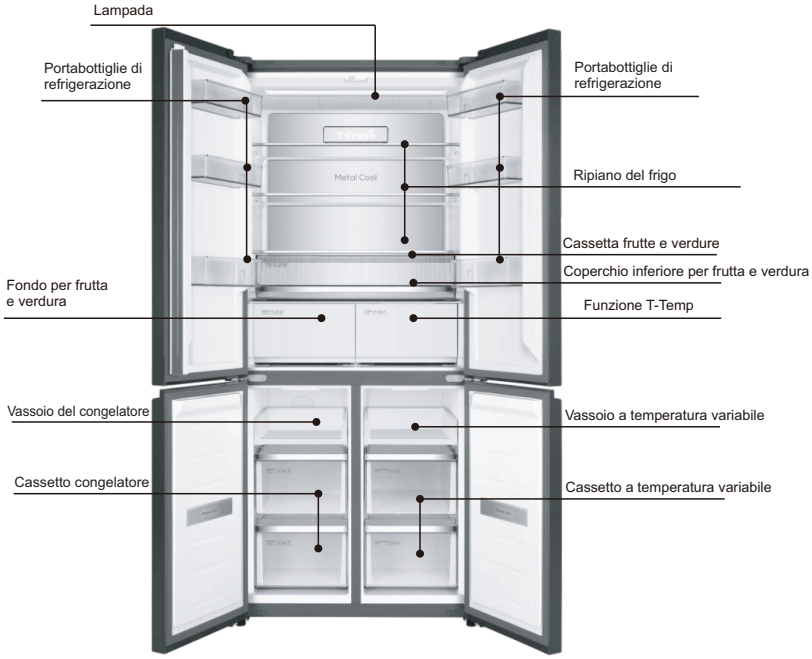

Le immagini sono meramente indicative. Prevale l'oggetto fisico

IT

Suggerimento cordiale:

Se il tuo è un prodotto più recente, potrebbe non essere del tutto identico a quello delle istruzioni. Ma ciò non cambierà le prestazioni e il metodo d'uso. Usalo tranquillamente.

Maneggiamento e posizionamento

È necessario lasciare un po' di spazio intorno al frigoriferi, come mostrato in figura.

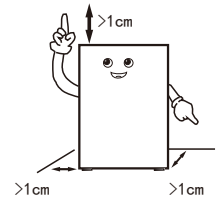

Durante il trasporto, il lato porta del frigorifero non deve entrare in contatto con gli strumenti di trasporto

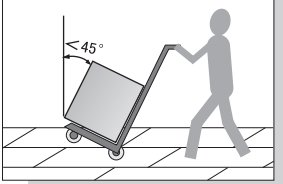

Il frigorifero deve essere collocato in un ambiente asciutto, con una buona ventilazione, lontano da raggi solari diretti e fonti di calore.

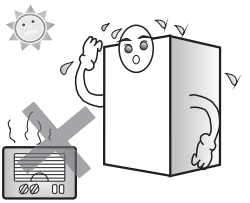

Il frigorifero deve essere collocato su una superficie piana e stabile. Se la superficie non è piana, regolare la gamba di regolazione per mantenerla piana.

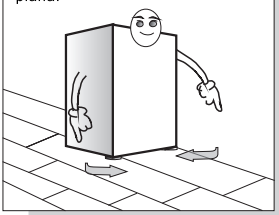

Non mettere mai il frigorifero in un ambiente troppo freddo che potrebbe congelarlo.

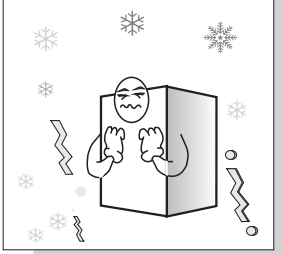

Rimuovere la base di polistirolo è utile alla dissipazione di calore del fondo e può evitare incendi.

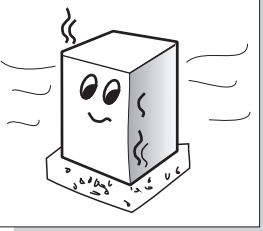

IT

Suggerimento cordiale:

-- Per il trasporto del frigorifero sono necessarie almeno due persone – una solleva la cima della parte posteriore, l'altra si occupa del fondo (se una parte è serrata, è piuttosto pericoloso e potrebbe causare incidenti).
-- Quando si sposta il frigorifero, la guida inferiore potrebbe danneggiare e graffiare il pavimento. Se è necessario spostare il frigorifero per lunghe distanze, gli accessori interni devono essere fissati usando il nastro adesivo. Altrimenti, gli accessori potrebbero danneggiarsi urtandosi a vicenda.
-- Si prega di collocare il frigorifero in una posizione con poche vibrazioni o poco esposta a vibrazioni. Per gli utenti in aree in cui si verificano spesso terremoti, si prega di fissare il frigorifero alla parete o a un palo. Altrimenti, la caduta del frigorifero potrebbe causare incidenti.
-- Deve essere lasciato spazio libero sufficiente intorno. Se lo spazio libero è troppo piccolo o si mettono beni in cima o vicini al lato o incollati ai lati, la dissipazione del calore verrà intaccata, e quindi causerà dispendio energetico non necessario oltre a deperimento della parete e di altri beni; il contatto tra il retro e la parete causerà vibrazioni e rumore;
-- Regolare la parte anteriore e la gamba di regolazione del frigorifero per livellarlo. Una posizione non piana del frigorifero causerà vibrazione e rumore.

Maneggiamento e posizionamento

Questo frigorifero non può essere utilizzato come apparecchio da incasso.

La dimensione del profilo del prodotto e lo spazio necessario all'uso del prodotto sono mostrati nelle immagini seguenti:

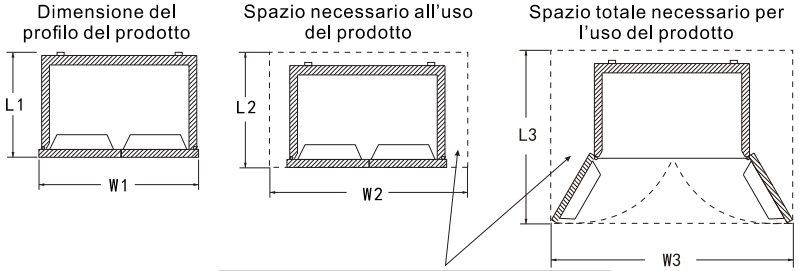

Unità: mm

Dimensione del profilo del prodotto		Spazio necessario all'uso del prodotto		Spazio totale necessario per l'uso del prodotto	
L1	W1	L2	W2	L3	W3
640	833	>L1+20	>W1+20	>L1+450	>W1+480

Nota:

1.Quando si installa il frigorifero come unità ad incasso, occorre considerare la precisione delle misure del mobile e la planarità del pavimento.

2.A causa delle variazioni nelle dimensioni delle spine e nelle posizioni delle prese, le dimensioni W2 e L2 per lo spazio di posizionamento del frigorifero non includono le dimensioni di installazione della spina. Quando si installa la presa, considerare lo spessore della spina e riservare lo spazio sufficiente in base alla situazione reale.

IT

Preparazione prima dell'uso

1 . Rimuovere tutti gli imballaggi quali nastro isolante ecc., specialmente la base di polistirolo.

2. Usare un panno umido e caldo per pulire sia gli interni sia l'esterno del frigorifero,

(è possibile aggiungere detergente neutro in acqua calda).

3. Dopo aver livellato e pulito il frigorifero, tenere in piedi per circa 2 ore prima di

collegare il cavo di alimentazione per l'accensione, e raffreddare il frigorifero per 2-

3 ore prima di conservarvi il cibo.



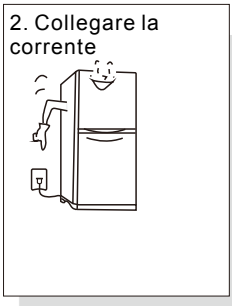



Preparazione all'uso

Posizionare l'apparecchio nella zona più fresca della stanza, lontano da apparecchi calorifici o condotti di riscaldamento e lontano dal sole diretto.
Lasciare raffreddarsi gli alimenti caldi a temperatura ambiente prima di inserirli nell'apparecchio. Il sovraccarico dell'apparecchio prolunga il funzionamento del compressore. Gli alimenti che si congelano troppo lentamente potrebbero snaturarsi o marcire.
Assicurarsi di avvolgere adeguatamente gli alimenti e di asciugare i contenitori prima di inserirli nell'elettrodomestico. In questo modo si riduce la formazione di brina nell'apparecchio.
Il contenitore dell'elettrodomestico non deve essere rivestito con fogli di alluminio, carta oleata o tovaglioli di carta. I rivestimenti interferiscono con la circolazione dell'aria fredda, rendendo l'apparecchio meno efficiente.
Organizzare ed etichettare gli alimenti per ridurre le aperture delle porte e le ricerche estese.
Rimuovere tutti gli oggetti necessari in una volta e chiudere la porta il prima possibile.
Fare riferimento all'immagine del prodotto a pagina 6 per il posizionamento degli accessori

Tasti operativi

Illustrazione e funzionamento del pannello di display.

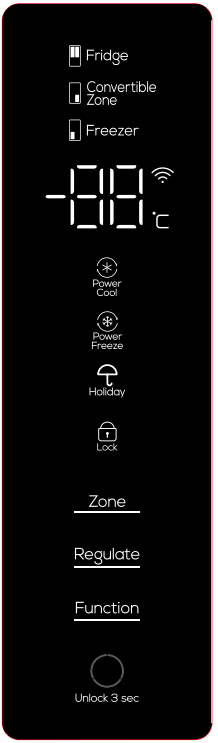

Tasti operativi

Prima accensione

Quando viene acceso per la prima volta, il frigorifero avvierà la modalità intelligente e funzionerà a 5°C per il compartimento frigorifero, -18°C per la serra variabile e -18°C per il compartimento congelatore.

Funzione di blocco di sicurezza per bambini

Accensione: quando non viene eseguita alcuna operazione con i tasti sullo schermo del display, dopo 30 secondi, la tastiera viene bloccata automaticamente e la funzione di blocco bambini viene attivata;

Spegnimento: quando lo schermo del display è bloccato, premere il tasto “unlock 3 sec” e tenerlo premuto per 3 secondi per sbloccare lo schermo e disattivare la funzione di blocco bambini.

Regolazione manuale della temperatura

Se non viene eseguita alcuna operazione con i tasti sul display entro 30 secondi, il display si spegnerà automaticamente e la tastiera verrà bloccata automaticamente. Quando il display è spento, premere per la prima volta il pulsante per riattivare il display; tenere premuto il pulsante “unlock 3 sec” per 3 secondi per sbloccare, quindi premere nuovamente il pulsante per rendere effettiva la funzione del pulsante.

Regolazione temperatura compartimento frigorifero (2°C ~ 8°C)

Nello stato sbloccato, premere ripetutamente il pulsante “Zone” finché l'area della temperatura di conservazione refrigerata non si illumina, quindi premere il pulsante “Regulate” per regolare la temperatura del compartimento del frigorifero. Impostare la temperatura della camera del frigorifero tra “02”-“03”-“04”-“05”-“06”-“07”-“08”-“02”. Selezionare la temperatura appropriata per interrompere il funzionamento dei tasti, quindi impostare l'intervallo di temperatura per la conferma.

Regolazione temperatura compartimento congelatore (-24°C ~ -15°C)

Nello stato sbloccato, premere ripetutamente il pulsante “Zone” finché l'area della temperatura di conservazione congelatrice non si illumina, quindi premere il pulsante “Regulate” per regolare la temperatura del compartimento congelatore. Impostare la temperatura del compartimento congelatore tra “-24”-“-23”-“-22”-“-21”-“-20”-“-19”-“-18”-“-17”-“-16” “-15”-“-24”. Selezionare la temperatura appropriata per interrompere il funzionamento dei tasti, quindi impostare l'intervallo di temperatura per la conferma.

Regolazione della temperatura nel vano per cambio temperatura (-20°C ~ 5°C)

Nella modalità di sblocco, premere ripetutamente il pulsante “Zone” finché la zona frigorifera sia accesa, e poi premere il pulsante “Regulate” per regolazione temperatura nel compartimento frigorifero. La temperatura impostata nel compartimento frigorifero può variare nel ciclo di “-20”-“-19”-“-18”-“-17”-“-16”-“-15”-“-14”-“-13”-“-12”-“-11”-“-10”-“-09”-“-08”-“-07”-“-06”-“-05”-“-04”-“-03”- “-02”-“-01”-“00”-“01”-“02”-“03”-“04”-“05”-“OFF” in “-2a0”. Quando viene premuto il pulsante di arresto della temperatura appropriato, l'impostazione della temperatura viene confermata.

IT

Descrizione delle funzioni del cassetto con variazione di temperatura a tre marce per la refrigerazione

La prima icona a sinistra è l'icona “Fast Chill”. Quando la porta refrigerata è aperta, la luce si accenderà se toccata leggermente e la funzione di surgelamento verrà attivata ;
Premere il pulsante “Fish&Meat” per attivare le funzioni pesce e carne; Premere il pulsante “Fruit&Veg”. pulsante per attivare la funzione frutta e verdura;
Quando la funzione “Fast Chill” è attivata, il cassetto a temperatura variabile a tre velocità è controllato a -3° C. Quando la funzione “Fish&Meat” è attivata, il cassetto a temperatura variabile a tre marce la temperatura del cassetto è controllata a -1° C; Quando la funzione “Fruit&Veg” è attiva, il cassetto a temperatura variabile a tre marce è controllato a 4° C; In qualsiasi momento, è disponibile una sola funzione di tra Surgelamento/Pesce e Carne/Frutta e Verdura.
Lo stato di funzionamento predefinito di fabbrica del cassetto refrigerato a temperatura variabile a tre marce è “Fish&Meat”; Per evitare operazioni incidentali quando si toccano i pulsanti,tenere premuto i pulsanti per oltre 1 secondo.

Funzione di disattivazione del cambio di temperatura

Nella modalità di sblocco, premere ripetutamente il pulsante “Zone” finché la zona di cambio temperatura sia accesa, e poi premere il pulsante “Regulate” per regolazione temperatura nel vano per cambio temperatura. Con il vano per cambio di temperatura posizionato su “OFF”, interrompere il funzionamento del pulsante per accedere alla funzione di disattivazione del cambio di temperatura.

Tasti operativi

Quando la temperatura impostata nel vano per cambio di temperatura non è posizionata su “OFF”, uscire dalla funzione di disattivazione del cambio di temperatura. (Nella modalità di disattivazione del cambiamento di temperatura, è possibile uscire automaticamente dalla funzione di disattivazione del cambio di temperatura quando si esegue l'impostazione di un'altra funzione. Nota: Svuotare il compartimento per il cambio di temperatura prima di accedere alla funzione di disattivazione del cambio temperatura.
Nella modalità delle funzioni “Disattivazione del cambio di temperatura”, il compartimento per il cambio di temperatura viene disattivato.

Funzione di raffreddamento intenso

Quando il frigorifero è in stato di sblocco, premere ripetutamente il pulsante “Function” finché l'icona “Power Cool” lampeggia, dopodiché interrompere il funzionamento dei tasti e attendere 3 secondi per accedere alla funzione di raffreddamento potente del compartimento frigorifero. È possibile uscire dalla funzione di raffreddamento potente con la stessa operazione. Una volta inserito “Power Cool”, il frigorifero abbandonerà automaticamente la funzione di raffreddamento dopo averla inserita per 2 ore. Nello stato “Power Cool”, la temperatura impostata per il compartimento frigorifero viene visualizzata di 2°C fino all'uscita dalla funzione. Nello stato “Power Cool”, quando si impostano altre funzioni, è possibile uscire automaticamente dalla funzione di raffreddamento elettrico. Nello stato “Power Cool”, si uscirà automaticamente dalla funzione di raffreddamento potente quando la porta del frigorifero viene aperta per più di 3 minuti. (Nello stato “Power Cool”, quando si impostano altre funzioni, è possibile uscire automaticamente dalla funzione di raffreddamento potente)

Funzione Congelamento intenso

Quando il frigorifero è in stato di sblocco, premere ripetutamente il pulsante “Function” finché l'icona “Power Freeze” lampeggia, dopodiché interrompere il funzionamento dei tasti e attendere 3 secondi per accedere alla funzione di surgelamento del compartimento congelatore. È possibile uscire dalla funzione di surgelamento con la stessa operazione. Una volta inserito “Power Freeze”, il frigorifero abbandonerà automaticamente la funzione di surgelamento dopo che sia in tale stato per 24 ore.
Nello stato “Power Freeze”, la temperatura impostata per il compartimento congelatore viene visualizzata di -32°C fino all'uscita dalla funzione. Nello stato “Power Freeze”, quando si impostano altre funzioni, è possibile uscire automaticamente dalla funzione di surgelamento.
(Nello stato “Power Freeze”, quando si impostano altre funzioni, è possibile uscire automaticamente dalla funzione di surgelamento)

Funzione Vacanze

Nello stato sbloccato, premere ripetutamente il tasto “Function” finché l'icona “Holiday” lampeggia, interrompere l'operazione dei tasti e attendere 3 secondi per accedere alla funzione vacanza. In modalità vacanza, la posizione del compartimento frigorifero risulta "OFF" ed il compartimento frigorifero entra nello stato chiuso. (Nello stato “Holiday”, quando vengono impostate altre funzioni, è possibile uscire automaticamente dalla funzione vacanza)
Nota: Prima di attivare la funzione vacanza, estrarre gli alimenti dal compartimento frigorifero

IT

Funzione di memorizzazione in caso di interruzione dell’alimentazione

Quando l'alimentazione si interrompe, lo stato di funzionamento istantaneo al momento dello spegnimento verrà bloccato. Dopo l'accensione, il funzionamento sarà proseguito in base all'impostazione prima dello spegnimento.

Allarme sportello

Se la porta del compartimento frigorifero o la porta del compartimento per il cambio di temperatura o la porta del compartimento congelatore non viene chiusa saldamente o mantenuta aperta per più di 1 minuto, verrà emesso il segnale acustico di allarme “tick”. Premere qualsiasi tasto per interrompere temporaneamente l'allarme, seguito nuovamente dall'allarme 1 minuto dopo; Chiudere bene la porta del compartimento frigorifero o quella dello compartimento congelatore per interrompere l'allarme.

Avviso di sovratemperatura del compartimento congelatore

All'accensione, la temperatura del compartimento congelatore è superiore a -12°C, il riquadro schematico corrispondente alla zona di temperatura del compartimento congelatore è acceso e la zona digitale lampeggia. Premere qualsiasi tasto per visualizzare la temperatura del compartimento congelatore quando è acceso, premere nuovamente il tasto o 10 secondi dopo per tornare allo stato di visualizzazione normale.

Funzione di protezione del display

Se non viene utilizzato alcun tasto entro 30 secondi, il frigorifero accederà alla funzione di protezione del display e la tastiera verrà bloccata automaticamente. Nella modalità di protezione del display, premere qualsiasi tasto per uscire dalla funzione di protezione del display.

Tasti operativi

Funzione di protezione del pannello display

Trascorsi 30 secondi senza pressione su qualsiasi pulsante, il frigorifero attiverà la funzione di protezione del pannello del display e la tastiera verrà bloccata automaticamente. Nella modalità di protezione del pannello del display, con la pressione su qualsiasi pulsante, è possibile uscire dalla funzione di protezione del pannello del display.

Conservazione alimentare

Compartimento freddo (2°C~°8C)

-Il compartimento frigorifero serve principalmente per conservare gli alimenti meno durevoli, come latte, uova e bevande in bottiglia.
-La verdura e la frutta devono essere conservate nell'apposito contenitore per evitare perdite d'acqua.
-Il cibo cotto deve essere contenuto in sacchetti per la conservazione e poi riposto nel frigorifero per evitare di aumentare il consumo di energia.

Vano per cambio temperatura (-20°C ~ 5°C)
-Il vano per cambio di temperatura è configurato per il cambio di temperatura a un livello che soddisfi le esigenze dei clienti.
-Il cambio della temperatura è necessario a seconda del tipo di alimenti nel vano per cambio della temperatura. Il vano per cambio temperatura è costituito da un compartimento indipendente di conservazione, compartimento della freschezza e congelamento. I clienti possono trarre vantaggio dal corretto utilizzo del vano per cambio temperatura.

Compartimento congelatore (-24°C~ -15°C)
-Il compartimento congelatore viene utilizzato per conservare l'alimento meno durevole.
-Il pesce e la carne da congelare devono essere tagliati in piccoli pezzi e contenuti in sacchetti di conservazione separati, quindi collocati nel cassetto del compartimento congelatore.
-Si fa divieto di posizionare contenitori di vetro o sigillati con liquidi nel compartimento congelatore per evitare rotture ed esplosioni.
-Gli alimenti freschi non vengono conservati assieme agli alimenti congelati.

IT

★★ Suggerimenti utili:
Gli alimenti conservati, se presenti, non devono bloccare l'uscita del condotto dell'aria e la bocchetta di ritorno per non influire sull'effetto refrigerante.
Prima di essere conservati in frigorifero, l'acqua calda e gli alimenti devono essere raffreddati a temperatura ambiente.

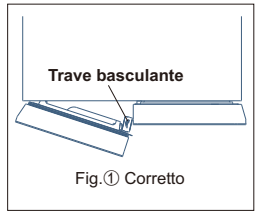

Fig.① Corretto

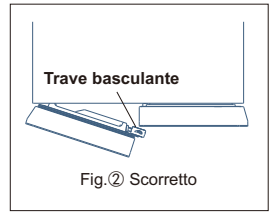

Fig.② Scorretto

Trave basculante

-Per chiudere la porta del frigorifero, agire nella posizione della trave basculante mostrata in Fig①; l'operazione nella posizione mostrata in Fig② potrebbe danneggiare la trave inclinabile o impedire la chiusura ermetica della porta.
-Il filo riscaldante in grado di evitare la formazione di condensa è installato all'interno della trave basculante. Il surriscaldamento della superficie della trave inclinabile è normale e non influisce sul normale funzionamento del frigorifero.

Smontaggio e reinstallazione del ripiano frigorifero

Procedura di smontaggio

Passaggio 1: Estrarre orizzontalmente il ripiano seguendo la freccia indicata in Fig.1.
Passaggio 2: Tirare il ripiano superiore in giù e in avanti seguendo la freccia mostrata in Fig.2, e il ripiano inferiore in su e in avanti seguendo la freccia mostrata in Fig.3.
Passaggio 3: Sollevare verticalmente l'estremità destra del ripiano verso l'alto, e ruotarla opportunamente secondo la freccia indicata in Fig.4 per facilitarne la rimozione.

Reinstallazione

Reinstallare il ripiano nell'ordine dei passaggi 3-1.
Nota: Per lo smontaggio del ripiano, aprire la porta nella massima misura per facilitare lo smontaggio dello scaffale o prevenire la collisione della porta. (L'immagine è meramente indicativa. Per i dettagli sulla configurazione interna specifica, prevarrà il prodotto fisico.)

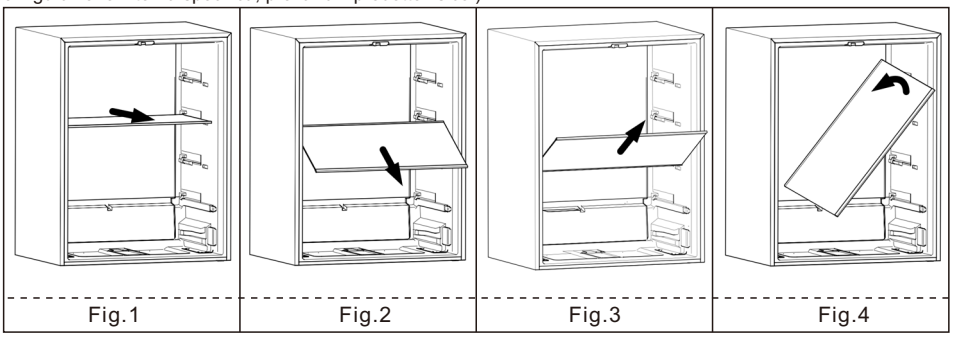

Fig.1 Fig.2 Fig.3 Fig.4

Smontaggio e rimontaggio del contenitore frutta e verdura

Procedura di smontaggio

Passaggio 1: Estrarre innanzitutto il ripiano dal compartimento frigorifero.
Passaggio 2: Estrarre il contenitore per frutta e verdura orizzontalmente seguendo la freccia mostrata in Fig.1 finché il contenitore per frutta e verdura non è sostenuto dalla guida.
Passaggio 3: Estrarre il contenitore per frutta e della verdura verso in su e in avanti seguendo la freccia mostrata in Fig.2.
Passaggio 4: Sollevare verticalmente l'estremità destra del contenitore per frutta e verdura, e ruotarla opportunamente secondo la freccia indicata in Fig.3 per facilitarne la rimozione.

Reinstallazione

Reinstallare il contenitore per frutta e verdura nell'ordine indicato dei passaggi 4-2.
Nota: Aprire la porta nella massima misura per facilitare lo smontaggio del contenitore per frutta e verdura o prevenire la collisione della porta. (L'immagine è meramente indicativa. Per i dettagli sulla configurazione interna specifica, prevarrà il prodotto fisico.)

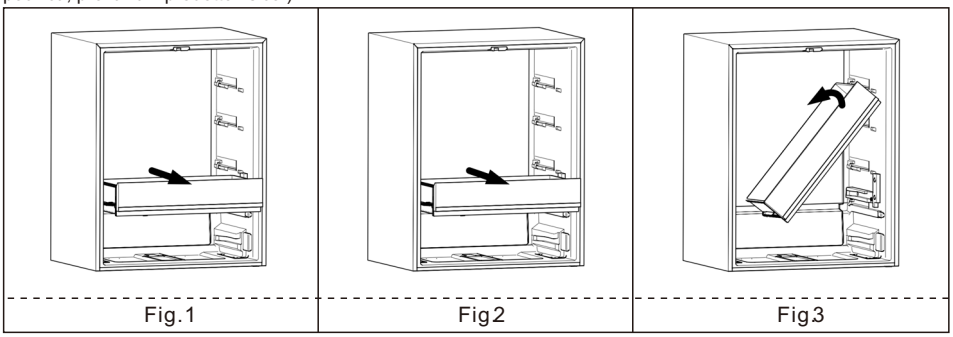

Fig.1 Fig2 Fig3

Smontaggio e reinstallazione del frigorifero Coperchio inferiore per frutta e verdura

Procedura di smontaggio

Passaggio 1: Estrarre innanzitutto il contenitore per frutta e verdura. Questo passaggio può essere ignorato in assenza del contenitore.
Passaggio 2: Rimuovere la vite di fissaggio che fissa il binario di guida destro nella posizione mostrata dalla freccia in Fig.1 e rimuovere il binario di guida destro.
Passaggio 3: Estrarre il orizzontalmente il coperchio seguendo la freccia indicata in Fig.2.
Passaggio 4: Sollevare verticalmente l'estremità destra del coperchio, e ruotarla opportunamente secondo la freccia indicata in Fig.3 per facilitarne la rimozione.

Reinstallazione

Reinstallare il coperchio nell'ordine dei passaggi 4-2.
Nota: Aprire la porta nella massima misura per facilitare lo smontaggio del coperchio o prevenire la collisione della porta. (L'immagine è meramente indicativa. Per i dettagli sulla configurazione interna specifica, prevarrà il prodotto fisico.)

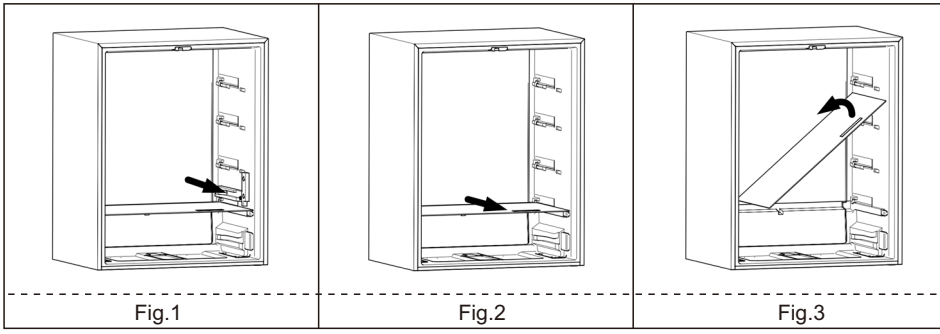

Fig.1 Fig.2 Fig.3

Metodo di smontaggio accessori

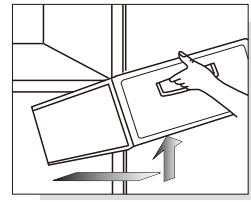

Tirarlo lievemente verso l'alto e l'esterno per estrazione

-Cassetto nel congelatore:serve per conservare gli alimenti durevoli come carni e pesci. E' sufficiente tirarlo lievemente verso l'esterno e l'alto per estrazione.
Suggerimento: si consiglia di affettare il grande pezzo di carne e conservarlo nel frigorifero per evitare l'impossibilità di taglio dopo congelamento. Gli alimenti surgelati vengono assemblati, congelati e conservati insieme.
-Ripiano integrato nella porta della cella frigorifera:serve per conservare uova, varie bevande in bottiglia e altre cose. E' sufficiente sollevarlo lievemente per estrazione.
Nota: durante lo smontaggio, si fa divieto di tirare con forza il ripiano nella porta della cella frigorifera per evitare il danno al frigorifero stesso.

Sostituzione della luce

Qualsiasi sostituzione o manutenzione delle lampade a LED deve essere effettuata dal produttore, dal suo agente di assistenza o da una persona qualificata.

Suggerimenti:
Si fa divieto della rimozione non autorizzata di luci, pannelli di controllo, ecc.che risultino difettosi. Il servizio porta a porta può essere prestato su richiesta.

Manutenzione

si consiglia di eseguire la manutenzione del frigorifero una volta al mese;

-- Scollegare la spina per evitare scosse elettriche;
-- Usare un panno umido o detersivo neutro (detergente) per pulire le macchie d'olio e altro sporco. Quindi rimuovere completamente il detersivo.
-- Non usare detersivi alcalini, sapone in polvere, benzina e alcol, talco in polvere ecc.; altrimenti il rivestimento o la plastica potrebbero danneggiarsi;
-- Pulire regolarmente il corpo del frigorifero e spazzare le polveri sul pavimento per mantenere pulito il frigorifero.

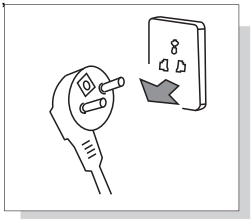

Scollegare la spina del frigorifero prima della pulizia

Ispezioni dopo la manutenzione:

1. Che non ci siano danni nella spina o nel cavo di alimentazione; 2. Che non ci sia polvere nella spina di alimentazione; 3. Che la spina non sia calda in modo anomalo; 4. Che la presa non sia lenta; 5. Che la spina sia inserita completamente.



Si prega di usare un detersivo neutro

Nota:

Se il cavo o la spina di alimentazione sono danneggiati o è presente polvere, potrebbero verificarsi incendi o scosse elettriche;
Dopo aver scollegato la spina, devono passare 5 minuti prima di ricollegarla;
Non mettere le mani sotto il frigorifero per evitare di ferirsi.

Analisi del guasto

Gli oggetti seguenti devono essere controllati prima del verificarsi di guasti e richiedono manutenzione:

Guasti: Il frigorifero non funziona. L'effetto refrigerante è debole

Cause: 1. Controllare la connessione dell'alimentazione. 2. Controllare che il frigorifero sia esposto ai raggi diretti del sole o che ci sia una fonte di calore nelle vicinanze. 3. Controllare che vi sia spazio per la dissipazione del calore intorno al frigorifero.
Rimedi: 1. Collegare l'alimentazione. 2. Spostare il frigorifero in un luogo senza raggi diretti del sole o fonti di calore. 3. Lasciare spazio sufficiente tra il frigorifero e la parete.

Guasti: I cibi nel vano frigorifero sono congelati

Cause: 1. Controllare che la temperatura impostata non sia troppo bassa. 2. Controllare che i cibi con troppa acqua non siano troppo vicini alla parete posteriore.
Rimedi: 1. Aumentare adeguatamente la temperatura. 2. Spostare i cibi con troppa acqua sul lato porta del ripiano in vetro

Guasti: Il frigorifero emette un suono anomalo

Cause: 1. Controllare che il fondo del frigorifero sia stabile. 2. Controllare che il frigorifero non sia troppo vicino alla parete. 3. Controllare che il frigorifero non tocchi altri oggetti.
Rimedi: 1. Regolare la gamba sul fondo per stabilizzare il frigorifero. 2. Lasciare spazio sufficiente intorno al frigorifero. 3. Rimuovere gli ostacoli.

Guasti: C'è un odore anomalo nel frigorifero

Cause: 1. Controllare che i cibi siano sigillati per la conservazione. 2. Controllare che il frigorifero sia pulito. 3. Controllare che i cibi non siano conservati da troppo tempo.
Rimedi: 1. Cibi sigillati per la conservazione. 2. Pulire regolarmente il frigorifero. 3. Non conservare i cibi troppo a lungo.

Assenza di guasti

Fenomeno: Temperatura alta su due lati e nello spazio tra il vano frigorifero e il freezer.

Causa: I tubi del frigorifero (condensatore, tubi anti-condensa) sono su due lati e nella parte anteriore del frigorifero per la dissipazione del calore e per prevenire la condensa.

Fenomeno: La porta è troppo stretta e non è facile aprirla

Causa: La riapertura immediata della porta dopo la chiusura è difficile perché l'aria calda entra nel frigorifero e si contrae producendo una differenza di pressione. È facile aprire la porta dopo un po'.

IT

Fenomeno: C'è rumore d'acqua nel frigorifero

Causa: Quando il compressore si avvia o si arresta, il refrigerante emetterà tale suono; Anche l'acqua prodotta dopo lo sbrinamento emetterà tale suono.

Fenomeno: Il frigorifero emette un ticchettio o un "Click"

Causa: La contrazione o il rigonfiamento del corpo emetteranno tale suono; Se il corpo è freddo o la porta è aperta, si sentirà questo suono.

Fenomeno: Il frigorifero emette un ronzio.

Causa: Il funzionamento del compressore emette questo suono (se il frigorifero non è su una superficie piana, il suono sarà più forte)

Fenomeno: C'è condensa o brina nel vano freezer, la superficie della porta o la superficie del cibo

Causa: La temperatura o l'umidità nel frigorifero è alta; La porta è rimasta aperta troppo a lungo; I cibi con troppa acqua non sono sigillati o non confezionati saldamente.

Fenomeno: C'è condensa sulla superficie illuminante integrata

Causa: La superficie illuminante produce calore quando accesa, e la porta è rimasta aperta troppo a lungo. Vi è dunque una differenza di temperatura, e quindi c'è condensa sul contenitore della lampadina.

Fenomeno: C'è condensa e nebbiolina sul corpo

Causa: L'umidità nel frigorifero è alta e l'umidità nell'aria viene raccolta nel corpo formando condensa

Parametri tecnici

Modello	RC521CXE0						
Classe climatica	SN/N/ST/T						
Resistenza elettrica	I						
Segno stella	****						
Volume totale	521L						
Volume del frigorifero	351L						
Volume Stoccaggio del Freezer	80L						
Volume di temperatura variabile	90L						
Tipo di alimentazione	220-240V~/50Hz						
Corrente nominale	1.0A						
Capacità di congelamento	10Kg/24h						
Consumo energetico	314kWh/a						
Potenza lampadina	9W						
Peso	94						
Dimensioni (WxDxHmm)	833x640x1900						
Quantità refrigerante e carica	R600a,68g						
Livello sonoro (dB(A) re 1 pW)	35						

Nota:

1)Questo prodotto può essere utilizzato sia come frigorifero indipendente che da incasso. Il consumo energetico indicato si basa su test condotti secondo gli standard locali, simulando il funzionamento dell'utente in una condizione non integrata. È normale che il consumo energetico effettivo del frigorifero sia leggermente superiore al valore indicato se installato ad incasso.

2)È normale che il consumo energetico effettivo superi il valore contrassegnato quando è conservata una quantità maggiore di cibo, la temperatura ambiente è elevata o la porta viene aperta frequentemente.

Lista di imballaggio

Modello / Allegato	RC521CXE0						
Ripiano del frigo	3						
Cassetta frutte e verdure	1						
Fondo per frutta e verdura	2						
Coperchio inferiore per frutta e verdura	1						
Portabottiglie di refrigerazione	6						
Vassoio del congelatore	1						
Cassetto congelatore	2						
Vassoio a temperatura variabile	1						
Cassetto a temperatura variabile	2						
Manuale d'istruzione	1						

Questo prodotto è disponibile in diverse configurazioni, fare riferimento al prodotto fisico per i dettagli.

Direttiva sul riciclaggio sicuro

Disposizione:

I vecchi elettrodomestici hanno ancora qualche plusvalore. Un approccio rispettoso dell'ambiente garantirà il riciclaggio delle preziose materie prime.
I refrigeranti utilizzati nel frigorifero e i materiali isolanti richiedono procedure di manipolazione speciali. Assicurarsi che non vi siano danni ai tubi sul retro del frigorifero prima di maneggiarlo.
Informazioni aggiornate sulle opzioni per lo smaltimento del vecchio frigorifero e dell'imballaggio di vecchie apparecchiature possono essere ottenute dall'ufficio municipale locale

Corretto smaltimento di questo prodotto:	
	Indica che questo prodotto non deve essere smaltito con altri rifiuti domestici in tutta l'UE. Per prevenire possibili danni all'ambiente o alla salute umana derivanti dallo smaltimento incontrollato dei rifiuti, riciclarli in modo responsabile per promuovere il riutilizzo sostenibile delle risorse materiali. Per restituire il dispositivo usato, utilizzare i sistemi di restituzione e ritiro o contattare il rivenditore presso il quale è stato acquistato il prodotto. Possono prendere questo prodotto per il riciclaggio sicuro per l'ambiente.

Descrizione del tipo di clima

Tabella 1 Classi climatiche

Classe	Simbolo	Intervallo di temperatura ambiente
Temperato esteso	SN	+ 10 to + 32
Temperato	N	+ 16 to + 32
Subtropicale	ST	+ 16 to + 38
Tropicale	T	+ 16 to + 43

IT

Temperato esteso: "questo apparecchio di refrigerazione è destinato ad essere utilizzato a temperature ambiente comprese tra 10 ° C e 32 ° C";
temperato: "questo apparecchio di refrigerazione è destinato ad essere utilizzato a temperature ambiente comprese tra 16 ° C e 32 ° C";
Subtropicale: "questo apparecchio di refrigerazione è destinato ad essere utilizzato a temperature ambiente comprese tra 16 ° C e 38 ° C";
Tropicale: "questo apparecchio di refrigerazione è destinato a essere utilizzato a temperature ambiente comprese tra 16 ° C e 43 ° C";

Gentile cliente

Gentile cliente, se hai bisogno del servizio clienti, controlla la scheda di garanzia per ulteriori informazioni.

■Ο παρόν οδηγός υπηρεσίας είναι καθολική μορφή για την εταιρεία μας.
■Παρακαλούμε ανατρέξτε στην αντίστοιχη λειτουργία για συγκεκριμένες φυσικές διαμορφώσεις.
■Οι εικόνες είναι μόνο για αναφορά, τα προϊόντα ενδέχεται να υπόκεινται σε αλλαγές χωρίς ειδοποίηση.
■Διαβάστε προσεκτικά τις οδηγίες λειτουργίας πριν από την ενεργοποίηση και φυλάξτε τις με ασφαλή τρόπο.

TCL

RC521CXE0

GR

Εγχειρίδιο χρήστη

ΨΥΓΕΙΟ

ΠΑΡΑΚΑΛΟΥΜΕ ΔΙΑΒΑΣΤΕ ΟΛΕΣ ΤΙΣ ΟΔΗΓΙΕΣ ΠΡΙΝ ΧΡΗΣΙΜΟΠΟΙΗΣΕΤΕ ΤΗΝ ΠΑΡΟΥΣΑ ΣΥΣΚΕΥΗ

Περιεχόμενα

Σας ευχαριστούμε που αγοράσατε το ψυγείο TCL. Δια του παρόντος εκφράζουμε τις ευχαριστίες μας.
Σας προσκαλούμε να χρησιμοποιήσετε το ψυγείο TCL. Θα κάνουμε ό,τι μπορούμε για να σας παρέχουμε ποιοτικές υπηρεσίες.

Οδηγίες ασφαλείας ---------- P2
Εισαγωγή στο προϊόν ---------- P5
Μεταφορά και τοποθέτηση ---------- P6
Προετοιμασίες πριν τη χρήση ---------- P7
Σημειώσεις λειτουργίας ---------- P8
Παρουσίαση και λειτουργία του πίνακα απεικόνισης ---------- P8
Αποθήκευση τροφίμων ---------- P11
Παραγωγή πάγου ---------- P12
Ανάλυση σφαλμάτων ---------- P15
Μη-σφάλματα ---------- P15
Τεχνική παράμετρος ---------- P16
Λίστα συσκευασίας ---------- P16
Ασφαλείς οδηγίες ανακύκλωσης. ---------- P17
Περιγραφή του κλιματικού τύπου. ---------- P17

1. Αυτή η συσκευή δεν προορίζεται για χρήση από άτομα (συμπεριλαμβανομένων παιδιών) με μειωμένες σωματικές, αισθητικές ή νοητικές ικανότητες ή με έλλειψη πείρας και γνώσεων, εκτός και εάν έχουν λάβει την απαραίτητη επιτήρηση ή καθοδήγηση σχετικά με την ασφαλή χρήση της συσκευής από άτομο που ευθύνεται για την ασφάλειά τους. Τα παιδιά πρέπει να επιτηρούνται για να εξασφαλιστεί το ότι δεν θα παίζουν με τη συσκευή.

2. Εάν το καλώδιο τροφοδοσίας υποστεί βλάβη, πρέπει να αντικατασταθεί από τον κατασκευαστή, από τον υπεύθυνο επισκευής ή από παρομοίως πιστοποιημένα άτομα για να αποφευχθεί οποιοσδήποτε κίνδυνος.

3. Αυτή η συσκευή μπορεί να χρησιμοποιηθεί από παιδιά ηλικίας 8 ετών και άνω, καθώς και άτομα με μειωμένες σωματικές, αισθητικές ή νοητικές ικανότητες ή με έλλειψη πείρας και γνώσεων, εφόσον έχουν λάβει την απαραίτητη επιτήρηση ή καθοδήγηση σχετικά με την ασφαλή χρήση της συσκευής και έχουν κατανοήσει τους πιθανούς κινδύνους. Τα παιδία δεν πρέπει να παίζουν με τη συσκευή. Ο καθαρισμός και η συντήρηση του χρήστη δεν πρέπει να γίνεται από παιδιά χωρίς να υπάρχει η σχετική επιτήρηση.

4. ΠΡΟΕΙΔΟΠΟΙΗΣΗ: Μην παρεμποδίζετε με οποιοδήποτε τρόπο τα ανοίγματα εξαερισμού στο περίβλημα της συσκευής ή στην εντοιχισμένη κατασκευή.

5. ΠΡΟΕΙΔΟΠΟΙΗΣΗ: Μη χρησιμοποιείτε μηχανικές συσκευές ή οποιοδήποτε άλλο μέσο για να επιταχύνετε τη διαδικασία απόψυξης, πέραν αυτών που συνιστώνται από τον κατασκευαστή.

6. ΠΡΟΕΙΔΟΠΟΙΗΣΗ: Μην προκαλείτε ζημιά στο κύκλωμα ψυκτικού μέσου.

7. ΠΡΟΕΙΔΟΠΟΙΗΣΗ: Μη χρησιμοποιείτε ηλεκτρικές συσκευές εντός των τμημάτων αποθήκευσης τροφίμων της συσκευής, εκτός κι εάν ανήκουν σε αυτές που συνιστώνται από τον κατασκευαστή.

8. Μη διατηρείτε εκρηκτικές ουσίες όπως σπρέι αεροζόλ με εύφλεκτο προωθητικές ύλες εντός της συσκευής.

9. Αυτή η συσκευή προορίζεται για οικιακή χρήση και παραπλήσιες χρήσεις, όπως

– Κουζίνες προσωπικού σε καταστήματα, γραφεία και άλλα εργασιακά περιβάλλοντα·

– Φάρμες και από πελάτες ξενοδοχείων, πανδοχείων και άλλων περιβαλλόντων καταλυμάτων φιλοξενίας·

– Ενοικιαζόμενα δωμάτια·

– Επιχειρήσεις τροφοδοσίας και παραπλήσιες επαγγελματικές χρήσεις.

10.Αυτό το προϊόν περιέχει μια φωτεινή πηγή ενεργειακής απόδοσης κατηγορίας F. Για ERP πηγής φωτός, δοκιμάζεται με (χωρίς) κάλυμμα φωτός.

GR

1. Προειδοποίηση

Προειδοποίηση: Δεν επιτρέπεται οποιοδήποτε εμπόδιο γύρω από τη συσκευή ή από την ενσωματωμένη κατασκευή, ώστε να εξασφαλίζεται ο ακώλυτος εξαερισμός.

Προειδοποίηση: Απαγορεύεται η επιτάχυνση της διαδικασίας απόψυξης με οποιοδήποτε μηχανικό εξοπλισμό ή με οποιαδήποτε άλλη μέθοδο, πέραν αυτών που συνιστώνται από τον κατασκευαστή.

Προειδοποίηση: Ποτέ μην προκαλείτε ζημιά στο σύστημα ψυκτικού μέσου.

Προειδοποίηση: Ποτέ μη χρησιμοποιείτε οποιαδήποτε ηλεκτρική συσκευή εντός της καμπίνας τροφίμων της συσκευής, εκτός από αυτές που συνιστώνται από τον κατασκευαστή.

Προειδοποίηση: Ποτέ μην τοποθετείτε υγρά ροφήματα ή τρόφιμα σε γυάλινο δοχείο στην καμπίνα του ψυγείου, καθώς υπάρχει κίνδυνος αυτό να σπάσει.

Προειδοποίηση: Εάν απενεργοποιηθεί, το ψυγείο θα πρέπει να ενεργοποιηθεί ξανά έπειτα από 5 λεπτά, καθώς υπάρχει κίνδυνος να προκληθεί ζημιά στο συμπιεστή.

Προειδοποίηση: Εάν διαπιστωθεί κάποιο ζωντανό αντικείμενο, περίεργη μυρωδιά, καπνός ή οτιδήποτε άλλο ασυνήθιστο κατά τη χρήση, πρέπει να απενεργοποιήσετε αμέσως τη συσκευή και να επικοινωνήσετε εγκαίρως με το τμήμα μεταγοραστικής εξυπηρέτησης της Εταιρίας.

Προειδοποίηση: Μην τοποθετείτε ποτέ το δάχτυλο ή το χέρι σας κάτω από το ψυγείο, ειδικά από την κάτω-πίσω πλευρά του ψυγείου· διαφορετικά, ενδέχεται να τραυματιστείτε από αιχμηρές ύλες που βρίσκονται εκεί.

Προειδοποίηση: Τα παιδιά δεν πρέπει να παίζουν με ή να σκαρφαλώνουν στο ψυγείο. Η λειτουργία από τα παιδιά πρέπει να επιτηρείται από τους γονείς, καθώς ενδέχεται να ενέχει κίνδυνο.

GR

Προειδοποίηση: Ποτέ μην τοποθετείτε το χέρι σας μεταξύ των πορτών για να τις ανοίξετε ή να τις κλείσετε, καθώς υπάρχει κίνδυνος να τραυματίσετε το δάχτυλό σας. Το πόμολο πρέπει να χρησιμοποιείται για το άνοιγμα ή το κλείσιμο της πόρτας.

Προειδοποίηση: Στους ονομαστικούς τύπους κλίματος SN, N και ST, η περιοχή διακύμανσης της θερμοκρασίας της συσκευής κατά τη λειτουργία της είναι μεταξύ 10°C με 38°C· στους τύπους κλίματος SN, N, ST και T, η περιοχή διακύμανσης της συσκευής κατά τη λειτουργίας της είναι 10°C με 43°C. Εάν η συσκευή λειτουργεί σε κλίμα που δεν εμπίπτει στους ονομαστικούς τύπους κλίματος (περιοχή διακύμανσης της θερμοκρασίας), η συσκευή ενδέχεται να μην διατηρεί την επιθυμητή θερμοκρασία στο εσωτερικό της.



Προειδοποίηση: Κίνδυνος φωτιάς / εύφλεκτων υλικών.

Προειδοποίηση: Όταν τοποθετείτε τη συσκευή, βεβαιωθείτε ότι το καλώδιο τροφοδοσίας δεν έχει φθαρεί ή έχει κολλήσει κάπου.

Προειδοποίηση: Μην τοποθετείτε πολύμπριζα ή φορητές μονάδες τροφοδοσίας ρεύματος πίσω από τη συσκευή.

Η φόρτωση και η εκφόρτωση των συσκευών ψύξης επιτρέπεται σε παιδιά ηλικίας μεταξύ 3 με 8 ετών

Εάν μείνει η πόρτα ανοιχτή για παρατεταμένες περιόδους, ενδέχεται να προκαλέσει σημαντική αύξηση στη θερμοκρασία των εξαρτημάτων της συσκευής.

Να καθαρίζετε τακτικά τις επιφάνειες που έρχονται σε επαφή με τρόφιμα, καθώς και τα προσβάσιμα συστήματα αποστράγγισης.

Καθαρίστε τα δοχεία νερού εάν δεν έχουν χρησιμοποιηθεί για 48 ώρες· αδειάστε το σύστημα νερού που είναι συνδεδεμένο με μια παροχή νερού, σε περίπτωση που δεν έχει τραβηχτεί νερό για 5 ημέρες.

Αποθηκεύστε ωμό κρέας και ψάρι σε κατάλληλα δοχεία εντός του ψυγείου, ώστε να μην έρθουν σε επαφή με ή να στάξουν πάνω σε άλλα τρόφιμα.

Τα εξαρτήματα κατεψυγμένων τροφίμων δύο αστέρων είναι κατάλληλα για αποθήκευση προ-κατεψυγμένων τροφίμων, αποθήκευση ή παρασκευή παγωτού, καθώς και παραγωγή παγακιών.

Τα εξαρτήματα ενός, δύο και τριών αστέρων δεν είναι κατάλληλα για την ψύξη φρέσκων τροφίμων.

Εάν η συσκευή ψύξης παραμείνει άδεια για παρατεταμένες περιόδους, απενεργοποιήστε την, αποψύξτε την, στεγνώστε την και αφήστε την πόρτα της ανοιχτή για να αποφύγετε την ανάπτυξη μούχλας εντός της συσκευής.

2. Προσοχή

Προσοχή: Η τροφοδοσία ρεύματος του προϊόντος πρέπει να είναι πανομοιότυπη με την τροφοδοσία ρεύματος που αναφέρεται στην ενδεικτική πλάκα, και θα πρέπει να χρησιμοποιείται η τυπική ανεξάρτητη πρίζα 3 οπών (άνω των 10A, και αξιόπιστα γειωμένη). Δεν πρέπει μια πρίζα να μοιράζεται από περισσότερες από μία συσκευή· διαφορετικά, ενδέχεται να προκληθεί φωτιά χάρη σε υπερθέρμανση.

GR

Προσοχή: Ποτέ μην τραβάτε το καλώδιο ρεύματος με το χέρι. Πρέπει να κρατάτε και να αποσυνδέετε το σύνδεσμο ρεύματος από την πρίζα για να αποσυνδέσετε την τροφοδοσία ρεύματος. Το καλώδιο ρεύματος ή ο σύνδεσμος ρεύματος δεν πρέπει ποτέ να αγγίζεται από βρεγμένο χέρι, καθώς υπάρχει κίνδυνος ηλεκτροπληξίας.

Προσοχή: Το καλώδιο ρεύματος δεν πρέπει να πιέζεται από το ψυγείο ή από κάποιο άλλο βαρύ φορτίο, ούτε να κάμπτεται υπερβολικά. Τυχόν φθορά ή «ξεφλούδισμα» στο καλώδιο ρεύματος ενδέχεται να οδηγήσει σε φωτιά ή ηλεκτρικό σοκ. Εάν το καλώδιο ρεύματος σπάσει ή κοπεί, παρακαλούμε επικοινωνήστε άμεσα με το τμήμα μεταγοραστικής εξυπηρέτησης.

Προσοχή: Δεν επιτρέπεται εντός του καταψύκτη καμία εύφλεκτη ή εκρηκτική ή αλκαλική ουσία, καθώς και οποιοδήποτε διαβρωτικό οξύ.

Οδηγίες ασφαλείας

Προσοχή: Το ψυγείο δεν πρέπει να χρησιμοποιείται στη βροχή ή υπό άμεση έκθεση στον ήλιο.

Προσοχή: Απαγορεύεται η τοποθέτηση του δοχείου με υγρό εντός του ψυγείου, καθώς το σπάσιμο ή το αναποδογύρισμα του δοχείου ενδέχεται να επηρεάσει την ηλεκτρική μόνωση του ψυγείου και να οδηγήσει σε ηλεκτροπληξία ή φωτιά.

Προσοχή: Το ψυγείο δεν πρέπει να αποσυναρμολογείται ή να τροποποιείται χωρίς άδεια. Η επισκευή του ψυγείου πρέπει να γίνεται από κάποιον ειδικό.

Προσοχή: Σε περίπτωση διαρροής οποιουδήποτε εύφλεκτου αερίου όπως φωταερίου, είναι απαραίτητο να κλείσετε πρώτα τη βάνα διαρροής και μετά να ανοίξετε το παράθυρο για εξαερισμό, ενώ απαγορεύεται να αποσυνδέσετε άμεσα τον σύνδεσμο ρεύματος του καταψύκτης, καθώς ενδέχεται να προκληθεί φωτιά ή έκρηξη, εξαιτίας ηλεκτρικής σπίθας.

Προσοχή: Οι συσκευές ψύξης —ειδικά οι ψυγειοκαταψύκτες Τύπου I—ενδέχεται να μη λειτουργούν με συνέπεια (πιθανόν να αποψυχθούν τα περιεχόμενα ή η θερμοκρασία να είναι πολύ υψηλή στο τμήμα κατεψυγμένων τροφίμων), όταν τοποθετούνται και λειτουργούν για εκτεταμένες χρονικές περιόδους σε θερμοκρασίες υπό του ενδεικτικού εύρους θερμοκρασιών, για το οποίο έχει σχεδιαστεί η συσκευή ψύξης για να λειτουργεί·

Προσοχή: Τα αναβράζοντα ποτά δεν πρέπει να αποθηκεύονται στα τμήματα ή στις καμπίνες κατάψυξης τροφίμων ή στα τμήματα ή καμπίνες χαμηλής θερμοκρασίας, και ορισμένα προϊόντα όπως ο πάγος νερού δεν πρέπει να καταναλώνονται πολύ κρύα.

Προσοχή: Δεν πρέπει να ξεπερνάτε τους χρόνους αποθήκευσης που προτείνονται από τους παραγωγούς τροφίμων για οποιοδήποτε είδος τροφίμων.

Προσοχή: Υπάρχουν κάποια απαραίτητα προληπτικά μέτρα για να αποφύγετε την αθέμιτη αύξηση στη θερμοκρασία των παγωμένων τροφίμων κατά την απόψυξη της συσκευής ψύξης, όπως το τύλιγμα των τροφίμων με πολλά φύλλα εφημερίδας.

GR

Προσοχή: Η αύξηση στη θερμοκρασία των κατεψυγμένων τροφίμων κατά τη διάρκεια χειροκίνητης απόψυξης, συντήρησης ή καθαρισμού, ενδέχεται να μειώσει τη διάρκεια συντήρησής τους.

Προσοχή: Απαιτείτε μέριμνα για τα αποθηκευμένα κατεψυγμένα τρόφιμα σε περίπτωση που η συσκευή ψύξης βρίσκεται για παρατεταμένο χρονικό διάστημα εκτός λειτουργίας (λόγω διακοπής της παροχής ρεύματος ή βλάβης στο σύστημα ψύξης).

Προσοχή: Απαιτούνται ορισμένες ενέργειες όταν η συσκευή ψύξης είναι απενεργοποιημένη και τίθεται εκτός λειτουργίας προσωρινά ή για ένα παρατεταμένο χρονικό διάστημα (π.χ. έχει αδειάσει, καθαριστεί και στεγνωθεί, και η/οι πόρτας(-ες) ή το/τα καπάκι(-α) είναι ελαφρώς ανοιγμένα.

Παρουσίαση προϊόντος

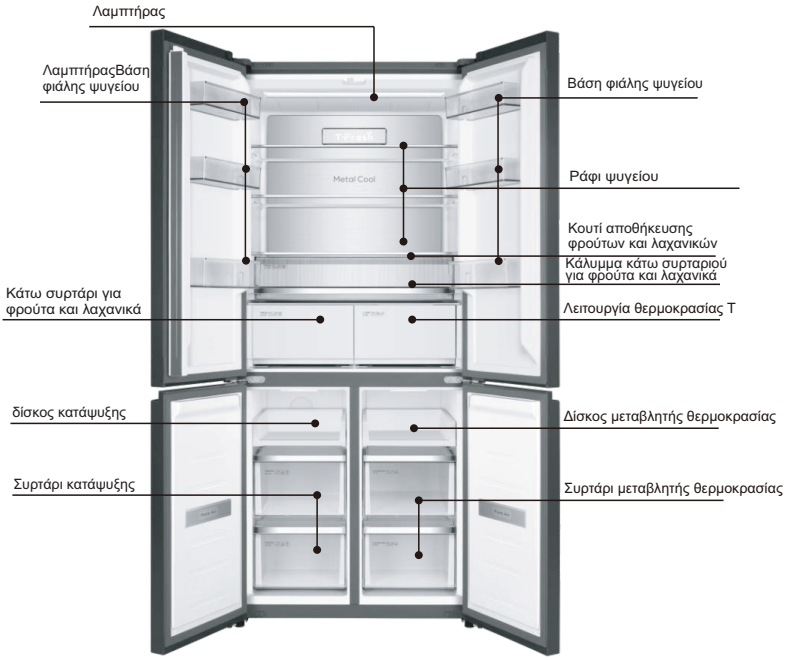

Οι εικόνες είναι μόνο για αναφορά. Παρακαλούμε ανατρέξτε στο αντικείμενο

Προειδοποίηση:

Εάν το προϊόν σας είναι βελτιωμένο προϊόν, ενδέχεται να μην είναι ακριβώς το ίδιο με εκείνο στις οδηγίες. Δεν αλλάζει όμως η απόδοση και η μέθοδος λειτουργίας του. Παρακαλούμε χρησιμοποιήστε το άφοβα.

GR

Μεταφορά και τοποθέτηση

Πρέπει να μένει κάποιος κενός χώρος γύρω από το ψυγείο, όπως φαίνεται στην εικόνα.

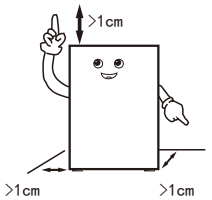

Κατά τη μεταφορά, η μεριά της πόρτας του ψυγείου δεν πρέπει να έρχεται σε επαφή με τα εργαλεία μεταφοράς

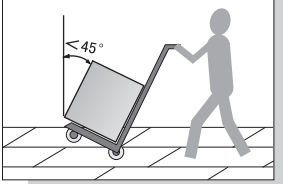

Το ψυγείο πρέπει να τοποθετείται σε περιβάλλον ξηρό, με καλό εξαερισμό, χωρίς άμεση έκθεση στον ήλιο και μακριά από πηγές θερμότητας.

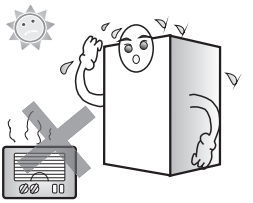

Το ψυγείο πρέπει να τοποθετείται σε ίσια και στιβαρή επιφάνεια. Εάν το έδαφος δεν είναι ίσιο, ρυθμίστε το πόδι ισοστάθμισης για να διατηρήσετε ίσια τη συσκευή.

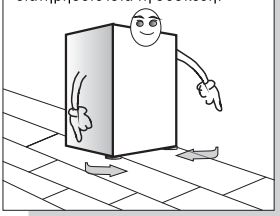

Ποτέ μην τοποθετείται τον καταψύκτη σε υπερβολικά κρύο περιβάλλον, καθώς ενδέχεται να παγώσει.

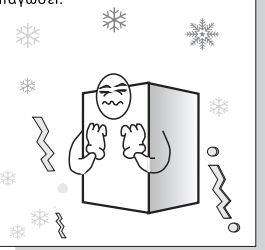

Η αφαίρεση της βάσης αφρού βοηθά στη διασπορά της θερμότητας στο κάτω μέρος και μπορεί να συμβάλλει στην αποφυγή πρόκλησης φωτιάς.

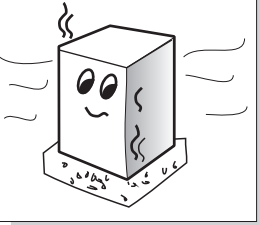

Προειδοποίηση:

-- Κατά τη μεταφορά του ψυγείου, απαιτούνται τουλάχιστον δύο άτομα —ένα που θα σηκώνει το πάνω μέρος της πίσω πλευράς, και ένα που θα κρατάει το κάτω μέρος (είναι πολύ επικίνδυνο να μανταλώσετε κάποιο μέρος, καθώς ενδέχεται να προκληθεί ατύχημα).
-- Κατά τη μετακίνηση του ψυγείου, το κάτω μέρος ενδέχεται να γδάρει και να προκαλέσει ζημιά στο πάτωμα. Εάν πρέπει να μετακινήσετε τον καταψύκτη σε ένα μακρινό μέρος, προτείνεται να σταθεροποιηθούν τα εσωτερικά εξαρτήματα με χρήση κολλητικής ταινίας. Διαφορετικά, ενδέχεται να προκληθεί ζημιά στα εξαρτήματα, καθώς θα συγκρούονται μεταξύ τους.
-- Παρακαλούμε τοποθετήστε το ψυγείο σε θέση με ελάχιστη δόνηση ή με ελάχιστη έκθεση σε δόνηση. Για χρήστες σε περιοχές όπου συχνά γίνονται σεισμοί, παρακαλούμε ασφαλίστε το ψυγείο σε έναν τοίχο ή κολώνα. Διαφορετικά, η πτώση του ψυγείου ενδέχεται να προκαλέσει κάποιο ατύχημα.
-- Θα πρέπει να υπάρχει αρκετό διάκενο γύρω από τη συσκευή. Εάν το διάκενο είναι υπερβολικά μικρό ή εάν τοποθετείτε πράγματα στο πάνω μέρος ή κοντά στο ψυγείο, ή κόλλα στις πλάγιες πλευρές του, θα επηρεαστεί η διασπορά θερμότητας του ψυγείου, και έτσι θα προκληθεί αχρείαστη σπατάλη ηλεκτρικής ενέργειας, ενώ θα καεί ο τοίχος ή άλλα αντικείμενα· η επαφή μεταξύ της πίσω πλευράς του ψυγείου και του τοίχου θα προκαλέσει δονήσεις και θόρυβο·
-- Προσαρμόστε το μπροστινό μέρος και το πόδι ισοστάθμισης του ψυγείου για να το ισοσταθμήσετε. Εάν δεν είναι ισοσταθμισμένο το ψυγείο, θα προκληθούν δονήσεις και θόρυβος.

GR

Μεταφορά και τοποθέτησης

Αυτό το ψυγείο δεν μπορεί να χρησιμοποιηθεί ως ενσωματωμένη συσκευή.

Οι περιμετρικές διαστάσεις του προϊόντος και ο χώρος που απαιτείται για τη χρήση του προϊόντος φαίνονται στις παρακάτω εικόνες:

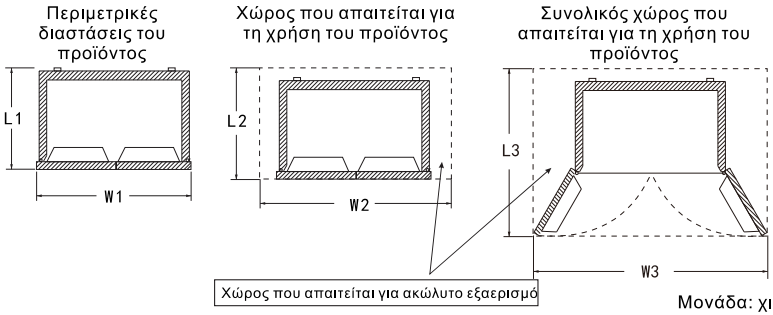

Μονάδα: χιλ.

Περιμετρικές διαστάσεις του προϊόντος		Χώρος που απαιτείται για τη χρήση του προϊόντος		Συνολικός χώρος που απαιτείται για τη χρήση του προϊόντος	
L1	W1	L2	W2	L3	W3
640	833	>L1+20	>W1+20	>L1+450	>W1+480

Σημείωση:

1.Κατά την εγκατάσταση του ψυγείου ως ενσωματωμένη μονάδα, είναι σημαντικό να ληφθεί υπόψη η ακρίβεια των μετρήσεων ντουλαπιού και η ισοπεδότητα του δαπέδου.

2.Λόγω διακυμάνσεων στα μεγέθη βυσμάτων και στις τοποθεσίες των πριζών, οι διαστάσεις W2 και L2 για τον χώρο τοποθέτησης του ψυγείου δεν περιλαμβάνει το μέγεθος εγκατάστασης του βύσματος. Κατά την εγκατάσταση της πρίζας, λάβετε υπόψη την πυκνότητα του βύσματος και διατηρήστε επαρκή χώρο σύμφωνα με την πραγματική κατάσταση.

Προετοιμασίες πριν τη χρήση

1 . Αφαιρέστε όλα τα εξαρτήματα συσκευασίας, όπως η ταινία σταθεροποίησης κλπ., και ειδικά τη βάση αφρού.

2. Χρησιμοποιήστε ζεστό υγρό πανί για να καθαρίσετε το εξωτερικό και το εξωτερικό του ψυγείου, (μπορεί να προστεθεί ουδέτερο καθαριστικό στο ζεστό νερό).

3. Αφού ισοσταθμήσετε και καθαρίσετε το ψυγείο, κρατήστε το όρθιο για περίπου 2 ώρες προτού το συνδέσετε στην πρίζα για να το ενεργοποιήσετε, και ψύξτε το ψυγείο για 2 με 3 ώρες προτού τοποθετήσετε τρόφιμα.

GR

1. Αφαιρέστε την ταινία σταθεροποίησης



Στα ζεστά καλοκαίρια, απαιτούνται 24 ώρες για να ψυχθούν πλήρως τα τρόφιμα. Ελέγξτε τις συνθήκες ψύξης τη δεύτερη ημέρα.

2. Συνδέστε το στο ρεύμα

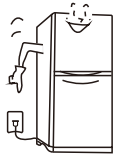

3. Τοποθετήστε τρόφιμα αφού περάσουν 2-3 ώρες από τη στιγμή που το συνδέσατε στο ρεύμα



Η μυρωδιά πλαστικού θα φύγει από μόνη της αφού ψυχθεί για λίγο καιρό το ψυγείο.

Προετοιμασίες πριν από τη χρήση

Η συσκευή θα πρέπει να τοποθετηθεί στον πιο ψυχρό χώρο του δωματίου, μακριά από συσκευές παραγωγής θερμότητας ή αγωγούς θέρμανσης και μακριά από το άμεσο φως του ήλιου.
Να αφήνετε τα καυτά τρόφιμα να κρυώνουν πριν τα τοποθετήσετε μέσα στη συσκευή. Η υπερφόρτωση της συσκευής αναγκάζει τον συμπιεστή να λειτουργεί για μεγαλύτερο χρονικό διάστημα. Τα τρόφιμα που παγώνουν αργά μπορεί να χάσουν την ποιότητά τους ή να χαλάσουν.
Φροντίστε να τυλίγετε καλά τα τρόφιμα και να σκουπίζετε τα βρεγμένα δοχεία πριν τα τοποθετήσετε μέσα στη συσκευή. Αυτό περιορίζει την συσσώρευση πάγου μέσα στη συσκευή.
Ο κάδος αποθήκευσης της συσκευής δεν πρέπει να καλύπτεται με αλουμινόχαρτο, κηρόχαρτο ή χαρτί κουζίνας. Τα περιβλήματα εμπλέκονται στην κυκλοφορία του ψυχρού αέρα, καθιστώντας τη συσκευή λιγότερο αποδοτική.
Οργανώστε και προσθέστε ετικέτες στα τρόφιμα για να μειώσετε την συχνότητα ανοίγματος της πόρτας και την παρατεταμένη αναζήτηση. Να αφαιρείτε όσα περισσότερα είδη χρειάζεστε κάθε φορά και να κλείνετε την πόρτα το συντομότερο δυνατό.
Παρακαλούμε ανατρέξτε στην εικόνα εισαγωγής προϊόντος στη σελίδα 6 για την τοποθέτηση εξαρτημάτων

Κλειδιά λειτουργίας

Απεικόνιση και λειτουργία του πάνελ εμφάνισης



GR

Κλειδιά λειτουργίας

Ενεργοποίηση για πρώτη φορά

Όταν ενεργοποιείται για πρώτη φορά, το ψυγείο θα αρχίσει την έξυπνη λειτουργία και να λειτουργεί στους 5°C για τον θάλαμο ψυγείου, -18°C για τη μεταβλητή θερμοκηπίου και -18°C για τον θάλαμο καταψύκτη.

Λειτουργία κλειδώματος για τα παιδιά

Ενεργοποίηση: όταν δεν υπάρχει καμία λειτουργία πλήκτρων στην οθόνη εμφάνισης, μετά από 30 δευτερόλεπτα, το πληκτρολόγιο κλειδώνει αυτόματα και ενεργοποιείται η λειτουργία κλειδώματος για παιδιά· Απενεργοποίηση: όταν η εμφάνιση οθόνης βρίσκεται στην κλειδωμένη κατάσταση, πιέστε το πλήκτρο «unlock 3 sec» και κρατήστε το για 3 δευτερόλεπτα για ξεκλείδωμα και η λειτουργία κλειδώματος για παιδιά απενεργοποιείται.

Χειροκίνητη προσαρμογή θερμοκρασίας

Όταν δεν υπάρχει καμία λειτουργία πλήκτρων στην οθόνη εντός 30 δευτερολέπτων, η οθόνη θα σβήσει αυτόματα και το πληκτρολόγιο θα κλειδωθεί αυτόματα. Όταν η οθόνη είναι σβηστή, πιέστε το κουμπί την πρώτη φορά για να γίνει αφύπνιση της οθόνης· κρατήστε πατημένο το κουμπί «unlock 3 sec» για 3 δευτερόλεπτα για να ξεκλειδωθεί και στη συνέχεια πιέστε το κουμπί ξανά για να τεθεί σε ισχύ η λειτουργία του κουμπιού.

Προσαρμογή θερμοκρασίας θαλάμου ψυγείου (2°C ~ 8°C)

Στην ξεκλείδωτη κατάσταση, πιέστε επαναλαμβανόμενα το κουμπί «Zone» μέχρι να ανάψει η περιοχή θερμοκρασίας του συντηρημένου αποθηκευτικού χώρου και στη συνέχεια πιέστε το κουμπί «Regulate» για να προσαρμόσετε τη θερμοκρασία θαλάμου του ψυγείου. Η θερμοκρασία θαλάμου του ψυγείου θα πρέπει να οριστεί μεταξύ «02»-«03»-«04»-«05»-«06»-«07»-«08»-«02». Επιλέξτε την κατάλληλη θερμοκρασία για να διακόψετε τη λειτουργία του πλήκτρου και στη συνέχεια ορίστε το εύρος θερμοκρασίας για επιβεβαίωση.

Προσαρμογή θερμοκρασίας θαλάμου καταψύκτη (-24°C ~ -15°C)

Στην ξεκλείδωτη κατάσταση, πιέστε επαναλαμβανόμενα του κουμπί «Zone» μέχρι να ανάψει η περιοχή θερμοκρασίας του κατεψυγμένου αποθηκευτικού χώρου και στη συνέχεια πιέστε το κουμπί «Regulate» για να προσαρμόσετε τη θερμοκρασία θαλάμου καταψύκτη. Η θερμοκρασία θαλάμου του ψυγείου θα πρέπει να οριστεί μεταξύ «-24»-«-23»-«-22»-«-21»-«-20»-«-19»-«-18»-«-17»-«-16» «-15»-«-24». Επιλέξτε την κατάλληλη θερμοκρασία για να διακόψετε τη λειτουργία του πλήκτρου και στη συνέχεια ορίστε το εύρος θερμοκρασίας για επιβεβαίωση.

Ρύθμιση θερμοκρασίας στον θάλαμο αλλαγής θερμοκρασίας (-20°C ~ 5°C)

Υπό τη λειτουργία ξεκλειδώματος, πιέστε επαναλαμβανόμενα το κουμπί «Zone» μέχρι να ανάψει η ζώνη συντήρησης και στη συνέχεια πιέστε το κουμπί «Regulate» για ρύθμιση της θερμοκρασίας στον θάλαμο του ψυγείου. Η ορισμένη θερμοκρασία στον θάλαμο του ψυγείου μπορεί να ποικίλει εντός της κυκλικής συμπεριφοράς «-20»-«-19»-«-18»-«-17»-«-16»-«-15»-«-14»-«-13»-«-12»-«-11»-«-10»-«-09»-«-08»-«-07»-«-06»-«-05»-«-04»-«-03»-«-02»-«-01»-«-00»-«-01»-«-02»-«-03»-«-04»-«-05»-«ΑΠΕΝΕΡΓΟΠΟΙΗΣΗ» i-n «-2a0». Όταν πατηθεί ένα κατάλληλο κουμπί διακοπής θερμοκρασίας, η ρύθμιση της θερμοκρασίας επιβεβαιώνεται.

Περιγραφή των λειτουργιών του συρταριού αλλαγής θερμοκρασίας τριών σταδίων για συντήρηση

GR

Το πρώτο εικονίδιο στα αριστερά είναι το εικονίδιο «Fast Chill». Όταν η πόρτα του ψυγείου είναι ανοιχτή, το φως θα ανάψει όταν αγγιχτεί ελαφρώς και η λειτουργία γρήγορης κατάψυξης θα ενεργοποιηθεί. Πιέστε το κουμπί «Fish&Meat» για να ενεργοποιήσετε τις λειτουργίες θαλασσινών και κρεάτων· Πιέστε το κουμπί «Fruit&Veg». για να ενεργοποιήστε τη λειτουργία φρούτων και λαχανικών·
Όταν η λειτουργία «Fast Chill» είναι ενεργοποιημένη, τότε το συρτάρι κυμαινόμενης θερμοκρασίας τριών σταδίων ελέγχεται στους -3 °C. Όταν η λειτουργία «Fish&Meat» είναι ενεργοποιημένη, τότε το συρτάρι κυμαινόμενης θερμοκρασίας τριών ταχυτήτων ελέγχεται στους -1 °C· Όταν η λειτουργία «Fruit&Veg» είναι ενεργοποιημένη, τότε το συρτάρι κυμαινόμενης θερμοκρασίας τριών ταχυτήτων ελέγχεται στους 4 °C· Ανά πάσα στιγμή, μόνο μια λειτουργία ενεργοποιείται για Γρήγορη ψύξη/Ψάρια και κρέας/Φρούτα και λαχανικά· Η κατάσταση λειτουργίας προεπιλεγμένων εργοστασιακών ρυθμίσεων του συντηρημένου συρταριού κυμαινόμενης θερμοκρασίας τριών σταδίων είναι «Fish&Meat»· Για να εμποδίσετε την τυχαία λειτουργία κατά το άγγιγμα των κουμπιών, ο χρόνος παραμονής των δακτύλων στα κουμπιά πρέπει να είναι πάνω από 1 δευτερόλεπτο.

Λειτουργία απενεργοποίησης αλλαγής θερμοκρασίας

Υπό τη λειτουργία ξεκλειδώματος, πιέστε επαναλαμβανόμενα το κουμπί «Zone» μέχρι να ανάψει η ζώνη αλλαγής θερμοκρασίας και στη συνέχεια πιέστε το κουμπί «Regulate» για ρύθμιση της θερμοκρασίας στον θάλαμο αλλαγής θερμοκρασίας. Με τον θάλαμο αλλαγής θερμοκρασίας τοποθετημένου στο «ΑΠΕΝΕΡΓΟΠΟΙΗΣΗ», διακόψτε τη λειτουργία κουμπιών για να αποκτήσετε πρόσβαση στη λειτουργία απενεργοποίησης αλλαγής θερμοκρασίας.

Κλειδιά λειτουργίας

Όταν η ορισμένη θερμοκρασία στον θάλαμο αλλαγής θερμοκρασίας δεν έχει τοποθετηθεί στο «ΑΠΕΝΕΡΓΟΠΟΙΗΣΗ», βγείτε από τη λειτουργία απενεργοποίησης αλλαγής θερμοκρασίας. (Υπό τον τρόπο λειτουργίας απενεργοποίησης αλλαγής θερμοκρασίας, είναι δυνατό να βγείτε από τη λειτουργία απενεργοποίησης αλλαγής θερμοκρασίας όταν διεξάγετε τη ρύθμιση άλλης λειτουργίας. Σημείωση: Πριν αποκτήσετε πρόσβαση στη λειτουργία απενεργοποίησης αλλαγής θερμοκρασίας, αδειάστε τον θάλαμο αλλαγής θερμοκρασίας.)
Υπό τον τρόπο λειτουργίας «Απενεργοποίηση αλλαγής θερμοκρασίας», ο θάλαμος αλλαγής θερμοκρασίας τοποθετείται στην κατάσταση μη χρήσης.

Λειτουργία Ισχύς Ψύξης

Όταν το ψυγείο βρίσκεται σε κατάσταση ξεκλειδώματος, πιέστε το κουμπί «Function» επαναλαμβανόμενα μέχρι να αναβοσβήσει το εικονίδιο «Power Cool», μετά από αυτό σταματήστε τον χειρισμό των πλήκτρων και περιμένετε 3 δευτερόλεπτα για μπείτε στη λειτουργία ισχυρής ψύξης θαλάμου του ψυγείου. Μπορείτε να βγείτε από τη λειτουργία ισχυρής ψύξης με τον ίδιο χειρισμό. Μόλις μπείτε στη «Power Cool», το Ψυγείο θα βγει αυτόματα από τη λειτουργία ισχυρής ψύξης αφού μπει σε αυτή για 2 ώρες.
Υπό την κατάσταση «Power Cool», η ορισμένη θερμοκρασία για τον θάλαμο ψυγείου εμφανίζεται με 2 °C μέχρι να βγει από τη λειτουργία. Υπό την κατάσταση «Power Cool» όταν ορίζετε άλλες λειτουργίες, μπορείτε να βγείτε αυτόματα από τη λειτουργία γρήγορης ψύξης. Υπό την κατάσταση «Power Cool», θα βγείτε αυτόματα από τη λειτουργία ισχυρής ψύξης όταν η πόρτα συντήρησης μείνει ανοιχτή για πάνω από 3 λεπτά. (Υπό την κατάσταση «Power Cool», όταν ρυθμίζετε άλλες λειτουργίες, μπορείτε να βγείτε αυτόματα από τη λειτουργία ισχυρής ψύξης)

Λειτουργία Ισχύς Κατάψυξης

Όταν το ψυγείο βρίσκεται υπό κατάσταση ξεκλειδώματος, πιέστε το κουμπί «Function» επαναλαμβανόμενα μέχρι να αναβοσβήσει το εικονίδιο «Power Freeze», μετά από αυτό διακόψτε τον χειρισμό των πλήκτρων και περιμένετε 3 δευτερόλεπτα για να μπείτε στη λειτουργία ισχυρής κατάψυξης του θαλάμου καταψύκτη. Μπορείτε να βγείτε από τη λειτουργία ισχυρής κατάψυξης με τον ίδιο χειρισμό. Μόλις μπείτε στη «Power Freeze», το ψυγείο θα βγει αυτόματα από τη λειτουργία ισχυρής κατάψυξης εφόσον βρίσκεται σε κατάσταση υψηλής κατάψυξης για 24 ώρες.
Υπό την κατάσταση «Power Freeze» η ορισμένη θερμοκρασία για τον θάλαμο καταψύκτη εμφανίζεται με -32°C μέχρι να βγει από τη λειτουργία. Υπό την κατάσταση «Power Freeze», όταν ρυθμίζετε άλλες λειτουργίες, μπορείτε να βγείτε αυτόματα από τη λειτουργία ισχυρής κατάψυξης.
(Υπό την κατάσταση «Power Freeze», όταν ρυθμίζετε άλλες λειτουργίες, μπορεί βα βγείτε αυτόματα από τη λειτουργία ισχυρής κατάψυξης)

Λειτουργία σε Ημέρες διακοπών

Στην ξεκλείδωτη κατάσταση, πιέστε επαναλαμβανόμενα το πλήκτρο «Function» μέχρι να αναβοσβήσει το εικονίδιο «Holiday», διακόψτε τον χειρισμό των πλήκτρων και περιμένετε 3 δευτερόλεπτα για να μπείτε στη λειτουργία διακοπές. Στη λειτουργία διακοπές, η θέση του θαλάμου συντήρησης του ψυγείου δείχνει «ΑΠΕΝΕΡΓΟΠΟΙΗΣΗ» και ο θάλαμος συντήρησης μπαίνει στην κατάσταση κλειστός. (Στην κατάσταση «Holiday», όταν έχουν οριστεί άλλες λειτουργίες, τότε μπορείτε να βγείτε αυτόματα από τη λειτουργία διακοπές)
Σημείωση: Πριν την ενεργοποίηση της λειτουργίας διακοπές, παρακαλούμε αφαιρέστε τα τρόφιμα από τον θάλαμο συντήρησης

Απενεργοποίηση μνήμης

Όταν γίνεται διακοπή ρεύματος, η στιγμιαία κατάσταση λειτουργίας κατά τη στιγμή της διακοπής ρεύματος θα κλειδωθεί. Μετά την επαναφορά του ρεύματος, θα συνεχίσει να λειτουργεί σύμφωνα με τη ρύθμιση που είχε πριν τη διακοπή ρεύματος.

GR

Συναγερμός πόρτας

Αν η πόρτα θαλάμου του ψυγείου ή η πόρτα θαλάμου αλλαγής θερμοκρασίας ή η πόρτα θαλάμου του καταψύκτη δεν είναι ερμητικά κλειστή ή παραμένει ανοιχτή για πάνω από 1 λεπτό, τότε θα ηχήσει ο συναγερμός βομβητή «tick». Πατήστε οποιοδήποτε πλήκτρο για να διακόψετε προσωρινά τον συναγερμό, που ακολουθείται από συναγερμό ξανά μετά από 1 λεπτό· Κλείστε ερμητικά την πόρτα θαλάμου του ψυγείου ή την πόρτα θαλάμου του καταψύκτη για να διακόψετε τον συναγερμό.

Προειδοποίηση υπέρβασης θερμοκρασίας του θαλάμου του καταψύκτη

Όταν η ισχύς είναι ενεργοποιημένη, η θερμοκρασία θαλάμου του καταψύκτη είναι υψηλότερη από τους -12 °C, ο σχηματικός πίνακας που αντιστοιχεί στη ζώνη θερμοκρασίας θαλάμου του καταψύκτη είναι αναμμένος και αναβοσβήνει η ψηφιακή ζώνη. Πατήστε οποιοδήποτε πλήκτρο για να εμφανιστεί η θερμοκρασία θαλάμου του καταψύκτη όταν είναι ενεργοποιημένος, πατήστε το πλήκτρο ξανά ή μετά από 10 δευτερόλεπτα θα επιστρέψει στην κανονική κατάσταση εμφάνισης.

Λειτουργία προστασίας εμφάνισης

Αν δεν υπάρξει κανένας χειρισμός πλήκτρων εντός 30 δευτερολέπτων, τότε το ψυγείο θα μπει στη λειτουργία προστασίας εμφάνισης και το πληκτρολόγιο θα κλειδωθεί αυτόματα. Στη λειτουργία προστασίας εμφάνισης, πατήστε οποιοδήποτε πλήκτρο για να βγείτε από τη λειτουργία προστασίας εμφάνισης.

Κλειδιά λειτουργίας

Λειτουργία προστασίας του πάνελ εμφάνισης

Αν δε χρησιμοποιηθεί κανένα κουμπί εντός 30 δευτ., το ψυγείο θα ενεργοποιήσει τη λειτουργία προστασίας του πάνελ εμφάνισης και το πληκτρολόγιο θα κλειδωθεί αυτόματα. Υπό τη λειτουργία προστασίας του πάνελ εμφάνισης, πατώντας οποιοδήποτε κουμπί μπορεί να ακυρωθεί η λειτουργία προστασίας του πάνελ εμφάνισης.

Αποθήκη τροφίμων

Ψυχρός θάλαμος (2 °C~8 °C)

-Ο ψυχρός θάλαμος χρησιμοποιείται κυρίως για την αποθήκευση τροφίμων που πρόκειται να αποθηκευτούν για μικρή περίοδο, όπως γάλα, αυγά και εμφιαλωμένα ροφήματα.
-Τα λαχανικά και τα φρούτα θα πρέπει να αποθηκεύονται στο κουτί λαχανικών και φρούτων για την αποφυγή απώλειας νερού.
-Τα μαγειρεμένα τρόφιμα θα πρέπει να είναι μέσα σε σακούλες αποθήκευσης και στη συνέχεια να τοποθετούνται στο ψυγείο προκειμένου να αποφευχθεί η αύξηση της κατανάλωσης ενέργειας.

Θάλαμος αλλαγής θερμοκρασίας (-20 °C~5 °C)

-Ο θάλαμος αλλαγής θερμοκρασίας διαμορφώνεται για την αλλαγή θερμοκρασίας σε ένα επίπεδο που θα ικανοποιεί τις απαιτήσεις των πελατών.
-Η αλλαγή θερμοκρασίας χρειάζεται ανάλογα με τον τύπο των τροφίμων που βρίσκονται μέσα στον θάλαμο αλλαγής θερμοκρασίας. Ο θάλαμος αλλαγής θερμοκρασίας αποτελείται από έναν ανεξάρτητο αποθηκευτικό χώρο, έναν θάλαμο συντήρησης φρέσκων τροφίμων και έναν θάλαμο κατάψυξης. Οι πελάτες μπορούν να επωφεληθούν από τη σωστή χρήση του θαλάμου αλλαγής θερμοκρασίας.

Θάλαμος κατάψυξης (-24 °C ~ -15 °C)

-Ο θάλαμος κατάψυξης χρησιμοποιείται για την αποθήκευση των αγαθών που πρόκειται να αποθηκευτούν για μεγάλη περίοδο.
-Τα ψάρια και τα κρέατα που χρειάζονται κατάψυξη θα πρέπει να κόβονται σε μικρά κομμάτια και να μπαίνουν σε ξεχωριστές σακούλες αποθήκευσης και στη συνέχεια να τοποθετούνται στο συρτάρι του θαλάμου κατάψυξης.
-Απαγορεύεται η τοποθέτηση γυάλινων ή σφραγισμένων δοχείων με υγρά στον θάλαμο κατάψυξης καθώς μπορεί να ραγίσουν και να εκραγούν.
-Τα φρέσκα τρόφιμα δεν πρέπει να αποθηκεύονται μαζί με τα κατεψυγμένα τρόφιμα.

★★ Συμβουλές θερμών τροφίμων:

Τα αποθηκευμένα τρόφιμα, αν υπάρχουν, δεν πρέπει να μπλοκάρουν την έξοδο του αεραγωγού και τη θύρα επιστροφής καθώς μπορεί να επηρεαστεί το αποτέλεσμα της ψύξης.
Πριν αποθηκευτούν στο ψυγείο, το υπερθερμασμένο νερό και τα τρόφιμα θα πρέπει να κρυώνουν σε θερμοκρασία δωματίου.

GR

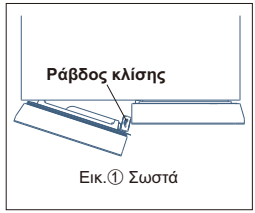

Εικ.① Σωστά

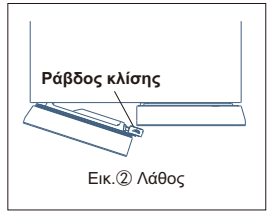

Εικ.② Λάθος

Ράβδος κλίσης

-Για να κλείσετε την πόρτα του ψυγείου, θα πρέπει να διαχειριστείτε τη θέση της ράβδου κλίσης όπως φαίνεται στην Εικ.①·
η διαχείριση της θέσης όπως φαίνεται στην Εικ.② μπορεί να καταστρέψει τη ράβδο κλίσης ή να μην μπορεί να κλείσει ερμητικά η πόρτα.
-Το σύρμα θέρμανσης έχει τη δυνατότητα να αποφεύγει το συμπύκνωμα που έχει εγκατασταθεί στο εσωτερικό της ράβδου κλίσης. Η υπερθέρμανση στην επιφάνεια της ράβδου κλίσης είναι κανονική και δεν επηρεάζει την κανονική λειτουργία του ψυγείου.

Κλειδιά λειτουργίας

Αποσυναρμολόγηση και επανεγκατάσταση του ραφιού συντήρησης

Διαδικασία αποσυναρμολόγησης

Βήμα 1: Τραβήξτε οριζόντια προς τα έξω το ράφι ακολουθώντας το βέλος όπως φαίνεται στην Εικ. 1.
Βήμα 2: Τραβήξτε το πάνω ράφι προς τα κάτω και προς τα εμπρός ακολουθώντας το βέλος όπως φαίνεται στην Εικ. 2 και το κάτω ράφι προς τα πάνω και προς τα εμπρός ακολουθώντας το βέλος όπως φαίνεται στην Εικ. 3.
Βήμα 3: Σηκώστε κάθετα το δεξί άκρο του ραφιού προς τα πάνω και στρίψτε το κατάλληλα στο βέλος όπως φαίνεται στην Εικ. 4 για να διευκολύνετε την αφαίρεση.

Επανεγκατάσταση

Διεξάγετε την επανεγκατάσταση ραφιού με τη σειρά των Βημάτων 3-1.
Σημείωση: Για την αποσυναρμολόγηση ραφιού, ανοίξτε την πόρτα στον μέγιστο βαθμό για να διευκολύνετε την αποσυναρμολόγηση ραφιού ή για να εμποδίσετε τη σύγκρουση της πόρτας. (Η εικόνα είναι μόνο για αναφορά. Για λεπτομέρειες της συγκεκριμένης εσωτερικής διαμόρφωσης, θα υπερισχύει το ακριβές προϊόν.)

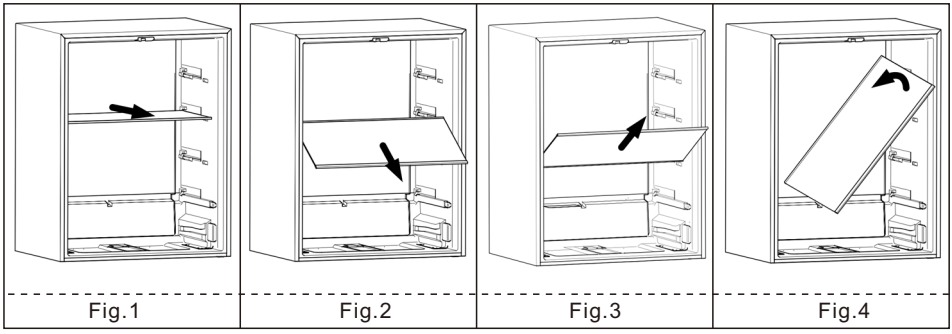

Fig.1 Fig.2 Fig.3 Fig.4

Αποσυναρμολόγηση και επανεγκατάσταση του κουτιού φρούτων και λαχανικών

Διαδικασία αποσυναρμολόγησης

Βήμα 1: Πρώτα, τραβήξτε προς τα έξω το ράφι θαλάμου του ψυγείου.
Βήμα 2: Τραβήξτε οριζόντια προς τα έξω το κουτί φρούτων και λαχανικών ακολουθώντας το βέλος όπως φαίνεται στην Εικ. 1 μέχρι το κουτί φρούτων και λαχανικών να μην στηρίζεται από το σύρμα οδηγό.
Βήμα 3: Τραβήξτε προς τα έξω το κουτί φρούτων και λαχανικών προς τα πάνω και προς τα εμπρός ακολουθώντας το βέλος όπως φαίνεται στην Εικ. 2.
Βήμα 4: Ανυψώστε κάθετα το δεξί άκρο του κουτιού φρούτων και λαχανικών και στρίψτε το σωστά στο βέλος όπως φαίνεται στην Εικ. 3 για να διευκολύνετε την αφαίρεση.

Επανεγκατάσταση

Διεξάγετε την επανεγκατάσταση του κουτιού φρούτων και λαχανικών με τη σειρά των Βημάτων 4-2.
Σημείωση: Για την αποσυναρμολόγηση του κουτιού φρούτων και λαχανικών, ανοίξτε την πόρτα στον μέγιστο βαθμό για να διευκολύνετε την αποσυναρμολόγησή του ή για να εμποδίσετε τη σύγκρουση της πόρτας. (Η εικόνα είναι μόνο για αναφορά. Για λεπτομέρειες της συγκεκριμένης εσωτερικής διαμόρφωσης, θα υπερισχύει το ακριβές προϊόν.)

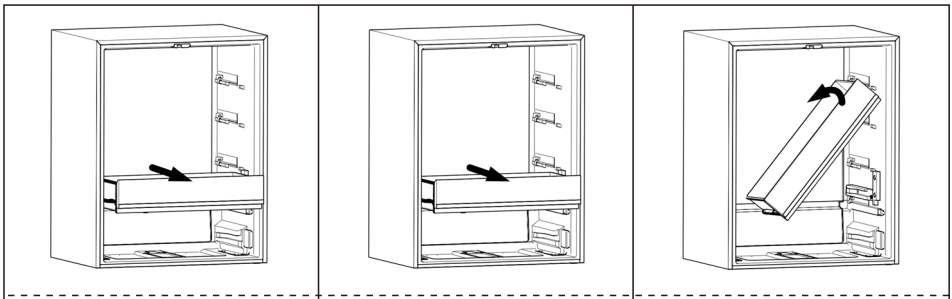

Fig.1 Fig2 Fig3

Κλειδιά λειτουργίας

Αποσυναρμολόγηση και επανεγκατάσταση του καλύμματος του κάτω συρταριού για φρούτα και λαχανικά του ψυγείου

Διαδικασία αποσυναρμολόγησης

Βήμα 1: Πρώτα, τραβήξτε προς τα έξω το κουτί φρούτων και λαχανικών. Αυτό το βήμα μπορεί να αγνοηθεί αν δεν παρέχεται τέτοιο κουτί.
Βήμα 2: Αφαιρέστε το σύνολο των βιδών που στηρίζουν το δεξί σύρμα οδηγό στη θέση του όπως φαίνεται με το βέλος στην Εικ. 1 και αφαιρέστε το δεξί σύρμα οδηγό.
Βήμα 3: Τραβήξτε οριζόντια προς τα έξω το κάλυμμα ακολουθώντας το βέλος στην Εικ. 2.
Βήμα 4: Ανυψώστε κάθετα το δεξί άκρο του καλύμματος και στρίψτε το κατάλληλα στο βέλος όπως φαίνεται στην Εικ. 3 για να διευκολύνετε την αφαίρεση.

Επανεγκατάσταση

Διεξάγετε την επανεγκατάσταση του καλύμματος με τη σειρά των Βημάτων 4-2.
Σημείωση: Για την αποσυναρμολόγηση του καλύμματος, ανοίξτε την πόρτα στον μέγιστο βαθμό για να διευκολύνετε την αποσυναρμολόγησή του ή για να εμποδίσετε τη σύγκρουση της πόρτας. (Η εικόνα είναι μόνο για αναφορά. Για λεπτομέρειες της συγκεκριμένης εσωτερικής διαμόρφωσης, θα υπερισχύει το ακριβές προϊόν.

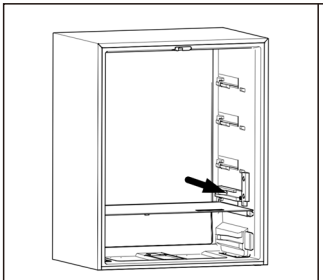
Fig.1

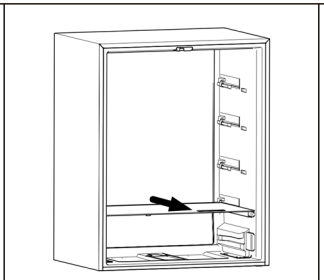
Fig.2

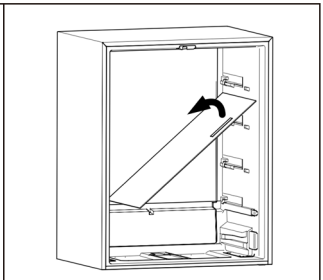
Fig.3

Μέθοδος αποσυναρμολόγησης και συναρμολόγησης εξαρτημάτων

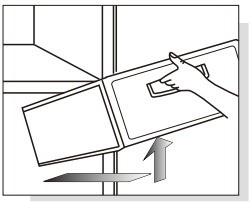
Βγάλτε τραβώντας ελαφρά προς τα έξω και προς τα επάνω

-Συρτάρι στον θάλαμο κατάψυξης: αποθήκευση τροφίμων που πρέπει να συντηρηθούν για μακροχρόνια, όπως κρέας και ψάρια. Μπορεί να αφαιρεθεί τραβώντας προς τα έξω και ανυψώνοντας προς τα πάνω.
Φιλικές συμβουλές: Συνιστάται να βάζετε ένα μεγάλο κομμάτι κρέατος αφού πρώτα το κόψετε σε μικρά κομμάτια, για να αποφύγετε το δύσκολο κόψιμο μετά την κατάψυξη. Τα τρόφιμα ταχείας κατάψυξης πρέπει να κατανέμονται ομοιόμορφα και να αποθηκεύονται μαζί αφού καταψυχθούν.
-Βάση μπουκαλιών στην πόρτα του ψυγείου:αποθήκευση αυγών, διαφόρων εμφιαλωμένων ποτών και άλλων διαφόρων ειδών. Μπορεί να αφαιρεθεί σηκώνοντας ελαφρά.
Σημείωση: Μην τραβάτε έξω το βάθρο της φιάλης στην πόρτα του ψυγείου με δύναμη κατά την αποσυναρμολόγηση, για να αποφύγετε την καταστροφή του ψυγείου.
Αλλαγή του λαμπτήρα
Οποιαδήποτε αντικατάσταση ή συντήρηση των λαμπτήρων LED πρέπει να γίνεται αποκλειστικά από τον κατασκευαστή, τον αντιπρόσωπο σέρβις ή από παρόμοιο εξειδικευμένο πρόσωπο.

Συμβουλές:
Δεν επιτρέπεται η μη εξουσιοδοτημένη αφαίρεση οποιουδήποτε ελαττωματικού φωτός, του πάνελ ελέγχου, κτλ. Μπορεί να χορηγηθεί η υπηρεσία από πόρτα σε πόρτα κατόπιν αιτήματος.

Συντήρηση

Προτείνετε να κάνετε συντήρηση στο ψυγείο μια φορά το μήνα·

-- Αποσυνδέστε το καλώδιο ρεύματος για να αποφύγετε τυχόν ηλεκτροπληξία·
-- Χρησιμοποιήστε υγρό πανί ή ουδέτερο καθαριστικό (εκχύλισμα καθαρισμού) για να σκουπίσετε τις λαδιές και άλλες βρωμιές. Μετά σκουπίστε πλήρως το καθαριστικό.
-- Μην χρησιμοποιείτε αλκαλικό καθαριστικό, σκόνη σαπουνιού, βενζίνη και αλκοόλ, ταλκ κλπ.· διαφορετικά θα προκαλέσετε ζημιά στις επιστρώσεις ή στα πλαστικά·
-- Να καθαρίζετε τακτικά το σώμα του ψυγείου και να καθαρίζεται τις σκόνες στις βάσεις, ώστε να διατηρείτε το ψυγείο καθαρό.

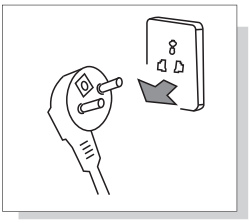

Αποσυνδέστε το φις του ψυγείου πριν τον καθαρισμό

Έλεγχοι μετά τη συντήρηση:

1. Εάν υπάρχουν ζημιές στο καλώδιο ρεύματος και στο φις· 2. Εάν υπάρχουν σκόνες στο φις ρεύματος· 3. Εάν είναι υπερβολικά ζεστό το φις· 4. Εάν η πρίζα είναι χαλαρή· 5. Εάν το φις έχει τοποθετηθεί σωστά.



Παρακαλούμε χρησιμοποιήστε ουδέτερο καθαριστικό

Σημείωση:

Εάν το καλώδιο ρεύματος και το φις έχουν ζημιά και υπάρχουν σκόνες, υπάρχει ο κίνδυνος ηλεκτροπληξίας ή φωτιάς·
Αφού αποσυνδέσετε το φις, πρέπει να περάσουν 5 λεπτά μέχρι να το ξανασυνδέσετε·
Μην τοποθετείτε τα χέρια σας κάτω από το ψυγείο για να αποφύγετε τυχόν τραυματισμούς.

Ανάλυση σφαλμάτων

Τα παρακάτω αντικείμενα πρέπει να ελέγχονται προτού προκληθούν σφάλματα που απαιτούν συντήρηση:

Σφάλματα: Το ψυγείο δεν λειτουργεί, Η απόδοση ψύξης είναι χαμηλή

Αιτίες: 1. Ελέγξτε τη σύνδεση της τροφοδοσίας ρεύματος. 2. Ελέγξτε εάν το ψυγείο είναι εκτεθειμένο άμεσα στον ήλιο ή εάν υπάρχει κοντά του κάποια πηγή θερμότητας. 3. Ελέγξτε εάν υπάρχει επαρκής χώρος για διασπορά της θερμότητας γύρω από το ψυγείο.
Λύσεις: 1. Συνδέστε την τροφοδοσία ρεύματος 2. Μετακινήστε το ψυγείο σε ένα μέρος χωρίς άμεση έκθεση στον ήλιο και πηγές θερμότητας. 3. Αφήστε επαρκή χώρο ανάμεσα στο ψυγείο και τον τοίχο.

Σφάλματα: Τα τρόφιμα στην καμπίνα ψύξης έχουν παγώσει.

Αιτίες: 1. Ελέγξτε μήπως η θερμοκρασία είναι ρυθμισμένη σε πολύ χαμηλά επίπεδα. 2. Ελέγξτε εάν τρόφιμα με πολύ νερό βρίσκονται υπερβολικά κοντά στον πίσω τοίχο.
Λύσεις: 1. Αυξήστε ανάλογα τη θερμοκρασία. 2. Μετακινήστε τα τρόφιμα με πολύ νερό προς την πλευρά της πόρτας του γυάλινου ραφιού

Σφάλματα: Ακούγονται περίεργοι ήχοι από το ψυγείο

Αιτίες: 1. Ελέγξτε εάν το κάτω μέρος του ψυγείου είναι σταθερό. 2. Ελέγξτε εάν το ψυγείο είναι υπερβολικά κοντά στον τοίχο. 3. Ελέγξτε εάν το ψυγείο ακουμπάει άλλα αντικείμενα.
Λύσεις: 1. Προσαρμόστε το κάτω πόδι ισοστάθμισης του ψυγείου για να σταθεροποιήσετε το ψυγείο. 2. Αφήστε επαρκή χώρο γύρω από το ψυγείο. 3. Αφαιρέστε τα εμπόδια.

Σφάλματα: Υπάρχουν περίεργες μυρωδιές στο ψυγείο

Αιτίες: 1. Ελέγξτε εάν τα τρόφιμα εντός του είναι σφραγισμένα. 2. Ελέγξτε εάν το ψυγείο είναι καθαρό. 3. Ελέγξτε εάν υπάρχουν τρόφιμα που έχουν αποθηκευτεί για υπερβολικά πολύ καιρό.
Λύσεις: 1. Σφραγισμένα τρόφιμα για αποθήκευση. 2. Να καθαρίζετε τακτικά το ψυγείο. 3. Μην αποθηκεύετε τρόφιμα για υπερβολικά πολύ καιρό

Μη-σφάλματα

Φαινόμενο: Πυρετός ή ζέστη στις δύο πλευρές και στην επιφάνεια του διάκενου μεταξύ του θαλάμου ψύξης και του θαλάμου κατάψυξης.

Αιτία: Οι σωλήνες ψύξης (συμπυκνωτής, σωλήνες αντί-ομίχλης) βρίσκονται στις δύο πλευρές και στο μπροστινό μέρος του ψυγείου για διασπορά της θερμότητας και της αποφυγής συμπύκνωσης.

Φαινόμενο: Η πόρτα είναι πολύ σφιχτή και δεν ανοίγει εύκολα

Αιτία: Το άνοιγμα της πόρτας αμέσως μετά το κλείσιμό της είναι δύσκολο, καθώς εισέρχεται ζεστός αέρας στο ψυγείο και δημιουργείται διαφορά πίεσης. Η πόρτα θα ανοίγει εύκολα μετά από λίγο.

Φαινόμενο: Ακούγεται ήχος νερού στο ψυγείο.

Αιτία: Όταν ξεκινάει ή σταματάει ο συμπιεστής, το ψυκτικό υγρό θα κάνει τέτοιο ήχο· Το νερό που παράγεται μετά την απόψυξη θα κάνει επίσης τέτοιο ήχο.

Φαινόμενο: Ακούγεται ένας ήχος “κλικ” ή “τικ” στο ψυγείο

Αιτία: Η συρρίκνωση και η διαστολή της θήκης θα κάνει τέτοιον ήχο· Όταν η θήκη είναι κρύα ή η πόρτα είναι ανοιχτεί, θα προκύψει αυτός ο ήχος·

Φαινόμενο: Ακούγεται ένας βουβός ήχος στο ψυγείο

Αιτία: Η λειτουργία του συμπιεστή θα κάνει τέτοιο ήχο (εάν το ψυγείο είναι ισοσταθμισμένο, ο ήχος θα είναι ακόμη δυνατότερος)

Φαινόμενο: Υπάρχει συμπύκνωση ή πάγος στην επιφάνεια της πόρτας του θαλάμου κατάψυξης ή στην επιφάνεια των τροφίμων

Αιτία: Η θερμοκρασία ή η υγρασία γύρω από το ψυγείο είναι υψηλή· Η πόρτα είναι ανοιχτή για υπερβολικά πολύ ώρα· Τα τρόφιμα με πολύ νερό δεν είναι σφραγισμένα ή σφιχτά τυλιγμένα

Φαινόμενο: Υπάρχει συμπύκνωση στην επιφάνεια του ενσωματωμένου φωτός

Αιτία: Το φως θα προκαλέσει θερμότητα όσο είναι ανοιχτό, και η πόρτα παραμένει ανοιχτή για υπερβολικά πολύ χρόνο. Γι’ αυτό και δημιουργείται μια διαφορά θερμοκρασίας, κι έτσι θα υπάρχει συμπύκνωση στη θήκη του φωτός.

Φαινόμενο: Υπάρχει συμπύκνωση και συγκέντρωση νερού στο σώμα

Αιτία: Η υγρασία γύρω από το ψυγείο είναι υψηλή, και η υγρασία στον αέρα θα συγκεντρωθεί στη θήκη, ώστε να δημιουργηθεί συμπύκνωση

GR

Τεχνική παράμετρος

Μοντέλο	RC521CXE0						
Τύπος κλίματος	SN/N/ST/T						
Αντίσταση ηλεκτροπληξίας	I						
Ένδειξη αστεριών	****						
Συνολικός όγκος	521L						
Όγκος ψυγείου	351L						
Χώρος φρέσκων τροφίμων	80L						
Όγκος μεταβλητής θερμοκρασίας	90L						
Τύπος ρεύματος	220-240V~/50Hz						
Ονομαστικό ρεύμα	1.0A						
Ικανότητα κατάψυξης	10Kg/24h						
Κατανάλωση ρεύματος	314kWh/a						
Ισχύς της λάμπας	9W						
Βάρος	94						
Διαστάσεις (WxDxHmm)	833x640x1900						
Ψυκτικό μέσο και ποσότητα πλήρωσης	R600a,68g						
Επίπεδο θορύβου (dB(A) re 1 pW)	35						

Σημείωση:
1)Το παρόν προϊόν μπορεί να χρησιμοποιηθεί είτε ως σε ελεύθερη στάση είτε ως ενσωματωμένο ψυγείο. Η σημασμένη κατανάλωση ενέργειας βασίζεται σε δοκιμές που έχουν διεξαχθεί σύμφωνα με τα τοπικά πρότυπα, προσομοιάζοντας τον χειρισμό χρήστη σε μη ενσωματωμένη κατάσταση. Είναι κανονικό για την πραγματική κατανάλωση ενέργειας του ψυγείου να είναι ελαφρώς υψηλότερη από τη σημασμένη τιμή όταν εγκαθίσταται σε ενσωματωμένη κατάσταση.
2)Είναι κανονικό για την πραγματική κατανάλωση ενέργειας να είναι υψηλότερη από τη σημασμένη τιμή όταν υπάρχει μεγαλύτερη αποθηκευμένη ποσότητα τροφίμων, η θερμοκρασία περιβάλλοντος είναι υψηλή ή η πόρτα ανοίγει συχνά.

Λίστα συσκευασίας

Μοντέλο / Παράρτημα	RC521CXE0						
Ράφι ψυγείου	3						
Κουτί αποθήκευσης φρούτων και λαχανικών	1						
Κάτω συρτάρι για φρούτα και λαχανικά	2						
Κάλυμμα κάτω συρταριού για φρούτα και λαχανικά	1						
Βάση φιάλης ψυγείου	6						
δίσκος κατάψυξης	1						
Συρτάρι κατάψυξης	2						
Δίσκος μεταβλητής θερμοκρασίας	1						
Συρτάρι μεταβλητής θερμοκρασίας	2						
Οδηγίες λειτουργίας	1						

Το παρόν προϊόν έχει πολλαπλές διαμορφώσεις, παρακαλούμε ανατρέξτε στο πραγματικό προϊόν για λεπτομέρειες.

Ασφαλείς οδηγίες ανακύκλωσης.

Διάθεση:

Οι παλιές συσκευές εξακολουθούν να έχουν κάποια πλεονάζουσα αξία. Μια φιλική προς το περιβάλλον προσέγγιση θα διασφαλίσει την ανακύκλωση των πολύτιμων πρώτων υλών.
Τα ψυκτικά που χρησιμοποιούνται στο ψυγείο σας και τα μονωτικά υλικά απαιτούν ειδικές διαδικασίες χειρισμού. Βεβαιωθείτε ότι δεν υπάρχει ζημιά στο σωλήνα στο πίσω μέρος του ψυγείου πριν το χειριστείτε. Ενημερωμένες πληροφορίες σχετικά με τις επιλογές απόρριψης παλαιού ψυγείου και συσκευασίας από παλιό εξοπλισμό μπορείτε να βρείτε στο τοπικό δημοτικό γραφείο.

Σωστή απόρριψη αυτού του προϊόντος:	
	Υποδεικνύει ότι αυτό το προϊόν δεν πρέπει να απορρίπτεται με άλλα οικιακά απόβλητα σε ολόκληρη την ΕΕ. Για να αποφύγετε πιθανές βλάβες στο περιβάλλον ή την ανθρώπινη υγεία από την ανεξέλεγκτη διάθεση αποβλήτων, ανακυκλώστε το υπεύθυνα για να προωθήσετε την αειφόρο επαναχρησιμοποίηση υλικών πόρων. Για να επιστρέψετε τη χρησιμοποιημένη συσκευή σας, χρησιμοποιήστε τα συστήματα επιστροφής και παραλαβής ή επικοινωνήστε με το κατάστημα λιανικής όπου αγοράστηκε το προϊόν. Μπορούν να πάρουν αυτό το προϊόν για περιβαλλοντική ασφαλή ανακύκλωση.

Περιγραφή του κλιματικού τύπου.

Πίνακας 1 Κατηγορίες κλίματος

Τάξη	Σύμβολο	Εύρος θερμοκρασίας περιβάλλοντος ℃
Εκτεταμένο εύκρατο	SN	+ 10 to + 32
Εγκρατής	N	+ 16 to + 32
Μισοτροπικός	ST	+ 16 to + 38
Τροπικός	T	+ 16 to + 43

Εκτεταμένο εύκρατο: «αυτή η ψυκτική συσκευή προορίζεται να χρησιμοποιηθεί σε θερμοκρασίες περιβάλλοντος από 10 ° C έως 32 ° C».
εύκρατο: «αυτή η ψυκτική συσκευή προορίζεται να χρησιμοποιηθεί σε θερμοκρασίες περιβάλλοντος από 16 ° C έως 32 ° C» ·
Υποτροπικά: «αυτή η ψυκτική συσκευή προορίζεται να χρησιμοποιηθεί σε θερμοκρασίες περιβάλλοντος από 16 ° C έως 38 ° C» ·
Τροπικά: «αυτή η ψυκτική συσκευή προορίζεται να χρησιμοποιηθεί σε θερμοκρασίες περιβάλλοντος από 16 ° C έως 43 ° C» ·

GR

Αγαπητέ πελάτη

Αγαπητέ πελάτη, εάν χρειάζεστε εξυπηρέτηση πελατών, ελέγξτε την κάρτα εγγύησης για περισσότερες πληροφορίες.

■Tato servisní příručka je univerzálním formátem pro naši společnost.

■Konkrétní fyzické konfigurace naleznete prosím v odpovídající operaci.

■Obrázky jsou pouze orientačního rázu, produkty mohou podléhat změnám bez předchozího upozornění.

■Před zapnutím si pečlivě přečtěte návod k obsluze a řádně jej uschovejte.

TCL

RC521CXE0

CZ

UŽIVATELSKÁ PŘÍRUČKA

LEDNIČKA

PŘED POUŽITÍM TOHOTO SPOTŘEBIČE SI PROSÍM PŘEČTĚTE VŠECHNY POKYNY

Obsah

Děkujeme vám za zakoupení ledničky TCL. Tímto vyjadřujeme své poděkování. Vítejte v používání ledničky TCL. Budeme se snažit poskytnout vám kvalitní služby.

Bezpečnostní pokyny ---- P2
Představení výrobku ---- P5
Zacházení a umístění ---- P6
Přípravy před použitím ---- P7
Pokyny k užívání ---- P8
Obrázek a funkce zobrazovacího panelu ---- P8
Uskladňování potravin ---- P11
Výroba ledu ---- P12
Analýza selhání ---- P15
Bez poruchy ---- P15
Technické parametry ---- P16
Obsah balení ---- P16
Pokyny pro bezpečnou recyklaci. ---- P17
Popis klimatického typu. ---- P17

1. Tento spotřebič není určen k použití osobami (včetně dětí) se sníženými fyzickými, smyslovými nebo mentálními schopnostmi nebo nedostatkem zkušeností a znalostí, ledaže by na ně bylo dohlédnuto nebo by byly poučeny o používání spotřebiče osobou zodpovědnou za jejich bezpečnost. Děti by měly být pod dohledem, aby se zajistilo, že si se zařízením nebudou hrát.
2. Pokud je napájecí kabel poškozen, musí být vyměněn výrobcem, jeho servisním technikem nebo podobně kvalifikovanými osobami, aby se předešlo nebezpečí.
3. Tento spotřebič mohou používat děti od 8 let a starší, osoby se sníženými fyzickými, smyslovými nebo mentálními schopnostmi nebo nedostatkem zkušeností a znalostí, pokud jim byl poskytnut dohled nebo poučení o používání spotřebiče bezpečným způsobem a porozuměly souvisejícím rizikům. Děti si se zařízením nesmějí hrát. Čištění a uživatelskou údržbu nesmí provádět děti bez dozoru.
4. VAROVÁNÍ: Udržujte větrací otvory, v krytu přístroje nebo vestavěné v konstrukci, bez překážek.
5. VAROVÁNÍ: Nepoužívejte mechanická zařízení nebo jiné prostředky k urychlení procesu odmrazování kromě těch, které doporučuje výrobce.
6. VAROVÁNÍ: Nepoškozujte chladicí okruh.
7. VAROVÁNÍ: Nepoužívejte elektrické spotřebiče uvnitř úložných prostorů spotřebiče, pokud nejde o výrobcem doporučené typy.
8. Neskladujte v tomto zařízení výbušné látky, jako jsou aerosolové nádoby s hořlavou hnací látkou.
9. Tento spotřebič je určen k použití v domácnosti a obdobného použití, jako jsou
– Kuchyně v obchodech, kanceláře a další pracovní prostředí;
– Nájemní domy a pro klienty v hotelech, motelech a jiných prostředích rezidenčního typu;
– Prostředí typu ubytování se snídaní;
– Stravování a podobné maloobchodní použití.
10. Tento výrobek obsahuje světelný zdroj třídy energetické účinnosti F. U světelného zdroje ERP se testuje s (bez) světelného krytu.

CZ

1. Varování

Varování: Kolem spotřebiče nebo jeho zabudované konstrukce není dovolena žádná překážka, aby bylo zajištěno volné větrání.

Varování: Je zakázáno urychlovat proces odmrazování jakýmkoli mechanickým zařízením nebo jiným způsobem, s výjimkou metody doporučené výrobcem.

Varování: Nikdy nepoškozujte chladicí okruh.

Varování: Nikdy v potravinovém zásobníku nepoužívejte žádné elektrické přístroje, s výjimkou výrobcem doporučených typů.

Varování: Nikdy neukládejte tekutý nápoj nebo jídlo obsažené ve skleněné nádobě do mrazicí komory kvůli obavám z prasknutí.

Varování: Byla-li vypnuta, musí být lednička zapnuta o 5 minut později, aby nedošlo k poškození kompresoru.

Varování: Pokud během používání zjistíte jakoukoli část pod napětím, neobvyklý hluk, zápach, kouř nebo jinou abnormalitu, je nutné spotřebič okamžitě vypnout a včas kontaktovat oddělení poprodejního servisu společnosti.

Varování: Nikdy nedávejte prst nebo ruku pod ledničku, zejména pod její zadní spodní část; v opačném případě můžete být poraněni ostrým předmětem.

Varování: Děti si nesmí hrát nebo lézt po lednici. Kvůli obavám z nebezpečí musí být děti při používání lednice pod dohledem rodičů.

Varování: Nikdy nedávejte ruku mezi dveře, abyste otevřeli nebo zavřeli dveře, aby nedošlo k přivření vašeho prstu. K otevření nebo zavření dveří používejte dveřní madlo.

Varování: U jmenovitých klimatických tříd SN, N a ST je provozování spotřebiče v rozsahu 10 °C ~ 38 °C; u klimatických tříd SN, N, ST a T je provozování spotřebiče v rozsahu 10 °C ~ 43 °C. Pokud spotřebič pracuje mimo povolený typ klimatu (rozsah okolní teploty), nemusí zařízení udržovat uspokojivou vnitřní teplotu.



Varování: Nebezpečí požáru / hořlavé materiály

Varování: Při umisťování spotřebiče zajistěte, aby napájecí kabel nebyl zachycen nebo poškozen.

Varování: V blízkosti spotřebiče neumisťujte více přenosných zásuvek nebo přenosných napájecích zdrojů.

Děti ve věku od 3 do 8 let mohou chladicí spotřebiče naplňovat i vykládat.

Dlouhodobé otevření dvířek může způsobit výrazné zvýšení teploty v oddílech spotřebiče.

Pravidelně čistěte povrchy, které mohou přijít do styku s potravinami a přístupné drenážní systémy.

Pokud nebyly nádrže na vodu používány po dobu 48 hodin, očistěte je; propláchněte

Skladujte syrové maso a ryby ve vhodných nádobách v chladničce tak, aby se nedostaly do kontaktu s jinými potravinami a ani z nich na jiné potraviny nekapalo.

Dvouhvězdičkové přihrádky pro zmrazené potraviny jsou vhodné pro skladování předmražených potravin, skladování nebo výrobu zmrzliny a výrobu kostek ledu.

Jedno-, dvou- a tříhvězdičkové prostory pro zmrazování čerstvých potravin nejsou vhodné.

Pokud necháte chladicí spotřebič delší dobu prázdný, vypněte jej, odmrazte, vyčistěte, vysušte a nechte dvířka otevřená, abyste zabránili tvorbě plísní uvnitř spotřebiče.

2. Upozornění

Upozornění: Napájení tohoto výrobku musí být shodné s napájením uvedeným na typovém štítku a musí být použita standardní nezávislá 3-otvorová zásuvka (nad 10A se spolehlivým uzemněním). Jedna zásuvka nesmí být sdílena více než jedním zařízením; v opačném případě může dojít k požáru v důsledku přehřátí.

Upozornění: Nikdy netahejte za napájecí kabel rukou. Pro odpojení napájení je nutné uchopit a odpojit ze zásuvky napájecí konektor zástrčku. Nedotýkejte napájecího kabelu nebo konektoru mokrou rukou, aby nedošlo k úrazu elektrickým proudem.

Upozornění: Napájecí kabel nesmí být stlačován lednicí nebo těžkým nákladem a také nesmí být extrémně ohnut. Poškození nebo odlamování napájecího kabelu může způsobit požár nebo úraz elektrickým proudem. Pokud je napájecí vodič poškozený nebo přerušený, okamžitě se obraťte na servisní oddělení.

Upozornění: V ledničce nejsou povoleny žádné hořlavé nebo výbušné látky, žíravé kyseliny či zásadité látky.

Upozornění: Chladnička nesmí být používána na dešti ani na slunci.

Upozornění: Je zakázáno umisťovat nádobu s tekutinou na ledničku, protože její rozbití nebo převrhnutí může mít vliv na elektrickou izolaci chladničky a způsobit tak úraz elektrickým proudem nebo požár.

Upozornění: Lednička nesmí být rozebírána nebo upravována bez povolení. Opravu chladničky musí provést odborník.

Upozornění: V případě úniku jakéhokoliv hořlavého plynu jako je svítiplyn, je nutné nejprve uzavřít unikající ventil a poté otevřít okno pro vyvětrání a je zakázáno okamžitě odpojit konektor ledničky z důvodu požáru nebo výbuchu v důsledku elektrické jiskry.

Upozornění: Chladicí spotřebiče - zejména lednička s mrazničkou typu I - nemusí fungovat trvale (možnost odmrazování obsahu nebo příliš vysoké teploty v mrazicím prostoru), pokud jsou po delší dobu umístěny pod koncovým rozsahem chladných teplot, pro které je chladicí zařízení navrženo;

Upozornění: Faktem je, že šumivé nápoje by neměly být skladovány v mrazničkách či skříňkách na potraviny nebo v mrazicích přihrádkách či skříňkách a že některé produkty, jako jsou například ledové vody, by neměly být konzumovány příliš studeně.

Upozornění: Je třeba, aby nebyla překračována výrobcem doporučená doba skladování pro jakýkoli druh potravin.

Upozornění: Opatření nezbytná k zabránění nežádoucímu zvýšení teploty zmrazených potravin při odmrazování chladicího zařízení jako je zabalení zmrazeného jídla do několika vrstev novin.

Upozornění: Faktem je, že zvýšení teploty zmrazených potravin během manuálního odmrazování, údržby nebo čištění může zkrátit dobu jejich skladování.

CZ

Upozornění: Při skladování mražených potravin je zapotřebí v případě dlouhodobého přerušení chodu chladícího zařízení (přerušení napájení nebo selhání chladícího systému) dbát zvýšené opatrnosti.

Upozornění: Pokud je chladicí spotřebič vypnut a dočasně vyřazen z provozu, je zapotřebí podniknout opatření (např. vyklizení, vyčištění a vysušení, dveře či víko (víka) ponechat pootevřené).

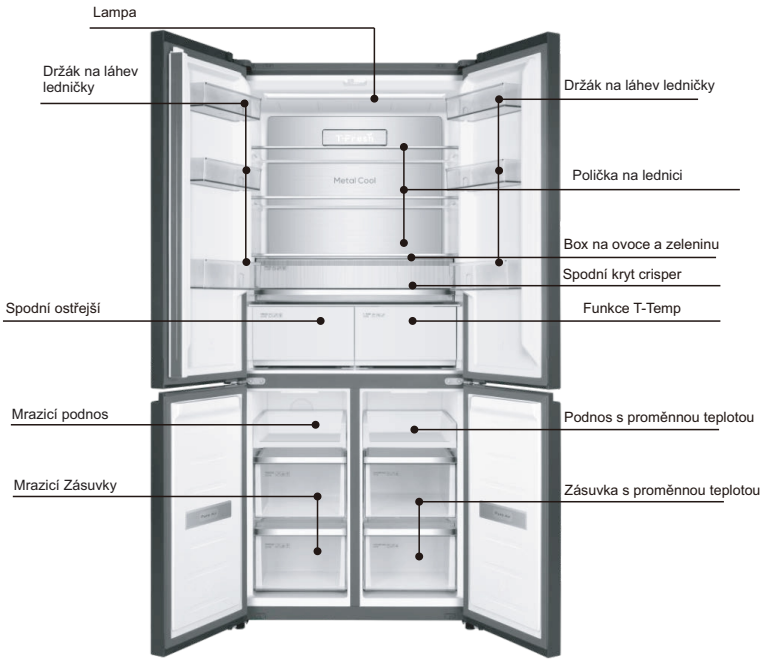

Zásuvka s nastavitelnou teplotou. Podívejte se prosím na objekt

Vřelá výzva:

Pokud je váš produkt zdokonalený, nemusí být úplně stejný jako v návodu. Nezmění to však výkon a způsob užívání. Prosím, zlehčete si užívání.

CZ

Zacházení a umístění

Kolem ledničky musí být ponechán určitý prostor, jak je znázorněno na obrázku.

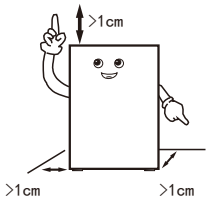

Během manipulace se strana dveří chladničky nesmí dotýkat manipulačních prostředků.

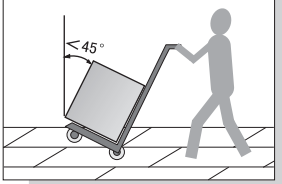

Lednička musí být umístěna v suchém prostředí, s dobrým větráním, daleko od přímého slunečního záření a zdroje tepla.

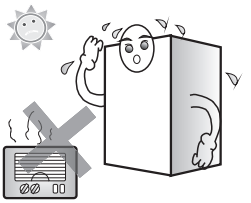

Lednička by měla být umístěna na rovném a pevném povrchu. Pokud není zem rovná, upravte stavitelnou nohu tak, aby lednice byla ve vodorovné poloze.

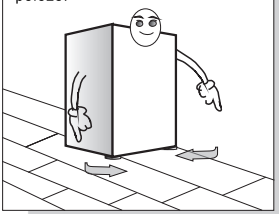

Nikdy neumisťujte ledničku do příliš chladného prostředí, což by mohlo způsobit její zamrznutí.

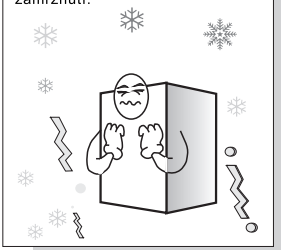

Odstranění pěnové základny je vhodné pro odvod tepla ze dna a pomáhá předejít požáru.

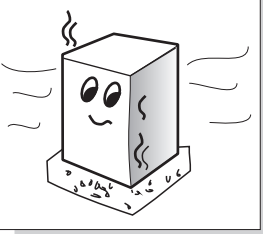

Vřelá výzva:

-- Pro manipulaci s lednicí jsou vyžadovány nejméně dvě osoby - jedna zvedne horní část zezadu, druhá uchopí spodní část (pokud je jedna část sevřena, je to velmi nebezpečné a může to způsobit nehodu).

-- Při přemisťování ledničky může spodní kolejnička poškodit a poškrábat podlahu. Pokud potřebujete ledničku přemístit na velkou vzdálenost, musí být vnitřní příslušenství zajištěno lepicí páskou. V opačném případě může dojít k poškození příslušenství v důsledku vzájemného popadání.

-- Prosím, umístěte ledničku na místo s malými vibracemi nebo málo vystavené vibracím. Pro uživatele v oblasti, kde často dochází k zemětřesení, upevněte ledničku ke zdi nebo tyči. Jinak pád ledničky způsobí nehodu.

-- Musí být ponechána dostatečná vůle. Pokud je vůle příliš malá nebo umístíte zboží na horní stranu či poblíž bočních stran nebo vložíte na boky, bude ovlivněn odvod tepla z chladničky a to způsobí zbytečné plýtvání elektrickou energií a také vypalování zdi a jiného zboží; kontakt mezi zády a stěnou způsobí vibrace a hluk;

-- Upravte přední část a seřiďte nohu ledničky tak, aby byla vyrovnána. Nerovnováha ledničky způsobí vibrace a hluk.

CZ

Zacházení a umístění

Tuto chladničku nelze použít jako vestavěné zařízení.

V nější rozměr výrobku a prostor potřebný pro použití produktu jsou uvedeny na následujících obrázcích:

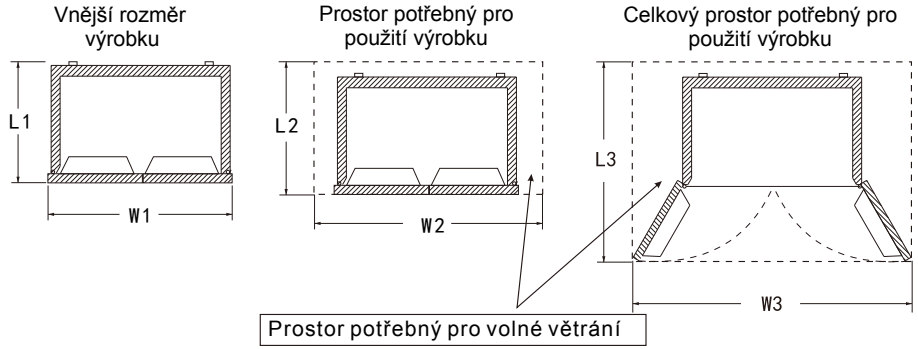

Jednotka: mm

Vnější rozměr výrobku		Prostor potřebný pro použití výrobku		Celkový prostor potřebný pro použití výrobku	
L1	W1	L2	W2	L3	W3
640	833	>L1+20	>W1+20	>L1+450	>W1+480

ozn:A

1.Při instalaci ledničky jako vestavěné jednotky je důležité vzít v úvahu přesnost měření skříně a rovinnost podlahy.

2.Vzhledem k rozdílům ve velikostech zástrček a umístění zásuvek nezahrnují rozměry W2 a L2 pro prostor pro umístění ledničky velikost instalace zástrčky. Při instalaci zásuvky zvažte tloušťku zástrčky a vyhraďte si dostatek místa podle aktuální situace

Přípravy před použitím

1 . Odstraňte všechny kompletační prvky zabalení, jako je například páska pro upevnění dóz atd., zejména pak pěnový základ.

2. Interiér i exteriér ledničky vyčistěte vlhkým hadříkem (do teplé vody lze přidat neutrální čistící prostředek).

3. Po vyrovnání a vyčištění ledničky ji před zapojením napájecí zástrčky asi na 2 hodiny odstavte a před uložením potravin chladničku chlaďte 2 až 3 hodiny.

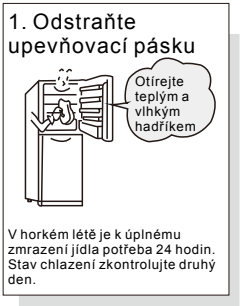





CZ

Příprava před použitím

Spotřebič by měl být v nejchladnější části místnosti, mimo dosah spotřebičů produkujících teplo nebo topných kanálů a mimo přímé sluneční světlo.
Před vložením do spotřebiče nechte horká jídla vychladnout na pokojovou teplotu. Přetížení spotřebiče způsobí, že kompresor bude pracovat déle. Potraviny, které se zmrazují příliš pomalu, mohou ztratit kvalitu nebo se zkazit.
Ujistěte se, že jste potraviny řádně zabalili a před vložením do spotřebiče je otřete do sucha. Tím se omezí tvorba námrazy uvnitř spotřebiče.
Do úložného koše spotřebiče nedávejte hliníkovou fólii, voskový papír nebo papírové utěrky. Vložky narušují cirkulaci studeného vzduchu a snižují tak účinnost spotřebiče.
Uspořádejte a označte potraviny, abyste omezili otevírání dveří a dlouhé hledání. Odstraňte najednou tolik předmětů, kolik potřebujete, a co nejdříve zavřete dvířka.
Informace o umístění příslušenství naleznete na obrázku představení produktu na straně 6

Provozní klíče

Ilustrace a obsluha zobrazovacího panelu



CZ

Provozní klíče

Zapnutí poprvé

Při prvním zapnutí se lednička spustí do inteligentního režimu a poběží při 5 °C pro chladicí komoru, -18 °C pro variabilní skleník a -18 °C pro mrazicí komoru.

Funkce dětského zámku

Zapnout: když na displeji neprovedete žádnou operaci kláves, po 30 sekundách se klávesnice automaticky uzamkne a zapne se funkce dětského zámku;
Vypnout: když je obrazovka displeje v zamčeném stavu, stiskněte klávesu „unlock 3 sec“ a podržte ji po dobu 3 sekund pro odemknutí a funkce dětského zámku se vypne.

Ruční nastavení teploty

Pokud do 30 sekund na displeji nestisknete žádnou klávesu, displej automaticky zhasne a klávesnice se automaticky uzamkne. Když je displej vypnutý, prvním stisknutím tlačítka displej probudíte; stisknutím a podržením tlačítka „unlock 3 sec“ po dobu 3 sekund odemknete a poté znovu stiskněte tlačítko, aby byla funkce tlačítka účinná.

Nastavení teploty komory ledničky (2 °C ~ 8 °C)

V odemčeném stavu opakovaně stiskněte tlačítko „Zone“, dokud se nerozsvítí chladicí skladovací teplota, a poté stisknutím tlačítka „Regulate“ upravte teplotu chladicí komory. Teplota chladicí komory by měla být nastavena mezi „02“-„03“-„04“-„05“-„06“-„07“-„08“-„02“. Vyberte vhodnou teplotu pro zastavení operace s klávesami a poté nastavte teplotní rozsah pro potvrzení.

Nastavení teploty mrazicí komory (-24 °C ~ -15 °C)

V odemčeném stavu opakovaně stiskněte tlačítko „Zone“, dokud se nerozsvítí oblast teploty skladování mrazu, a poté stisknutím tlačítka „Regulate“ upravte teplotu mrazicí komory. Teplota mrazicí komory by měla být nastavena mezi „-24“-„-23“-„-22“-„-21“-„-20“-„-19“„-18“-„-17“-„-16“ „-15“-„-24“. Vyberte vhodnou teplotu pro zastavení operace s klávesami a poté nastavte teplotní rozsah pro potvrzení.

Regulace teploty v oddílu pro změnu teploty (-20 °C ~ 5 °C)

V režimu odemykání opakovaně stiskněte tlačítko „Zone“, dokud se nerozsvítí, a poté stiskněte tlačítko „Regulate“ pro regulaci teploty v chladicím oddílu. Nastavená teplota v chladicím oddílu se může lišit v rozmezí „-20“-„-19“-„-18“-„-17“-„-16“-„-15“-„-14“-„-13“-„-12“-„-11“-„-10“-„-09“-„-08“-„-07“-„-06“-„-05“-„-04“-„-03“-„-02“-„-01“-„-00“-„-01“-„-02“-„-03“-„-04“-„-05“-„ZAVŘÍT“ i-n „-2a0“ cyklicky. Po stisknutí příslušného tlačítka pro zastavení teploty se potvrdí nastavení teploty.

Popis funkcí třístupňové zásuvky s výměnou teploty pro chlazení

První ikona vlevo je ikona „Fast Chill“. Když jsou dvířka ledničky otevřená, světlo se při lehkém dotyku rozsvítí a aktivuje se funkce rychlého zmrazení;
Stisknutím tlačítka „Fish&Meat“ aktivujete funkce mořských plodů a masa; Stisknutím tlačítka „Fruit&Veg“. aktivujete funkci ovoce a zeleniny;
Když je zapnutá funkce „Fast Chill“, trojí rychlostní zásuvka s proměnnou teplotou je řízena na -3 °C Když je zapnutá funkce „Fish&Meat“, trojí rychlostní zásuvka s proměnnou teplotou je ovládána na -1 °C; Když je zapnutá funkce „Fruit&Veg“, trojí rychlostní zásuvka s proměnnou teplotou je ovládána na 4 °C; V každém okamžiku je povolena pouze jedna funkce Rychlé zchlazení/ryby a maso/ovoce a zelenina.;
Výchozí stav tovární funkce chlazeného třístupňového šuplíku s proměnnou teplotou je „Fish&Meat“; Aby se zabránilo náhodnému ovládání při dotyku tlačítek, měla by být doba, po kterou prsty zůstanou na tlačítkách, delší než 1 sekunda.

Funkce deaktivace změny teploty

V režimu odemykání opakovaně stiskněte tlačítko „Zone“, dokud se nerozsvítí zóna změny teploty, a poté stiskněte tlačítko „Regulate“ pro regulaci teploty v oddílu pro změnu teploty. Když je přihrádka pro změnu teploty umístěna do polohy „ZAVŘÍT“, stisknutím tlačítka stop získáte přístup k funkci deaktivace změny teploty.

Provozní klíče

Pokud nastavená teplota v oddílu pro změnu teploty není nastavena na „ZAVŘÍT“, ukončete funkci deaktivace změny teploty. (V režimu deaktivace funkce změny teploty je možné automaticky ukončit funkci deaktivace změny teploty, když provedete nastavení jiné funkce. Poznámka: Před použitím funkce deaktivace změny teploty vyčistěte přihrádku na změnu teploty.)
V režimu funkcí „Deaktivace změny teploty“ je Oddíl pro změnu teploty umístěn do stavu nepoužívání.

Funkce násilné chladnutí

Když je lednička ve stavu odemknutí, opakovaně stiskněte tlačítko „Function“, dokud nezačne blikat ikona „Power Cool“, poté zastavte ovládání tlačítka a počkejte 3 sekundy, než vstoupíte do funkce super chlazení komory. Stejnou operací můžete ukončit funkci super chlazení. Po zadání „Power Cool“ lednička automaticky odstupuje z funkci chlazení po vstupu na 2 hodiny.
Ve stavu „Power Cool“ se nastavená teplota chladicí komory zobrazuje o 2 °C až do ukončení funkce. Ve stavu „Power Cool“ můžete při nastavování dalších funkcí automaticky ukončit funkci super chlazení. Ve stavu „Power Cool“ automaticky ukončíte funkci super chlazení, když se chladicí dvířka otevřou déle než 3 minuty. (Ve stavu „Power Cool“ můžete při nastavování dalších funkcí automaticky ukončit funkci super chlazení)

Funkce Násilné Mrazení

Když je lednička ve stavu odemknutí, opakovaně stiskněte tlačítko „Function“, dokud nezačne blikat ikona „Power Freeze“, poté zastavte operaci tlačítka a počkejte 3 sekundy, než vstoupíte do funkce zmrazení mrazicí komory. Stejnou operací můžete ukončit funkci zmrazování napájení. Po zadání „Power Freeze“ lednička automaticky ukončí funkci zmrazování poté, co je ve stavu vysokého mrazu po dobu 24 hodin.
Ve stavu „Power Freeze“ se nastavená teplota pro mrazicí komoru zobrazí o -32 °C až do ukončení funkce. Ve stavu „Power Freeze“ můžete při nastavování dalších funkcí automaticky ukončit funkci zmrazení napájení.
(Ve stavu „Power Freeze“ můžete při nastavování dalších funkcí automaticky ukončit funkci zmrazení napájení)

Funkce Prázdniny

V odemčeném stavu opakovaně stiskněte tlačítko „Function“, dokud nezačne blikat ikona „Holiday“, zastavte činnost tlačítka a počkejte 3 sekundy, než vstoupíte do funkce dovolené. V prázdninovém režimu se v poloze chladicí komory ledničky zobrazí „ZAVŘÍT“ a chladicí komora přejde do uzavřeného stavu. (Ve stavu „Holiday“, když jsou nastaveny jiné funkce, může být funkce dovolené automaticky ukončena)
Poznámka: Před aktivací funkce dovolené vyjměte potraviny z komory ledničky

Paměť při vypnutím

Když se napájení vypne, okamžitý pracovní stav v době vypnutí se uzamkne. Po zapnutí stále funguje podle nastavení před vypnutím.

Dveřní alarm

Pokud nejsou dvířka chladicího oddílu nebo dvířka oddílu pro změnu teploty nebo mrazicího oddílu pevně zavřená nebo otevřená déle než 1 minutu, ozve se bzučák „tick“. Stisknutím libovolné klávesy budík dočasně zastavíte a poté budík znovu o 1 minutu později; Pevně zavřete dvířka chladicího nebo mrazicího oddílu, abyste zastavili alarm.

CZ

Upozornění na přehřátí mrazicí komory

Po zapnutí napájení je teplota mrazničky vyšší než -12 °C, svítí schematický rámeček odpovídající teplotní zóně mrazničky a digitální zóna bliká. Stisknutím libovolného tlačítka zobrazíte teplotu mrazicí komory, když je zapnutá, stiskněte tlačítko znovu nebo o 10 sekund později, vrátí se do normálního stavu zobrazení.

Funkce ochrany displeje

Pokud do 30 sekund nestisknete žádné tlačítko, lednička přejde do funkce ochrany displeje a klávesnice se automaticky uzamkne. V režimu ochrany displeje stisknutím libovolné klávesy ukončíte funkci ochrany displeje.

Ochranná funkce zobrazovacího panelu

Pokud do 30 s nestisknete žádné klávesy, lednička aktivuje ochrannou funkci zobrazovacího panelu a klávesnice se automaticky uzamkne. V ochranném režimu zobrazovacího panelu můžete stisknutím libovolného tlačítka ukončit ochrannou funkci zobrazovacího panelu.

Skladování potravin

Chladící komora (2°C~8°C)

-Chladící komora slouží především ke krátkodobému skladování potravin, jako je mléko, vejce a balené nápoje.
-Zelenina a ovoce musí být skladovány v krabici na zeleninu a ovoce, aby nedošlo ke ztrátě vody.
-Uvařené jídlo musí být uzavřeno v úložných sáčcích a poté umístěno do ledničky, aby se zabránilo zvýšení spotřeby energie.

Přihrádka na změnu teploty (-20 °C ~ 5 °C)
-Oddíl pro změnu teploty je nakonfigurován pro změnu teploty na úroveň uspokojující požadavky uživatelů.
-Změna teploty je nutná v závislosti na typu potravin v oddílu pro změnu teploty. Přihrádka na změnu teploty se skládá z nezávislého úložiště, konzervační komory a mrazící komory. Uživatelé mohou mít prospěch ze správného používání oddílu pro změnu teploty.

Mrazicí komora (-24 °C ~-15 °C)
-Mrazící komora slouží k dlouhodobému skladování skladovaného zboží.
-Ryby a maso, které je třeba zmrazit, se nakrájí na malé kousky a zabalí se do samostatných úložných sáčků a poté se umístí do zásuvky mrazicí komory.
-Je zakázáno umisťovat sklo nebo uzavřenou nádobu s kapalinou do mrazicí komory ze strachu z prasknutí a výbuchu.
-Čerstvé potraviny se nesmí skladovat společně se zmrazenými potravinami.

★★ Tepelné nápovědy:

Skladované potraviny, pokud existují, nesmí blokovat výstup vzduchového potrubí a zpětný port ze strachu z ovlivnění chladicího účinku.
Před uložením do ledničky musí být přehřátá voda a potraviny ochlazeny na pokojovou teplotu.

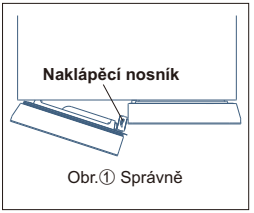

Obr.① Správně

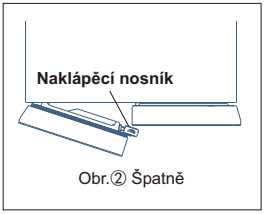

Obr.② Špatně

Naklápěcí nosník

-Chcete-li zavřít dveře ledničky, musíte pracovat v poloze naklápěcího nosníku znázorněné na Obr①.
provoz v poloze znázorněné na Obr②. může poškodit naklápěcí nosník nebo způsobit, že dveře nelze pevně zavřít.
-Topný drát schopný zabránit kondenzátu je instalován uvnitř naklápěcího nosníku. Přehřátí na povrchu naklápěcího nosníku je normální a nemá vliv na normální provoz ledničky.

Demontáž a opětovná instalace chladicího police

Postup demontáže

1. krok: Vytáhněte polici vodorovně podle šipky na obr. 1.
2. krok: Vytáhněte horní polici dolů a dopředu, jak ukazuje šipka na obr. 2, a vytáhněte spodní polici nahoru a dopředu, jak ukazuje šipka na obr. 3.
3. krok: Svisle zvedněte pravý konec police nahoru a vhodně jej otočte ve šipce znázorněné na obr. 4, abyste usnadnili vyjmutí.

Přeinstalaci

Proveďte opětovnou instalaci police v pořadí podle kroku 3-1.
Poznámka: Při demontáži police otevřete dvířka na max. rozsah, abyste usnadnili demontáž police nebo zabránili kolizi dveří. (Obrázek je pouze orientační. Pro podrobnosti o konkrétní konfiguraci interiéru může být rozhodující přesný produkt.)

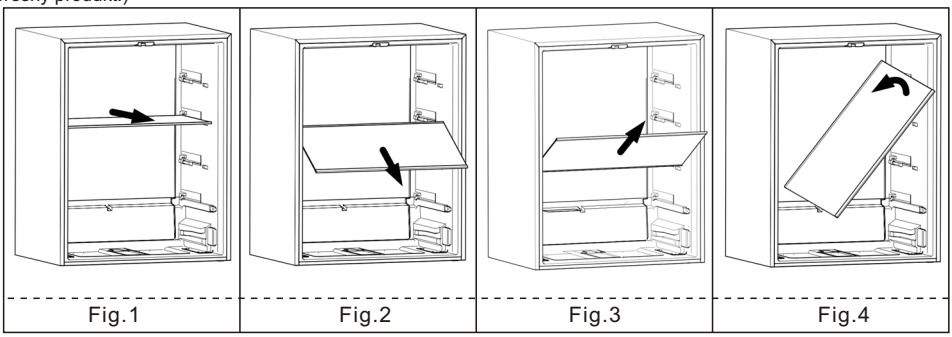

Fig.1 Fig.2 Fig.3 Fig.4

Demontáž a opětovná instalace boxu na ovoce a zeleninu

Postup demontáže

1. krok: Nejprve vytáhněte polici z chladicího oddílu.
2. krok: Vytáhněte krabici na ovoce a zeleninu vodorovně podle šipky znázorněné na obr. 1, dokud nebude krabice na ovoce a zeleninu podepřena vodicí lištou.
3. krok: Vytáhněte krabici s ovocem a zeleninou nahoru a dopředu podle šipky znázorněné na Obr. 2.
4. krok: Svisle zvedněte pravý konec krabice s ovocem a zeleninou a vhodně jej otočte ve šipce znázorněné na obr. 3, abyste usnadnili vyjmutí.

Přeinstalaci

Proveďte opětovnou instalaci přihrádky na ovoce a zeleninu v pořadí podle kroku 4-2.
Poznámka: Při demontáži boxu na ovoce a zeleninu otevřete dvířka do největšího rozmachu, abyste usnadnili jeho demontáž nebo zabránili kolizi dveří. (Obrázek je pouze orientační. Pro podrobnosti o konkrétní konfiguraci interiéru může být rozhodující přesný produkt.)

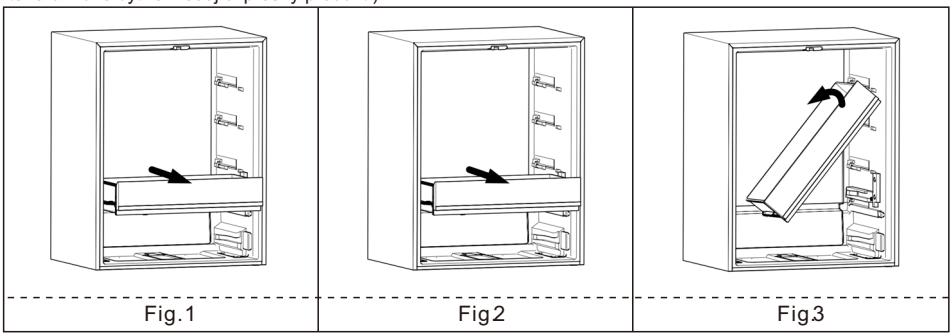

Fig.1 Fig2 Fig3

Demontáž a opětovná instalace ledničky Spodní kryt crisper

Postup demontáže

1. krok: Nejprve vytáhněte krabici s ovocem a zeleninou Tento krok může být ignorován, pokud takový box není k dispozici.
2. krok: Demontujte stavěcí šroub upevňující pravou vodicí lištu v poloze, jak ukazuje šipka na obr. 1, a sejměte pravou vodicí lištu.
3. krok: Vytáhněte kryt vodorovně podle šipky na Obr. 2.
4. krok: Svisle zvedněte pravý konec krytu a vhodně jej otočte ve šipce znázorněné na obr. 3, abyste usnadnili sejmutí.

Přeinstalaci

Proveďte opětovnou instalaci krytu v pořadí kroků 4-2.
Poznámka: Pro demontáž krytu otevřete dvířka na max. rozsah, abyste usnadnili jejich demontáž nebo zabránili kolizi dveří. (Obrázek je pouze orientační. Pro podrobnosti o konkrétní vnitřní konfiguraci může být rozhodující přesný produkt.)

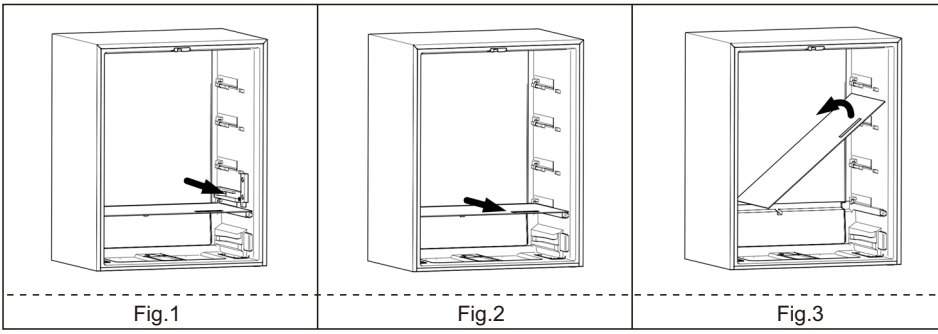

Fig.1 Fig.2 Fig.3

Způsob demontáže a montáže příslušenství

-Zásuvka v mrazicím boxu:pro ukládání potravin určených k dlouhodobému uchování, jako je maso a ryby. Lze ji vyjmout vytažením směrem ven a zvednutím nahoru.
Laskavé tipy: Doporučuje se vkládat do velkého kusu masa až po nakrájení na malé kousky, aby se předešlo obtížnému krájení po zmrazení. Potraviny určené k rychlému zmrazení musí být po zmrazení rovnoměrně rozloženy a uloženy společně.
-Podstavec na lahve u dveří chladicího prostoru:ukládání vajec, různých nápojů v lahvích a dalších drobností. Lze jej vyjmout mírným nadzvednutím.
Poznámka: Při demontáži nevytahujte podstavec na lahve u chladicích dveří násilím, aby nedošlo k poškození chladničky.

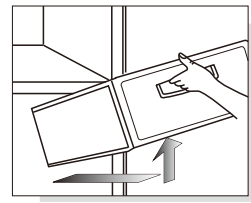

Vyjměte jej mírným tahem směrem ven a nahoru.

CZ

Změna světla

Jakákoli výměna nebo údržba LED lamp je určena výrobcem, jeho servisním zástupcem nebo podobnou kvalifikovanou osobou.

Tip:
Neoprávněné odstranění vadného světla, ovládacího panelu atd. není povoleno. Na požádání lze zajistit servis přímo u Vás doma.

Údržba

Údržba ledničky se doporučuje jednou měsíčně;

-- Odpojte napájecí zástrčku, abyste zabránili úrazu elektrickým proudem;
-- K setření oleje nebo jiných nečistot použijte vlhký hadřík nebo neutrální čisticí prostředek (esence čisticího prostředku). Poté čisticí prostředek úplně setřete.
-- Nepoužívejte zásadité čisticí prostředky, mýdlový prášek, benzín a alkohol, mastkový prášek atd.; jinak by se mohl poškodit plášť nebo plasty;
-- Pravidelně čistěte tělo ledničky a odstraňujte prach ze země, abyste ledničku udrželi čistou.

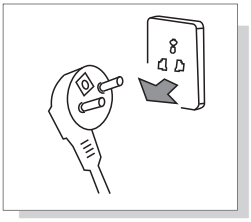

Před čištěním odpojte zástrčku ledničky

Prohlídka po údržbě:

1. Zda je poškozeno elektrické vedení a zástrčka; 2. Zda je na zástrčce prach; 3. Zda je na zástrčce neobvyklé teplo; 4. Zda je zásuvka uvolněná; 5. Zda je zástrčka zcela zasunuta.

Sdělení:

Pokud je poškozeno elektrické vedení a zástrčka a je zde prach, může dojít k úrazu elektrickým proudem nebo k požáru;
Po odpojení zástrčky musí před opětovným zapojením uplynout 5 minut;
Nedávejte ruce pod ledničku, aby nedošlo ke zranění.



Prosím, použijte neutrální čistící prostředek

CZ

Analýza selhání

Před výskytem poruch, které vyžadují údržbu, je třeba zkontrolovat tyto položky:

Poruchy: Lednička nefunguje, chladicí účinek je špatný

Příčiny: 1. Zkontrolujte připojení do napájení. 2. Zkontrolujte, zda je lednička není vystavena přímému slunečnímu světlu nebo zda není v v její blízkosti zdroj tepla. 3. Zkontrolujte, zda je kolem chladničky prostor pro odvod tepla.

Náprava: 1. Připojte do napájení. 2. Přesuňte ledničku na místo bez přímého slunečního záření a zdroje tepla. 3. Mezi lednicí a stěnou ponechte dostatečný prostor.

Poruchy: Potraviny v chladicí komoře jsou zmrazené

Příčiny: 1. Zkontrolujte, zda nastavená teplota není příliš nízká. 2. Zkontrolujte, zda potraviny s příliš velkým množstvím vody nejsou příliš blízko zadní stěny.

Náprava: 1. Přiměřeně zvyšte teplotu. 2. Přemístěte jídlo s příliš velkým množstvím vody na skleněné polici na stranu ke dveřím

Poruchy: V lednici je neobvyklý zvuk

Příčiny: 1. Zkontrolujte, zda je spodní část ledničky stabilní. 2. Zkontrolujte, zda lednička není příliš blízko zdi. 3. Zkontrolujte, zda se lednička nedotýká jiných předmětů.

Náprava: 1. Upravte spodní stavitelnou nohu pro stabilizaci ledničky. 2. Ponechte okolo chladničky dostatečný prostor. 3. Odstraňte překážky.

Poruchy: V lednici je neobvyklý zápach

Příčiny: 1. Zkontrolujte, zda jsou potraviny pro skladování uzavřeny. 2. Zkontrolujte, zda je lednička čistá. 3. Zkontrolujte, zda nejsou potraviny skladovány příliš dlouho.

Náprava: 1. Pro skladování mějte potraviny uzavřené. 2. Pravidelně čistěte ledničku. 3. Neskladujte potraviny příliš dlouho.

Bez poruch

Jev: Teplo nebo horko na povrchu dvou stran a předělu mezi chladící a mrazící komorou.

Příčina: Potrubí chladničky (kondenzátor, potrubí proti zamlžení) pro odvod tepla a pro zabránění kondenzace je na dvou stranách a v přední části chladničky.

Jev: Dveře příliš přiléhají a není snadné je otevřít

Příčina: Opětovné otevření dveří ihned po zavření je obtížné, protože horký vzduch vstupuje do chladničky a smršťuje se, aby vytvořil tlakový rozdíl. Je snadné otevřít dveře za nějakou chvíli.

Jev: V lednici šumí voda

Příčina: Při spuštění nebo zastavení kompresoru takový zvuk vydá chladivo; voda vyprodukovaná po odmrazení vydává také takový zvuk.

Jev: V lednici je slyšet zvuk „kliknutí“ nebo zvuk tikání

Příčina: Smršťování a roztahování pouzdra vydávají takový zvuk; když je pouzdro studené nebo jsou dveře otevřené, tak dojde k tomuto zvuku;

Jev: V chladničce je slyšet hukot

Příčina: Spuštění kompresoru vydá takový zvuk (pokud lednička není vyvážena, bude tento zvuk hlasitější)

Jev: Dochází ke kondenzaci nebo zamrzání povrchu dveří mrazicí komory nebo na povrchu potravin

Příčina: Teplota nebo vlhkost kolem chladničky je vysoká; dvířka jsou otevřena příliš dlouho; potraviny s příliš velkým množstvím vody nejsou utěsněny nebo těsně zabaleny

Jev: Na povrchu vestavěného svítidla dochází ke kondenzaci

Příčina: Svítidlo po rozsvícení produkuje teplo a dveře jsou otevřeny příliš dlouho. Takže je zde teplotní rozdíl, a proto bude kryt svítidla kondenzovat..

Jev: Na těle ledničky dochází ke kondenzaci a zamlžování

Příčina: Vlhkost kolem ledničky je vysoká a vlhkost ve vzduchu se v tomto případě shromažďuje do kondenzace

Technické parametry

Model	RC521CXE0						
Klimatická třída	SN/N/ST/T						
Ochrana proti úrazu elektrickým proudem	I						
Štítek s hvězdami	****						
Celkový objem	521L						
Celkový objem úložného prostoru	351L						
Přihrádka na čerstvé potraviny	80L						
Objem proměnné teploty	90L						
Typ napájení	220-240V~/50Hz						
Jmenovitý proud	1.0A						
Mrazicí kapacita	10Kg/24h						
Spotřeba energie	314kWh/a						
Výkon lampy	9W						
Hmotnost	94						
Rozměry (WxDxHmm)	833x640x1900						
Chladivo a množství náplně	R600a,68g						
Hladina hluku (dB(A) re 1 pW)	35						

Pozn:
1)Tento výrobek lze použít jako volně stojící nebo vestavnou ledničku. Značená spotřeba energie je založena na testech prováděných podle místních norem, které simulují provoz uživatele v nevestavěném stavu. Je normální, že skutečná spotřeba energie ledničky je o něco vyšší než označená hodnota, pokud je instalována ve vestavěném stavu.
2)Je normální, že skutečná spotřeba energie je vyšší než označená hodnota, když je skladováno větší množství potravin, okolní teplota je vysoká nebo jsou často otevírána dvířka.

Seznam balení

Model / Příloha	RC521CXE0						
Polička na lednici	3						
Box na ovoce a zeleninu	1						
Spodní ostřejší	2						
Spodní kryt crisper	1						
Držák na láhev ledničky	6						
Mrazicí podnos	1						
Mrazicí Zásuvky	2						
Podnos s proměnnou teplotou	1						
Zásuvka s proměnnou teplotou	2						
Návod k obsluze	1						

Tento produkt má více konfigurací, podrobnosti naleznete ve skutečném produktu.

Pokyny pro bezpečnou recyklaci.

Likvidace:
Staré spotřebiče mají stále určitou nadhodnotu. Ekologický přístup zajistí recyklaci cenných surovin.
Chladiva použitá ve vaší chladničce a izolační materiály vyžadují speciální postupy zacházení.
Před manipulací se ujistěte, že na zadní straně chladničky není žádné poškození potrubí.
Aktuální informace o možnostech likvidace staré chladničky a obalů ze starého zařízení lze získat na místním obecním úřadě.

Správná likvidace tohoto produktu:	
	Znamená to, že tento produkt by neměl být likvidován s jinými domovními odpady v celé EU. Abyste zabránili možnému poškození životního prostředí nebo lidského zdraví nekontrolovanou likvidací odpadu, recyklujte jej odpovědně, abyste podpořili udržitelné opětovné použití materiálových zdrojů. Chcete-li vrátit použité zařízení, použijte systémy pro vrácení a sběr nebo kontaktujte prodejce, u kterého byl produkt zakoupen. Mohou tento produkt odevzdat k bezpečné recyklaci pro životní prostředí.

Popis klimatického typu.

Tabulka 1 Klimatické třídy

Třída	Symbol	Rozsah okolní teploty
Rozšířené mírné	SN	+ 10 to + 32
Mírný	N	+ 16 to + 32
Subtropický	ST	+ 16 to + 38
Tropický	T	+ 16 to + 43

Rozšířená teplota: „toto chladicí zařízení je určeno k použití při okolních teplotách v rozmezí od 10 ° C do 32 ° C“;
temperate: „toto chladicí zařízení je určeno k použití při okolních teplotách v rozmezí od 16 ° C do 32 ° C“;
Subtropické: „toto chladicí zařízení je určeno k použití při okolních teplotách v rozmezí od 16 ° C do 38 ° C“;
Tropical: „toto chladicí zařízení je určeno k použití při okolních teplotách v rozmezí od 16 ° C do 43 ° C“;

CZ

Vážený zákazníku

Vážený zákazníku, pokud potřebujete zákaznický servis, další informace najdete v záručním listu

■Ta instrukcja serwisowa jest uniwersalnym formatem dla naszej firmy.
■Należy zapoznać się z odpowiednią obsługą dla konkretnych konfiguracji fizycznych.
■Zdjęcia służą wyłącznie do celów informacyjnych, a produkty mogą podlegać zmianom bez powiadomienia.
■Przed włączeniem zasilania należy uważnie przeczytać instrukcję obsługi i zachować ją w prawidłowy sposób.

TCL

RC521CXE0

PL

INSTRUKCJA OBSŁUGI

LODÓWKA

PRZED UŻYCIEM NALEŻY ZAPOZNAĆ SIĘ ZE WSZYSTKIMI INSTRUKCJAMI DOTYCZĄCYMI TEGO URZĄDZENIA

Zawartość

Dziękujemy za zakup lodówki TCL. Chcielibyśmy przekazać nasze podziękowania. Zapraszamy do korzystania z lodówki TCL. Dołożymy wszelkich starań, aby zapewnić Państwu wysokiej jakości usługi.

Instrukcje bezpieczeństwa ---------- P2
Omówienie produktu ---------- P5
Obsługa i umieszczanie ---------- P6
Przygotowania przed użyciem ---------- P7
Uwagi operacyjne ---------- P8
Ilustracja i działanie panelu wyświetlacza ---------- P8
Przechowywanie żywności ---------- P11
Produkcja lodu ---------- P12
Analiza awarii ---------- P15
Niepowodzenia ---------- P15
Parametr techniczny ---------- P16
Spis zawartości ---------- P16
Instrukcje bezpiecznego recyklingu. ---------- P17
Opis typu klimatu ---------- P17

1. Niniejsze urządzenie nie jest przeznaczone do użytku przez osoby (w tym dzieci) o ograniczonych zdolnościach fizycznych, sensorycznych lub umysłowych, lub bez doświadczenia i wiedzy, chyba że będą one nadzorowane lub poinstruowane w sprawie użytkowania urządzenia przez osobę odpowiedzialną za ich bezpieczeństwo. Dzieci powinny być nadzorowane, aby upewnić się, że nie bawią się urządzeniem.

2. Jeśli przewód zasilający jest uszkodzony, musi on zostać wymieniony przez producenta, przedstawiciela serwisu lub osoby o podobnych kwalifikacjach w celu uniknięcia zagrożenia.

3. To urządzenie może być używane przez dzieci w wieku 8+ oraz osoby o ograniczonych zdolnościach fizycznych, sensorycznych lub umysłowych lub niemające doświadczenia i wiedzy pod warunkiem, że są one nadzorowane lub otrzymały instrukcje dotyczące bezpiecznego użytkowania urządzenia i rozumieją związane z tym zagrożenia. Zakaz bawienia się urządzeniem przez dzieci. Czyszczenie oraz konserwacja nie mogą zostać przeprowadzone przez dzieci chyba, że są one pod nadzorem osoby dorosłej.

4. OSTRZEŻENIE: Otwory wentylacyjne, w obudowie urządzenia lub we wbudowanej konstrukcji muszą być wolne od przeszkód.

5. OSTRZEŻENIE: Nie należy używać urządzeń mechanicznych ani innych środków przyspieszających proces rozmrażania, innych niż te zalecane przez producenta.

6. OSTRZEŻENIE: Należy uważać, aby nie uszkodzić obwodu chłodniczego.

7. OSTRZEŻENIE: Nie należy używać urządzeń elektrycznych w schowkach na żywność, chyba że są one typu zalecanego przez producenta.

8. W urządzeniu nie należy przechowywać żadnych materiałów wybuchowych, takich jak puszki aerozolowe z łatwopalnym gazem pędnym.

9. To urządzenie jest przeznaczone do użytku domowego i podobnych zastosowań, takich jak
– Kuchnie w sklepach, biurach i innych środowiskach pracy;
– Domostwa wiejskie i klienci w hotelach, motele i inne środowiska mieszkalne;
– Miejsca noclegowe ze śniadaniem;
– Usługi gastronomiczne i podobne zastosowania inne niż sprzedaż detaliczna.

10. Ten produkt zawiera źródło światła o klasie efektywności energetycznej F. W przypadku źródła światła ERP test z (bez) osłoną światła.

PL

1. Ostrzeżenie

Ostrzeżenie: Nie należy umieszczać żadnej bariery wokół urządzenia lub wbudowanej konstrukcji w celu zapewnienia swobodnej wentylacji.

Ostrzeżenie: Zabrania się przyspieszania procesu odszraniania dowolnym sprzętem mechanicznym lub inną metodą, z wyjątkiem metody zalecanej przez producenta.

Ostrzeżenie: Nigdy nie należy uszkadzać obwodu chłodniczego.

Ostrzeżenie: Nigdy nie należy używać żadnych urządzeń elektrycznych w schowku na żywność poza typem zalecanym przez producenta.

Ostrzeżenie: Nigdy nie należy umieszczać napojów lub żywności w szklanym pojemniku w komorze zamrażania, aby uniknąć pęknięcia.

Ostrzeżenie: Jeżeli zasilanie jest wyłączone, lodówkę należy włączyć 5 minut później, aby uniknąć uszkodzenia sprężarki.

Ostrzeżenie: Jeśli podczas użytkowania zostanie wykryta jakakolwiek część pod napięciem, anormalny hałas, zapach, dym lub inna nieprawidłowość, należy natychmiast wyłączyć urządzenie i niezwłocznie skontaktować się z serwisem pogwarancyjnym Spółki.

Ostrzeżenie: Nigdy nie należy wkładać palca ani dłoni pod lodówkę, szczególnie z tyłu lodówki; w przeciwnym razie ostry materiał może cię zranić.

Ostrzeżenie: dzieci nie mogą bawić się lodówką ani się nią bawić. Użytkowanie lodówki przez dzieci musi być nadzorowane przez rodziców ze względu na możliwe niebezpieczeństwo.

Ostrzeżenie: Nigdy nie należy kłaść dłoni między drzwiami, aby je otworzyć lub zamknąć, w celu uniknięcia zakleszczenia palca. Do otwierania lub zamykania drzwi służy klamka.

Ostrzeżenie: W znamionowym typie klimatu SN, N i ST, zakres temperatur roboczych urządzenia wynosi 10°C~38°C; w typach klimatycznych SN, N, ST i T, zakres temperatur roboczych urządzenia wynosi 10°C~ 43°C. Jeśli urządzenie działa poza znamionowym typem klimatu (zakres temperatur otoczenia), może nie utrzymywać zadowalającej temperatury wewnętrznej.



Ostrzeżenie: ryzyko pożaru / materiały łatwopalne

Ostrzeżenie: Ustawiając urządzenie należy upewnić się, że przewód zasilający nie jest uwięziony ani uszkodzony.

Ostrzeżenie: Nie należy umieszczać wielu przenośnych gniazdek lub zasilaczy z tyłu urządzenia.

Dzieci w wieku od 3 do 8 lat mogą zapełniać i opróżniać urządzenia chłodnicze

Otwieranie drzwi na długi czas może spowodować znaczny wzrost temperatury w komorach urządzenia.

Należy regularnie czyścić powierzchnie, które mogą mieć kontakt z żywnością i dostępnymi systemami drenażowymi.

Należy wyczyścić zbiorniki wody, jeśli nie były używane przez 48 godzin; spuść wodę z systemu wodnego podłączony do sieci wodociągowej, jeśli woda nie była pobierana przez 5 dni.

Surowe mięso i ryby należy przechowywać w odpowiednich pojemnikach w lodówce, aby nie stykały się z ani nie kapały na inne produkty spożywcze.

Dwugwiazdkowe komory na mrożonki nadają się do przechowywania zamrożonej żywności, przechowywania lub robienia lodów oraz robienia kostek lodu.

Komory jedno-, dwu- i trzygwiazdkowe nie nadają się do zamrażania świeżej żywności.

Jeśli urządzenie chłodnicze pozostanie puste przez dłuższy czas należy je wyłączyć, rozmrozić, wyczyścić, osuszyć i pozostawić otwarte drzwi, aby zapobiec rozwojowi pleśni w urządzeniu.

2. Ostrzeżenie

Ostrzeżenie: Zasilacz tego produktu musi być równomierny z zasilaczem wymienionym na tabliczce znamionowej oraz należy stosować standardowe niezależne gniazdo z 3 otworami (powyżej 10 A i niezawodnie uziemione). Jedno gniazdo nie może być współdzielone przez więcej niż jedno urządzenie; w przeciwnym razie może dojść do pożaru z powodu przegrzania.

Ostrzeżenie: Nigdy nie należy ciągnąć za przewód zasilający. Aby odłączyć zasilanie, należy przytrzymać i odłączyć złącze zasilania od gniazda. Nie wolno dotykać przewodu zasilającego ani złącza mokrą ręką ze względu na ryzyko porażenia prądem.

Ostrzeżenie: Przewód zasilający nie może być przyciśnięty przez lodówkę ani inne ciężkie ładunki ani nie może być zgięty. Uszkodzenie lub zerwanie przewodu zasilającego może spowodować pożar lub porażenie prądem. W przypadku uszkodzenia lub przecięcia przewodu zasilającego należy natychmiast skontaktować się z serwisem pogwarancyjnym.

Ostrzeżenie: W lodówce nie wolno umieszczać materiałów łatwopalnych lub wybuchowych ani żrących kwasów lub substancji alkalicznych.

Ostrzeżenie: Lodówki nie wolno używać w deszczu ani na słońcu.

Ostrzeżenie: Zabrania się umieszczania pojemnika z płynem na lodówce, ponieważ pęknięcie lub wywrócenie się pojemnika może wpłynąć na izolację elektryczną lodówki i spowodować porażenie prądem lub pożar.

Ostrzeżenie: Lodówki nie wolno demontować ani modyfikować bez zezwolenia. Naprawa lodówki musi być wykonana przez specjalistę.

Ostrzeżenie: W przypadku wycieku łatwopalnego gazu, takiego jak gaz węglowy, należy najpierw zamknąć nieszczelny zawór, a następnie otworzyć okno w celu wentylacji, zabrania się natomiast natychmiastowego odłączania lodówki z prądu z obawy przed pożarem lub wybuchem spowodowanym iskrą elektryczną.

Ostrzeżenie: Urządzenia chłodnicze - w szczególności chłodziarko-zamrażarka typu I - mogą nie działać konsekwentnie (możliwość rozmrażania zawartości lub zbyt wysoka temperatura w komorze mrożonej żywności), jeśli są umieszczone przez dłuższy czas poniżej zakresu niskich temperatur, dla których zaprojektowano urządzenie chłodnicze;

Ostrzeżenie: Nie należy przechowywać napojów musujących w komorach lub szafkach zamrażalnika lub w komorach lub szafkach niskotemperaturowych, a niektóre produkty, takie jak lody, nie powinny być spożywane, gdy są zbyt zmrożone.

Ostrzeżenie: Nie należy przekraczać daty zdatności do spożycia zalecanej przez producentów żywności dla każdego rodzaju żywności.

Ostrzeżenie: Środki ostrożności konieczne, aby zapobiec nieuzasadnionemu wzrostowi temperatury zamrożonej żywności podczas rozmrażania urządzenia chłodniczego, takie jak pakowanie zamrożonej żywności w kilka warstw gazety.

Ostrzeżenie: Wzrost temperatury zamrożonej żywności podczas ręcznego rozmrażania, konserwacji lub czyszczenia urządzenia może skrócić czas przechowywania.

Ostrzeżenie: Wymagana jest ostrożność w stosunku do przechowywanej zamrożonej żywności w przypadku, gdy urządzenie chłodzące nie działa przez dłuższy czas (przerwa w zasilaniu lub awaria układu chłodniczego).

PL

Ostrzeżenie: Czynności, jakie należy wykonać, gdy urządzenie chłodzące jest odłączone i wyłączone z użytku przez krótszy bądź dłuższy czas (np. opróżnione, wyczyszczone i osuszone z drzwiami lekko uchylonymi).

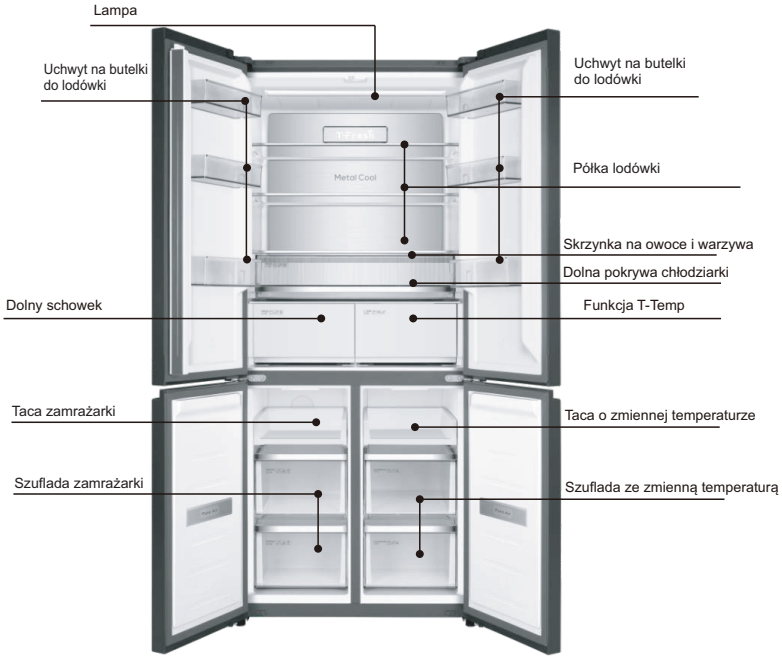

Zdjęcia mają charakter poglądowy. Należy zapoznać się z opisem urządzenia

Wpływ ciepła:

Jeśli twój produkt został ulepszony, może nie być identyczny z tym w instrukcji. Nie zmieni to jego wydajności ani metody użytkowania. Nie należy martwić się użytkowaniem.

PL

Wokół lodówki należy pozostawić miejsce, jak pokazano na rysunku.

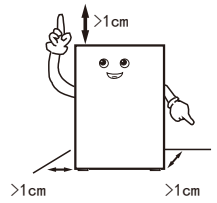

Podczas obsługi drzwi lodówki nie powinny stykać się z narzędziami manipulacyjnymi

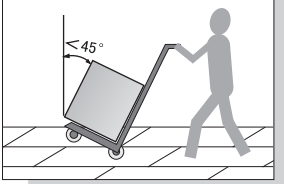

Lodówkę należy ustawić w suchym otoczeniu, z dobrą wentylacją, z dala od bezpośredniego nasłonecznienia i źródła ciepła.

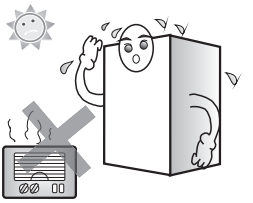

Lodówkę należy ustawić na płaskiej i twardej powierzchni. Jeśli podłoże nie jest płaskie, należy ustawić nóżkę regulacyjną, aby utrzymać odpowiedni poziom.

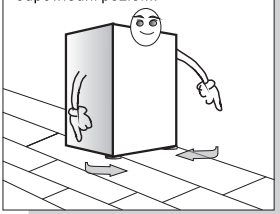

Nigdy nie należy umieszczać lodówki w zbyt zimnym otoczeniu, które może ulec zamrożeniu.



Usunięcie piankowej podstawy jest korzystne dla odprowadzania ciepła od dołu i pozwala na uniknięcie pożaru.

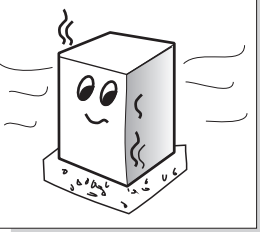

Wpływ ciepła:

-- Podczas obchodzenia się z lodówką wymagane są co najmniej dwie osoby - jedna podnosi górną część tylnej części, druga podnosi dolną część (jeśli złapie się tylko jedną część, jest to niebezpieczne i może spowodować wypadek).
-- Podczas przenoszenia lodówki dolna część może uszkodzić i zarysować podłogę. Jeśli musisz przenieść lodówkę na dużą odległość, akcesoria wewnętrzne należy przymocować za pomocą taśmy samoprzylepnej. W przeciwnym razie akcesoria mogą ulec uszkodzeniu na skutek obijania się o siebie.
-- Należy ustawić lodówkę w pozycji z niewielkimi wibracjami lub z małą ekspozycją na wibracje. W obszarach, w których często występują trzęsienia ziemi, należy przymocować lodówkę do ściany lub słupa. W przeciwnym razie upadek lodówki spowoduje wypadek.
-- Należy pozostawić wystarczająco dużo miejsca. Jeśli nie ma wystarczająco dużo miejsca lub umieścisz towary na górze lub blisko boku lub przykleisz na bokach, wpłynie to na rozpraszanie ciepła w lodówce, a tym samym spowoduje niepotrzebne straty energii elektrycznej; kontakt z ścianą tylną spowoduje wibracje i hałas;
-- Należy wyregulować przednią część i nóżkę lodówki, aby ją wypoziomować. Krzywo stojąca lodówka spowoduje wibracje i hałas.

Obsługa i umieszczanie

Ta lodówka nie może być używana jako urządzenie do zabudowy.Z arys wymiarowy produktu i przestrzeń potrzebna do użycia produktu pokazano na poniższych zdjęciach:

Zarys wymiaru produktu

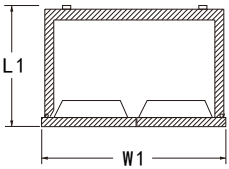

Przestrzeń potrzebna do użycia produktu

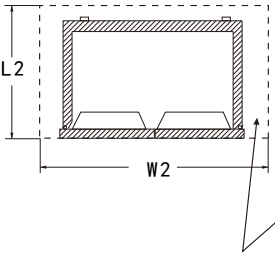

Całkowita przestrzeń potrzebna do użycia produktu

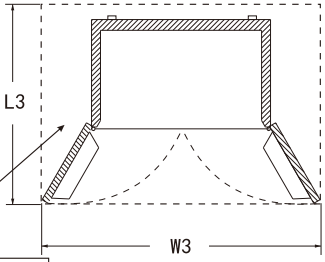

Przestrzeń potrzebna do swobodnej wentylacji

Jednostka: mm

Zarys wymiaru produktu		Przestrzeń potrzebna do użycia produktu		Całko wita przestrzeń potrzebna do użycia produktu	
L1	W1	L2	W2	L3	W3
640	833	>L1+20	>W1+20	>L1+450	>W1+480

Uwagi:

1.Podczas instalacji lodówki jako urządzenia do zabudowy należy wziąć pod uwagę dokładność pomiarów szafki i poziom podłogi.

2.Ze względu na różne rozmiary wtyczek i lokalizacje gniazd, wymiary W2 i L2 dla miejsca ustawienia lodówki nie uwzględniają rozmiaru instalacji wtyczki. Podczas instalacji gniazda należy wziąć pod uwagę grubość wtyczki i zachować wystarczającą ilość miejsca w zależności od rzeczywistej sytuacji.

Przygotowania przed użyciem

1 . Należy usunąć wszystkie zabezpieczenia, takie jak taśma do mocowania itp., zwłaszcza piankową podstawę.

2. Do czyszczenia wewnętrznej i zewnętrznej części lodówki należy używać ciepłej mokrej ściereczki (neutralny detergent można dodać do ciepłej wody).

3. Po wypoziomowaniu i wyczyszczeniu lodówki należy zostawić ją na około 2 godziny przed jej podłączeniem i schłodzić lodówkę przez 2 do 3 godzin przed schowaniem żywności.

1. Usunąć taśmę mocującą



W gorące dni potrzeba 24 godzin, aby całkowicie zamrozić jedzenie. Sprawdź stan chłodzenia drugiego dnia.

2. Podłącz do zasilania



3. Przechowuj żywność po 2-3 godzinach podłączeniu do zasilania



Zapach tworzywa sztucznego zniknie na chwilę po zamrożeniu.

PL

Przygotowanie przed użyciem

Urządzenie powinno być umieszczone w najchłodniejszym miejscu w pomieszczeniu, oddalone od urządzeń wytwarzających ciepło lub kanałów grzewczych oraz z dala od bezpośredniego światła słonecznego.
Przed włożeniem do urządzenia gorącego jedzenia należy je schłodzić do temperatury pokojowej. Przeciążenie urządzenia wymusza dłuższą pracę kompresora. Produkty spożywcze mrożone zbyt wolno mogą stracić na jakości lub ulec zepsuciu.
Przed umieszczeniem żywności w urządzeniu należy odpowiednio ją owinąć, a pojemniki wytrzeć do sucha. Ogranicza to gromadzenie się szronu wewnątrz urządzenia.
Pojemnik do przechowywania urządzenia nie powinien być wyłożony folią aluminiową, papierem woskowanym lub ręcznikiem papierowym. Wykładziny zakłócają cyrkulację zimnego powietrza, przez co urządzenie jest mniej wydajne.
Uporządkuj i oznacz żywność, aby ograniczyć otwieranie drzwiczek i dłuższe wyszukiwanie. Wyjmuj jednorazowo tylko tyle produktów, ile potrzeba, i zamykaj drzwiczki tak szybko, jak to możliwe.
Informacje na temat rozmieszczenia akcesoriów znajdują się na ilustracji przedstawiającej produkt na stronie 6

Przyciski obsługi

Ilustracja i obsługa panelu wyświetlacza

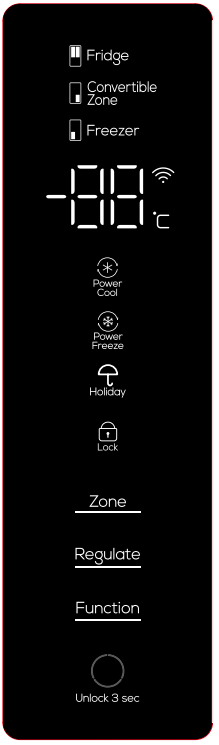

PL

Przyciski obsługi

Włączanie po raz pierwszy

Po pierwszym włączeniu lodówka uruchomi tryb inteligentny i będzie pracować w temperaturze 5°C w komorze chłodziarki, -18°C w zmiennej szklarni i -18°C w komorze zamrażarki.

Funkcja blokady rodzicielskiej

Włącz: gdy na ekranie wyświetlacza nie zostanie naciśnięty żaden przycisk, po 30 sekundach klawiatura zostanie automatycznie zablokowana i zostanie włączona funkcja blokady przed dziećmi;

Wyłącz: gdy ekran wyświetlacza jest zablokowany, naciśnij przycisk „unlock 3 sec" i przytrzymaj go przez 3 sekundy, aby go odblokować, a funkcja blokady przed dziećmi zostanie wyłączona.

Ręczna regulacja temperatury

Jeśli w ciągu 30 sekund na wyświetlaczu nie zostanie naciśnięty żaden przycisk, wyświetlacz zgaśnie automatycznie, a klawiatura zostanie automatycznie zablokowana. Gdy wyświetlacz jest wyłączony, naciśnij przycisk po raz pierwszy, aby wybudzić wyświetlacz; naciśnij i przytrzymaj przycisk „unlock 3 sec" przez 3 sekundy, aby odblokować, a następnie naciśnij przycisk ponownie, aby włączyć funkcję przycisku.

Regulacja temperatury w komorze chłodziarki (2°C ~ 8°C)

W stanie odblokowania naciskaj przycisk „Zone", aż podświetli się obszar temperatury przechowywania w lodówce, a następnie naciśnij przycisk „Regulate", aby wyregulować temperaturę komory chłodziarki. Temperatura komory chłodziarki powinna być ustawiona pomiędzy „02"-„03"-„04"-„05"-„06"-„07"-„08"-„02". Wybierz odpowiednią temperaturę, aby zatrzymać działanie przycisku, a następnie ustaw zakres temperatury w celu potwierdzenia.

Réglage de la température de la chambre de congélation (-24°C ~ -15°C)

W stanie odblokowanym naciśnij kilkakrotnie przycisk „Zone", aż podświetli się obszar temperatury zamrażania, a następnie naciśnij przycisk „Regulate", aby wyregulować temperaturę komory zamrażania. Temperaturę komory zamrażarki należy ustawić w zakresie „-24"-„-23"-„-22"-„-21"-„-20"-„-19"-„-18"-„-17"- „-16" „-15"-„-24". Wybierz odpowiednią temperaturę, aby zatrzymać działanie przycisku, a następnie ustaw zakres temperatury w celu potwierdzenia.

Regulacja temperatury w przedziale zmiany temperatury (-20°C ~ 5°C)

W trybie odblokowania naciśnij kilkakrotnie przycisk „Zone", aż podświetli się strefa chłodzenia, a następnie naciśnij przycisk „Regulate", aby wyregulować temperaturę w komorze chłodziarki. Ustawiona temperatura w komorze chłodziarki może wahać się w zakresie „-20"-„-19"-„-18"-„-17"-„-16"-„-15"-„-14"-„-13"- „-12"-„-11"-„-10"-„-09"-„-08"-„-07"-„-06"-„-05"-„-04"-„-03"- „-02"-„-01"-„00"-„01"-„02"-„03"-„04"-„05"-„WYŁ" i-n „-2a0" w sposób cykliczny. Po naciśnięciu odpowiedniego przycisku zatrzymania temperatury, ustawienie temperatury zostanie potwierdzone.

Opis funkcji szuflady z trzystopniową zmianą temperatury chłodzenia

Pierwsza ikona po lewej stronie to ikona „Fast Chill". Gdy drzwi chłodziarki są otwarte, po delikatnym dotknięciu zaświeci się kontrolka i zostanie aktywowana funkcja szybkiego zamrażania;
Naciśnij przycisk „Fish&Meat", aby aktywować funkcje owoców morza i mięsa; Naciśnij przycisk „Fruit&Veg"., aby aktywować funkcję owoców i warzyw;
Gdy funkcja „Fast Chill" jest włączona, szuflada z trzema prędkościami i zmienną temperaturą jest sterowana w temperaturze -3°C; Gdy funkcja „Fish&Meat" jest włączona, szuflada z trzema prędkościami i zmienną temperaturą jest sterowana w temperaturze -1°C; Gdy funkcja „Fruit&Veg" jest włączona, szuflada z trzema prędkościami i zmienną temperaturą jest sterowana w temperaturze 4°C; W dowolnym momencie włączona jest tylko jedna funkcja Szybkie chłodzenie/Ryby i mięso/Owoce i warzywa;
Domyślny fabryczny stan funkcji trzystopniowej szuflady chłodzącej o zmiennej temperaturze to „Fish&Meat"; Aby zapobiec przypadkowemu uruchomieniu podczas dotykania przycisków, czas pozostawania palców na przyciskach powinien być dłuższy niż 1 sekunda.

PL

Funkcja dezaktywacji zmiany temperatury

W trybie odblokowania naciśnij kilkakrotnie przycisk „Zone", aż zaświeci się strefa zmiany temperatury, a następnie naciśnij przycisk „Regulate", aby wyregulować temperaturę w komorze zmiany temperatury. Gdy przedział zmiany temperatury jest ustawiony na „WYŁ", zatrzymaj działanie przycisku, aby uzyskać dostęp do funkcji dezaktywacji zmiany temperatury.

Przyciski obsługi

Gdy ustawiona temperatura w przedziale zmiany temperatury nie jest ustawiona na „WYŁ”, należy wyjść z funkcji dezaktywacji zmiany temperatury. (W trybie funkcji dezaktywacji zmiany temperatury możliwe jest automatyczne wyjście z funkcji dezaktywacji zmiany temperatury podczas ustawiania innej funkcji. Uwaga: Przed przejściem do funkcji dezaktywacji zmiany temperatury należy opróżnić komorę zmiany temperatury).
W trybie funkcji „Dezaktywacja zmiany temperatury” komora zmiany temperatury jest wyłączona.

Funkcja Chłodzenie

Gdy lodówka znajduje się w stanie odblokowania, naciśnij kilkakrotnie przycisk „Function”, aż zamiga ikona „Power Cool”, a następnie zatrzymaj naciśnięcie przycisku i odczekaj 3 sekundy, aby włączyć funkcję chłodzenia komory lodówki. W ten sam sposób można wyłączyć funkcję chłodzenia. Po wprowadzeniu „Power Cool” lodówka automatycznie wyłączy funkcję chłodzenia po 2 godzinach.
W stanie „Power Cool” ustawiona temperatura komory chłodziarki jest wyświetlana o 2°C do momentu wyłączenia funkcji. W stanie „” podczas ustawiania innych funkcji można automatycznie wyłączyć funkcję chłodzenia. W stanie „Power Cool” funkcja chłodzenia z włączoną mocą zostanie automatycznie wyłączona po otwarciu drzwi chłodziarki na ponad 3 minuty. (W stanie „Power Cool” podczas ustawiania innych funkcji można automatycznie wyłączyć funkcję chłodzenia).

Funkcja Mrożenie

Gdy lodówka znajduje się w stanie odblokowania, naciśnij przycisk „Function” kilkakrotnie, aż zacznie migać ikona „Power Freeze”, a następnie zatrzymaj naciśnięcie przycisku i odczekaj 3 sekundy, aby przejść do funkcji zamrażania komory zamrażarki. W ten sam sposób można zakończyć funkcję zamrażania. Po wprowadzeniu „Power Freeze”, lodówka automatycznie wyłączy funkcję zamrażania po 24 godzinach w stanie wysokiego zamrożenia.
W stanie „Power Freeze” ustawiona temperatura komory zamrażarki jest wyświetlana na -32°C do momentu wyłączenia funkcji. W stanie„Power Freeze” podczas ustawiania innych funkcji można automatycznie wyłączyć funkcję zamrażania.
(W stanie „Power Freeze” podczas ustawiania innych funkcji można automatycznie wyłączyć funkcję zamrażania).

Funkcja Wakacje

W stanie odblokowanym kilkakrotnie naciśnij przycisk „Function”, aż zacznie migać ikona „Holiday”, zatrzymaj naciśnięcie przycisku i odczekaj 3 sekundy, aby przejść do funkcji wakacyjnej. W trybie wakacyjnym pozycja komory chłodziarki wskazuje „OF”, a komora chłodziarki przechodzi w stan zamknięty. (W stanie „Holiday”, gdy ustawione są inne funkcje, funkcja wakacyjna może zostać automatycznie wyłączona)
Uwaga: Przed włączeniem funkcji świątecznej należy wyjąć żywność z komory chłodziarki

Pamięć po odłączeniu zasilania

Po wyłączeniu zasilania zablokowany zostanie chwilowy stan roboczy w momencie wyłączenia zasilania. Po włączeniu zasilania urządzenie wciąż będzie działać zgodnie z ustawieniami wprowadzonymi przed wyłączeniem zasilania.

Alarm drzwi

Jeśli drzwi chłodziarki, drzwi komory zmiany temperatury lub drzwi zamrażarki nie zostaną szczelnie zamknięte lub będą otwarte przez ponad 1 minutę, rozlegnie się alarm dźwiękowy „tick”. Naciśnij dowolny przycisk, aby tymczasowo wyłączyć alarm, po czym alarm włączy się ponownie 1 minutę później; Zamknij szczelnie drzwi komory chłodziarki lub zamrażarki, aby wyłączyć alarm.

Ostrzeżenie o przekroczeniu temperatury w komorze zamrażarki

Gdy zasilanie jest włączone, temperatura w komorze zamrażarki jest wyższa niż -12°C, pole schematu odpowiadające strefie temperatury komory zamrażarki jest włączone, zaś strefa cyfrowa miga. Naciśnij dowolny przycisk, aby wyświetlić temperaturę komory zamrażarki po włączeniu zasilania, naciśnij przycisk ponownie lub 10 sekund później, aby powrócić do standardowego stanu wyświetlania.

PL

Funkcja ochrony wyświetlacza

Jeśli w ciągu 30 sekund nie zostanie naciśnięty żaden przycisk, lodówka przejdzie do funkcji ochrony wyświetlacza, a klawiatura zostanie automatycznie zablokowana. W trybie ochrony wyświetlacza naciśnij dowolny przycisk, aby wyjść z funkcji ochrony wyświetlacza.

Przyciski obsługi

Funkcja ochrony panelu wyświetlacza

Jeśli w ciągu 30 sekund żaden przycisk nie zostanie naciśnięty, lodówka uruchomi funkcję ochrony panelu wyświetlacza, a klawiatura zostanie automatycznie zablokowana. W trybie ochrony panelu wyświetlacza naciśnięcie dowolnego przycisku może wyłączyć funkcję ochrony panelu wyświetlacza.

Przechowywanie żywności

Komora chłodnicza (2°C~8°C)

-Komora chłodnicza służy głównie do przechowywania żywności przechowywanej przez krótki czas, takiej jak mleko, jajka i napoje butelkowane.
-Warzywa i owoce należy przechowywać w pojemniku przeznaczonym na warzywa i owoce, co pozwoli uniknąć utratę wody.
-Gotowaną żywność należy zamknąć w torbach do przechowywania, a następnie umieścić w lodówce, aby uniknąć zwiększonego zużycia energii.

Komora zmiany temperatury (-20°C~5°C)
-Komora zmiany temperatury jest skonfigurowana do zmiany temperatury do poziomu spełniającego wymagania klientów.
-Zmiana temperatury jest wymagana w zależności od rodzaju żywności w komorze zmiany temperatury. Komora zmiany temperatury składa się z niezależnej komory przechowywania, utrzymywania świeżości i zamrażania. Klienci mogą odnieść wiele pozytywnych aspektów wynikających z prawidłowego korzystania z komory zmiany temperatury.

Komora zamrażania (-24°C ~ -15°C)

-Komora zamrażania służy do przechowywania produktów, które będą przechowywane przez dłuższy czas.
-Ryby i mięsa wymagające zamrożenia należy pokroić na małe kawałki i umieścić w oddzielnych woreczkach do przechowywania, a następnie ułożyć w szufladzie komory zamrażania.
-Zabrania się umieszczania szklanych lub szczelnie zamkniętych pojemników zawierających substancje płynne w komorze zamrażania ze względu na ryzyko pęknięcia lub wybuchu pojemnika.
-Świeża żywność nie może być przechowywana razem z mrożoną.

★★ Gorące wskazówki:

Przechowywana żywność, jeżeli występuje, nie powinna blokować wylotu kanału powietrza i portu powrotnego ze względu na ryzyko wpływu na efekt chłodzenia.
Przed przechowywaniem w lodówce przegrzaną wodę i żywność należy schłodzić do temperatury pokojowej.

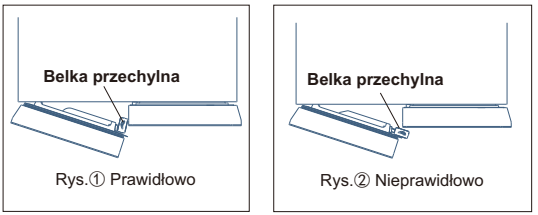

Rys.① Prawidłowo　　Rys.② Nieprawidłowo

Belka przechylna

PL

-Aby zamknąć drzwi lodówki, należy pracować w położeniu belki uchylnej pokazanym na Rys.①; Praca w położeniu pokazanym na rys. ② może spowodować uszkodzenie belki uchylnej lub uniemożliwić szczelne zamknięcie drzwi.
-Przewód grzejny zapobiegający skraplaniu się pary wodnej jest zainstalowany wewnątrz belki uchylnej. Przegrzanie powierzchni belki uchylnej jest zjawiskiem typowym i nie ma wpływu na prawidłowe działanie lodówki.

Demontaż i ponowny montaż półki chłodzącej

Procedura demontażu

Krok 1: Wyciągnij półkę poziomo zgodnie ze strzałką pokazaną na Rys. 1.
Krok 2: Pociągnij górną półkę w dół i do przodu zgodnie ze strzałką pokazaną na rys. 2, a dolną półkę w górę i do przodu zgodnie ze strzałką pokazaną na rys. 3.
Krok 3: Pionowo podnieś prawy koniec półki do góry i odpowiednio obróć go zgodnie ze strzałką pokazaną na Rys.4, aby ułatwić demontaż.

Ponowny montaż

Ponowny montaż półki należy przeprowadzić w kolejności opisanej w Kroku 3-1.
Uwaga: W celu demontażu półki należy otworzyć drzwiczki na maksymalną szerokość, aby ułatwić demontaż półki lub zapobiec kolizji drzwiczek. (Rysunek służy wyłącznie jako odniesienie. Szczegółowe informacje na temat konkretnej konfiguracji wnętrza mogą dotyczyć konkretnego produktu.)

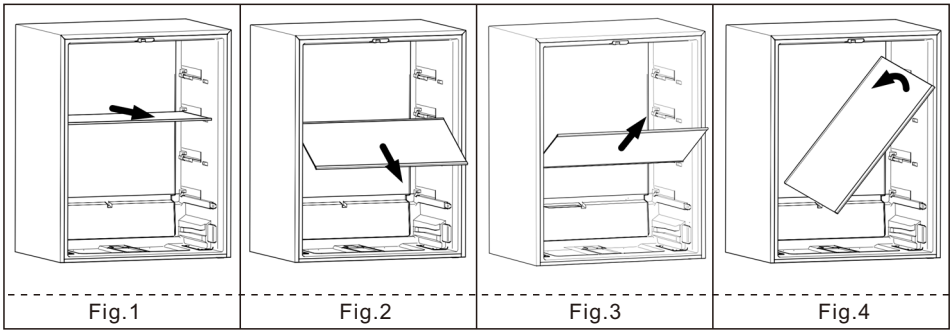

Fig.1 Fig.2 Fig.3 Fig.4

Demontaż i ponowny montaż skrzynki na owoce i warzywa

Procedura demontażu

Krok 1: Najpierw wyciągnij półkę z komory chłodziarki.
Krok 2: Wyciągnij skrzynkę na owoce i warzywa poziomo, zgodnie ze strzałką pokazaną na Rys. 1, aż skrzynka na owoce i warzywa nie będzie podtrzymywana przez prowadnicę.
Krok 3: Wyciągnij skrzynkę na owoce i warzywa do góry i do przodu zgodnie ze strzałką pokazaną na Rys. 2.
Krok 4: Pionowo podnieść prawy koniec skrzynki na owoce i warzywa i odpowiednio obrócić go zgodnie ze strzałką pokazaną na Rys. 3, aby ułatwić demontaż.

Ponowny montaż

Przeprowadzić ponowną instalację skrzynki na owoce i warzywa w kolejności opisanej w kroku 4-2.
Uwaga: Podczas demontażu pojemnika na owoce i warzywa należy maksymalnie otworzyć drzwi, aby ułatwić jego demontaż lub zapobiec kolizji drzwi. (Rysunek służy wyłącznie jako odniesienie. Szczegółowe informacje na temat konkretnej konfiguracji wnętrza mogą dotyczyć konkretnego produktu.)

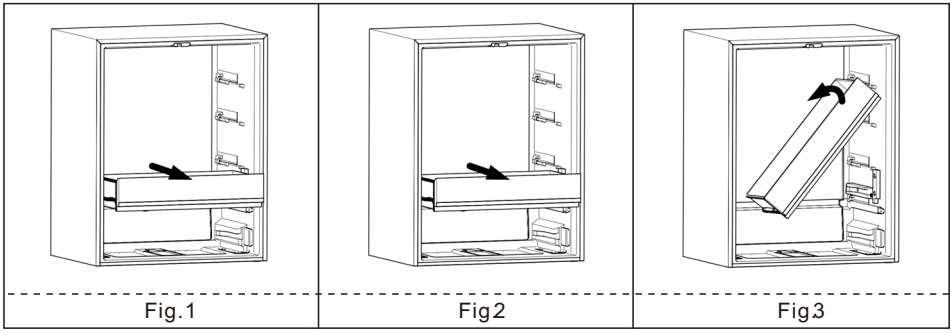

Fig.1 Fig2 Fig3

Demontaż i ponowny montaż chłodziarki Pokrywa dolna pojemnika na owoce i warzywa

Procedura demontażu

Krok 1: Na początku należy wyciągnąć pojemnik na owoce i warzywa. Ten krok można pominąć, jeśli w zestawie nie ma takiego pojemnika.
Krok 2: Odkręć śrubę mocującą prawą prowadnicę w miejscu wskazanym strzałką na Rys. 1 i zdejmij prawą prowadnicę.
Krok 3: Wyciągnąć pokrywę poziomo, zgodnie ze strzałką na rys. 2.
Krok 4: Pionowo podnieś prawy koniec pokrywy i odpowiednio obróć go zgodnie ze strzałką pokazaną na rys. 3, aby umożliwić demontaż.

Ponowny montaż

Wykonaj ponowną instalację pokrywy w kolejności opisanej w kroku 4-2.
Uwaga: W celu demontażu pokrywy należy maksymalnie otworzyć drzwiczki, aby ułatwić jej demontaż lub zapobiec kolizji drzwiczek. (Rysunek służy wyłącznie jako odniesienie. W celu uzyskania szczegółowych informacji dotyczących określonej konfiguracji wnętrza, może obowiązywać dokładna specyfikacja produktu.)

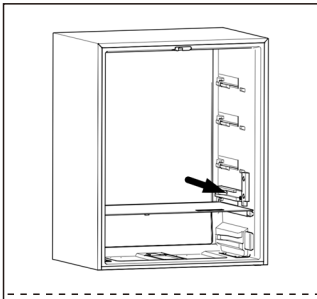
Fig.1

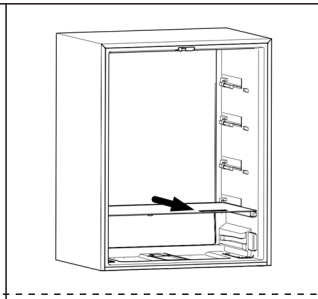
Fig.2

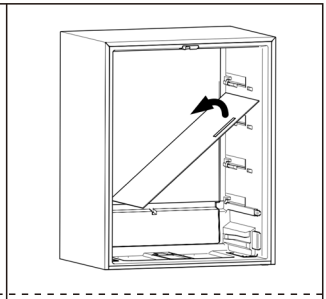
Fig.3

Sposób demontażu i montażu akcesoriów

-Szuflada w komorze zamrażania:przechowywanie żywności przeznaczonej do długotrwałego przechowywania, takiej jak mięso i ryby. Można ją wyjąć, ciągnąc na zewnątrz i podnosząc w górę. Uprzejmie wskazówki: Zaleca się zamrażanie mięsa pokrojonego w mniejsze kawałki, aby uniknąć trudnego krojenia po jego zamrożeniu. Żywność, którą się szybko zamraża, powinna być rozłożona równomiernie i przechowywana razem po zamrożeniu.
-Stojak na butelki przy drzwiach lodówki: przechowywanie jaj, różnych napojów butelkowanych i innych produktów. Można go wyjąć, lekko podnosząc.
Uwaga: Nie należy wyciągać na siłę podstawy na butelki przy drzwiach chłodziarki podczas demontażu, aby uniknąć uszkodzenia lodówki.

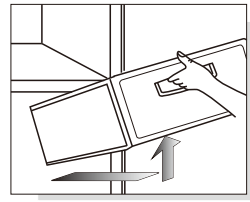
Wyjmij ciągnąc lekko do góry i na zewnątrz.

Wymiana światła

Każda wymiana lub konserwacja lamp LED jest skierowana do wykonania przez producenta, jego przedstawiciela serwisowego lub inną wykwalifikowaną osobę.

PL

Wskazówki:
Niedozwolone jest nieautoryzowane usuwanie wszelkich uszkodzonych lampek, paneli sterowania itp.
Usługa „od drzwi do drzwi" może być świadczona na żądanie.

Konserwacja

Zaleca się czyszczenie lodówki raz w miesiącu;

-- Odłącz wtyczkę zasilania, aby zapobiec porażeniu prądem;
-- Użyj wilgotnej szmatki lub neutralnego detergentu (esencji czyszczącej), aby zetrzeć zanieczyszczenia z oleju i inne zabrudzenia. Następnie całkowicie zetrzyj detergent.
-- Nie używaj alkalicznych detergentów, mydła w proszku, benzyny i alkoholu, talku itp.; w przeciwnym razie powłoki lub tworzywa sztuczne mogą zostać uszkodzone;
-- Regularnie czyść obudowę lodówki i usuwaj kurz, aby utrzymać lodówkę w czystości.

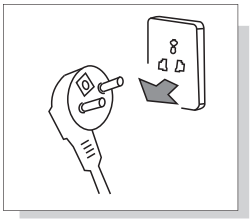

Przed czyszczeniem odłącz wtyczkę lodówki

Sprawdź po konserwacji:

1. Czy występują uszkodzenia linii zasilającej i wtyczki; 2. Czy na wtyczce znajduje się pył; 3. Czy na wtyczka jest zbyt ciepła; 4. Czy gniazdo jest luźne; 5. Czy wtyczka jest całkowicie włożona.



Należy używać neutralnego detergentu

Uwaga:

Jeśli linia zasilająca i wtyczka są uszkodzone i występuje kurz, może dojść do porażenia prądem lub pożaru;
Po odłączeniu wtyczki musi upłynąć 5 minut przed podłączeniem wtyczki ponownie;
Nie wkładaj rąk pod lodówkę, aby uniknąć obrażeń.

PL

Analiza awarii

Przed wystąpieniem awarii wymagających konserwacji należy sprawdzić następujące elementy:

Awarie: lodówka nie działa, efekt chłodzenia jest słaby

Przyczyny: 1. Sprawdź zasilanie. 2. Sprawdź, czy lodówka nie jest narażona na bezpośrednie działanie promieni słonecznych lub czy w pobliżu nie znajduje się źródło ciepła. 3. Sprawdź, czy wokół lodówki nie ma przestrzeni rozpraszającej ciepło.
Środki zaradcze: 1. Włącz zasilanie. 2. Przenieś lodówkę w miejsce bez bezpośredniego nasłonecznienia i źródła ciepła. 3. Pozostaw wystarczającą przestrzeń między lodówką a ścianą.

Awarie: Żywność w komorze chłodniczej jest zamrażana

Przyczyny: 1. Sprawdź, czy ustawiona temperatura nie jest zbyt niska. 2. Sprawdź, czy produkty ze zbyt dużą ilością wody nie znajdują się zbyt blisko tylnej ściany.
Środki zaradcze: 1. Odpowiednio podnieś temperaturę. 2. Przenieś żywność ze zbyt dużą ilością wody na szkaną półkę na drzwiach

Awarie: lodówka wydaje nietypowy dźwięk

Przyczyny: 1. Sprawdź, czy dno lodówki jest stabilne. 2. Sprawdź, czy lodówka nie stoi zbyt blisko ściany. 3. Sprawdź, czy lodówka nie dotyka innych przedmiotów.
Środki zaradcze: 1. Wyreguluj dolną nóżkę, aby ustabilizować lodówkę. 2. Pozostaw wystarczająco dużo miejsca wokół lodówki. 3. Usuń przeszkody.

Awarie: w lodówce występuje nietypowy zapach

Przyczyny: 1. Sprawdź, czy przechowywana żywność jest zamknięta. 2. Sprawdź, czy lodówka jest czysta. 3. Sprawdź, czy żywność nie jest przechowywana zbyt długo.
Środki zaradcze: 1. Zamknij żywność do przechowywania. 2. Regularnie czyść lodówkę. 3. Nie przechowuj żywności zbyt długo.

Niepowodzenia

Zjawisko: zbyt wysoka temperatura z dwóch stron i odstęp między powierzchniami komory chłodzącej i komory zamrażania.

Przyczyna: Rury lodówki (skraplacz, rury przeciwmgielne) znajdują się z dwóch stron i z przodu lodówki w celu odprowadzania ciepła i zapobiegania kondensacji.

Zjawisko: drzwi są zbyt ciasno zamknięte i trudno je otworzyć

Przyczyna: Ponowne otwarcie drzwi natychmiast po ich zamknięciu jest trudne, ponieważ gorące powietrze dostaje się do lodówki i kurczy się, powodując różnicę ciśnień. Po chwili otwarcie drzwi będzie łatwiejsze.

Zjawisko: W lodówce skrapla się woda

Przyczyna: Podczas uruchamiania lub zatrzymywania sprężarki czynnik chłodniczy wydaje taki dźwięk; woda wytwarzana po odszranianiu również wydaje taki dźwięk.

Zjawisko: W lodówce słychać dźwięk „kliknięcia" lub dźwięk tyknięcia

Przyczyna: Skurcz i puchnięcie obudowy może wydawać taki dźwięk; Gdy obudowa jest zimna lub drzwi są otwarte, ten dźwięk będzie słyszalny;

Zjawisko: W lodówce słychać buczenie

Przyczyna: Uruchomienie sprężarki wyda taki dźwięk (jeśli lodówka nie zostanie wypoziomowana, dźwięk będzie głośniejszy)

Zjawisko: Na drzwiach komory lub na żywności pojawia się szron

Przyczyna: Temperatura lub wilgotność wokół lodówki jest wysoka; drzwiczki są otwarte zbyt długo; żywność ze zbyt dużą ilością wody nie jest szczelnie zamknięta lub szczelnie owinięta

Zjawisko: Na wbudowanej lekkiej powierzchni dochodzi do kondensacji

Przyczyna: Światło wytwarza ciepło po zapaleniu, a drzwi są otwarte zbyt długo. Występuje więc różnica temperatur, a zatem na obudowie światła będzie dochodzić do kondensacji.

Zjawisko: Na obudowie dochodzi do kondensacji i pojawia się mgiełka

Przyczyna: Wilgoć wokół lodówki jest wysoka, a wilgoć w powietrzu gromadzi się na obudowie, tworząc kondensację

PL

Parametr techniczny

Model	RC521CXE0						
Rodzaj klimatu	SN/N/ST/T						
Odporność na porażenie prądem elektrycznym	I						
Znak gwiazdki	****						
Maksymalna głośność	521L						
Objętość lodówki	351L						
Komora na świeżą żywność	80L						
Objętość zmiennej temperatury	90L						
Rodzaj zasilania	220-240V~/50Hz						
Prąd znamionowy	1.0A						
Zdolność zamrażania	10Kg/24h						
Pobór energii	314kWh/a						
Moc lampy	9W						
Waga	94						
Wymiar (WxDxHmm)	833x640x1900						
Czynnik chłodniczy i ilość ładunku	R600a,68g						
Poziom hałasu (dB(A) re 1 pW)	35						

Uwagi:

1)Ten produkt może być używany jako lodówka wolnostojąca lub do zabudowy. Podane zużycie energii opiera się na testach przeprowadzonych zgodnie z lokalnymi normami, symulujących pracę urządzenia w stanie niezabudowanym. Normalnym zjawiskiem jest, że rzeczywiste zużycie energii przez chłodziarkę jest nieznacznie wyższe od podanej wartości, gdy jest ona zainstalowana do zabudowy.

2)W przypadku przechowywania większej ilości żywności, wysokiej temperatury otoczenia lub częstego otwierania drzwi rzeczywiste zużycie energii może być wyższe od podanej wartości.

Lista zawartości opakowania

Model / Załącznik	RC521CXE0						
Półka lodówki	3						
Skrzynka na owoce i warzywa	1						
Dolny schowek	2						
Dolna pokrywa chłodziarki	1						
Uchwyt na butelki do lodówki	6						
Taca zamrażarki	1						
Szuflada zamrażarki	2						
Taca o zmiennej temperaturze	1						
Szuflada ze zmienną temperaturą	2						
Instrukcja obsługi	1						

Ten produkt ma wiele konfiguracji, szczegółowe informacje można znaleźć w rzeczywistym produkcie.

Instrukcje bezpiecznego recyklingu.

Sprzedaż:

Stare urządzenia nadal mają wartość dodatkową. Podejście przyjazne dla środowiska zapewni recykling cennych surowców.

Czynniki chłodnicze stosowane w lodówce i materiały izolacyjne wymagają specjalnych procedur obsługi. Przed przystąpieniem do obsługi upewnij się, że z tyłu lodówki nie ma uszkodzeń rur. Aktualne informacje na temat możliwości utylizacji starej lodówki i opakowań starego sprzętu można uzyskać w lokalnym urzędzie gminy.

Prawidłowa utylizacja tego produktu:	
	Wskazuje, że tego produktu nie należy wyrzucać razem z innymi odpadami domowymi w całej UE. Aby zapobiec możliwym szkodom dla środowiska lub zdrowia ludzkiego w wyniku niekontrolowanego usuwania odpadów, poddaj je recyklingowi w sposób odpowiedzialny, aby promować zrównoważone ponowne wykorzystanie zasobów materialnych. Aby zwrócić zużyte urządzenie, skorzystaj z systemów zwrotu i odbioru lub skontaktuj się ze sprzedawcą, u którego produkt został zakupiony. Mogą zabrać ten produkt do bezpiecznego dla środowiska recyklingu.

Opis typu klimatu

Tabela 1 Klasy klimatyczne

Klasa	Symbol	Zakres temperatury otoczenia ℃
Rozszerzony umiarkowany	SN	+ 10 to + 32
Umiarkowany	N	+ 16 to + 32
Subtropikalny	ST	+ 16 to + 38
Tropikalny	T	+ 16 to + 43

Rozszerzona temperatura: „to urządzenie chłodnicze jest przeznaczone do użytku w temperaturze otoczenia w zakresie od 10 ° C do 32 ° C”;
umiarkowany: „niniejsze urządzenie chłodnicze jest przeznaczone do użytku w temperaturze otoczenia w zakresie od 16 ° C do 32 ° C”;
Subtropikalne: „to urządzenie chłodnicze jest przeznaczone do użytku w temperaturach otoczenia w zakresie od 16 ° C do 38 ° C”;
Tropical: „to urządzenie chłodnicze jest przeznaczone do użytku w temperaturach otoczenia w zakresie od 16 ° C do 43 ° C”;

Szanowny Kliencie

Szanowny Kliencie, jeśli potrzebujesz obsługi klienta, sprawdź kartę gwarancyjną, aby uzyskać dalsze informacje

PL