PERFORMER® DELUXE

Příručka uživatele grilu na dřevěné uhlí

Před použitím grilu si přečtěte návod k použití.

CS

Montáž - Pg 7

NEŽ ZAČNETE PLYNOVÝ GRIL POUŽÍVAT, PŘEČTĚTE SI TUTO PŘÍRUČKU PRO UŽIVATELE

⚠ NEBEZPEČÍ

Cítíte-li plyn:

1. **Uzavřete přívod plynu do zařízení.**
2. **Zhasněte veškeré zdroje vznícení.**
3. **Otevřete poklop.**
4. **Pokud zápach přetrvává, vzdalte se od zařízení a okamžitě zavolejte svého dodavatele plynu nebo požárníky.**

Unikající plyn může způsobit požár nebo výbuch, při kterém může dojít k závažnému i smrtelnému poranění a ke škodám na majetku.

⚠ VAROVÁNÍ: Nepokoušejte se plynový gril Weber® zapálit, aniž byste si předtím přečetli pokyny v části "Zapálení" v této příručce.

⚠ VAROVÁNÍ:

1. **V blízkosti tohoto ani žádného jiného spotřebiče neskladujte ani nepoužívejte benzín nebo jiné hořlavé plyny, těkavé látky či kapaliny.**
2. **Zásobní láhev s plynem, která není připojena pro bezprostřední používání, se nemá skladovat v blízkosti tohoto ani žádného jiného spotřebiče.**

⚠ VAROVÁNÍ: Před použitím grilu vždy pečlivě proveďte veškeré postupy kontroly těsnosti podle této příručky. Dělejte to i v případě, že gril odborně smontoval dodavatel.

INFORMACE PRO TOHO, KDO PROVÁDÍ MONTÁŽ:
Tato příručka musí zůstat u majitele, který ji má uchovávat pro pozdější potřebu.

POUŽÍVEJTE POUZE VENKU!

CE :048BN-0014
ID: 0845

NEBEZPEČÍ A VAROVÁNÍ

NEDODRŽENÍ TĚCHTO POKYNŮ UVEDENÝCH POD NÁPISY NEBEZPEČÍ, VAROVÁNÍ NEBO UPOZORNĚNÍ MŮŽE ZPŮSOBIT VÁŽNÉ ZRANĚNÍ ČI SMRT, PŘÍPADNĚ POŽÁR NEBO VÝBUCH S NÁSLEDKEM POŠKOZENÍ MAJETKU.

⚠ **BEZPEČNOSTNÍ SYMBOLY (⚠) upozorňují na důležité informace týkající se BEZPEČNOSTI.**
⚠ **U BEZPEČNOSTNÍCH SYMBOLŮ jsou uvedena tato označení pro zdůraznění: NEBEZPEČÍ, VAROVÁNÍ nebo UPOZORNĚNÍ.**
⚠ **Slovem NEBEZPEČÍ jsou označena nejvážnější rizika.**
⚠ **Než začnete gril používat, přečtěte si všechny bezpečnostní informace uvedené v tomto návodu k použití.**

⚠ NEBEZPEČÍ

⚠ **Nepoužívejte tento gril pod hořlavými stropními konstrukcemi.**
⚠ **Nesprávná montáž může představovat bezpečnostní riziko. Dodržujte pokyny k montáži uvedené v tomto návodu. Nepoužívejte gril, dokud nebudou všechny díly správně sestaveny. Před zapálením grilu se ujistěte, že je k nohám pod kotlem grilu řádně připevněn zachytávač popela nebo že je instalován velkokapacitní zachytávač popela.**
⚠ **Hořlavé materiály by se nikdy neměly nacházet ve vzdálenosti menší než 60 cm nad, pod nebo za grilem nebo po jeho stranách.**
⚠ **Při zapalování plynového kahanu se nikdy nenaklánějte nad grilem.**
⚠ **Nepoužívejte gril za větrného počasí.**
⚠ **Nepoužívejte gril, pokud dochází k úniku plynu.**
⚠ **Nepoužívejte plamen k ověření, zda nedochází k úniku plynu.**
⚠ **Pokud kdykoli během provozu zhasne plamen kahanu, zavřete ventil na plynové láhvi. Sejměte poklop a počkejte pět minut před dalším pokusem o znovuzapálení kahanu podle pokynů k zapálení popsaných v tomto návodu.**
⚠ **Během provozu grilu se nepokoušejte z láhve odmontovat regulátor tlaku plynu ani jiné plynové armatury.**
⚠ **Používejte pouze regulátor tlaku plynu na propanbutanové láhve dodaný s grilem.**

⚠ VAROVÁNÍ

⚠ **Dodržujte pokyny k připojení regulátoru tlaku určené pro tento typ plynového grilu.**
⚠ **Neskladujte náhradní či odpojené jednorázové PB kartuše pod grilem nebo v jeho blízkosti.**
⚠ **Před každým použitím umístěte gril na bezpečném místě s rovným povrchem, stranou od hořlavých materiálů.**
⚠ **Neodkládejte kryt grilu ani cokoli hořlavého na nebo do skladovacího prostoru pod grilem.**
⚠ **Před zapálením plynového kahanu vždy sejměte poklop, buď ručně, nebo pomocí zapalovače. Poklop musí zůstat ODKLOPENÝ, dokud se dřevěné uhlí zcela nerozhoří.**
⚠ **Používejte vhodné grilovací nástroje s dlouhými, tepelně odolnými držadly.**
⚠ **Součástí některých modelů může být držák poklopu Tuck-Away™. Držák poklopu Tuck-Away™ je určený k odkládání poklopu během kontroly nebo otáčení připravovaného jídla. Nepoužívejte držák poklopu Tuck-Away™ jako držadlo k zvedání nebo přemísťování grilu. Nepokládejte horký poklop na koberec nebo na trávník. Nezavěšujte poklop na držadlo kotle.**
⚠ **Dbejte zvýšené opatrnosti při manipulaci s elektrickým zapalovačem a jeho ukládání.**
⚠ **Elektrické a napájecí kabely veďte stranou od horkých povrchů grilu a mimo oblast se zvýšeným pohybem osob.**
⚠ **Po období skladování a/nebo nepoužívání grilu zkontrolujte před jeho použitím, zda nedochází k úniku plynu a zda není ucpaná tryska kahanu. Správný postup je popsaný v tomto návodu.**
⚠ **Přestavba na zemní plyn nebo pokus o použití zemního plynu v tomto grilu představují bezpečnostní riziko a ruší platnost záruky.**
⚠ **Používání promáčknuté nebo zrezavělé jednorázové PB kartuše může být riskantní a mělo by být konzultováno s dodavatelem zkapalněného ropného plynu. Nepoužívejte jednorázové PB kartuše s poškozeným ventilem.**
⚠ **I když se může jednorázová PB kartuš jevit jako prázdná, může stále obsahovat plyn. S ohledem na to by měla být jednorázová PB kartuš přepravována a ukládána.**
⚠ **Pokud uvidíte, ucítíte nebo uslyšíte unikání plynu z jednorázové PB kartuše, postupujte takto:**
1. **Opusťte prostor, kde se jednorázová PB kartuš nachází.**
2. **Nepokoušejte se problém napravit sami.**
3. **Zavolejte hasiče.**

⚠ UPOZORNĚNÍ

⚠ **Vyložení kotle aluminiovou fólií brání proudění vzduchu. Místo toho použijte k zachytávání odkapávajícího tuku z masa při pečení nepřímou metodou pekáč.**
⚠ **Použitím ostrých nástrojů k čištění pečicího roštu nebo odstraňování popela dojde k poškození povrchové úpravy grilu.**
⚠ **Použitím abrazivních čisticích prostředků k čištění pečicího roštu nebo samotného grilu dojde k poškození povrchové úpravy grilu.**
⚠ **Gril by měl být pravidelně a důkladně čištěn.**

ZÁRUKA

Děkujeme vám za zakoupení výrobku WEBER®. Společnost Weber-Stephen Products LLC, 200 East Daniels Road, Palatine, Illinois 60067-6266 (dále jen „Weber") vynakládá veškeré úsilí na to, aby vám přinesla bezpečný, odolný a spolehlivý výrobek.

Tato Dobrovolná záruka Weber je vám poskytována zdarma. Obsahuje informace, které budete potřebovat pro opravy výrobku WEBER® v případě velmi málo pravděpodobné vady nebo poruchy.

V rozsahu stanoveném příslušnými zákony disponuje zákazník v případě závady výrobku různými právy. Tato práva zahrnují dodatečné plnění nebo výměnu výrobku, vrácení kupní ceny a náhradu. Například v Evropské unii se jedná o dvouletou zákonnou záruku počínající dnem předání výrobku. Tato a další zákonná práva nejsou dotčena ustanoveními této záruky. Tato záruka zaručuje majiteli dodatečná práva, která jsou nezávislá na ustanoveních zákonné záruky.

DOBROVOLNÁ ZÁRUKA WEBER

Společnost Weber zaručuje kupujícímu výrobku WEBER® (nebo osobě, pro kterou byl výrobek zakoupen jako dárek nebo pro propagační účely), že výrobek WEBER® bude bez vady materiálu a zpracování po níže uvedenou dobu po sestavení a uvedení do provozu v souladu s pokyny uvedenými v uživatelské příručce. (Poznámka: Pokud ztratíte uživatelskou příručku WEBER®, můžete využít online příručku na webové adrese www.weber.com nebo jiné webové adrese pro konkrétní zemi, na niž můžete být přesměrováni.) Za předpokladu běžného, soukromého používání v rodinném domě nebo bytě a při správné údržbě se společnost Weber zavazuje v rámci této záruky opravit nebo vyměnit vadné díly v příslušném termínu, avšak s níže uvedenými omezeními a výjimkami. V ROZSAHU STANOVENÉM ZÁKONEM SE TATO ZÁRUKA VZTAHUJE POUZE NA PŮVODNÍHO KUPUJÍCÍHO A JE NEPŘENOSNÁ NA NÁSLEDNÉ VLASTNÍKY, S VÝJIMKOU DÁRKOVÝCH A PROPAGAČNÍCH PŘEDMĚTŮ, JAK JE UVEDENO VÝŠE.

ZODPOVĚDNOST MAJITELE V RÁMCI TÉTO ZÁRUKY

Za účelem zajištění bezproblémového vyřízení nároků vyplývajících ze záruky je vhodné (ale nikoli povinné), abyste zaregistrovali svůj výrobek WEBER® na webových stránkách www.weber.com nebo jiné webové adrese pro konkrétní zemi, na niž můžete být přesměrováni. Též si uchovejte originál dokladu o koupi (paragon nebo fakturu). Registrací svého výrobku WEBER® potvrdíte záruku a společnost Weber získá váš přímý kontakt pro případ, že bychom vás potřebovali kontaktovat.

Výše uvedená záruka platí pouze za podmínky, že majitel věnuje výrobku WEBER® příslušnou péči, dodržuje pokyny k sestavení, použití a preventivní údržbě uvedené v přiložené uživatelské příručce, nebo pokud může majitel doložit, že závada nebo porucha vznikla nezávisle na nedodržení výše uvedených závazků. Bydlíte-li v přímořské oblasti nebo máte výrobek umístěný v blízkosti bazénu, spadá do údržby také pravidelné mytí a oplachování vnějšího povrchu, a to dle pokynů uvedených v uživatelské příručce.

ŘEŠENÍ ZÁRUKY / VYLOUČENÍ ZÁRUKY

Domníváte-li se, že máte díl pokrytý touto zárukou, kontaktujte zákaznický servis společnosti Weber s využitím kontaktních informací na našich webových stránkách (www.weber.com nebo jiné webové adrese pro konkrétní zemi, na niž můžete být přesměrováni). Společnost Weber po prošetření vadnou část, na kterou se vztahuje tato záruka, dle svého uvážení opraví nebo vymění. V případě, že oprava nebo výměna není možná, může se společnost Weber dle vlastního uvážení rozhodnout pro výměnu příslušného grilu za nový gril stejné nebo vyšší hodnoty. Společnost Weber vás může požádat o zaslání dílů k prozkoumání, přičemž poštovné hradíte vy.

Tato ZÁRUKA pozbývá platnosti, jestliže dojde k poškození, zchátrání, změně zabarvení nebo korozi z důvodů mimo působnost společnosti Weber, které jsou následující:

- nevhodné či nesprávné zacházení, úpravy, nesprávné používání, vandalismus, nedbalost, nesprávné sestavení nebo instalace a nedodržování běžné a rutinní údržby
- působení hmyzu, pavouků a hlodavců, včetně, mimo jiné, poškození trubek hořáků a/nebo plynových hadic
- působení slaného vzduchu a/nebo zdrojů chlóru, jako jsou např. bazény a vířivky
- drsné povětrnostní podmínky, jako jsou např. krupobití, hurikány, zemětřesení, tsunami nebo příboje, tornáda nebo silné bouřky.

Používání a/nebo instalace jiných než originálních dílů na výrobek WEBER® bude mít za následek pozbytí platnosti této záruky a případné vzniklé škody nebudou touto zárukou kryty. Jakékoli úpravy plynového grilu, ke kterým neudělila společnost Weber svůj souhlas a které neprovedl autorizovaný servisní technik společnosti Weber, budou mít za následek neplatnost této záruky.

ZÁRUČNÍ LHŮTA NA VÝROBEK

Vana grilu, poklop a středový prstenec:
10 let na prorezivění/propálení

Čisticí systém One-Touch™:
5 let na prorezivění/propálení

Plastové součásti:
5 let, s výjimkou změny barevného odstínu nebo ztráty lesku

Všechny ostatní díly:
2 roky

VYLOUČENÍ ODPOVĚDNOSTI

S VÝJIMKOU ZÁRUKY A USTANOVENÍ O VYLOUČENÍ ODPOVĚDNOSTI UVEDENÝCH V TÉTO ZÁRUCE SE VÝSLOVNĚ VYLUČUJÍ JAKÉKOLI JINÉ ZÁRUKY A DOBROVOLNÁ PŘIJETÍ ODPOVĚDNOSTI, KTERÁ BY PŘESAHOVALA ROZSAH ZÁKONNÉ ODPOVĚDNOSTI SPOLEČNOSTI WEBER. TATO ZÁRUKA ROVNĚŽ NEOMEZUJE ANI NEVYLUČUJE SITUACE A NÁROKY, V SOUVISLOSTI S NIMIŽ NESE SPOLEČNOST WEBER ODPOVĚDNOST STANOVENOU ZÁKONEM.

PO UPLYNUTÍ LHŮT TÉTO ZÁRUKY JIŽ NENÍ MOŽNÉ UPLATŇOVAT ŽÁDNÉ NÁROKY ZE ZÁRUKY. SPOLEČNOST WEBER NENÍ U ŽÁDNÉHO ZE SVÝCH VÝROBKŮ VÁZÁNA ŽÁDNÝMI JINÝMI ZÁRUKAMI POSKYTOVANÝMI JAKOUKOLI OSOBOU, VČETNĚ PRODEJCŮ NEBO OBCHODNÍKŮ (JAKO NAPŘ. JAKÁKOLI „ROZŠÍŘENÁ ZÁRUKA"). VÝHRADNÍM ZPŮSOBEM ŘEŠENÍ NÁROKU VZNIKLÉHO Z TÉTO ZÁRUKY JE OPRAVA NEBO VÝMĚNA DÍLU ČI VÝROBKU.

V ŽÁDNÉM PŘÍPADĚ VŠAK NÁPRAVA ŽÁDNÉHO DRUHU V RÁMCI TÉTO DOBROVOLNÉ ZÁRUKY NEPŘEVÝŠÍ ČÁSTKU KUPNÍ CENY PRODANÉHO VÝROBKU WEBER®.

PŘEBÍRÁTE RIZIKO A ZODPOVĚDNOST ZA JAKÉKOLI ZTRÁTY, ŠKODY NEBO ÚRAZY VZNIKLÉ VAŠÍ OSOBĚ A VAŠEMU MAJETKU A/NEBO ZA ÚRAZY A MAJETKOVÉ ÚJMY TŘETÍCH OSOB V PŘÍPADĚ NESPRÁVNÉHO POUŽÍVÁNÍ ČI NEVHODNÉHO ZACHÁZENÍ S VÝROBKEM NEBO PŘI NEDODRŽOVÁNÍ POKYNŮ SPOLEČNOSTI WEBER, KTERÉ JSOU UVEDENY V PŘILOŽENÉ UŽIVATELSKÉ PŘÍRUČCE.

DÍLY A PŘÍSLUŠENSTVÍ VYMĚNĚNÉ V RÁMCI TÉTO ZÁRUKY JSOU TOUTO ZÁRUKOU KRYTY POUZE PO ZBYTEK PŮVODNÍ ZÁRUČNÍ LHŮTY.

TATO ZÁRUKA SE VZTAHUJE NA POUŽÍVÁNÍ VÝROBKU POUZE V SOUKROMÉM RODINNÉM DOMĚ NEBO V BYTĚ A NEVZTAHUJE SE NA GRILY POUŽÍVANÉ V KOMERČNÍM ČI KOMUNÁLNÍM PROSTŘEDÍ NEBO V PROSTŘEDÍ, KDE JE POUŽÍVÁNO VÍCE GRILŮ, JAKO JSOU NAPŘ. RESTAURACE, HOTELY, RESORTY NEBO PRONAJÍMANÉ NEMOVITOSTI.

SPOLEČNOST WEBER MŮŽE ČAS OD ČASU ZMĚNIT DESIGN ČI KONSTRUKCI SVÝCH VÝROBKŮ. NIC UVEDENÉHO V TÉTO OMEZENÉ ZÁRUCE NESMÍ BÝT VYKLÁDÁNO JAKO ZÁVAZEK SPOLEČNOSTI WEBER ZAČLENIT TYTO KONSTRUKČNÍ/DESIGNOVÉ ZMĚNY DO DŘÍVE VYROBENÝCH PRODUKTŮ, A TYTO ZMĚNY ANI NESMÍ BÝT VYKLÁDÁNY JAKO UZNÁNÍ TOHO, ŽE PŘEDCHOZÍ KONSTRUKCE BYLY VADNÉ.

NÁHRADNÍ HADICE, SESTAVA REGULÁTORU A VENTILU

⚠ **DŮLEŽITÉ UPOZORNĚNÍ: Sestavu plynové hadice k vašemu plynovému grilu Weber doporučujeme vždy jednou za 5 let vyměnit. Některé země mohou vyžadovat výměnu hadice za méně než 5 let; v takovém případě se řiďte požadavkem dané země.**

V případě výměny sestavy hadice, regulátoru a ventilu se obraťte na zástupce zákaznického servisu pro Vaší oblast. Kontaktní informace naleznete na našich webových stránkách. Přihlaste se na www.weber.com®.

ZEMĚ		TYP A TLAK PLYNU
Dánsko, Švédsko, Norsko, Finsko, Anglie, Nizozemí, Velká Británie, Francie, Španělsko, Portugalsko, Belgie, Irsko, Řecko, Lucembursko, Itálie, Německo, Rakousko		**$I_{3B/P}$ - 29 mbarů**
ÚDAJE O SPOTŘEBĚ		
Zapalování hořáku. max		
Propan / propanbutan	**kW**	**g/h**
	2,6	192

SCHEMATICKÝ NÁKRES

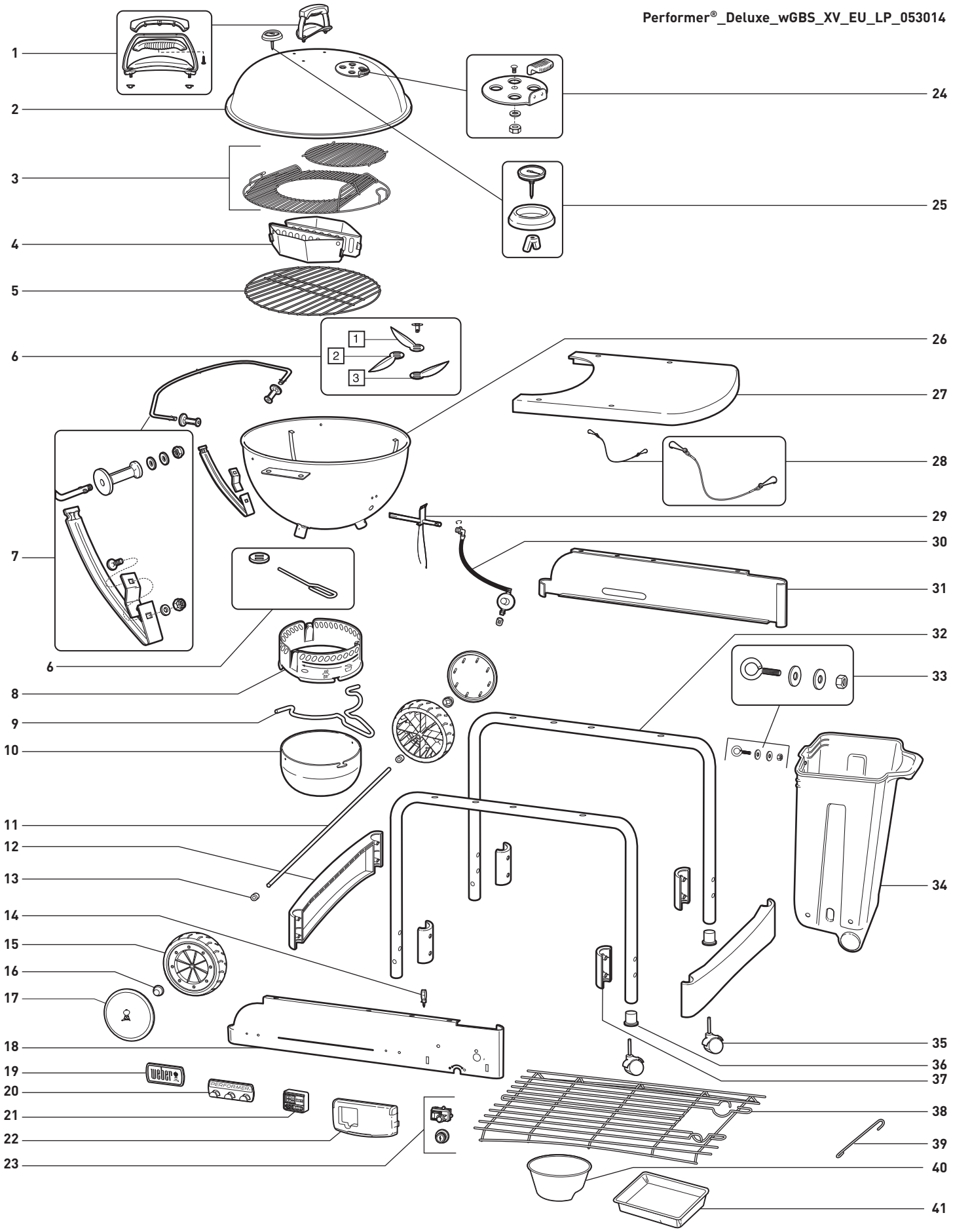

SEZNAM JEDNOTLIVÝCH ČÁSTÍ

1. Držadlo poklopu
2. Poklop
3. Pečicí rošt GBS™
4. Char-Baskets™
5. Rošt na dřevěné uhlí
6. Čisticí systém One Touch™
7. Držák poklopu Tuck-Away™ a podpěra kotle
8. Prstenec zachytávače popela
9. Držadlo zachytávače popela
10. Velkokapacitní zachytávač popela
11. Hřídel
12. Rameno rámu nohou
13. Rozpěrka kola
14. Zábrana drátu zapalovače
15. Kolo
16. Kryt hlavy
17. Kryt kola
18. Čelní panel
19. Štítek s logem
20. Držák na náčiní
21. Digitální kuchyňský časovač
22. Kryt ovládání plynu
23. Zapalovaci tlačítko / Zapalovací modul
24. Regulátor tahu poklopu
25. Teploměr
26. Kotel
27. Stůl
28. Řetěz pro připevnění skladovací nádoby CharBin™
29. Kahan
30. Hadice a regulátor s ústím a svorkou
31. Zadní panel
32. Rám nohou
33. Spojovací materiál skladovací nádoby CharBin™
34. CharBin™
35. Brzděné kolečko
36. Úchyt nohy
37. Svorka ramene rámu nohou
38. Spodní police
39. Držák zápalky
40. Pohár na dřevěné uhlí
41. Jednorázový pekáč

OBECNÉ POKYNY

Pokud máte dotazy nebo potřebujete poradit ohledně vašeho grilu nebo jeho bezpečného provozu, přihlaste se k webu **www.weber.com®**.

- Tyto pokyny představují minimum požadované k sestavení grilu Weber®. Před použitím grilu Weber® si pozorně přečtěte pokyny. Nesprávná montáž může představovat bezpečnostní riziko.
- Není určeno k použití pro děti.
- Tento gril Weber® je navržen k použití pouze s propanovým nebo propanbutanovým plynem. Nepoužívejte se zemním plynem. Ventil a regulátor tlaku jsou určeny pouze pro propanový nebo propanbutanový plyn.
- Tento gril Weber® není určen ke komerčnímu použití.
- Požití alkoholu a/nebo léků (na předpis či volně prodejných) může zhoršit schopnost spotřebitele zařízení správně sestavit nebo bezpečně provozovat.
- Tento gril Weber® není určený k použití jako ohřívač a nikdy by takto neměl být používán.

SPECIÁLNÍ FUNKCE

A) Unikátní systém zapalování plynem Touch-N-Go™ pro zcela pohodové zapalování grilovacích briket **(1)**. Jednoduše stiskněte a podržte tlačítko a plynový zapalovač zapálí dřevěné uhlí za vás. Konec používání a skladování nebezpečných kapalných zapalovačů. Už žádná pachuť po kapalném zapalovači.
B) Skladovací nádoba CharBin™ unese pytel dřevěného uhlí o hmotnosti až 13,7 kg **(2)**. Pytel dřevěného uhlí musí být umístěn přímo ve skladovací nádobě CharBin™.
C) Deska s kovovým povrchem slouží jako ideální pracovní plocha, která zakrývá skladovací nádobu CharBin™ a brikety jsou tak uloženy v suchu **(3)**.
D) Praktická spodní police slouží jako úložný prostor **(4)**.
E) Velkokapacitní zachytávač popela uchycený ke konstrukci grilu zabraňuje rozfoukávání popela **(5)**.
F) Čisticí systém One-Touch™ zajišťuje snadné vymetení popela a používá se také k otevření či zavření větracích otvorů **(6)**.
G) Teploměr pro sledování teploty pečení uvnitř grilu **(7)**.
H) Poklop Tuck-Away™ se zasouvá do nerezového držadla poklopu a při zapalování briket vytváří závětří **(8)**.
I) Výklopný pečicí rošt grilu Weber Original™ se systémem Gourmet BBQ System™ (GBS™) **(9)**, výklopný systém umožňuje odklopení roštu a snadné dosypání briket nebo dřevěných třísek během grilování. Zahrnuje vložku pro každodenní použití. První úplná řada příslušenství Gourmet BBQ System™.
J) Palivové nádoby Char-Basket™ na dřevěné uhlí zajišťují flexibilitu pro pohodlné nepřímé i přímé grilování na dřevě i dřevěném uhlí **(10)**.
K) Digitální kuchyňský časovač **(11)**.

- Nenechávejte gril Weber® bez dozoru. Držte děti a domácí zvířata vždy mimo dosah grilu Weber®.
- Uživatel nesmí upravovat žádný z výrobcem zapečetěných dílů.
- Jakákoli úprava zařízení může představovat bezpečnostní riziko.
- Odpojte bombu v případě, že: 1) je prázdná; 2) je gril uskladněný v garáži nebo jiném uzavřeném prostoru; 3) gril převážíte.

⚠ **Během používání se zařízením nepohybujte. Před přenášením grilu vyčkejte, dokud nevychladne.**

⚠ **Toto zařízení není určeno k použití jako ohřívač a nikdy by takto nemělo být používáno.**

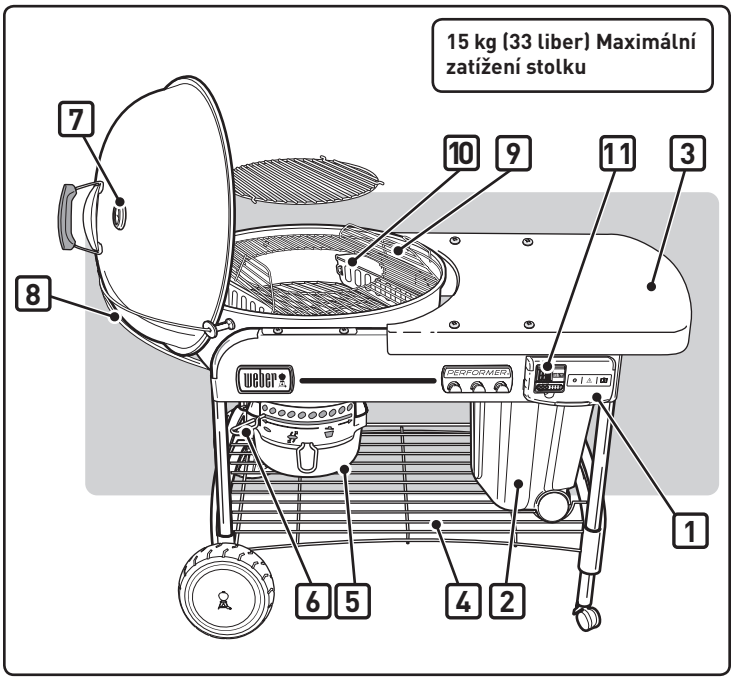

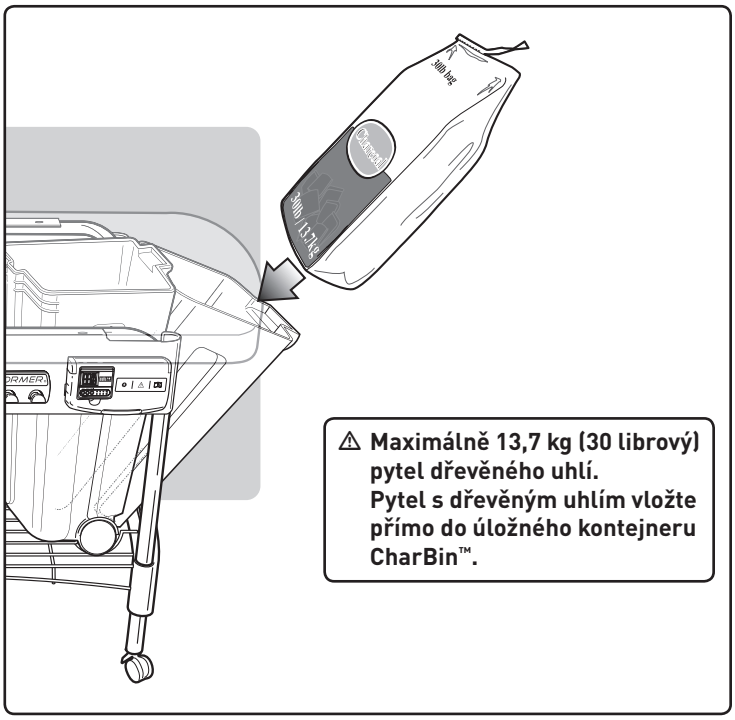

PŘIPOJENÍ JEDNORÁZOVÉHO ZÁSOBNÍKU S PLYNEM

Používejte jednorázové zásobníky s plynem s minimální kapacitou 430 g a s maximální kapacitou 460 g. Zásobník musí být opatřen ventilem EN417, viz obrázek. Příkladem zásobníku, který lze použít, je plynový zásobník Primus, model 2202, nebo zásobník Weber® Q® Gas.

⚠ POZOR: Používejte pouze zásobníky s označením Propan nebo Propanbutan.

Přitlačte jednorázový zásobník plynu do regulátoru a zašroubujte jej ve směru hodinových ruček.

⚠ VAROVÁNÍ: Dotahujte pouze rukou. Použití nadměrné síly může způsobit poškození spojky regulátoru s následným únikem, a tím pádem i nedostatečným průtokem plynu.

KONTROLA TĚSNOSTI ROZVODU PLYNU:

⚠ NEBEZPEČÍ

Při kontrole těsnosti plynového rozvodu nepoužívejte otevřený oheň. Zajistěte, aby se během provádění kontroly těsnosti plynového rozvodu v okolí nevyskytovaly žádné zdroje jiskření ani otevřený oheň. Jiskry či otevřený plamen mohou způsobit vznik požáru nebo výbuch, při kterém může dojít k závažnému či smrtelnému poranění a k poškození majetku.

Budete potřebovat: Jednorázový zásobník s plynem, mýdlovou vodu a hadřík nebo štětec k nanášení.

A) Připravte mýdlový roztok.
B) Otočením proti směru hodinových ručiček otevřete přívod plynu.
C) Navlhčením šroubení mýdlovou vodou ověřte, zda nedochází k unikání plynu, přičemž sledujte, zda se netvoří bubliny. Pokud se tvoří bubliny nebo se jedna bublina zvětšuje, indikuje to únik plynu.

ZKONTROLUJTE:

A) Propojení regulátoru a zásobníku s plynem.

⚠ VAROVÁNÍ: Pokud u přípojky (1) uniká plyn, demontujte láhev s plynem. Gril nepoužívejte. Použijte jiný zásobník s plynem a zopakujte kontrolu těsnosti pomocí mýdlové vody. Pokud plyn uniká i po dotažení zásobníku s plynem, uzavřete přívod plynu. GRIL NEPOUŽÍVEJTE. Obraťte se na příslušného zástupce zákaznického servisu. Pro tento účel použijte informace uvedené na našich webových stránkách. Přihlaste se na stránkách www.weber.com®.

ZKONTROLUJTE:

B) Propojení ventilu k regulátoru.

⚠ VAROVÁNÍ: Pokud u přípojky (2) uniká plyn, uzavřete přívod plynu. GRIL NEPOUŽÍVEJTE. Obraťte se na příslušného zástupce zákaznického servisu. Pro tento účel použijte informace uvedené na našich webových stránkách. Přihlaste se na stránkách www.weber.com®.

Po dokončení kontroly unikání plynu uzavřete přívod plynu u zdroje a opláchněte spoje vodou.

⚠ NEBEZPEČÍ

Zásobník s plynem neskladujte pod plynovým grilem ani v jeho blízkosti.

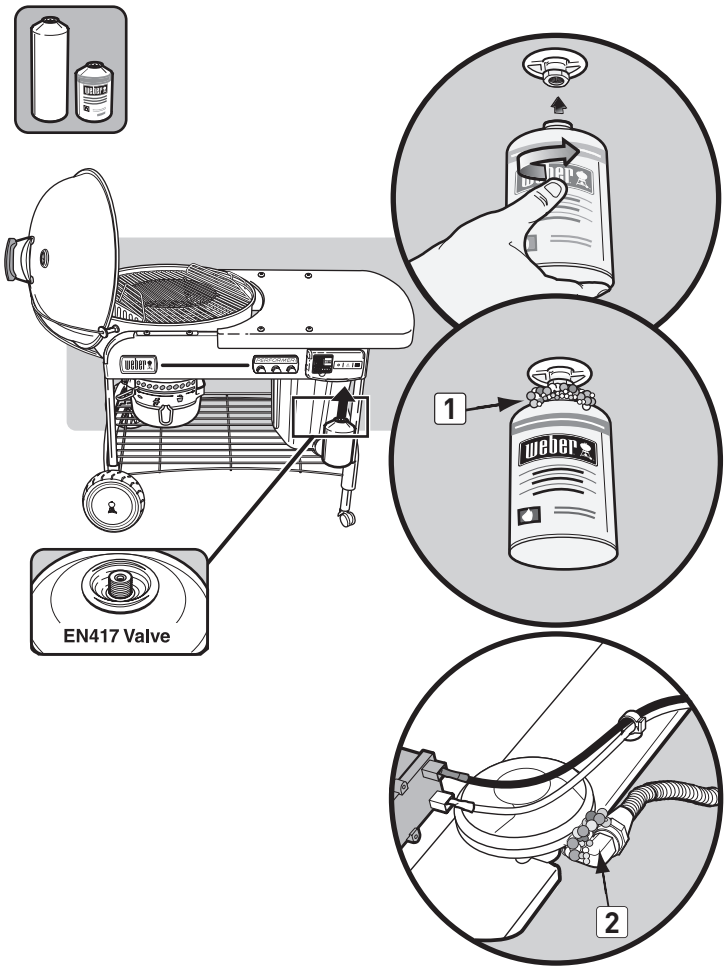

ZAPÁLENÍ

⚠ NEBEZPEČÍ

Před zapálením otevřete poklop. Nikdy nepoužívejte žádné hořlavé tekutiny, jako jsou např. podpalovací kapalina, benzín či alkohol, ani žádnou jinou formu samozápalného dřevěného uhlí, a to ani při ručním zapalování. Pokud nedodržíte toto varování, můžete si přivodit závažné nebo dokonce smrtelné poranění.

A) Než začnete manipulovat s plynem, sejměte poklop grilu.

⚠ NEBEZPEČÍ: V opačném případě může dojít k nahromadění plynu, jež může způsobit požár nebo výbuch s následkem závažného nebo smrtelného zranění a škod na majetku.

B) Otevřete dolní průduchy na vaně **(1)**.
C) Nad hořák položte košíčky na dřevěné uhlí Char-Baskets™ **(2)**.
D) Zatlačte dovnitř jazýčky krytu regulace plynu **(3)** a nadzdvihnutím otevřete.
E) Otočením min. o jednu celou otáčku otevřete přívod plynu (proti směru hodinových ručiček) **(4)**.

⚠ VAROVÁNÍ: Nenaklánějte se při zapalování nad otevřený gril.

F) Stiskněte a podržte tlačítko zapalovače, dokud nedojde k zapálení hořáku **(5)**.

⚠ UPOZORNĚNÍ: Za jasného denního světla může být plamen špatně viditelný.

G) Po zapálení dřevěného uhlí (přibl. 5 minut) zcela uzavřete přívod plynu (ve směru hodinových ručiček).

⚠ UPOZORNĚNÍ: Zkontrolujte, zda je poklop zcela uzavřený.

Poznámka - Čím déle necháváte přívod plynu otevřený, tím kratší dobu vám zásoba plynu vydrží.

H) Grilovat můžete začít v okamžiku, kdy budou brikety pokryty tenkou vrstvou šedého popela (přibližně 25-30 minut).

ZHASNUTÍ HOŘÁKU

Uzavřete regulační knoflík plynu (ve směru hodinových ručiček).

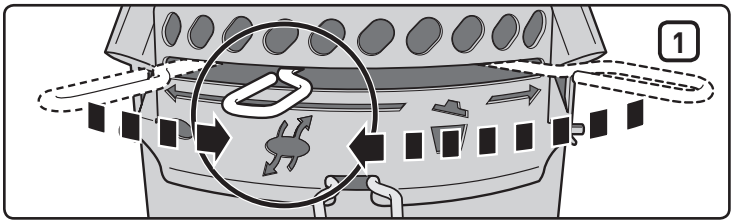

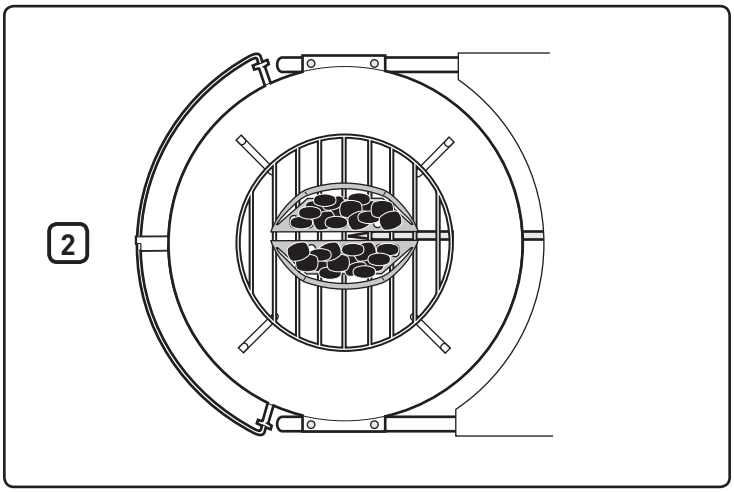

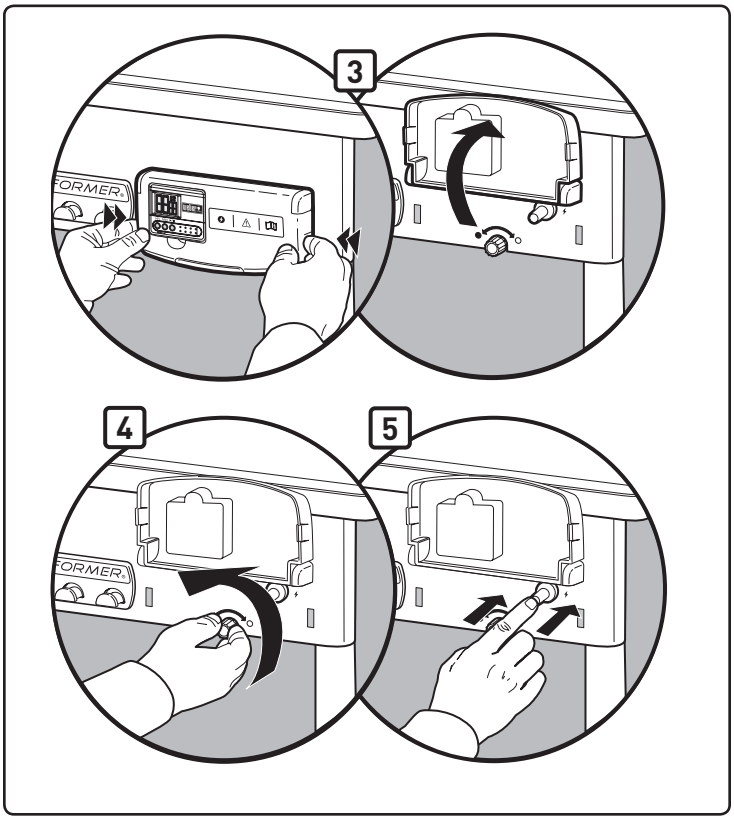

RUČNÍ ZAŽEHNUTÍ

⚠ VAROVÁNÍ: Nepokoušejte se zapálit hořák ručně bez použití držáku zápalky.

⚠ NEBEZPEČÍ

Před zapálením otevřete poklop. Nikdy nepoužívejte žádné hořlavé tekutiny, jako jsou např. podpalovací kapalina, benzín či alkohol, ani žádnou jinou formu samozápalného dřevěného uhlí, a to ani při ručním zapalování. Pokud nedodržíte toto varování, můžete si přivodit závažné nebo dokonce smrtelné poranění.

A) Než začnete manipulovat s plynem, sejměte poklop grilu.

⚠ NEBEZPEČÍ: V opačném případě může dojít k nahromadění plynu, jež může způsobit požár nebo výbuch s následkem závažného nebo smrtelného zranění a škod na majetku.

B) Otevřete dolní průduchy na vaně **(1)**.
C) Odsuňte od hořáku košíčky na dřevěné uhlí Char-Baskets™ **(2)**.
D) Zatlačte dovnitř jazýčky krytu regulace plynu **(3)** a nadzdvihnutím otevřete.
E) Vložte zápalku do držáku. Škrtněte sirkou.
F) Otočením min. o jednu celou otáčku otevřete přívod plynu (proti směru hodinových ručiček) **(4)**.
G) Zapálenou zápalku umístěte nad štěrbinu hořáku vzadu **(5)**.

⚠ VAROVÁNÍ: Při ručním zapalování nedržte ruku přímo nad hořákem.

⚠ VAROVÁNÍ: Nenaklánějte se při zapalování nad otevřený gril.

⚠ UPOZORNĚNÍ: Za jasného denního světla může být plamen špatně viditelný.

H) Při vracení košíčků Char-Baskets™ nad hořák používejte ochranné rukavice a kleště.
I) Po zapálení dřevěného uhlí (přibl. 5 minut) zcela uzavřete přívod plynu (ve směru hodinových ručiček).
J) Grilovat můžete začít v okamžiku, kdy budou brikety pokryty tenkou vrstvou šedého popela (přibližně 25-30 minut).

ZHASNUTÍ HOŘÁKU

Uzavřete regulační knoflík plynu (ve směru hodinových ručiček).

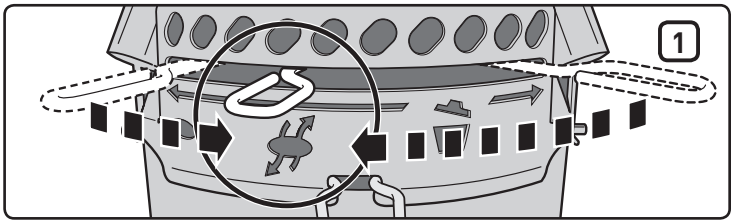

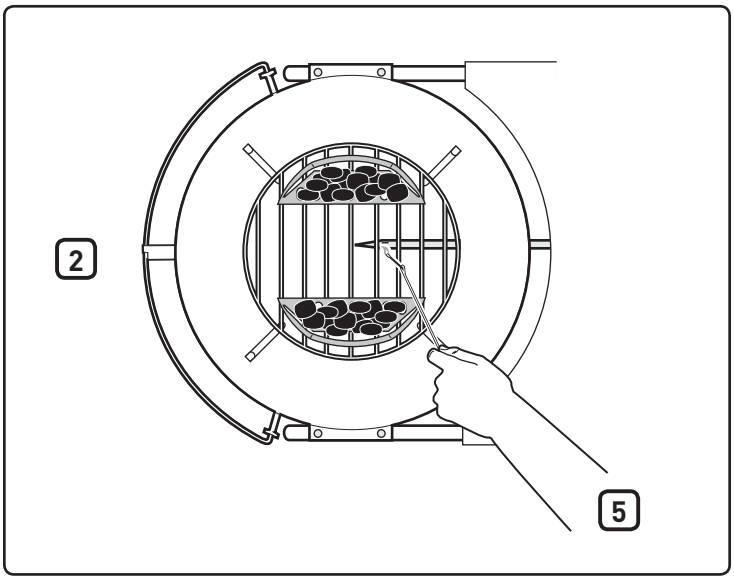

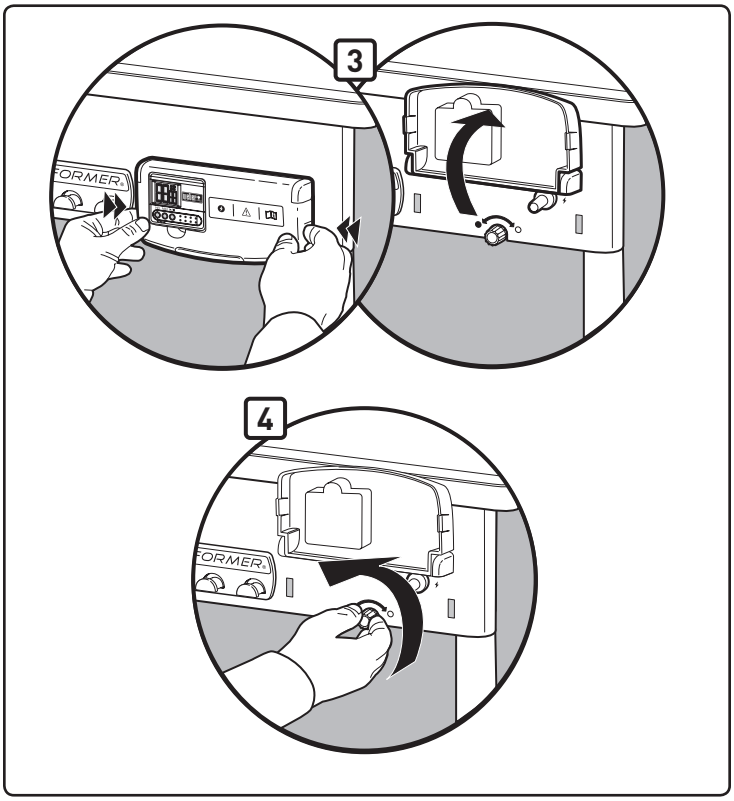

OVLÁDÁNÍ ČASOVAČE

Tento vodotěsný digitální kuchyňský časovač umožňuje nastavit odpočítávání (sestupný chod) i připočítávání (vzestupný chod) v hodinách, minutách a sekundách.

Nastavení odpočítávání:

- Stisknutím tlačítka **Start / Stop**: ▶ / ■ zapněte podsvícení.
- Stisknutím tlačítka **HR** button **(1)** nastavíte počet hodin. Stisknutím a držením tlačítka urychlíte posouvání číslic (maximální nastavení: 99 hodin) **(4)**.
- Stisknutím tlačítka **MIN** button **(2)** nastavíte počet minut. Stisknutím a držením tlačítka urychlíte posouvání číslic (maximální nastavení: 59 minut) **(5)**.
- Jakmile je čas nastaven, zapnete stisknutím tlačítka **Start / Stop**: ▶ / ■ button **(3)** odpočítávání.
- Jakmile nastavený čas vyprší, spustí se na 30 sekund zvuková signalizace a automaticky se obnoví odpočítávání od hodnoty posledního nastavení času.

DŮLEŽITÉ

Pokud při odpočítávání zbývá více než jedna hodina, budou na displeji blikat písmena H a M (hodiny a minuty); hodnota zbývajícího času se bude měnit po minutách. Pokud při odpočítávání zbývá méně než hodina, objeví se místo písmen H a M písmena M a S (minuty a sekundy) a čas bude ubývat po sekundách (hodnota se bude měnit každou sekundu).

Vynulování času:

- Stisknutím tlačítka **Start / Stop**: ▶ / ■ zapněte podsvícení.
- Stiskněte tlačítka **HR** a **MIN**: ↺ současně **(1)(2)**.

Nastavení připočítávání:

- Stisknutím tlačítka **Start / Stop**: ▶ / ■ zapněte podsvícení.
- Opětovným stisknutím tlačítka **Start / Stop**: ▶ / ■ zahájíte připočítávání. Během připočítávání zobrazuje displej hodnotu ve formátu hodiny/minuty a minuty/sekundy.
- Dvojitým stisknutím tlačítka **Start / Stop**: ▶ / ■ časovač zastavíte. Připočítávání se zastaví na hodnotě 99 hodin **(4)**, 59 minut **(5)**.

Automatické zastavení:

- Kvůli úspoře životnosti baterie se podsvícení vypne po deseti sekundách. Po deseti minutách nečinnosti se časovač zcela vypne.

Poznámka: Pokud je časovač používán v prostředí, ve kterém je vystaven elektrostatickým výbojům (statické elektřině), může dojít k vymazání nastavení časovače. Pokud k tomu dojde, resetujte časovač.

Vložení baterií:

- Pomocí křížového šroubováku uvolněte kryt pouzdra baterií na zadní straně časovače **(6),** a sice otáčením šroubu po směru hodinových ručiček.
- Sejměte kryt pouzdra baterií ze zadní části časovače **(7)**.
- Vložte nebo vyměňte baterie typu AAA **(8)**.
- Přiložte kryt baterií.
- Upevněte kryt pouzdra baterií pomocí křížového šroubováku otáčením šroubu proti směru hodinových ručiček.
- Po vložení baterií (**00**00) se na displeji zobrazí.

Údržba:

- Nečistěte časovač pomocí abrazivních nebo korozivních směsí. Mohli byste ho poškrábat nebo způsobit korozi elektronických obvodů.
- Nevystavujte časovač nadměrnému tlaku, nárazům a prachu ani extrémním teplotám či vlhkosti. Mohlo by to vést k jeho selhání, kratší životnosti elektronických součástí, poškození baterie nebo zdeformování dílů.
- Nezasahujte do vnitřních součástí časovače. Mohli byste tak způsobit zbytečné poškození baterie a vnitřních součástí a přijít o záruku.
- Nevystavujte časovač nadměrnému působení přímého slunečního světla či hustého deště.
- Nevkládejte časovač do vody.

K zajištění nejlepší funkčnosti časovače doporučujeme, abyste ho v době, kdy ho nebudete používat, uschovali v uzavřeném prostoru.

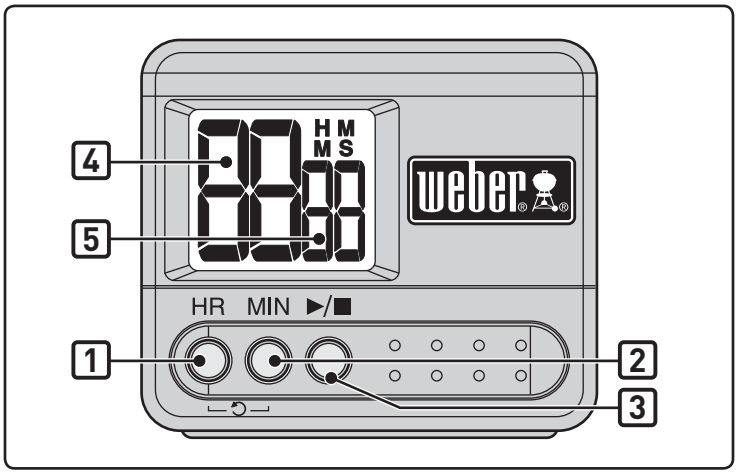

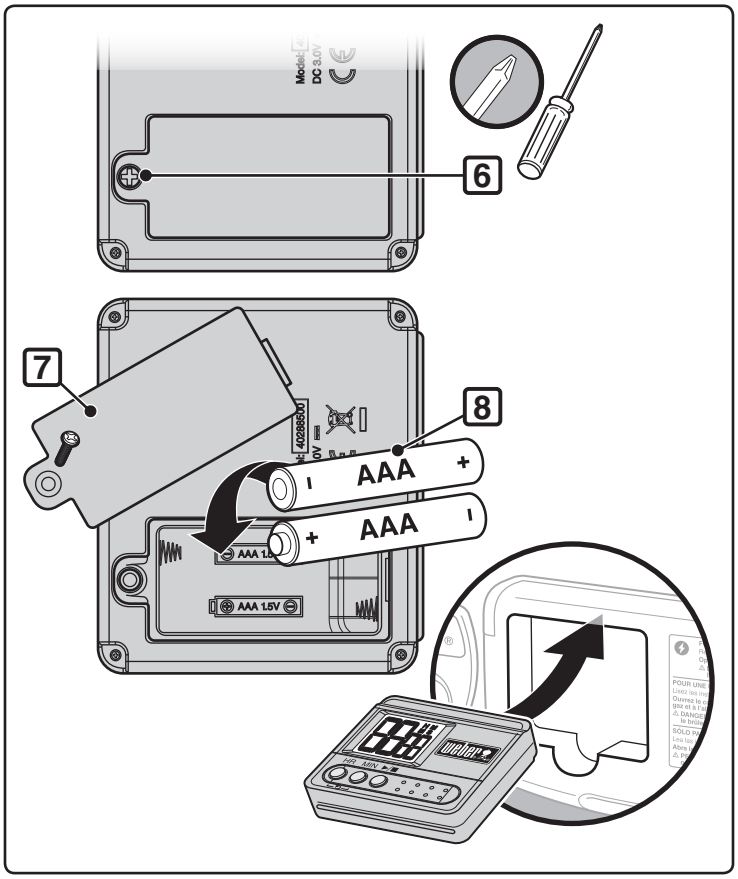

ODSTRAŇOVÁNÍ PROBLÉMŮ

CS

PROBLÉM	ZKONTROLUJTE	NÁPRAVA
Hořák hoří žlutým nebo oranžovým plamenem a je cítit zápach plynu.	Prohlédněte hořák, jestli není zanesený.	Vyčistěte hořák. (Viz kapitolu "Údržba")
Hořák nelze zažehnout nebo je plamen příliš nízký.	Není v tlakové lahvi málo plynu nebo není dokonce prázdná?	Vyměňte tlakovou láhev.
	Není hadice přívodu plynu silně ohnutá nebo zalomená?	Narovnejte hadici.
	Lze hořák zapálit zápalkou?	Pokud lze hořák zapálit zápalkou, zkontrolujte systém zapalování.
	Je spoj hadice a trubky hořáku správně zajištěn?	Připojte hadici plynu k trubce hořáku pomocí kovové pojistné příchytky (dodávána s grilem). ⚠ **NEBEZPEČÍ: Nepoužívejte funkci plynového zapalování, pokud pojistná příchytka chybí. Chybějící pojistná příchytka může způsobit vážné či dokonce smrtelné poranění nebo škody na majetku.** Potřebujete-li pojistnou příchytku vyměnit, obraťte se na zákaznický servis.
Plamen hořáku má nepravidelný tvar a je nestálý.	Je hořák čistý?	Vyčistěte hořák. (Viz kapitolu "Údržba")
Při stisknutí tlačítka zapalovače se hořák nezapálí.	Zkuste zapálit hořáky zápalkou a zkontrolujte, zda k hořákům přitéká plyn. Viz kapitolu "RUČNÍ ZAPÁLENÍ."	Jestliže lze hořák zapálit, spočívá problém v systému zapalování. Viz "OVLÁDÁNÍ ELEKTRICKÉHO ZAPALOVAČE."
	Je nainstalovaná nabitá baterie?	Zkontrolujte, zda je baterie v dobrém stavu a je nainstalovaná správně. Viz "KONTROLA ELEKTRICKÉHO ZAPALOVAČE."
	Jsou k zapalovacímu modulu správně připojeny vodiče?	Zkontrolujte, zda jsou vodiče správně zapojeny do svorek na zapalovači. Viz "OVLÁDÁNÍ ELEKTRICKÉHO ZAPALOVAČE."
	Není na nové baterii plastový ochranný obal?	Odstraňte plastový obal.
Časovač nefunguje.	Je nainstalovaná nabitá baterie?	Zkontrolujte, zda je baterie v dobrém stavu a je nainstalovaná správně. Viz "OVLÁDÁNÍ ČASOVAČE."
Vnitřní povrch poklopu vypadá, jako když se olupuje. (Jako sloupávání nátěru.)	To, co vidíte, je odlupující se připečený zuhelnatělý tuk. **NEJDE O ZÁVADU.**	Důkladně vyčistěte. (Viz kapitolu "Čištění")

Pokud nelze problémy odstranit uvedenými způsoby, obraťte se na zástupce zákaznického servisu ve vaší oblasti. Příslušné kontaktní informace uvádíme na našich webových stránkách. Přihlaste se na portál www.weber.com®.

ÚDRŽBA

Po uplynutí období, v němž jste gril nepoužívali, vám v zájmu vaší bezpečnosti doporučujeme provést níže uvedené postupy údržby.

- Hadici kontrolujte před každým použitím grilu, jestli nemá silné ohyby, není odřená nebo pořezaná. Pokud zjistíte u hadice jakékoliv poškození, gril nepoužívejte. K výměně použijte výhradně náhradní díly schválené firmou Weber®. **Obraťte se na příslušného zástupce zákaznického servisu. Pro tento účel použijte informace uvedené na našich webových stránkách. Přihlaste se na portál www.weber.com®.**

⚠ UPOZORNĚNÍ: Pokud je hadice plynu jakkoli poškozená nebo vykazuje netěsnosti, gril nepoužívejte.

- Prohlédněte hořák a ověřte, zda má plamen správnou strukturu (viz odstavec "Vzhled plamene hořáku"). V případě potřeby vyčistěte podle postupu uvedeného v tomto odstavci.
- Zkontrolujte těsnost všech plynových přípojek (viz odstavec "Kontrola těsnosti").

PRAVIDELNÉ ČIŠTĚNÍ

Chcete-li z vany vybrat popel, posuňte regulační tyč **(1)** ze strany na stranu tak, aby klapky regulátoru shrnuly popel skrze průduchy vany do nádoby na popel.

⚠ UPOZORNĚNÍ: Před zahájením čištění zkontrolujte, zda je hořák vypnutý a gril studený.

Při čištění se vyvarujte zvětšování štěrbiny hořáku.

Čištění hořáku:

- Okartáčujte vnější stranu trubky hořáku **(2)** a okolí štěrbiny hořáku **(3)** pomocí drátěného kartáče.

⚠ UPOZORNĚNÍ: Při čištění se vyvarujte zvětšování štěrbiny hořáku a plynové trysky.

Čištění vany:

- Ještě před úplným vychladnutím poklopu otřete vnitřek poklopu papírovou utěrkou, abyste zamezili hromadění tuku.
- K čištění vnějšího povrchu použijte horkou mýdlovou vodu. Poté povrch opláchněte čistou vodou.

Důkladnější čištění (nutno provést alespoň jednou ročně)**:**

A) Po úplném uhašení uhlíků vyjměte popel.
B) Vyjměte rošty a košíčky Char-Baskets™.
C) Otřete papírovými utěrkami. Omyjte vodou a jemným mycím prostředkem. Dobře opláchněte čistou vodou a vytřete do sucha.

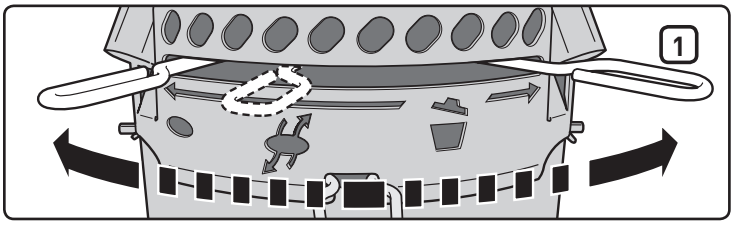

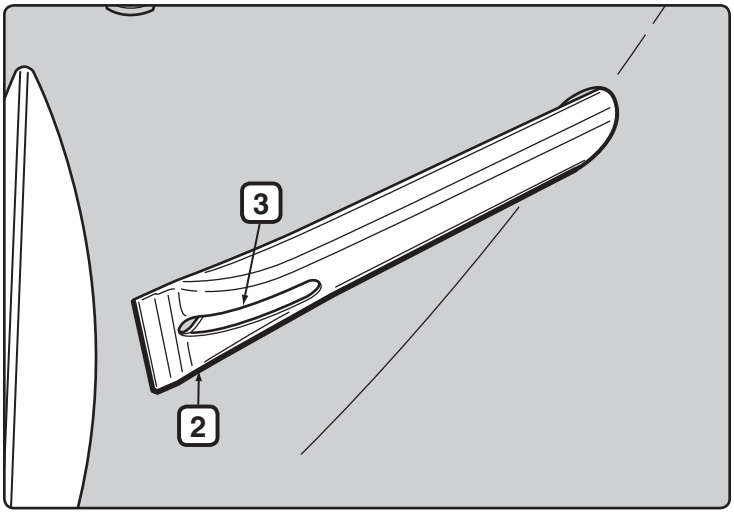

SKLADOVÁNÍ

- Jestliže gril Performer® skladujete v uzavřeném prostoru, musí být přívod plynu odpojen a láhev s plynem se musí skladovat mimo uzavřené prostory, v dobře větraném místě.
- Plynové láhve je třeba sladovat venku, v dobře větraném prostoru, mimo dosah dětí a nesmí být uskladněny uvnitř budov, v garážích nebo jiných uzavřených prostorách.
- Po uskladnění, nebo když jste gril dlouho nepoužívali, byste jej měli před použitím zkontrolovat s důrazem na únik plynu a ucpání hořáku (viz odstavec "Údržba").
- Zajistěte, aby se v oblasti v okolí sestavy láhve, hadice a hořáku nehromadily nečistoty, které by mohly bránit proudění plynu či vzduchu.

UPOZORNĚNÍ TÝKAJÍCÍ SE HMYZU

Gril Performer® je, stejně jako všechny ostatní venkovní plynové spotřebiče, cílem pro pavouky a jiný hmyz. Mohou se zabydlet v prostoru difuzéru **(1)** trubky hořáku a způsobit vytékání plynu ven ze vzduchové klapky.

To může následně způsobit požár v okolí trubky hořáku pod panelem vany. Požár může vážně poškodit gril, jehož provozování pak nebude bezpečné.

Důrazně doporučujeme, abyste trubku hořáku minimálně jednou ročně nebo v případě následujících projevů zkontrolovali a vyčistili:

A) Zápach plynu v kombinaci se silně žlutým zabarvením plamene hořáku a snížením topného výkonu.

B) Hořák vydává praskavé zvuky.

⚠ NEBEZPEČÍ

Nebudete-li těmto projevům věnovat dostatečnou pozornost, může dojít ke vzniku požáru, při kterém může dojít k závažnému nebo dokonce smrtelnému poranění a k poškození majetku.

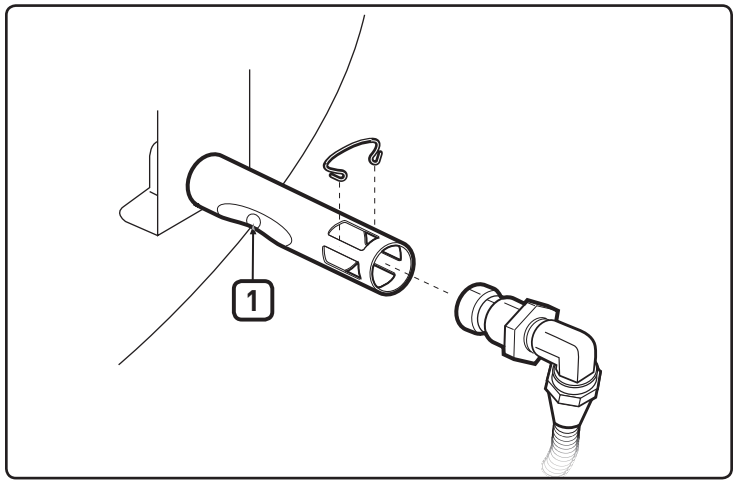

KONTROLA A VYČIŠTĚNÍ HOŘÁKU

A) Uzavřete přívod plynu.

B) Vyjměte kontejner CharBin™.

C) Odpojte od trubky hořáku příchytku trysky **(2)** a spojku hadice **(3)**.

D) Prohlédněte si vnitřek hořáku, použijte svítilnu.

E) Vyčistěte vnitřek hořáků pomocí drátěného držáku zápalky (dodávána s grilem). Pomocí drátu vyčistěte prostor vzduchové klapky, difuzéru a štěrbiny hořáku **(4)** uvnitř vany. Při zasouvání držáku zápalek dbejte na to, abyste nepoškodili elektrodu zapalovače **(5)**.

F) S pomocí svítilny se přesvědčte, zda se zde nenacházejí žádné překážky.

G) V případě potřeby lze povrch spojky hadice očistit drátěným kartáčem. Trysku **(6)** lze vyčistit malou jehlou.

⚠ UPOZORNĚNÍ: Při čištění se vyvarujte zvětšování otvoru trysky.

H) Smontujte v obráceném pořadí kroků B a C.

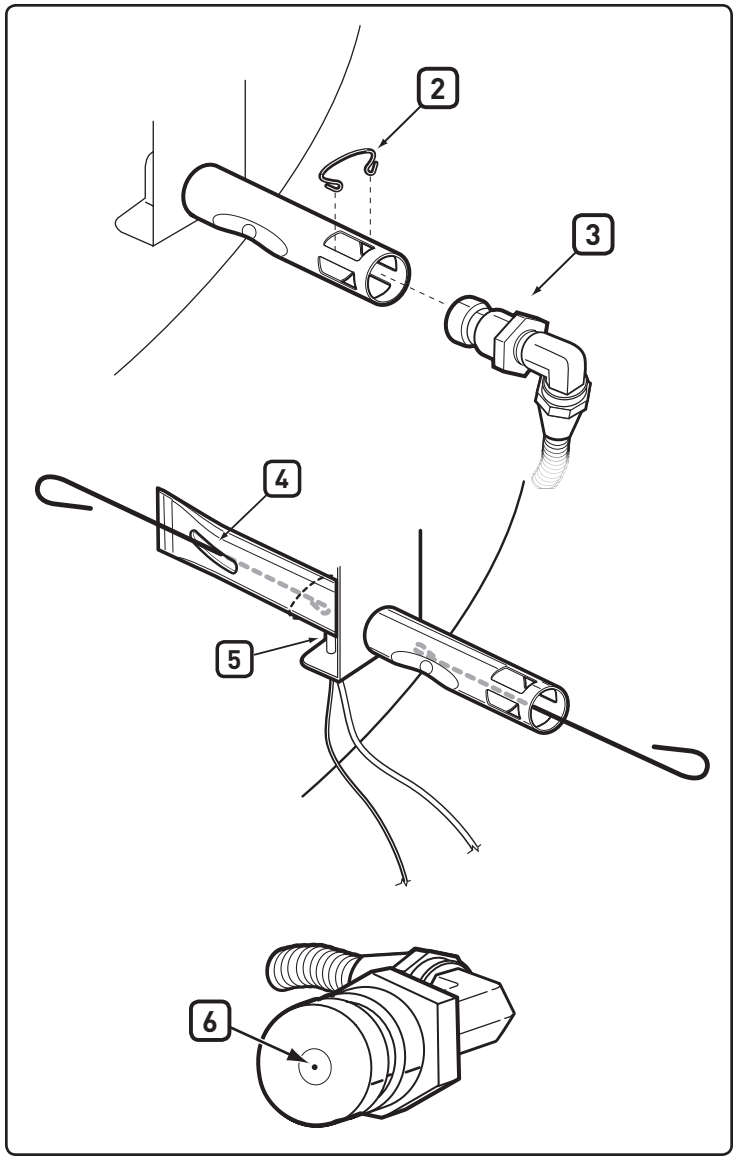

PRAVIDELNÉ RYCHLÉ ČIŠTĚNÍ

Doporučujeme pravidelně drátěným kartáčem zvenku očistit štěrbiny hořáků a současně pomocí dodaného držáku zápalek vyčistit trubku hořáků skrze klapku spalovacího vzduchu.

To provedete takto: do jednotlivých klapek spalovacího vzduchu **(1)** pod držákem vany zasuňte nástroj a otáčejte jím. Při zasouvání držáku zápalek dbejte na to, abyste nepoškodili elektrodu zapalovače.

⚠ **UPOZORNĚNÍ: Během jarních a letních měsíců je důležité toto čištění provádět častěji.**

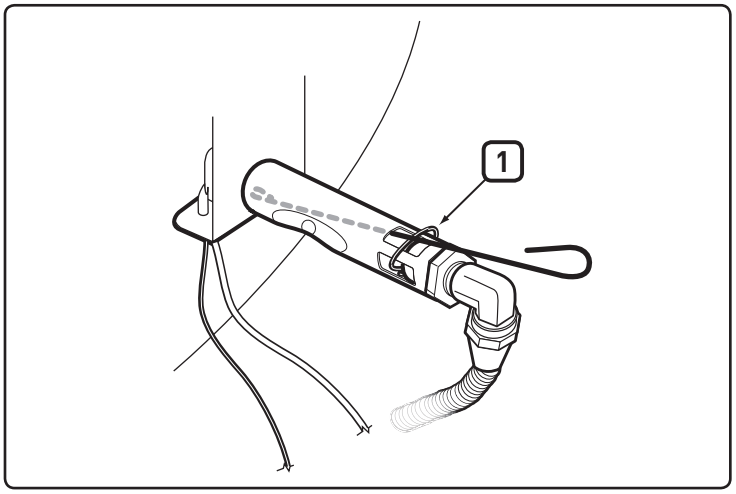

KONTROLA ELEKTRICKÉHO ZAPALOVAČE

Jestliže se nepodaří systém elektrického zapalování zapálit, zkuste zapálit hořáky zápalkou a ověřte, zda k hořákům přitéká plyn. Viz kapitolu "RUČNÍ ZAPÁLENÍ". Jestliže lze hořák zapálit, spočívá problém v elektrickém zapalování.

⚠ **VAROVÁNÍ: Regulační a přívodní ventil plynu musejí být v poloze OFF.**

- Zkontrolujte, zda jsou baterie typu AAA (pouze alkalické) v dobrém stavu a jsou správně nainstalovány **(1)**. Některé baterie mají plastový ochranný obal. Tento plast je nutné odstranit. Nepleťte si však tento plastový obal s etiketou samotné baterie.
- Ověřte správnost připojení bílého **(2)** a černého **(3)** vodiče zapalovače.
- Ověřte správnou funkci tlačítka elektrického zapalovače poslechem a pozorováním jisker u hořáku.
- Zkontrolujte, zda není zapalovač v rámu uvolněný. Je-li třeba, dotáhněte; postup viz odstavec "Instalace".

Je-li třeba, vyměňte baterii

Používejte pouze alkalické články typu AAA.

Pokud se nadále nedaří zažehnutí hořáku vestavěným elektronickým zapalovacím systémem, obraťte se na zástupce zákaznického servisu ve vaší oblasti. Kontaktní informace jsou uvedeny na našich webových stránkách. Přihlaste se na portál www.weber.com®.

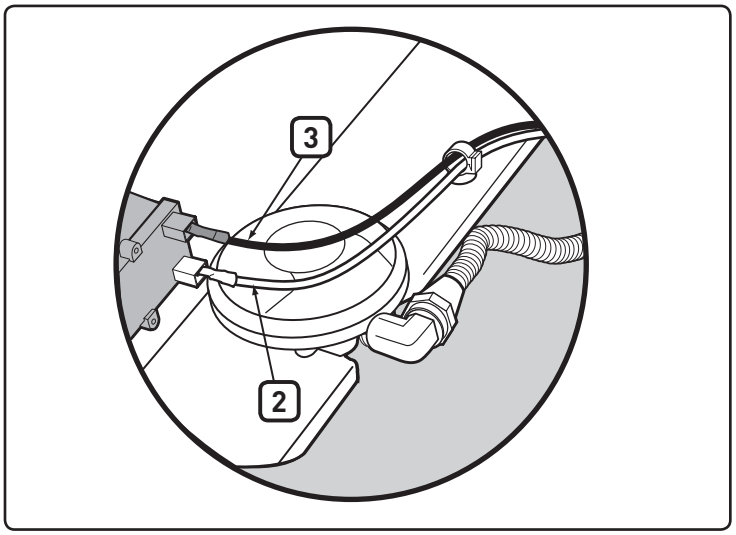

STRUKTURA PLAMENE HOŘÁKU

Hořák je z výroby nastaven na optimální poměr směsi vzduchu a plynu. Správný plamen by měl mít nažloutlou špičku **(4)**, tmavě modrou barvu uprostřed **(5)** a světle modrou barvu u trubky hořáku **(6)**. Pokud plamen nevypadá tak, jak je znázorněno na obrázku, nebo pokud slyšíte zvuk podobný "praskání", vyčistěte hořák.

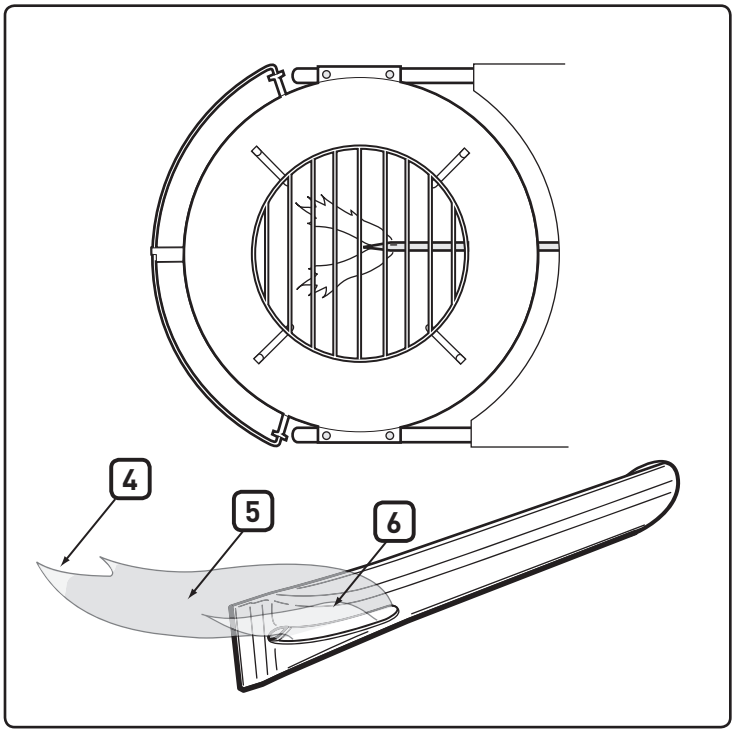

⚠ **POZOR: Tento produkt byl podroben testování bezpečnosti a je certifikován pro použití v určité zemi. Viz označení státu na vnější straně skříně.**

Tyto součásti mohou být prvky rozvodu plynu nebo mohou sloužit ke spalování plynu. Máte-li zájem o informace ke značkovým náhradním dílů společnosti Weber-Stephen Products LLC, obraťte se prosím na oddělení služeb zákazníkům společnosti Weber-Stephen Products LLC.

⚠ **VAROVÁNÍ: Nepokoušejte se opravovat součásti rozvodu plynu ani komponenty určené ke spalování plynu, aniž byste kontaktovali oddělení služeb zákazníkům společnosti Weber-Stephen Products LLC, Nedodržení tohoto výstražného pokynu může zavinit požár a výbuch s následným závažným nebo smrtelným zraněním a škodami na majetku.**

Tento symbol upozorňuje, že výrobek nesmí být likvidován s běžným domovním odpadem. Pro pokyny k řádné likvidaci tohoto produktu v Evropě navštivte webové stránky www.weber.com a obraťte se na některého z dovozců do vaší země dle seznamu. Nemáte-li přístup k internetu, obraťte se na svého prodejce a požádejte jej o jméno, adresu a telefonní číslo dovozce.

Rozhodnete-li se k likvidaci či odstranění svého grilu, musíte demontovat veškeré elektrické součásti (například motor grilu, baterie, modul zapalovače, osvětlení v madlu) a zlikvidovat je samostatně v souladu s platnými předpisy (OEEZ). Tyto součásti musejí být likvidovány odděleně od grilu.

WEBER-STEPHEN PRODUCTS LLC
www.weber.com®

© 2014 Designed and engineered by Weber-Stephen Products LLC,
200 East Daniels Road, Palatine, Illinois 60067 U.S.A.

PERFORMER® DELUXE

Používateľská príručka grilu na drevené uhlie

Pred použitím grilu si prečítajte používateľskú príručku.

Montáž - Pg 7

SKÔR AKO ZAČNETE POUŽÍVAŤ PLYNOVÝ GRIL, PREČÍTAJTE SI TÚTO POUŽÍVATEĽSKÚ PRÍRUČKU

⚠ NEBEZPEČENSTVO

Ak zacítite plyn:

1. **Zatvorte prívod plynu do zariadenia.**
2. **Zhasnite prípadné otvorené plamene.**
3. **Otvorte veko.**
4. **Ak sa pach plynu nestratí, držte sa v bezpečnej vzdialenosti od zariadenia a okamžite zavolajte vášho dodávateľa plynu alebo hasičov.**

Unikajúci plyn môže spôsobiť požiar alebo výbuch, čo môže mať za následok vážne zranenie, smrť alebo poškodenie majetku.

⚠ VAROVANIE:

1. **Neskladujte a nepoužívajte benzín alebo iné horľavé kvapaliny alebo plynné látky v blízkosti tohto ani iného podobného zariadenia.**
2. **Plynovú fľašu, ktorá nie je pripojená a nepoužíva sa, neskladujte v blízkosti tohto ani iného podobného zariadenia.**

⚠ VAROVANIE: Skôr, ako začnete gril používať, dôkladne vykonajte všetky kroky pre kontrolu tesnosti zariadenia. Vykonajte ich aj v prípade, že zariadenie zmontoval predajca.

⚠ VAROVANIE: Nepokúšajte sa zapáliť plynový gril Weber® bez toho, aby ste si predtým prečítali pokyny na zapaľovanie v tejto príručke.

INFORMÁCIE PRE INŠTALATÉRA:
Táto príručka musí zostať u majiteľa zariadenia pre budúce použitie.

IBA NA VONKAJŠIE POUŽITIE.

CE :048BN-0014
ID: 0845

NEBEZPEČENSTVÁ A VAROVANIA

NEREŠPEKTOVANIE TÝCHTO OZNAČENÍ NEBEZPEČENSTVA, VÝSTRAH A UPOZORNENÍ MÔŽE SPÔSOBIŤ VÁŽNE ZRANENIA ALEBO SMRŤ, ALEBO POŽIAR, ALEBO VÝBUCH, KTORÉ MÔŽU SPÔSOBIŤ VECNÉ ŠKODY.

⚠ **BEZPEČNOSTNÉ SYMBOLY (⚠) vás upozorní na dôležité BEZPEČNOSTNÉ informácie.**
⚠ **Signálne slová NEBEZPEČENSTVO, VÝSTRAHA alebo UPOZORNENIE budú použité s BEZPEČNOSTNÝM SYMBOLOM.**
⚠ **NEBEZPEČENSTVO identifikuje najvážnejšie riziká.**
⚠ **Pred začatím používania tohto grilu si prečítajte všetky bezpečnostné informácie obsiahnuté v tejto používateľskej príručke.**

⚠ NEBEZPEČENSTVÁ

⚠ **Gril nepoužívajte pod žiadnou horľavou konštrukciou.**
⚠ **Nesprávna montáž môže byť nebezpečná. Dodržiavajte montážne pokyny uvedené v tejto príručke. Gril nepoužívajte, pokým nie sú všetky diely na svojom mieste. Pred zapálením grilu sa uistite, že je zachytávač popola správne upnutý k nohám pod grilovacou misou, alebo je namontovaný veľkokapacitný zachytávača popola.**
⚠ **Horľavé materiály nesmú byť vo vzdialenosti menšej ako 60 cm od hornej, spodnej, zadnej alebo bočnej strany grilu.**
⚠ **Nikdy sa nenakláňajte ponad gril pri zapaľovaní plynového horáka.**
⚠ **Gril nepoužívajte pri silnom vetre.**
⚠ **Gril neprevádzkujte, ak dochádza k úniku plynu.**
⚠ **Nepoužívajte otvorený plameň na kontrolu únikov plynu.**
⚠ **Ak by horák kedykoľvek počas prevádzky zhasol, zatvorte ventil nádrže. Odstráňte veko a počkajte päť minút. Následne sa pokúste gril znova zapáliť podľa pokynov pre zapálenie uvedených v tejto príručke.**
⚠ **Nepokúšajte sa odpájať plynový regulátor z nádrže alebo plynovej armatúry počas používania grilu.**
⚠ **Používajte len LP plynový regulátor, ktorý sa dodáva s vašim grilom.**

⚠ VÝSTRAHY

⚠ **Dodržiavajte pokyny na pripojenie regulátora pre váš typ plynového grilu.**
⚠ **Náhradnú alebo odpojenú LP kazetu na jedno použitie neskladujte pod alebo v blízkosti grilu.**
⚠ **Gril postavte vždy na bezpečný, rovný povrch, na ktorom sa nenachádzajú horľavé materiály.**
⚠ **Neukladajte veko grilu alebo čokoľvek horľavé na alebo do odkladacieho priestoru pod grilom.**
⚠ **Vždy odstráňte veko pred zapálením plynového horáka, buď manuálne alebo pomocou zapaľovača. Veko musí zostať otvorené dovtedy, pokým sa drevené uhlie úplne nezapáli.**
⚠ **Použite správne grilovacie pomôcky s dlhými, tepluvzdornými rukoväťami.**
⚠ **Niektoré modely môžu obsahovať Tuck-Away™ držiak veka. Tuck-Away™ držiak veka sa používa na uloženie veka počas kontroly alebo otáčania grilovaných potravín. Nepoužívajte Tuck-Away™ držiak veka ako rukoväť na zdvíhanie alebo presun grilu. Horúce veko neukladajte na koberce alebo na trávu. Veko nevešajte na rukoväť misy.**
⚠ **S horúcimi elektrickými štartérmi manipulujte a skladujte ich s opatrnosťou.**
⚠ **Elektrické vodiče a napájacie káble udržiavajte v dostatočnej vzdialenosti od horúcich povrchov a mimo frekventovaných oblastí.**
⚠ **Po dlhšom čase skladovania/nepoužívania pred opätovným použitím skontrolujte možné úniky plynu a prekážky horáka. Pozrite si pokyny v tejto príručke, kde nájdete správne pokyny.**
⚠ **Konverzia alebo pokus o použitie zemného plynu v tomto grile je nebezpečný a spôsobí stratu platnosti záruky.**
⚠ **Pretlačená alebo hrdzavá LP kazeta na jedno použitie môže byť nebezpečná a musí ju skontrolovať váš dodávateľ kvapalného propánu. Nepoužívajte LP kazetu na jedno použitie s poškodeným ventilom.**
⚠ **Aj keď sa vaša LP kazeta na jedno použitie môže zdať prázdna, stále môže obsahovať plyn. LP kazeta na jedno použitie by sa mala príslušne prepravovať a skladovať.**
⚠ **Ak vidíte, cítite alebo počujete unikať plyn z LP kazety na jedno použitie:**

1. **Odstúpte od LP kazety na jedno použitie.**
2. **Nepokúšajte sa odstrániť problém samostatne.**
3. **Zavolajte hasičov.**

⚠ UPOZORNENIA

⚠ **Obalenie misy alobalom zabráni prúdeniu vzduchu. Namiesto toho použite odkvapkávací plech na zachytávanie kvapkania pri grilovaní nepriamou metódou.**
⚠ **Použitie ostrých predmetov na čistenie grilovacieho roštu alebo odstránenie popola poškodí povrch.**
⚠ **Použitie abrazívnych čističov na grilovacie rošty alebo samotný gril poškodí povrch.**
⚠ **Gril treba dôkladne pravidelne čistiť.**

Ďakujeme, že ste si kúpili výrobok WEBER®. Spoločnosť Weber-Stephen Products LLC, 200 East Daniels Road, Palatine, Illinois 60067-6266 ("Weber") je hrdá na to, že môže dodávať bezpečný, trvanlivý a spoľahlivý výrobok.

Toto je dobrovoľná záruka spoločnosti Weber, ktorú vám poskytujeme bez akéhokoľvek ďalšieho poplatku. Obsahuje informácie, ktoré budete potrebovať pri oprave výrobku WEBER® v nepravdepodobnom prípade poruchy alebo zlyhania.

Podľa príslušných zákonov má zákazník niekoľko práv v prípade, že je produkt chybný. Medzi tieto práva patria dodatočný výkon alebo výmena, zľava z kúpnej ceny a kompenzácia. V Európskej Únii napríklad je to dvojročná zákonná záruka začínajúca dňom odovzdania produktu. Tieto a iné zákonné práva nie sú ovplyvnené poskytnutím tejto záruky. V skutočnosti táto záruka poskytuje ďalšie práva majiteľovi, ktoré sú nezávislé od zákonnej záruky.

DOBROVOĽNÁ ZÁRUKA WEBER

Spoločnosť Weber poskytuje záruku majiteľovi výrobku WEBER®(alebo v prípade daru či propagačnej akcie osobe, pre ktorú bol výrobok ako darček alebo propagačná položka kúpená), že výrobok WEBER® nebude obsahovať chyby materiálu a spracovania na obdobie uvedené nižšie v prípade montáže a prevádzky v súlade s pokynmi uvedenými v dodávanej Používateľskej príručke. (Poznámka: v prípade straty Používateľskej príručky WEBER® nájdete náhradnú príručku online na adrese www.weber.com alebo na adrese konkrétnej krajiny, na ktorú bude majiteľ presmerovaný.) Pri bežnom používaní a údržbe v rodinnom dome alebo byte spoločnosť Weber zaručuje v rozsahu tejto záruky opravu alebo výmenu chybných dielov v príslušnom období a v rámci obmedzení a vylúčení uvedených nižšie. V ROZSAHU POVOLENOM PRÍSLUŠNÝM ZÁKONOM SA TÁTO OBMEDZENÁ ZÁRUKA PREDĽŽUJE LEN PÔVODNÉMU MAJITEĽOVI A NIE JE MOŽNÉ JU PRENIESŤ NA ĎALŠÍCH MAJITEĽOV, OKREM PRÍPADU DARČEKOV A PROPAGAČNÝCH POLOŽIEK AKO JE UVEDENÉ VYŠŠIE.

ZODPOVEDNOSTI MAJITEĽA V PLATNOSTI TEJTO ZÁRUKY

Ak chcete zaistiť bezproblémové krytie zárukou, je dôležité (ale nevyžaduje sa) zaregistrovať výrobok WEBER® online na adrese www.weber.com alebo na adrese konkrétnej krajiny, na ktorú bude majiteľ presmerovaný.) Odložte si tiež originálny doklad o kúpe alebo faktúru. Zaregistrovaním výrobku WEBER® potvrdíte krytie zárukou a vytvoríte spojenie medzi sebou a spoločnosťou Weber pre prípad, že vás budeme musieť kontaktovať.

Vyššie uvedená záruka platí len vtedy, ak sa majiteľ dokáže dôkladne starať o svoj výrobok WEBER® a dodržať všetky pokyny na montáž, používanie a preventívnu údržbu, ako je uvedené v dodávanej Používateľskej príručke, pokiaľ nepreukáže, že chyba alebo porucha je nezávislá od nedodržania vyššie uvedených povinností. Ak bývate pri pobreží mora alebo ste umiestnili výrobok v blízkosti bazénu, údržba zahŕňa bežné umývanie a oplachovanie vonkajších povrchov, ako je uvedené v dodávanej Používateľskej príručke.

VYBAVOVANIE/VYLÚČENIE ZÁRUKY

Ak ste presvedčení, že máte diel na ktorý sa vzťahuje táto záruka, obráťte sa na Zákaznícky servis spoločnosti Weber na našej webovej adrese www.weber.com alebo na adrese konkrétnej krajiny, na ktorú bude majiteľ presmerovaný. Po preskúmaní spoločnosť Weber opraví alebo vymení (na základe svojho rozhodnutia) chybný diel, na ktorý sa vzťahuje táto záruka. V prípade, že oprava alebo výmena nebude možná, spoločnosť Weber sa môže rozhodnúť vymeniť príslušný gril za nový v rovnakej alebo vyššej hodnote. Spoločnosť Weber vás môže požiadať o vrátenie dielov na preskúmanie a prepravné náklady budú dopredu preplatené.

Táto ZÁRUKA sa nevzťahuje na poškodenie, zhoršenie kvality, stratu intenzity farby alebo hrdzavenie, za ktoré nie je spoločnosť Weber zodpovedná, spôsobené:

- nesprávnym používaním, zneužívaním, úpravou, nesprávnou aplikáciou, vandalizmom, nesprávnou inštaláciou alebo nesprávnym vykonaním bežnej a pravidelnej údržby,
- hmyzom (napr. pavúkmi) a hlodavcami (napr. veveričkami) vrátane, ale nie výhradne na rúrkach horáka alebo plynových hadiciach,
- vystavením morskému vzduchu alebo zdrojom chlóru ako sú bazény, horúce bazény alebo vírivky,
- nepriaznivými poveternostnými podmienkami ako sú krúpy, hurikány, zemetrasenia, cunami, prívalové vlny alebo búrky.

Ak použijete alebo nainštalujete na výrobok WEBER® diely, ktoré nie sú originálne diely Weber, táto záruka stratí platnosť a všetky následné škody ňou nebudú kryté. Akákoľvek úprava plynového grilu, ktorá nebola schválená spoločnosťou Weber a nevykonal ju oprávnený servisný technik ruší platnosť tejto záruky.

ZÁRUČNÉ DOBY VÝROBKU

Kotol, veko a stredný kruh:
10 rokov, na odolnosť voči prehrdzaveniu a prepáleniu

Jednodotykový čistiaci systém One-Touch™:
5 rokov, na odolnosť voči prehrdzaveniu a prepáleniu

Plastové komponenty:
5 rokov, nevzťahuje sa na vyblednutie alebo stratu farby

Všetky ostatné časti:
2 roky

VYLÚČENIE ZODPOVEDNOSTI

OKREM ZÁRUKY A VYLÚČENÍ ZODPOVEDNOSTI, AKO JE OPÍSANÉ V TOMTO VYHLÁSENÍ O ZÁRUKE, NIE JE TU VÝSLOVNE ŽIADNA ĎALŠIA ZÁRUKA ANI TU NIE SÚ UVEDENÉ DOBROVOĽNÉ VYHLÁSENIA ZODPOVEDNOSTI, KTORÉ PREKRAČUJÚ ZÁKONNÚ ZODPOVEDNOSŤ PRE SPOLOČNOSŤ WEBER. SÚČASNÉ VYHLÁSENIE O ZÁRUKE TIEŽ NEOBMEDZUJE ANI NEVYLUČUJE SITUÁCIE ALEBO NÁROKY, PRI KTORÝCH MÁ SPOLOČNOSŤ WEBER ZÁKONNÚ ZODPOVEDNOSŤ, AKO JE PREDPÍSANÉ ŠTATÚTOM.

ŽIADNA ZÁRUKA NEPLATÍ PO SKONČENÍ PRÍSLUŠNÝCH OBDOBÍ TEJTO ZÁRUKY. ŽIADNE INÉ ZÁRUKY POSKYTNUTÉ AKOUKOĽVEK OSOBOU, VRÁTANE PREDAJCU ALEBO MALOOBCHODNÍKA VZŤAHUJÚCE SA NA AKÝKOĽVEK VÝROBOK (AKO JE AKÉKOĽVEK "ROZŠÍRENÉ ZÁRUKY"), NIE SÚ PRE SPOLOČNOSŤ WEBER ZÁVÄZNÉ. VÝHRADNÝM OPATRENÍM TEJTO ZÁRUKY JE OPRAVA ALEBO VÝMENA DIELU ALEBO VÝROBKU.

V ŽIADNOM PRÍPADE, V RÁMCI PLATNOSTI TEJTO DOBROVOĽNEJ ZÁRUKY, NIE JE NÁHRADA AKÉHOKOĽVEK DRUHU VYŠŠIA NEŽ SUMA NÁKUPNEJ CENY PREDANÉHO VÝROBKU WEBER®.

VY ODHADUJETE RIZIKO A ZODPOVEDNOSŤ ZA STRATU, POŠKODENIE ALEBO ZRANENIE PRE VÁS A VÁŠ MAJETOK ALEBO OSTATNÝCH A ICH MAJETOK, KTORÉ VZNIKAJÚ Z NESPRÁVNEHO POUŽÍVANIA ALEBO ZNEUŽÍVANIA VÝROBKU ALEBO NEDODRŽANIA POKYNOV OD SPOLOČNOSTI WEBER, KTORÉ SÚ UVEDENÉ V DODÁVANEJ POUŽÍVATEĽSKEJ PRÍRUČKE.

DIELY A PRÍSLUŠENSTVO VYMENENÉ V OBDOBÍ PLATNOSTI TEJTO ZÁRUKY SÚ V ZÁRUKE LEN DO KONCA VYŠŠIE UVEDENEJ PÔVODNEJ ZÁRUČNEJ DOBY.

TÁTO ZÁRUKA PLATÍ LEN PRE SÚKROMNÉ POUŽÍVANIE V RODINNOM DOME ALEBO BYTE A NEPLATÍ PRE GRILY WEBER POUŽÍVANÉ V KOMERČNÝCH ALEBO KOMUNÁLNYCH PROSTREDIACH, PRÍP. PROSTREDIACH S VIACERÝMI JEDNOTKAMI AKO SÚ REŠTAURÁCIE, HOTELY, REZORTY ALEBO NÁJOMNÉ NEHNUTEĽNOSTI.

SPOLOČNOSŤ WEBER MÔŽE ČASOM ZMENIŤ DIZAJN SVOJICH VÝROBKOV. NIČ, ČO JE OBSIAHNUTÉ V TEJTO ZÁRUKE NIE JE POVAŽOVANÉ PRE SPOLOČNOSŤ WEBER AKO ZÁVÄZNÉ NA ZAPRACOVANIE TAKÝCHTO ZMIEN DIZAJNOV DO PREDCHÁDZAJÚCICH VÝROBKOV, ANI TAKÉTO ZMENY NIE SÚ POVAŽOVANÉ ZA PRIZNANIE, ŽE PREDCHÁDZAJÚCE DIZAJNY BOLI CHYBNÉ.

ZOSTAVA NÁHRADNEJ HADICE, VENTILU A REGULÁTORA

⚠ **DÔLEŽITÉ UPOZORNENIE: Odporúčame, aby ste vymieňali zostavu plynovej hadice na plynovom grile Weber každých 5 rokov. Niektoré krajiny vyžadujú výmenu plynovej hadice do 5 rokov, preto má takáto požiadavka v danej krajine prednosť.**

Dostupnosť zostáv náhradnej hadice, regulátora a ventilu vám potvrdí zástupca služieb pre zákazníkov vo vašej oblasti, ktorého kontaktné informácie nájdete na našej webovej stránke. Prihláste sa na stránke www.weber.com®.

KRAJINA	DRUH A TLAK PLYNU
Dánsko, Švédsko, Nórsko, Fínsko, Anglicko, Holandsko, Spojené kráľovstvo, Francúzsko, Španielsko, Portugalsko, Belgicko, Írsko, Grécko, Luxembursko, Taliansko, Nemecko, Rakúsko	**$I_{3B/P}$ - 29 mbarov**

ÚDAJE O SPOTREBE		
Zapálený horák. Max		
Propán-bután	**kW**	**g/h**
	2,6	192

ROZČLENENÉ ZOBRAZENIE

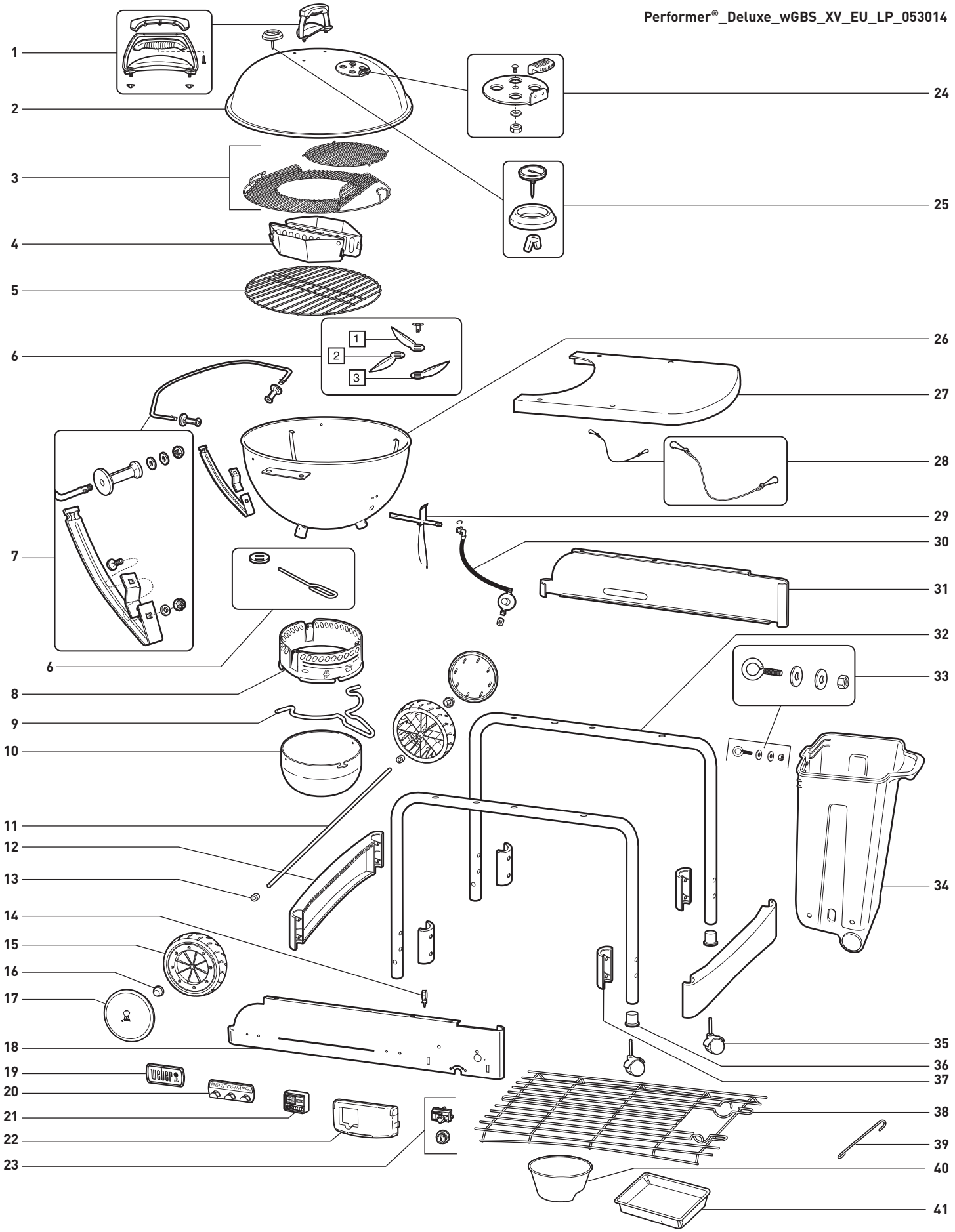

ZOZNAM ROZČLENENÉHO ZOBRAZENIA

1. Konzola rukoväte veka
2. Veko
3. GBS™ grilovací rošt
4. Char-Baskets™
5. Rošt na drevené uhlie
6. One Touch™ čistiaci systém
7. Držiak veka Tuck-Away™ a konzola spodnej podpery
8. Kruh zachytávača popola
9. Rukoväť zachytávača popola
10. Vysokokapacitný zachytávač popola
11. Os
12. Držiak rámu nohy
13. Rozpera kolieska
14. Podpera kábla zapaľovača
15. Koliesko
16. Kryt náboja
17. Kryt kolieska
18. Predný panel
19. Platňa s logom
20. Držiak náradia
21. Digitálny varný časovač
22. Kryt ovládania plynu
23. Tlačidlo zapaľovača / modul zapaľovača
24. Konzola tlmenia veka
25. Konzola teplomeru
26. Misa
27. Stôl
28. CharBin™ Zachytávacia reťaz
29. Konzola horáka
30. Hadica a regulátor s otvorom a spona
31. Zadný panel
32. Rám nohy
33. CharBin™ hardvér
34. CharBin™
35. Zaisťovací valec
36. Vložka valca
37. Rám nohy Svorka konzoly
38. Spodný podstavec
39. Držiak zápalky
40. Nádoba na drevené uhlie
41. Odkvapkávací plech na jedno použitie

VŠEOBECNÉ POKYNY

Ak máte otázky alebo potrebujete radu ohľadom vášho grilu alebo jeho bezpečnej prevádzky, prihláste sa na **www.weber.com**.

- Tieto pokyny vám poskytnú minimálne požiadavky pre montáž vášho Weber® grilu. Prečítajte si pokyny pozorne pred použitím vášho Weber® grilu. Nesprávna montáž môže byť nebezpečná.
- Nesmú používať deti.
- Tento Weber® gril je určený na použitie s propánom alebo zmesou propánu/butánu. Nepoužívajte so zemným plynom. Ventil a regulátor je určený len pre propán alebo zmes propánu/butánu.
- Tento Weber® plynový gril nie je určený na komerčné použitie.
- Požívanie alkoholu a/alebo predpísaných alebo nepredpísaných liekov môže ovplyvniť schopnosť správnej montáže alebo bezpečnej obsluhy zariadenia.
- Tento Weber® gril nie je určený a nikdy sa nesmie použiť ako ohrievač.
- Nenechávajte Weber® gril bez dozoru. Deti a domáce zvieratá udržiavajte vždy v dostatočnej vzdialenosti od Weber® grilu.
- Všetky časti zapečatené výrobcom nesmie používateľ meniť.
- Akákoľvek modifikácia zariadenia môže byť nebezpečná.
- Odpojte valec, ak: 1) je prázdny; 2) gril sa skladuje v garáži alebo inej uzatvorenej oblasti; 3) gril sa prepravuje.

⚠ Zariadenie počas používania nepresúvajte. Gril pred presunutím nechajte vychladnúť.

⚠ Toto zariadenie nie je určené a nikdy sa nesmie použiť ako ohrievač.

VLASTNOSTI

A) Exkluzívny Touch-N-Go™ systém zapaľovania plynu odstraňuje potrebu zapaľovania brikiet dreveného uhlia **(1)**. Jednoducho stlačte a podržte tlačidlo a plynový horák systému sa zapáli a rozhorí drevené uhlie. Nie je potrebné používať a skladovať žiadne kvapalné zapaľovače a už nikdy žiadna chuť kvapalných zapaľovačov.
B) CharBin™ odkladacia nádoba pojme vrecko dreveného uhlia s maximálnou hmotnosťou 13,7 kg **(2)**. Vrecko dreveného uhlia treba umiestniť priamo do CharBin™ odkladacej nádoby.
C) Kovový pracovný povrch slúži ako úžasný pracovný priestor a pokrýva CharBin™ odkladaciu nádobu, aby brikety zostali suché.**(3)**.
D) Pohodlný spodný rošt na odkladanie **(4)**.
E) Vysokokapacitný zachytávač popola zapadne na miesto a eliminuje odfukujúci popol **(5)**.
F) One-Touch™ systém čistenia jednoducho odstraňuje popol alebo otvára a zatvára vetracie otvory **(6)**.
G) Teplomer monitoruje teplotu varenia vo vnútri grilu **(7)**.
H) Tuck-Away™ veko sa zasunie späť do nerezového držiaka veka a pôsobí ako veterný štít pri zapaľovaní brikiet **(8)**.
I) Weber Original™ Gourmet BBQ System™ (GBS™) sklopný grilovací rošt **(9)**, sklopné prístupové klapky sa otvoria na grilovacom rošte, aby sa dali ľahko pridať brikety alebo piliny počas grilovania. Obsahuje vložku pre každodenné používanie. Vhodné pre celú sériu príslušenstva Gourmet BBQ System™.
J) Kôš na drevené uhlie Char-Basket™ Držiaky dreveného uhlia umožňujú pohodlné nepriame a koncentrované priame grilovanie na dreve alebo drevenom uhlí **(10)**.
K) Digitálny varný časovač **(11)**.

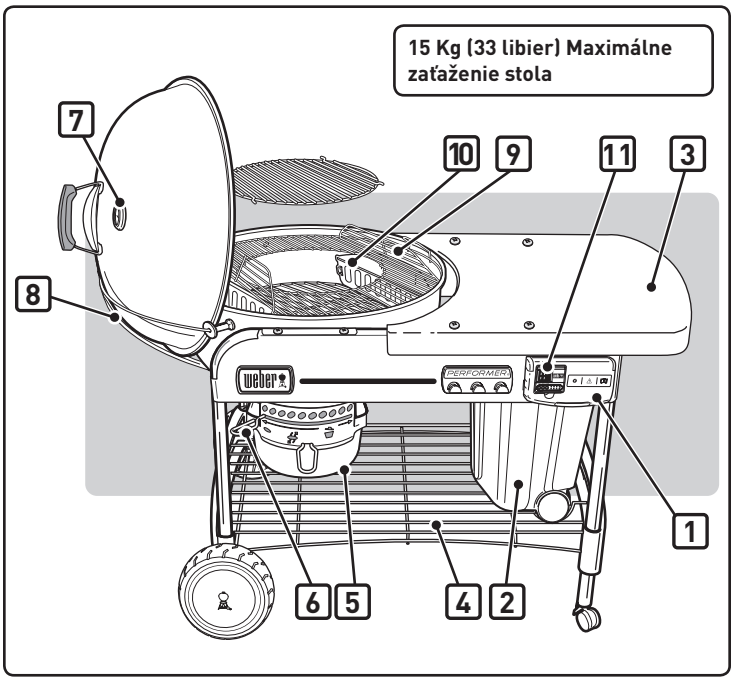

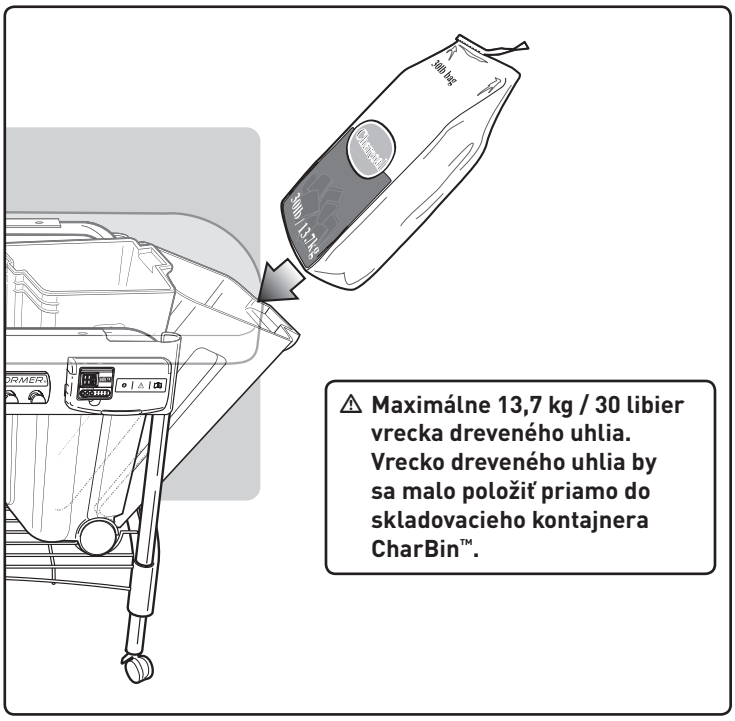

PRIPOJENIE VYMENITEĽNÉHO ZÁSOBNÍKA S TEKUTÝM PROPÁNOM

Používajte vymeniteľné zásobníky s tekutým propánom s minimálnou kapacitou 430 g a maximálnou kapacitou 460 g. Zásobník musí mať ventil EN417 uvedený na obrázku. Jeden druh zásobníka, ktorý je možné použiť je plynový vymeniteľný zásobník Primus model 2202 alebo Weber® Q®.

⚠ **UPOZORNENIE: Používajte iba fľaše, ktoré sú označené "Propánové palivo" alebo "Propán-butánová zmes".**

Vymeniteľný zásobník s tekutým propánom zatlačte do regulátora a otočte ho v smere hodinových ručičiek, až kým nebude pevne uchytený.

⚠ **VAROVANIE: Uťahujte len rukami. Nadmernou silou môžete poškodiť spoj regulátora a spôsobiť únik plynu alebo jeho nedostatočný prietok.**

KONTROLA ÚNIKU PLYNU:

> ⚠ **NEBEZPEČENSTVO**
>
> **Na kontrolu úniku plynu nepoužívajte otvorený plameň. Uistite sa, že počas kontroly úniku plynu nie sú v okolí prítomné iskry alebo otvorené plamene. Iskry alebo plamene spôsobia požiar alebo výbuch, ktorý môže spôsobiť vážne alebo smrteľné telesné poranenia ako aj škody na majetku.**

Budete potrebovať: Vymeniteľný zásobník s tekutým propánom, mydlový vodný roztok a handru alebo kefu na jeho aplikáciu.

A) Zmiešajte mydlo s vodou.
B) Otvorte prívod plynu otočením proti smeru hodinových ručičiek.
C) Skontrolujte, či plyn neuniká navlhčením spojov mydlovým vodným roztokom a pozorovaním, či sa nevytvárajú bubliny. Ak sa vytvárajú bublinky alebo ak bublinky narastajú, plyn uniká.

KONTROLA:

A) Pripojenie regulátora k vymeniteľnému zásobníku s tekutým propánom.

⚠ **VAROVANIE: Ak z pripojenia uniká plyn (1), odmontujte vymeniteľný zásobník s tekutým propánom. Gril nepoužívajte. Použite iný vymeniteľný zásobník s tekutým propánom a znova skontrolujte únik plynu pomocou mydlového vodného roztoku. Ak únik plynu pokračuje aj po utiahnutí zásobníka, zatvorte prívod plynu. GRIL NEPOUŽÍVAJTE. Kontaktujte zástupcu zákazníckeho oddelenia vo vašej oblasti pomocou kontaktných informácií uvedených na našej internetovej stránke. Prihláste sa na stránke www.weber.com®.**

KONTROLA:

B) Pripojenia ventilu k regulátoru.

⚠ **VAROVANIE: Ak z pripojenia uniká plyn (2), zatvorte prívod plynu. GRIL NEPOUŽÍVAJTE. Kontaktujte zástupcu zákazníckeho oddelenia vo vašom regióne pomocou kontaktných informácií uvedených na našej internetovej stránke. Prihláste sa na stránku www.weber.com®.**

Po skončení kontroly úniku plynu zatvorte prívod plynu na zdroji a prípojky opláchnite vodou.

> ⚠ **NEBEZPEČENSTVO**
>
> **Náhradný zásobník s tekutým propánom neskladujte pod alebo v blízkosti tohto zariadenia.**

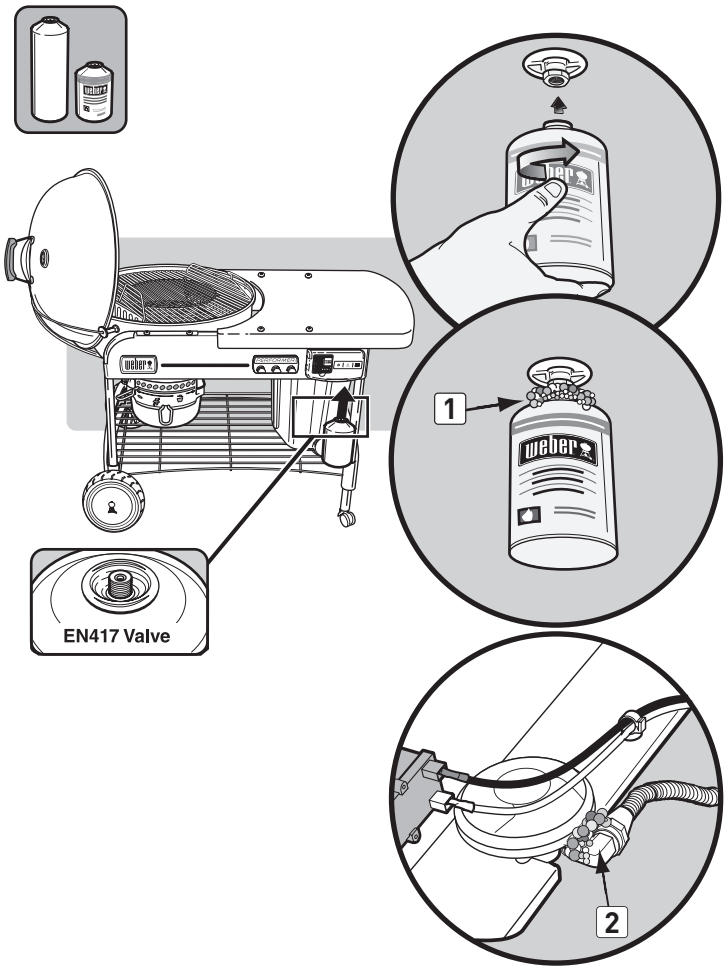

ZAPÁLENIE

⚠ NEBEZPEČENSTVO

Pred zapálením otvorte veko. Nikdy nepoužívajte žiadne horľavé tekutiny ako sú zapaľovacia tekutina, benzín, alkohol alebo akákoľvek forma samozapaľovacieho dreveného uhlia a to ani pri manuálnom zapaľovaní. Nedodržaním tohto pokynu spôsobíte vážne zranenie alebo smrť.

A) Pred použitím plynu odoberte veko grilu.

⚠ NEBEZPEČENSTVO: V opačnom prípade môže dôjsť k nahromadeniu plynu a vzniku požiaru či výbuchu, čo môže spôsobiť vážne či dokonca smrteľné zranenia a škody na majetku.

B) Otvorte spodné klapky kotla **(1)**.
C) Položte držiaky Char-Baskets™ nad horák **(2)**.
D) Zatlačte na výstupky na kryte prívodu plynu **(3)** a nadvihnutím otvorte.
E) Zapnite prívod plynu (proti smeru hodinových ručičiek) minimálne o jednu celú otáčku **(4)**.

⚠ VAROVANIE: Nenahýnajte sa počas zapaľovania nad otvoreným grilom.

F) Stlačte a podržte tlačidlo zapaľovača, pokým sa horák nezapáli **(5)**.

⚠ UPOZORNENIE: Počas jasného dňa nemusí byť plameň dobre vidieť.

G) Po zapálení dreveného uhlia, (približne 5 minútach), otočte ovládač plynu do vypnutej polohy OFF (v smere hodinových ručičiek), pokým sa nezatvorí.

⚠ UPOZORNENIE: Kryt musí byť úplne zatvorený.

Poznámka: predĺžená doba prevádzky fľaše skracuje jej životnosť.

H) Pečenie môžete začať, keď vrchnú vrstvu brikiet pokryje jemný sivý prášok (približne 25-30 minút).

ZAHASENIE

Otočte ovládač plynu do vypnutej polohy OFF (v smere hodinových ručičiek), pokým sa nezatvorí.

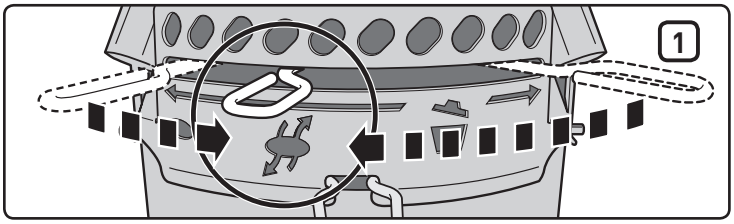

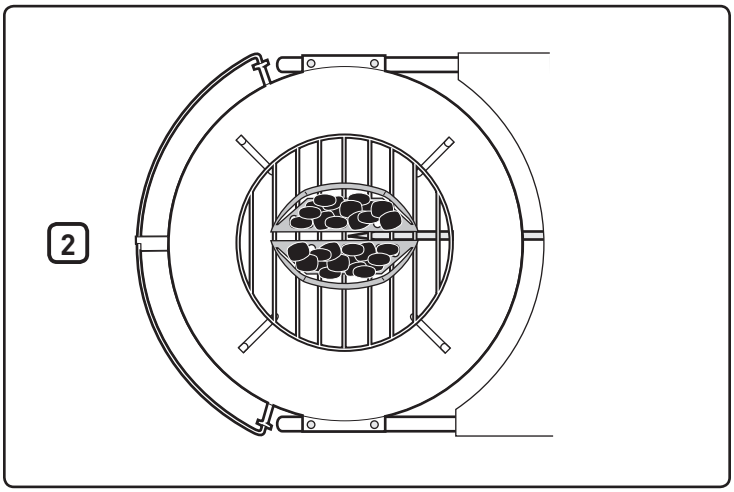

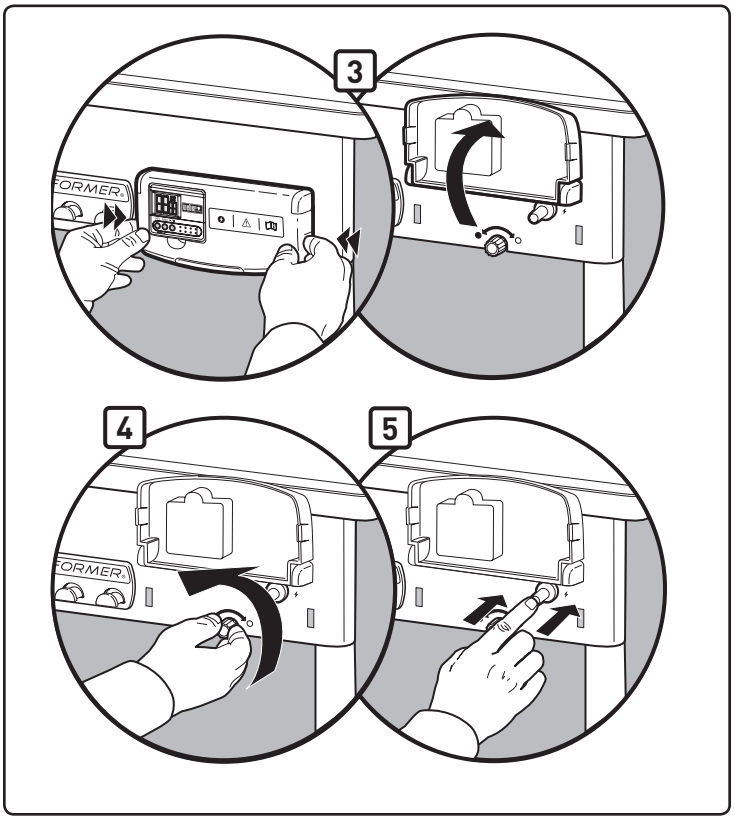

RUČNÉ ZAPÁLENIE

⚠ VAROVANIE: Nepokúšajte sa ručne zapáliť gril bez použitia držiaka zápaliek.

⚠ NEBEZPEČENSTVO

Pred zapálením otvorte veko. Nikdy nepoužívajte žiadne horľavé tekutiny ako sú zapaľovacia tekutina, benzín, alkohol alebo akákoľvek forma samozapaľovacieho dreveného uhlia a to ani pri manuálnom zapaľovaní. Nedodržaním tohto pokynu spôsobíte vážne zranenie alebo smrť.

A) Pred použitím plynu odoberte veko grilu

⚠ NEBEZPEČENSTVO: V opačnom prípade môže dôjsť k nahromadeniu plynu a vzniku požiaru či výbuchu, čo môže spôsobiť vážne či dokonca smrteľné zranenia a škody na majetku.

B) Otvorte spodné klapky kotla **(1)**.
C) Posuňte držiaky Char-Baskets™ mimo horáka **(2)**.
D) Zatlačte na výstupky na kryte prívodu plynu **(3)** a nadvihnutím otvorte.
E) Vložte do držiaka zápaliek zápalku. Zapáľte zápalku.
F) Zapnite prívod plynu (proti smeru hodinových ručičiek) minimálne o jednu celú otáčku **(4)**.
G) Vložte zapálenú zápalu k zadnej časti otvoru horáka **(5)**.

⚠ VAROVANIE: Pri ručnom zapaľovaní nedržte ruku priamo nad horákom.

⚠ VAROVANIE: Nenahýnajte sa počas zapaľovania nad otvoreným grilom.

⚠ UPOZORNENIE: Počas jasného dňa nemusí byť plameň dobre vidieť.

H) Pri premiestňovaní držiaka Char-Baskets™ nad horákom si navlečte grilovacie palčiaky a použite kliešte.
I) Po zapálení dreveného uhlia (približne 5 minútach), otočte ovládač prívodu plynu do vypnutej polohy OFF (v smere hodinových ručičiek), pokým sa prívod nezatvorí.
J) Pečenie môžete začať, keď vrchnú vrstvu brikiet pokryje jemný sivý prášok (približne 25-30 minút).

ZAHASENIE

Otočte ovládač plynu do vypnutej polohy OFF (v smere hodinových ručičiek), pokým sa nezatvorí.

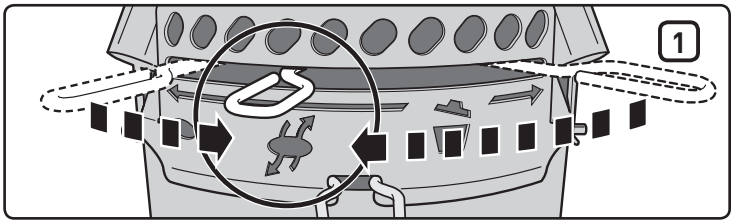

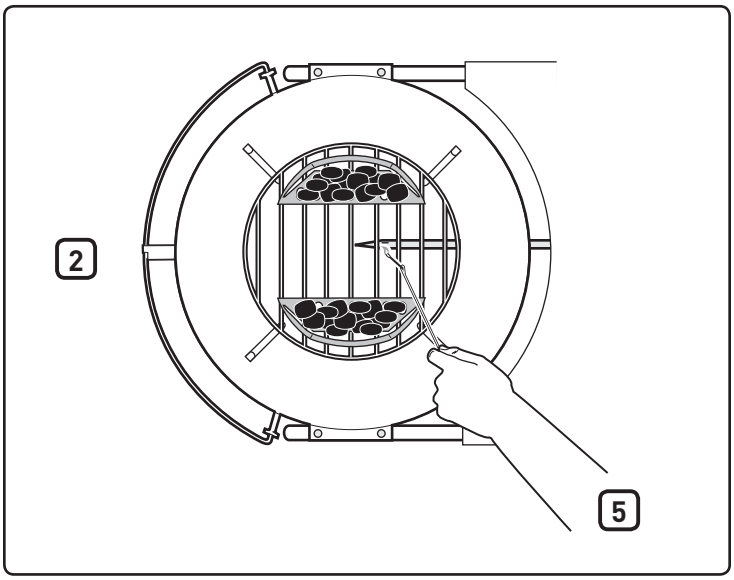

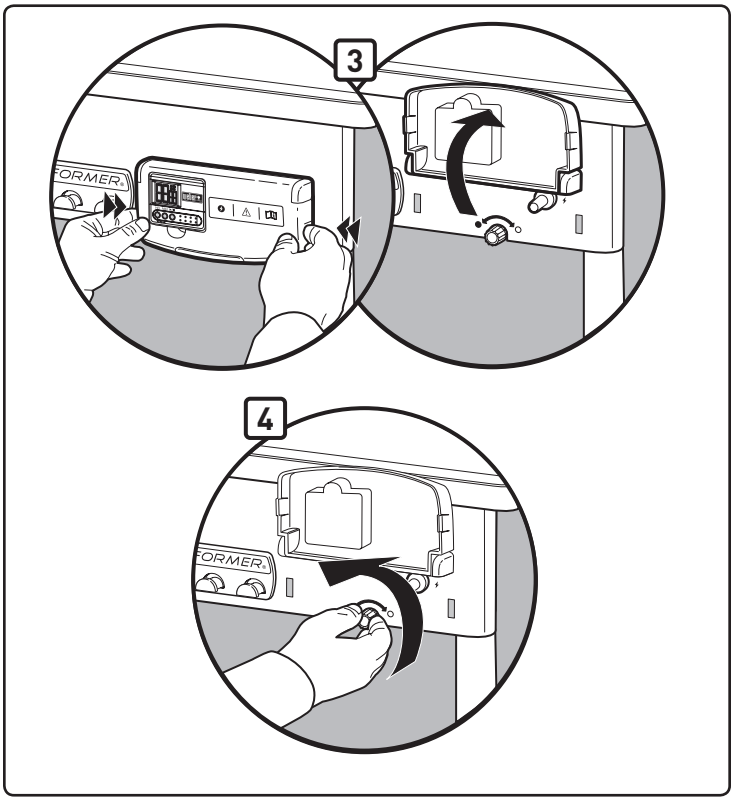

OBSLUHA ČASOVAČA

Tento vodotesný digitálny varný časovač poskytuje funkciu počítania a odpočítavania času v hodinách, minútach a sekundách.

Nastavenie času odpočítavania:

- Stlačte tlačidlo **Start / Stop (Štart / Stop)**: ▶ / ■ pre zapnutie podsvietenia.
- Stlačte **HR** tlačidlo **(1)** pre nastavenie hodín. Podržte tlačidlo stlačené pre rýchle posúvanie číslic dopredu (maximálne nastavenie: 99 hodín) **(4)**.
- Stlačte **MIN** tlačidlo **(2)** pre nastavenie minút. Podržte tlačidlo stlačené pre rýchle posúvanie číslic dopredu (maximálne nastavenie: 59 minút) **(5)**.
- Keď je čas nastavený, stlačte **Start / Stop (Štart / Stop)**: ▶ / ■ tlačidlo **(3)** pre začatie odpočítavania.
- Po uplynutí času zaznie zvukový signál na 30 sekúnd a automaticky sa opäť spustí odpočítavanie od predchádzajúceho nastavenia času.

DÔLEŽITÉ

Keď má časovač na odpočítavaní viac ako hodinu, H a M (hodiny a minúty) budú blikať; čísla sa odpočítajú každú minútu. Keď má časovač už menej ako hodinu času do ukončenia odpočítavania, H a M sa zmenia na M a S (minúty a sekundy) a odpočítavať sa budú sekundy; čísla sa budú odpočítavať každú sekundu.

Vynulovanie času:

- Stlačte **Start / Stop (Štart / Stop)**: ▶ / ■ tlačidlo pre zapnutie podsvietenia.
- Stlačte **HR** a **MIN**: ↺ tlačidlá súčasne **(1)(2)**.

Nastavenie času pre počítanie:

- Stlačte **Start / Stop (Štart / Stop)**: ▶ / ■ tlačidlo pre zapnutie podsvietenia.
- Stlačte **Start / Stop (Štart / Stop)**: ▶ / ■ tlačidlo znova pre spustenie počítania. Pri počítaní bude na displeji zobrazený údaj v hodinách/minútach a minútach/sekundách.
- Stlačte **Start / Stop (Štart / Stop)**: ▶ / ■ tlačidlo dvakrát pre zastavenie časovača. Počítania sa zastaví po 99 hodinách **(4)**, 59 minútach **(5)**.

Automatické vypnutie:

- Pre úsporu batérie sa podsvietenie vypne po 10 sekundách. Časovač sa úplne vypne po 10 minútach nečinnosti.

Poznámka: Ak používate časovač v prostredí, ktoré je vystavené elektrostatickým výbojom (statická elektrina), nastavenie času sa môže stratiť. Ak sa tak stane, vynulujte časovač.

Inštalácia batérie:

- Použite krížový skrutkovač na odistenie priečinku na batérie na zadnej strane časovača **(6)** otočením skrutky v smere chodu hodinových ručičiek.
- Odstráňte kryt batérie na zadnej strane časovača **(7)**.
- Vložte alebo vymeňte AAA batérie **(8)**.
- Nasaďte späť kryt batérie.
- Uzamknite kryt batérie otočením skrutky v protismere chodu hodinových ručičiek krížovým skrutkovačom.
- Keď sú batérie nainštalované, (00:00) bude zobrazené na LCD obrazovke.

Údržba:

- Časovač nečistite abrazívnou alebo korozívnou zmesou. Ak to urobíte, môže to poškriabať alebo spôsobiť koróziu elektronických obvodov.
- Časovač nevystavujte nadmernej sile, otrasom, prachu, ani ho nevystavujte nadmerným teplotám alebo vlhkosti. Ak to urobíte, môže to spôsobiť zlyhanie, kratšiu životnosť elektroniky, poškodenie batérie alebo zdeformovanie dielov.
- Nemodifikujte interné komponenty časovača. Ak to urobíte, spôsobí to stratu platnosti záruky a môže to spôsobiť zbytočné poškodenie batérie a interných častí.
- Nevystavujte časovač priamemu slnečnému svetlu alebo silnému dažďu.
- Časovač neponárajte do vody.

Pre najlepší výkon sa odporúča, aby ste časovač vzali dovnútra, keď sa nepoužíva.

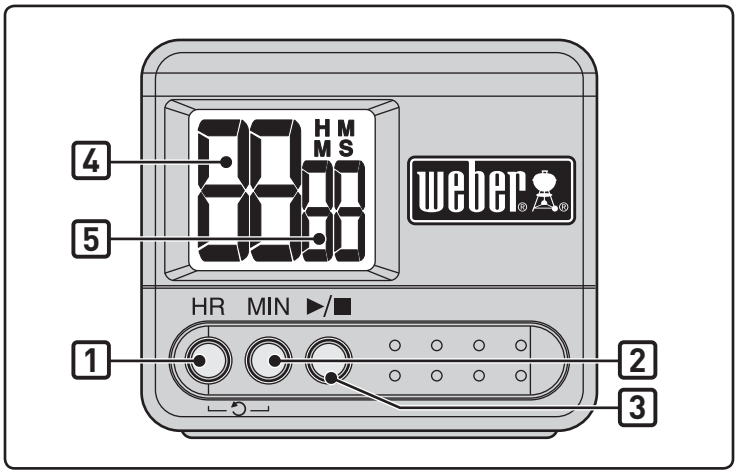

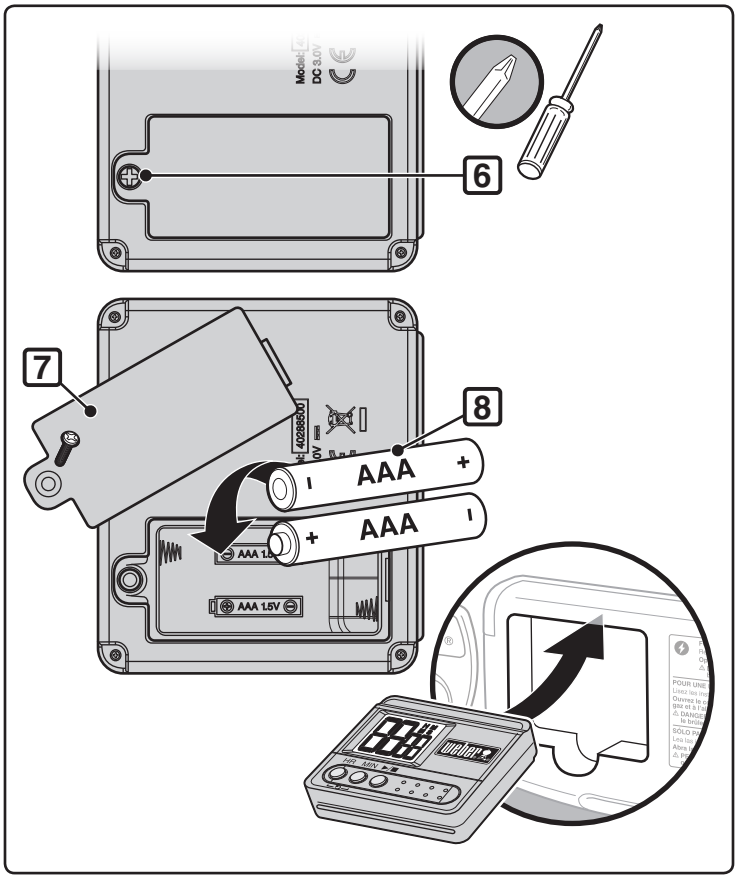

RIEŠENIE PROBLÉMOV

SK

PROBLÉM	KONTROLA	RIEŠENIE
Horák horí žltým alebo oranžovým plameňom a zároveň cítiť plyn.	Skontrolujte, či nie je horák upchaný.	Vyčistite horák. (Pozrite si časť "Údržba")
Horák sa nezapaľuje alebo plameň je príliš nízky.	Nie je málo plynu vo fľaši alebo nie je fľaša prázdna?	Vymeňte fľašu s tekutým propánom.
	Nie je prívodná hadica zohnutá alebo zalomená?	Narovnajte prívodnú hadicu.
	Dá sa horák zapáliť pomocou zápalky?	Ak sa horák zapáli pomocou zápalky, potom skontrolujte zapaľovací systém.
	Sú hadica a rúrka horáka pripojené správne?	Pripojte plynovú hadicu k rúrke horáka pomocou dodávaného kovového úchytu. ⚠ **NEBEZPEČENSTVO: Nepoužívajte plynové zapaľovanie, ak úchyt chýba. Chýbajúci úchyt môže spôsobiť vážne či dokonca smrteľné zranenia a škody na majetku.** Ohľadom náhradného úchytu sa obráťte na oddelenie služieb zákazníkom.
Tvar plameňa horáka je veľmi nepravidelný.	Je horák čistý?	Vyčistite horák. (Pozrite si časť "Údržba")
Horák sa nezapáli, keď stlačíte tlačidlo zapaľovača.	Skontrolujte, či je voľný prietok plynu k horákom tým, že sa pokúsite zapáliť horáky zápalkou. Pozrite si časť "MANUÁLNE ZAPAĽOVANIE."	Ak sa horák zapáli pomocou zápalky, problém bude v zapaľovacom systéme. Pozrite si časť "PREVÁDZKA ELEKTRONICKÉHO SYSTÉMU ZAPAĽOVANIA."
	Je vložená nová nabitá batéria?	Skontrolujte, či je batéria v dobrom stave a správne vložená. Pozrite si časť "KONTROLA ELEKTRONICKÉHO ZAPAĽOVAČA."
	Sú vodiče správne pripojené k modulu zapaľovania?	Skontrolujte, či sú vodiče správne vložené do svoriek v skrini zapaľovania. Pozrite si časť "PREVÁDZKA ELEKTRONICKÉHO SYSTÉMU ZAPAĽOVANIA."
	Je okolo novej batérie plastový obal?	Odoberte plastový obal.
Časovač nefunguje.	Je vložená nová nabitá batéria?	Skontrolujte, či je batéria v dobrom stave a správne vložená. Pozrite si časť "FUNKCIA ČASOVAČA."
Vnútorná časť veka sa viditeľne "lúpe". (Podobá sa na lúpanie farby.)	To čo sa lúpe je zhorená mastnota, ktorá sa zmenila na uhlík a odlupuje sa. **TOTO NIE JE CHYBOU ZARIADENIA.**	Poriadne vyčistite. (Pozrite si časť "Čistenie")
Ak sa pomocou týchto postupov problémy neodstránia, kontaktujte zástupcu zákazníckeho oddelenia vo vašej oblasti, ktorého vyhľadáte pomocou kontaktných informácií na našej webovej stránke. Prihláste sa na stránke www.weber.com®.		

ÚDRŽBA

Po dlhšom nepoužívaní odporúčame vykonať nasledujúce postupy údržby kvôli vašej bezpečnosti.

- Pred každým použitím grilu skontrolujte prívodnú hadicu, či neobsahuje trhlinky a či nie je prasknutá, odretá alebo prerezaná. Ak je hadica akokoľvek poškodená, gril nepoužívajte. Hadicu vymeňte iba za originálnu náhradnú hadicu značky Weber®. **Kontaktujte zástupcu zákazníckeho oddelenia vo vašej oblasti pomocou kontaktných informácií uvedených na našej internetovej stránke. Prihláste sa na stránke www.weber.com®.**

⚠ UPOZORNENIE: Ak je plynová hadica grilu akokoľvek poškodená alebo netesní, gril nepoužívajte.

- Skontrolujte, či horák vytvára plameň správneho tvaru (pozrite si časť "Tvar plameňa horáka"). V prípade potreby vyčistite podľa postupov uvedených v tejto časti.
- Skontrolujte tesnenia všetkých plynových prípojok (pozrite si časť "Kontrola úniku plynu").

PRAVIDELNÉ ČISTENIE

Ak chcete odstrániť popol z kotla, pohybujte ovládacou tyčou **(1)** zo strany na stranu, aby lopatky klapky zmietli popol cez vetracie otvory kotla do zachytávača popola.

⚠ UPOZORNENIE: Pred čistením vypnite horák a nechajte gril vychladnúť.

Počas čistenia nezväčšujte otvory horáka.

Čistenie horáka:

- Vykefujte vonkajšiu stranu rúrky horáka **(2)** a otvor horáka **(3)** s drôtenou kefou.

⚠ UPOZORNENIE: Počas čistenia nezväčšujte otvory horáka ani plynový otvor.

Čistenie kotla:

- Kým je veko teplé, utrite vnútornú časť papierovou utierkou, aby ste zabránili nahromadeniu mastnoty.
- Na vonkajšie povrchy použite teplý mydlový roztok a dobre ich opláchnite čistou vodou.

Dôkladnejšie čistenie (potrebné vykonať aspoň raz za rok)**:**

A) Po úplnom vychladnutí uhlia vyberte popol.
B) Vyberte rošty a držiaky Char-Baskets™.
C) Utrite papierovými utierkami. Umyte vodou a malým množstvom čistiaceho prostriedku. Dobre ho vypláchnite čistou vodou a utrite do sucha.

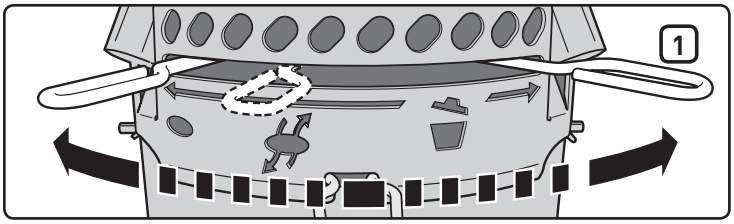

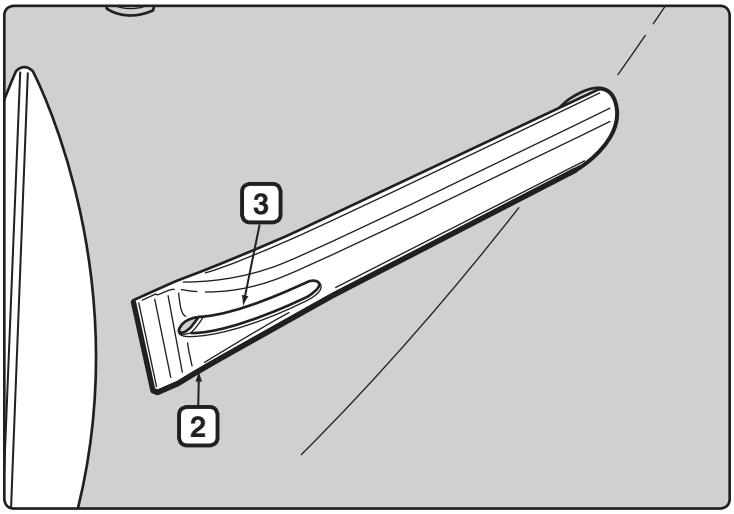

SKLADOVANIE

- Keď gril Performer® skladujete vo vnútri, plynová prípojka musí byť odpojená a zásobník s tekutým propánom je potrebné uskladniť vonku na dobre vetranom mieste.
- Zásobníky s tekutým propánom musia byť uložené von na dobre vetranom mieste, mimo dosahu detí a nesmú byť uložené v budove, garáži alebo akomkoľvek inom uzatvorenom priestore.
- Po dlhšom období skladovania alebo nepoužívania je potrebné gril pred použitím skontrolovať, či neuniká plyn alebo či nie je upchaný horák (pozrite si časť "Údržba").
- Skontrolujte, či priestory okolo zásobníka, hadice a horáka sú bez zvyškov, ktoré by bránili v prúdení plynu alebo vzduchu.

UPOZORNENIE OHĽADOM HMYZU

Váš gril Performer®, rovnako ako akékoľvek iné plynové zariadenia určené do vonkajšieho prostredia, je útočiskom pavúkov a iného hmyzu. Môžu sa vyskytnúť v difúznej časti **(1)** rúrky horáka a spôsobiť spätný tok plynu mimo vzduchovej klapky.

Tým môžu spôsobiť požiar v a okolí rúrky horáka pod panelom kotla. Tak sa môže vážne poškodiť gril a jeho prevádzka nebude bezpečná.

Odporúčame, aby ste skontrolovali a vyčistili rúrku horáka minimálne raz za rok alebo ak sa vyskytnú niektoré z nasledujúcich symptómov:

A) Pach plynu spolu s plameňmi horáka, ktoré sú nadmerne žlté a povädnuté.
B) Horák vytvára spätné šľahnutia.

⚠ NEBEZPEČENSTVO

V prípade neriešenia týchto symptómov hrozí nebezpečenstvo požiaru, ktorý môže spôsobiť vážne alebo smrteľné zranenie a môže spôsobiť škody na majetku.

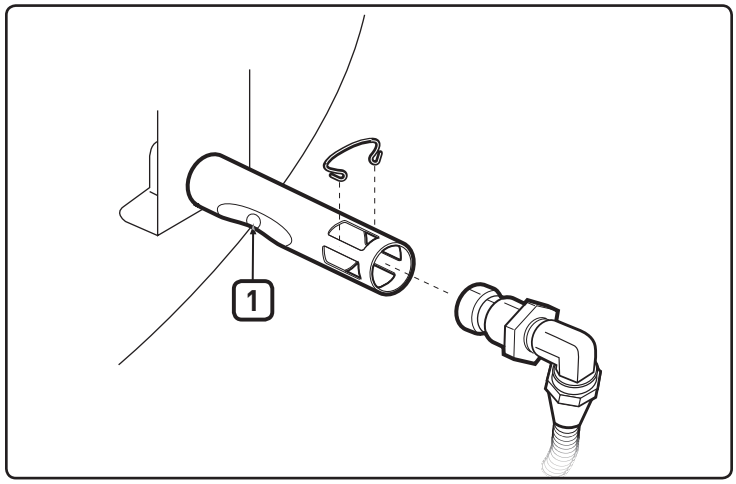

KONTROLA A ČISTENIE HORÁKA

A) Vypnite plyn.
B) Odoberte skladovací kontajner CharBin™.
C) Z rúrky horáka odoberte svorku otvoru **(2)** a hadicovú prípojku **(3)**.
D) Pomocou lampy sa pozrite do vnútra horáka.
E) Vyčistite vnútro horákov s drôteným držiakom zápaliek (dodáva sa). Pomocou drôtu vyčistite oblasť vzduchovej klapky, difúznu časť a otvory horáka **(4)** vo vnútri kotla. Vkladajte nástroj na čistenie horáka opatrne, aby ste nepoškodili elektródu zapaľovača **(5)**.
F) Pomocou baterky znova skontrolujte, či nedochádza k upchaniu.
G) V prípade potreby môžete povrch hadicovej prípojky vyčistiť s drôtenou kefou. Otvor **(6)** môžete vyčistiť malým kolíkom.

⚠ UPOZORNENIE: Počas čistenia nezväčšujte otvor.

H) Spätnú montáž vykonajte opačným postupom podľa krokov B a C.

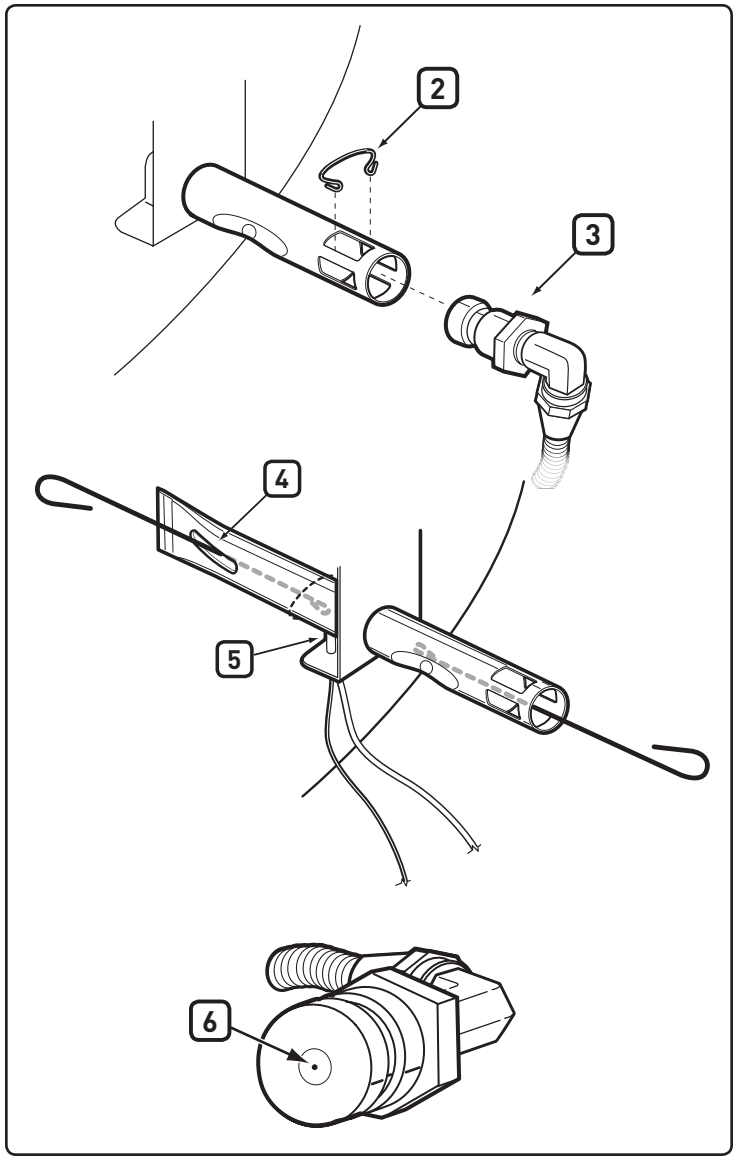

PRAVIDELNÉ RÝCHLE ČISTENIE

Odporúčame pravidelné čistenie vonkajších otvorov horáka drôtenou kefou a čistenie rúrky horáka cez vetrací otvor palivového vzduchu s držiakom na zápalky, ktorý sa dodáva.

Nájdite najprv vetracie otvory palivového vzduchu horáka **(1)** pod konzolou kotla a vložte a otáčajte nástrojom v každom vetracom otvore. Vkladajte držiak na zápalky opatrne, aby ste nepoškodili elektródu zapaľovača.

⚠ **UPOZORNENIE: Je dôležité, aby ste počas jarných a letných mesiacov vykonávali čistenie častejšie.**

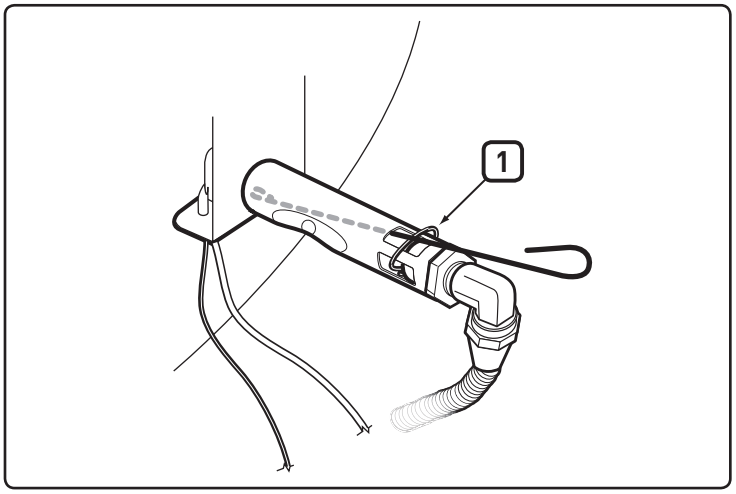

KONTROLA ELEKTRONICKÉHO ZAPAĽOVANIA

Ak zlyhá zapaľovanie pomocou elektronického systému zapaľovania, skontrolujte, či je prietok plynu k horákom tým, že sa pokúsite zapáliť horáky zápalkou. Pozrite si časť "MANUÁLNE ZAPAĽOVANIE". Ak sa horák zapáli pomocou zápalky, problém bude v elektronickom zapaľovaní.

⚠ **VAROVANIE: Regulačný a prívodný ventil plynu by mali byť vo vypnutej polohe OFF.**

- Skontrolujte, či batéria typu AAA (iba alkalická) je v dobrom stave a správne vložená **(1)**. Niektoré batérie majú na sebe plastový ochranný obal. Tento obal sa musí odstrániť. Nezamieňajte si tento plastový obal s nálepkou na batérii.
- Skontrolujte, či sú obidva zapaľovacie káble, biely **(2)** a čierny **(3)** správne pripojené.
- Skontrolujte, či tlačidlo elektrického zapaľovania pracuje správne, teda či vydáva správny zvuk a či vytvára iskry na horák.
- Skontrolujte, či sa zapaľovač v ráme neuvoľnil. V prípade potreby dotiahnite. Správny postup nájdete v časti "Montáž".

V prípade potreby vymeňte batériu

Používajte výlučne alkalické batérie typu AAA.

Ak elektronický systém zapaľovania nedokáže horák zapáliť, kontaktujte zástupcu zákazníckeho oddelenia vo vašej oblasti pomocou kontaktných informácií uvedených na našej internetovej stránke. Prihláste sa na stránke www.weber.com®.

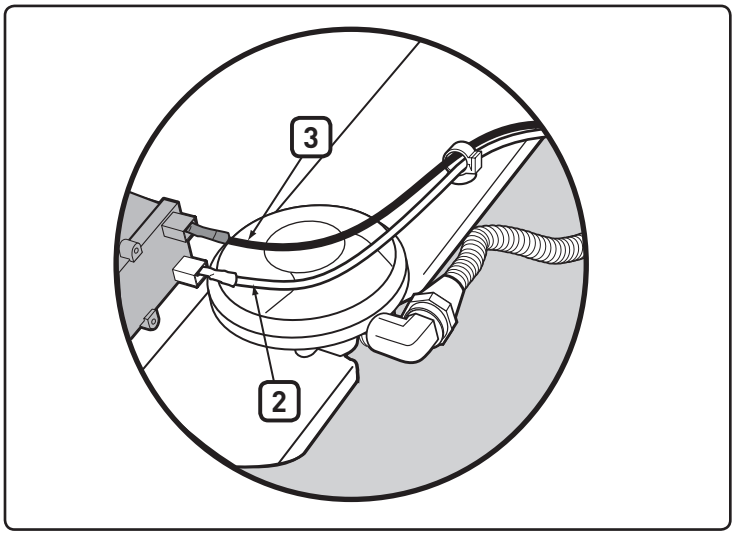

TVAR PLAMEŇA HORÁKA

Horák bol vo výrobe nastavený na správnu zmes vzduchu a plynu. Správny tvar plameňa musí mať nažltlé špičky **(4)** tmavomodrú v strede **(5)** a svetlomodrú pri rúrke horáka **(6)**. Ak plamene nie sú také, ako zobrazené, alebo sa vyskytuje "spätné šľahnutie", postupujte podľa postupov pre čistenie horáka.

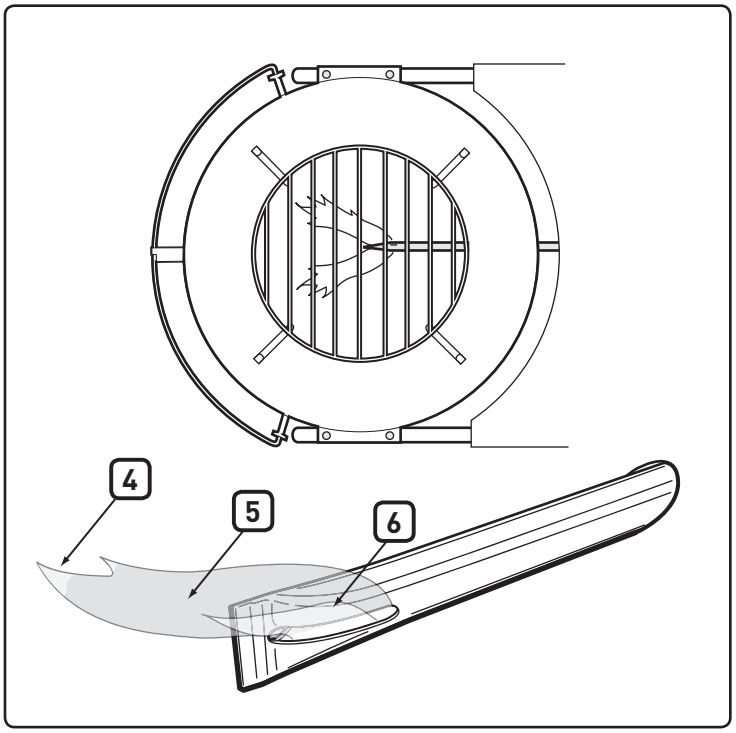

⚠ **UPOZORNENIE: Bezpečnosť tohto výrobku bola testovaná a je certifikovaný na použitie v špecifickej krajine. Pozrite si zoznam určených krajín, ktorý sa nachádza na vonkajšej strane škatule.**

Tieto časti môžu prepravovať alebo spaľovať plyn. Informácie o náhradných dieloch získate priamo od spoločnosti Weber-Stephen Products LLC, Oddelenie služieb zákazníkom pre originálne náhradné diely Weber-Stephen Products LLC.

⚠ **VAROVANIE: Nepokúšajte sa opravovať žiadne plynové alebo spaľovacie časti zariadenia bez predchádzajúceho kontaktu spoločnosti Weber-Stephen Products LLC, Oddelenie služieb zákazníkom. Vašim konaním môžete v prípade nedodržania tohto upozornenia spôsobiť požiar alebo výbuch, ktorý môže spôsobiť vážne alebo smrteľné zradenie a škodu na majetku.**

Tento symbol udáva, že výrobok sa nesmie vyhadzovať do zberu domáceho odpadu. Pokyny týkajúce sa správnej likvidácie tohto výrobku v Európe nájdete na stránke www.weber.com a kontaktujte dovozcu, ktorý je uvedený v zozname pre vašu krajinu. Ak nemáte prístup k internetu, kontaktujte vášho predajcu, ktorý vám oznámi názov, adresu a telefónne číslo dovozcu.

Ak sa rozhodnete vyhodiť alebo znehodnotiť váš gril, je potrebné odmontovať a správne znehodnotiť všetky elektrické komponenty (napr. grilovací motor, batérie, zapaľovací modul, osvetlenie rukovätí) podľa predpisov WEEE. Likvidujú sa oddelene od grilu.

WEBER-STEPHEN PRODUCTS LLC
www.weber.com®

© 2014 Designed and engineered by Weber-Stephen Products LLC,
200 East Daniels Road, Palatine, Illinois 60067 U.S.A.