POLY TC10

Se stolním stojanem a nástěnným držákem

NÁŘADÍ PRO MONTÁŽ NA STĚNU

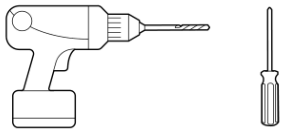

OBSAH BALENÍ

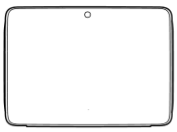

Poly TC10

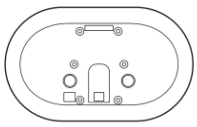



Stolní stojan



Nástěnné držáky

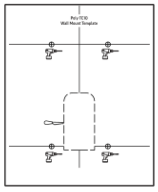

Montážní šablona

M3 x 6 mm*



(2) M4 x 8 mm*



Imbusový klíč*



(4) M3.5 x 25 mm



Síťový kabel
3,66 m (12 stop)

* Používá se také pro volitelný držák na sklo.

PŘIPOJENÍ K SÍTI

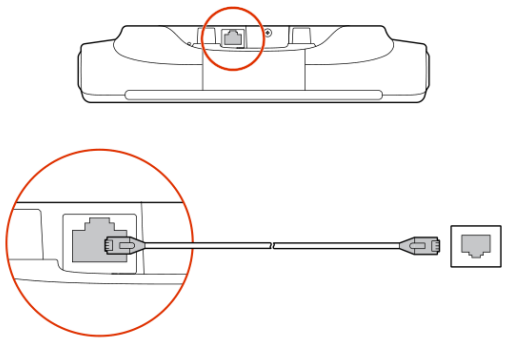

STOLNÍ STOJAN 1

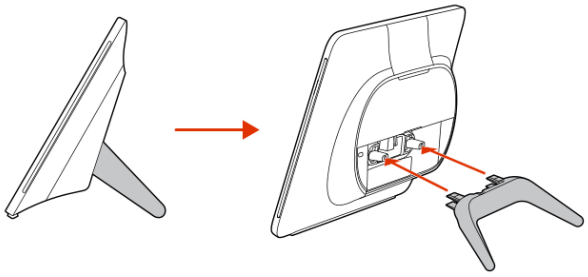

STOLNÍ STOJAN 2

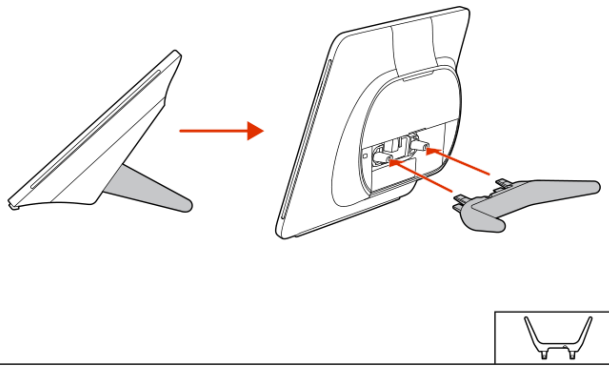

INSTALAČNÍ KRABICE 1

MEZINÁRODNÍ KRABICE

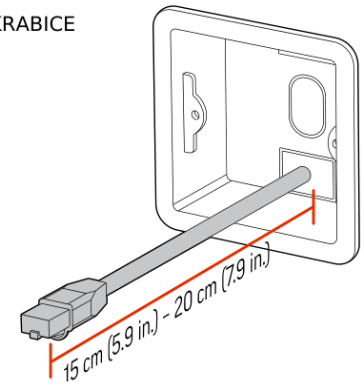

KRABICE PRO USA

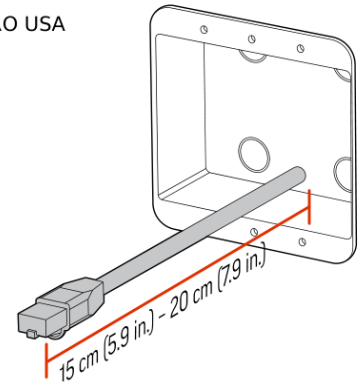

INSTALAČNÍ KRABICE 2

MEZINÁRODNÍ KRABICE

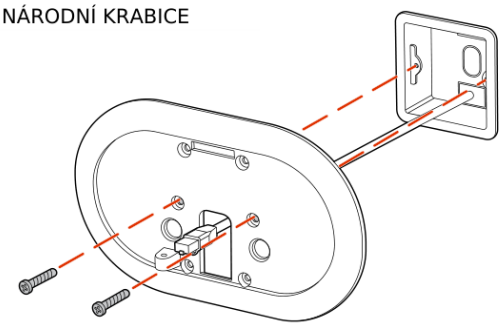

(2) M3.5 x 25 mm

KRABICE PRO USA

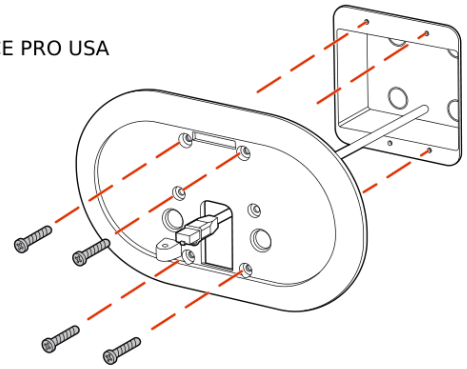

(4) M3.5 x 25 mm

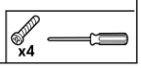

INSTALAČNÍ KRABICE 3

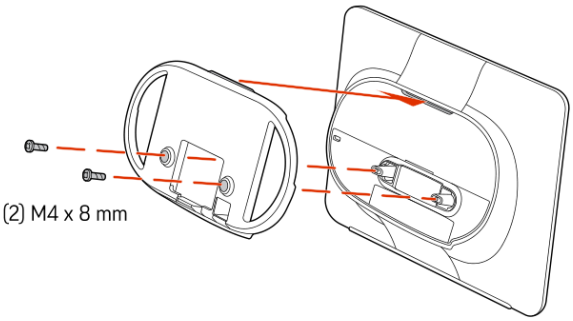

(2) M4 x 8 mm

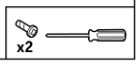

INSTALAČNÍ KRABICE 4

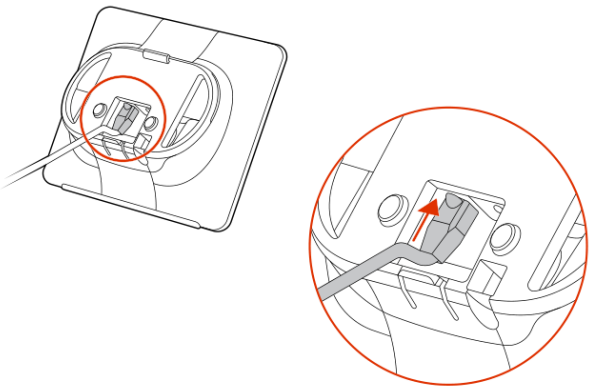

INSTALAČNÍ KRABICE 5

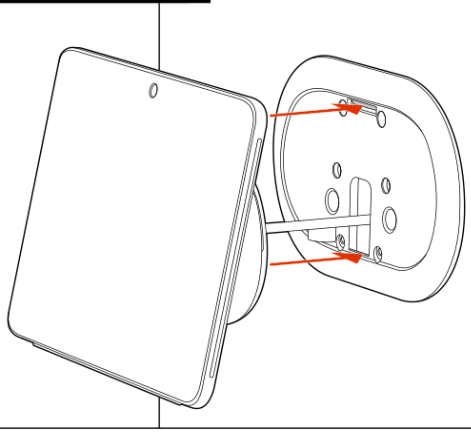

INSTALAČNÍ KRABICE 6

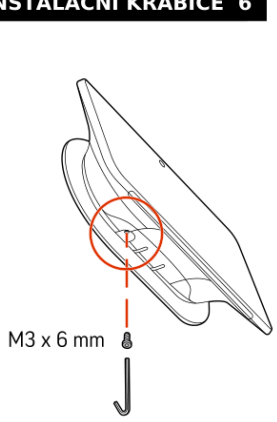

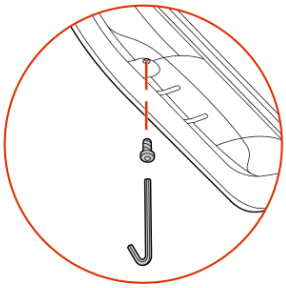



MONTÁŽ NA STĚNU 1

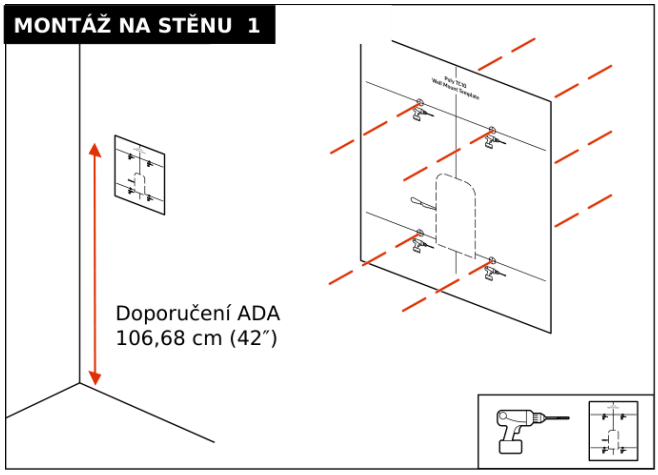

MONTÁŽ NA STĚNU 2

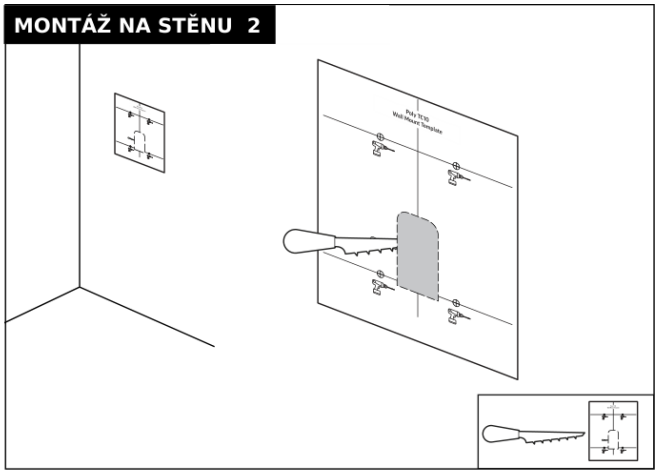

MONTÁŽ NA STĚNU 3

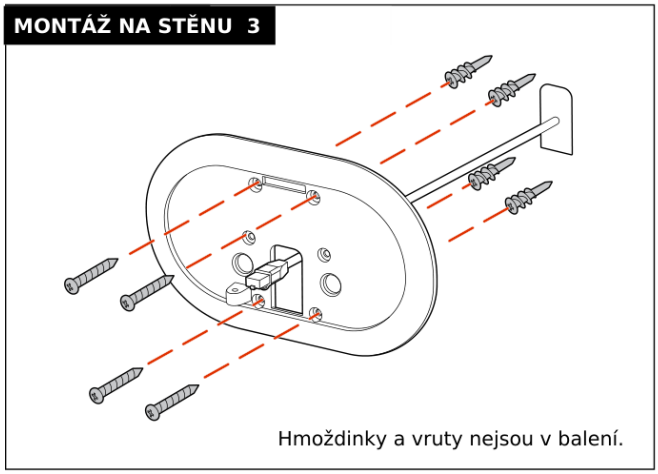

MONTÁŽ NA STĚNU 4

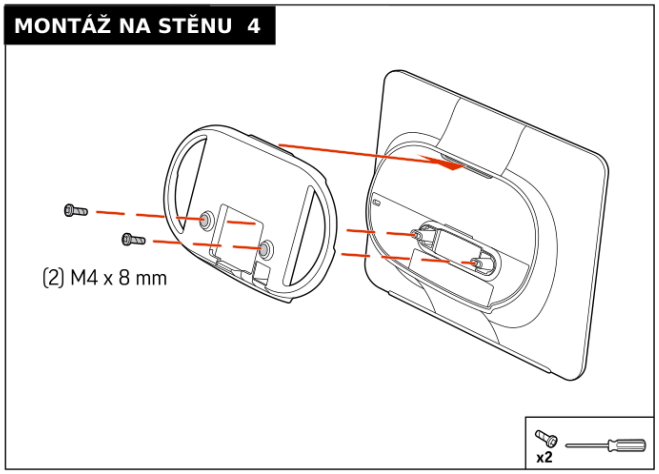

MONTÁŽ NA STĚNU 5

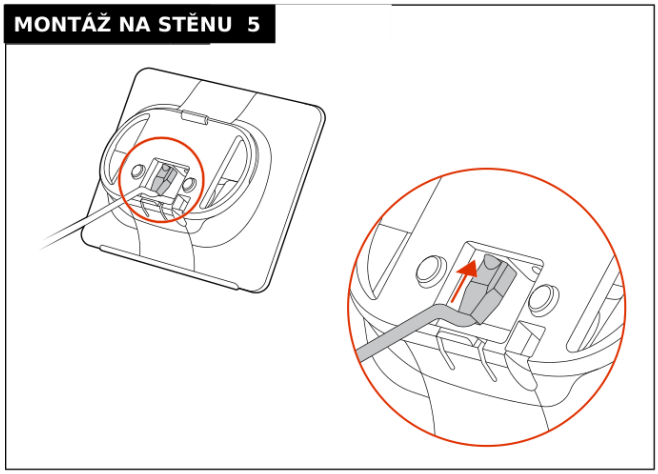

MONTÁŽ NA STĚNU 6

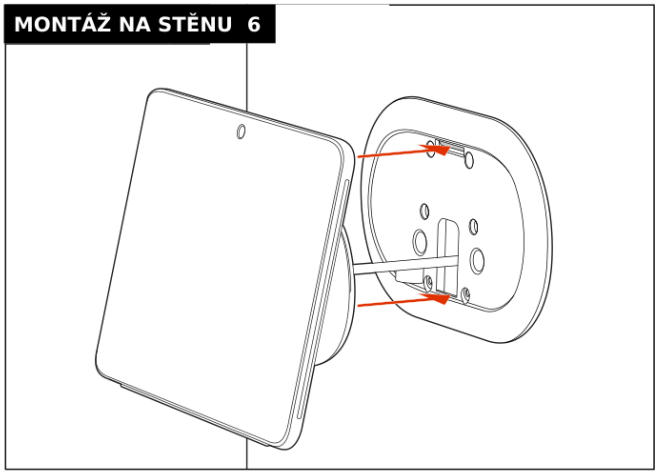

MONTÁŽ NA STĚNU 7

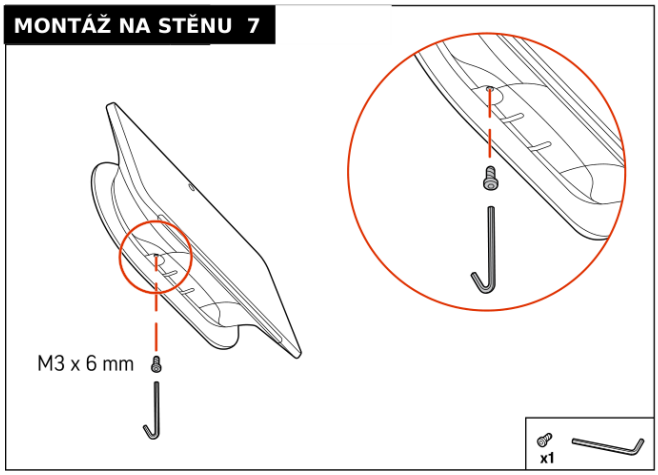

support.hp.com/poly

Poly TC10

poly.com/lens

Spojené království
HP Inc UK Ltd, Regulatory Enquiries, Earley West,
300 Thames Valley Park Drive, Reading, RG6 1PT

© 2023 Poly. Ochranné známky patří jejich vlastníkům.

3725-37787-023B 09.23
RMN P030, P030NR
Model Poly TC10

Základní ovládání

Připojení k síti a napájení

Připojte síťový kabel RJ45 podle montážního schématu do ethernetového portu s napájením PoE ve vaší síti. Model 875K5AA je kompatibilní s IEEE 802.3at, třída 0. Na stole lze použít obě polohy stojanu. Pro montáž použijte příslušné schéma a šablonu HP.

Samostatné nebo spárované použití

Spárovaný TC10 ovládá videokonferenční systém v místnosti. Podle konfigurace systému může používat Poly Video, Zoom Rooms nebo Microsoft Teams Rooms. Samostatný TC10 může sloužit jako ovladač Zoom Rooms nebo jako rezervační panel Zoom Rooms Scheduler či Microsoft Teams Panel. Pro plnou funkčnost musí správce nastavit příslušný účet a kalendář.

Ovládání hovoru v Poly Video

Pro hovor zvolte **Place a Call**, na číselníku vyberte **Audio** nebo **Video**, zadejte číslo či adresu a potvrďte **Call**. Příchozí hovor přijměte tlačítkem **Answer**, pokud systém nemá zapnutý automatický příjem. Pro ukončení vyberte **Menu → Hang Up**. Schůzky naplánované v připojeném kalendáři můžete otevřít z úvodní obrazovky.

Rezervace místnosti

Na rezervačním panelu před místností zkontrolujte stav a další schůzky. Pokud to správce povolil, rezervujte volný čas nebo potvrďte příchod. V Microsoft Teams Panel můžete otevřít **Manage** a rezervaci prodloužit přes **Extend room reservation** nebo ukončit přes **Check out**.

Kontrolky v režimu Poly Video

Bílá pulzuje při spouštění a trvale svítí při nečinnosti. Oranžová svítí při spánku a pulzuje při aktualizaci. Zelená poblikává při příchozím hovoru a trvale svítí při odchozím nebo probíhajícím hovoru. Trvale červená značí ztlumený mikrofon. V režimech Teams a Zoom se signalizace liší.

Tento český překlad vychází z originálního návodu společnosti HP. V případě rozdílů je rozhodující originální dokument.

Originální montážní návod (Quick Start)
Uživatelská příručka HP 6.4.0 v angličtině
Specifikace varianty 875K5AA