GoGEN

CZ SK PL EN HU

frameo

FRAME36WIFIB
FRAME36WIFIW

ÚVOD

Děkujeme vám za zakoupení tohoto výrobku. Přečtěte si prosím tento návod k použití, abyste se dozvěděli, jak správně s přístrojem zacházet. Po přečtení návodu k použití jej uložte na bezpečné místo k možnému pozdějšímu využití.

VYOBRAZENÍ VÝROBKU A OVLÁDACÍ TLAČÍTKA

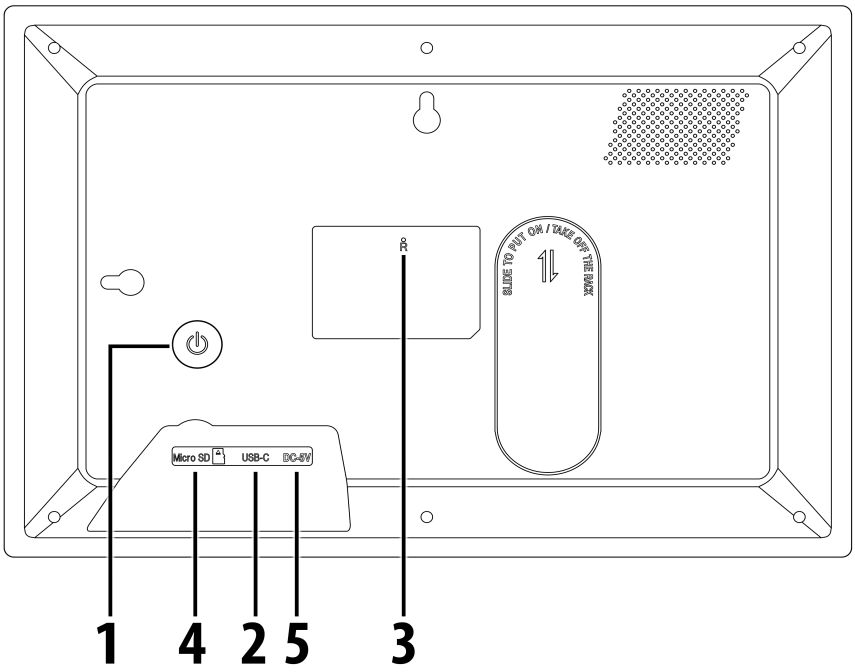

1. **POWER** (Zapnutí/vypnutí)
   Stisknutím a podržením tlačítka napájení po dobu asi 5 sekund (dokud se nezapne obrazovka) fotorámeček zapnete.
   Stisknutím a podržením tlačítka napájení po dobu asi 3 sekund vstoupíte do nabídky restartování nebo vypnutí.
   Krátkým stisknutím tlačítka napájení vypnete/zapnete obrazovku (ale fotorámeček zůstane zapnutý).
2. **USB-C**
   Připojte paměťové zařízení USB pro přenos dat.
3. **RESET**
   Pomocí špendlíku nebo sponky resetujte přístroj.
4. **Micro SD**
   Do tohoto vstupu se vkládá karta SD.
5. **DC** vstup
   Připojení síťového adaptéru k napájení fotorámečku.

ZAČÍNÁME

- Připojte napájecí adaptér k zadní straně fotorámečku a zapojte jej do elektrické zásuvky.
- Při prvním zapnutí nastavte svůj fotorámeček podle **Rychlé nastavení Frameo** nebo se řiďte průvodcem na obrazovce.
- Jakmile máte fotorámeček nastavený, můžete jej propojit se svými přáteli a rodinou.

RYCHLÉ NASTAVENÍ FRAMEO

Při prvním spuštění budete muset fotorámeček nastavit.

- Nejprve začněte volbou jazyka. Tento jazyk pak bude Frameo všude používat.
- Připojte fotorámeček k internetu připojením k Wi-Fi.
- Ověřte nebo upravte datum a čas.

Poznámka: Frameo vás může požádat o aktualizaci na nejnovější verzi softwaru. Pokud o to budete požádáni, doporučujeme před pokračováním aktualizovat fotorámeček.

- Zadejte své jméno a místo, kam jste umístili fotorámeček např. „Veverka z Bitýšky“ a „Hora“, „Žalář“ nebo „Lipany“.
- Nakonec nastavte časové pásmo, pokud není správné.

JAK ZAČÍT POUŽÍVAT FRAMEO

Začněte tím, že se spojíte se svými přáteli a rodinou tím, že jim poskytnete jedinečný kód z vašeho fotorámečku. Pokud chcete mít možnost posílat fotografie do fotorámečku sami, začněte stažením aplikace pro iOS nebo Android z App Store nebo Google Play. Poté pomocí kódu propojte fotorámeček a aplikaci, jak je popsáno níže.

Připojení nového přítele

- Ujistěte se, že si váš přítel stáhl a nainstaloval aplikaci Frameo.
- Klikněte na ikonu přidání přítele na fotorámečku. Zobrazí se dialogové okno s unikátním kódem, který je platný 12 hodin.
- Nyní sdílejte tento kód jakýmkoli způsobem, který preferujete, např. pomocí SMS, e-mailu, telefonního hovoru, atd.
- Jakmile vaši přátelé přidají kód do své aplikace Frameo, automaticky se objeví na vašem fotorámečku a budou vám moci posílat fotografie.

ÚPLNÝ NÁVOD K POUŽITÍ

Úplný návod k použití zobrazíte naskenováním QR kódu nebo ho naleznete na odkazu:

support.frameo.net/hc/en-us

APLIKACE FRAMEO

Chcete-li odeslat fotografie do fotorámečku, použijte aplikaci Frameo.

Aplikaci najdete naskenováním QR kódu

POZNÁMKA: Funkce se mohou měnit podle verze aplikace.

VIDEONÁVODY

Na YouTube najdete videonávody **Frameo Tutorials**, ve kterých vám ukážeme, jak používat Frameo. Video návody zobrazíte naskenováním QR kódu nebo ho naleznete na odkazu níže.

bit.ly/3zKtxWX

ZÁSADY OCHRANY OSOBNÍCH ÚDAJŮ

Informace týkající se ochrany osobních údajů naleznete na adrese privacy.frameo.net

TECHNICKÉ SPECIFIKACE

Operační systém	Android 6.0
Interní paměť	Přibližně 12,7 GB volné paměti
Externí paměť	Podpora externí karty Micro SD do 128 GB
Displej	Zcela plochý LED displej TFT o úhlopříčce 10,1 palců (25,7 cm)
Dotykový panel	5bodový dotykový panel
Rozlišení	1280 x 800 pixelů / IPS / 16:10
Vstup pro paměťovou kartu	Vstup pro kartu micro SD (lze importovat fotografie z karty SD do fotorámečku, lze kopírovat fotografie z fotorámečku na kartu SD, lze přehrávat fotografie přímo z karty micro SD)
USB	USB-C vstup (lze importovat fotografie z USB do fotorámečku, lze kopírovat fotografie z fotorámečku na USB, lze přehrávat fotografie přímo z USB)
WiFi	Zabudovaná 802.11b/g/n; EIRP: 11,03 dBm; bezdrátová provozní frekvence 2,4 GHz
Síťový adaptér	Vstup: 100 až 240 V, střídavý proud 50 až 60 Hz, výstup: 5 V / 2 A

ZMĚNA TECHNICKÉ SPECIFIKACE VÝROBKU VYHRAZENA VÝROBCEM.

Obsah balení: Fotorámeček, šroub pro montáž na zeď, návod k použití

Informace o výrobku a servisní síti najdete na internetové adrese www.gogen.cz

VAROVÁNÍ: NEVYSTAVUJTE SPOTŘEBIČ DEŠTI NEBO VLHKOSTI ABYSTE PŘEDEŠLI VZNIKU POŽÁRU NEBO ÚRAZU ELEKTRICKÝM PROUDEM. VŽDY SPOTŘEBIČ VYPNĚTE ZE ZÁSUVKY KDYŽ JEJ NEPOUŽÍVÁTE NEBO PŘED OPRAVOU. V PŘÍSTROJI NEJSOU ŽÁDNÉ ČÁSTI OPRAVITELNÉ SPOTŘEBITELEM. VŽDY SE OBRACEJTE NA KVALIFIKOVANÝ AUTORIZOVANÝ SERVIS. PŘÍSTROJ JE POD NEBEZPEČNÝM NAPĚTÍM.

NEBEZPEČÍ UDUŠENÍ. PE SÁČEK ODKLÁDEJTE MIMO DOSAH DĚTÍ. SÁČEK NENÍ NA HRANÍ. NEPOUŽÍVEJTE TENTO SÁČEK V KOLÉBKÁCH, POSTÝLKÁCH, KOČÁRCÍCH NEBO DĚTSKÝCH OHRÁDKÁCH.

Likvidace starých elektrických a elektronických zařízení
(Vztahuje se na Evropskou unii a evropské země se systémy odděleného sběru)

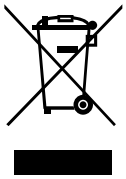

Tento symbol na výrobku, jeho příslušenství nebo na jeho obalu označuje, že s výrobkem nesmí být nakládáno jako s domácím odpadem. Po ukončení životnosti odevzdejte prosím výrobek nebo baterii (pokud je přiložena) v příslušném místě zpětného odběru, kde bude provedena recyklace tohoto elektrozařízení a baterií. V Evropské unii a v ostatních evropských zemích existují místa zpětného odběru vysloužilého elektrozařízení. Tím, že zajistíte správnou likvidaci výrobku, můžete předejít možným negativním následkům pro životní prostředí a lidské zdraví, které se mohou v opačném případě projevit jako důsledek nesprávné manipulace s tímto výrobkem nebo baterií či akumulátorem. Recyklace materiálů přispívá k ochraně přírodních zdrojů. Z tohoto důvodu prosím nevyhazujte vysloužilé elektrozařízení a baterie/akumulátory do domovního odpadu.

Tímto ETA a.s. prohlašuje, že typ rádiového zařízení FRAME36WIFI je v souladu se směrnicí 2014/53/EU. Úplné znění EU prohlášení o shodě je k dispozici na této internetové adrese: www.gogen.cz/declaration_of_conformity

ÚVOD

Ďakujeme vám za zakúpenie tohto výrobku. Prečítajte si prosím tento návod na použitie, aby ste sa dozvedeli, ako správne tento prístroj ovládať. Po prečítaní návodu na použitie ho uložte na bezpečné miesto k možnému neskoršiemu využitiu.

VYOBRAZENIE VÝROBKU A TLAČIDLA OVLÁDANIA

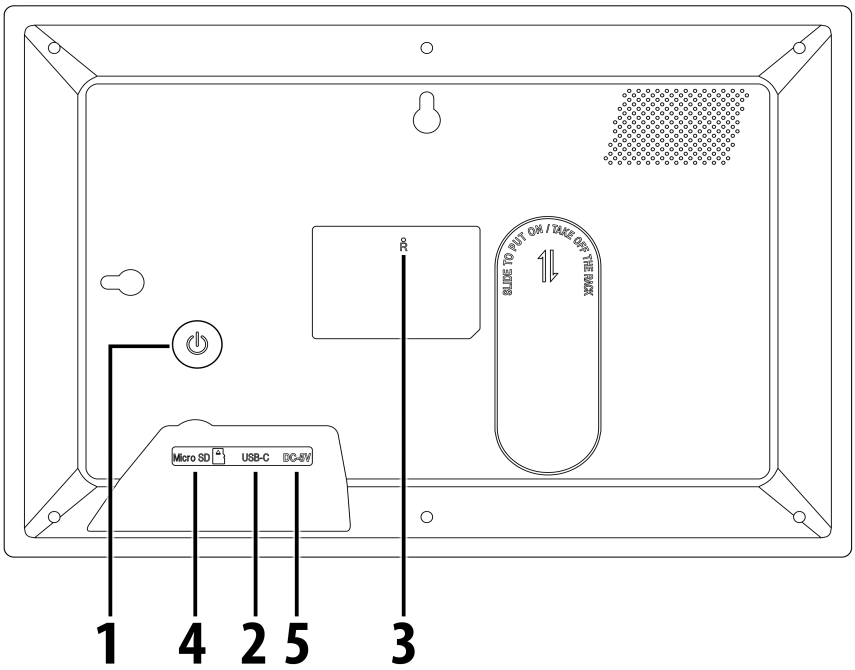

1. **POWER** (Zapnutie/vypnutie)
   Stlačením a podržaním tlačidla napájania po dobu asi 5 sekúnd (kým sa nezapne obrazovka) fotorámik zapnete.
   Stlačením a podržaním tlačidla napájania po dobu asi 3 sekúnd vstúpite do ponuky reštartovania alebo vypnutia.
   Krátkym stlačením tlačidla napájania vypnete/zapnete obrazovku (ale fotorámik zostane zapnutý).
2. **USB-C**
   Pripojte pamäťové zariadenie USB pre prenos dát.
3. **RESET**
   Pomocou špendlíka alebo sponky resetujte prístroj.
4. **Micro SD**
   Do tohto vstupu sa vkladá karta SD.
5. DC vstup
   Pripojenie sieťového adaptéra k napájaniu prístroja.

ZAČÍNAME

- Pripojte napájací adaptér k zadnej strane fotorámika a zapojte ho do elektrickej zásuvky.
- Pri prvom zapnutí nastavte svoj fotorámik podľa **Rýchle nastavenie Frameo** alebo sa riaďte sprievodcom na obrazovke.
- Akonáhle máte fotorámik nastavený, môžete ho prepojiť so svojimi priateľmi a rodinou.

RÝCHLE NASTAVENIE FRAMEO

Pri prvom spustení budete musieť fotorámik nastaviť.

- Najprv začnite voľbou jazyka. Tento jazyk potom bude Frameo všade používať.
- Pripojte fotorámik k internetu pripojením k Wi-Fi.
- Overte alebo upravte dátum a čas.

Poznámka: Frameo vás môže požiadať o aktualizáciu na najnovšiu verziu softvéru. Pokiaľ o to budete požiadaní, odporúčame pred pokračovaním aktualizovať fotorámik.

- Zadajte svoje meno a miesto, kam ste umiestnili fotorámik napr. „Juraj Halama“ a „Obývacia izba“, „Kuchyňa“ alebo „Motorest“.
- Nakoniec nastavte časové pásmo, pokiaľ nie je správne.

AKO ZAČAŤ POUŽÍVAŤ FRAMEO

Začnite tým, že sa spojíte so svojimi priateľmi a rodinou tým, že im poskytnete jedinečný kód z vášho fotorámika. Ak chcete mať možnosť posielať fotografie do fotorámika sami, začnite stiahnutím aplikácie pre iOS alebo Android z App Store alebo Google Play. Potom pomocou kódu prepojte fotorámik a aplikáciu, ako je popísané nižšie.

Pripojenie nového priateľa

- Uistite sa, že si váš priateľ stiahol a nainštaloval aplikáciu Frameo.
- Kliknite na ikonu pridania priateľa na fotorámiku. Zobrazí sa dialógové okno s unikátnym kódom, ktorý je platný 12 hodín.
- Teraz zdieľajte tento kód akýmkoľvek spôsobom, ktorý preferujete, napr. pomocou SMS, e-mailu, telefónneho hovoru, atď.
- Akonáhle vaši priatelia pridajú kód do svojej aplikácie Frameo, automaticky sa objavia na vašom fotorámiku a budú vám môcť posielať fotografie.

ÚPLNÝ NÁVOD NA POUŽITIE

Úplný návod na použitie zobrazíte naskenovaním QR kódu alebo ho nájdete na odkaze:

support.frameo.net/hc/en-us

APLIKÁCIA FRAMEO

Na odoslanie fotografií do fotorámika použite aplikáciu Frameo.

Aplikáciu nájdete naskenovaním QR kódu

POZNÁMKA: Funkcie sa môžu meniť podľa verzie aplikácie.

VIDEONÁVODY

Na YouTube nájdete videonávody **Frameo Tutorials**, v ktorých vám ukážeme, ako používať Frameo. Video návody zobrazíte naskenovaním QR kódu alebo ho nájdete na odkaze nižšie.

bit.ly/3zKtxWX

ZÁSADY OCHRANY OSOBNÝCH ÚDAJOV

Informácie týkajúce sa ochrany osobných údajov nájdete na adrese privacy.frameo.net

TECHNICKÉ ŠPECIFIKÁCIE

Operačný systém	Android 6.0
Interná pamäť	Približne 12,7 GB voľnej pamäte
Externí pamäť	Podpora externej karty micro SD do 128 GB
Displej	Plochý LED displej TFT o uhlopriečke 10,1 palcov (25,7 cm)
Dotykový panel	5bodový dotykový panel
Rozlíšenie	1280 x 800 pixelov / IPS / 16:10
Vstup pre pamäťovú kartu	Vstup pre kartu micro SD (je možné importovať fotografie z karty SD do fotorámčeka, je možné kopírovať fotografie z fotorámčeka na kartu SD, je možné prehrávať fotografie priamo z karty micro SD)
USB	USB-C vstup ((je možné importovať fotografie z USB do fotorámčeka, je možné kopírovať fotografie z fotorámčeka na USB, je možné prehrávať fotografie priamo z USB)
WiFi	zabudované 802.11b/g/n, EIRP: 11,03 dBm; bezdrôtová prevádzková frekvencia 2,4 GHz
Síťový adaptér	Vstup: 100 až 240 V, striedavý prúd 50 až 60 Hz, výstup: 5 V / 2 A

VÝROBCA SI VYHRADZUJE PRÁVO NA ZMENU TECHNICKEJ ŠPECIFIKÁCIE VÝROBKU.

Obsah balenia: Fotorámik, skrutka na montáž na stenu, návod na použitie

Informácie o výrobku a servisnej sieti nájdete na internetovej adrese www.gogen.sk

VAROVANIE: NEVYSTAVUJTE SPOTREBIČ DAŽĎU ALEBO VLHKOSTI, ABY STE PREDIŠLI VZNIKU POŽIARU ALEBO ÚRAZU ELEKTRICKÝM PRÚDOM. PRED OPRAVOU ALEBO VŽDY, KEĎ SPOTREBIČ NEPOUŽÍVATE, VYPNITE HO ZO ZÁSUVKY. V PRÍSTROJI NIESÚ ŽIADNE ČASTI OPRAVITEĽNÉ SPOTREBITEĽOM. VŽDY SA OBRACAJTE NA KVALIFIKOVANÝ AUTORIZOVANÝ SERVIS. SPOTREBIČ JE POD NEBEZPEČNÝM NAPÄTÍM.

NEBEZPEČENSTVO UDUSENIA. PE VRECKO ODKLADAJTE MIMO DOSAHU DETÍ. VRECKO NIE JE NA HRANIE. NEPOUŽÍVAJTE TOTO VRECÚŠKO V KOLÍSKACH, POSTIEĽKACH, KOČÍKOCH ALEBO DETSKÝCH OHRÁDKACH.

Likvidácia starých elektrických a elektronických zariadení
(Vzťahuje sa na Európsku úniu a európske krajiny so systémami oddeleného zberu)

Tento symbol na výrobku alebo obale znamená, že s výrobkom po ukončení jeho životnosti nemôže byť nakladané ako s bežným odpadom z domácnosti. Musí sa odovzdať do príslušnej zberne na recykláciu elektrických a elektronických zariadení. Zaručením správnej likvidácie tohto výrobku pomôžete pri predchádzaní potenciálnych negatívnych dopadov na životné prostredie a na zdravie človeka, ktoré by mohli byt zapríčinené nevhodným zaobchádzaním s odpadmi z tohto výrobku. Recyklovaním materiálov pomôžete zachovať prírodné zdroje. Podrobnejšie informácie o recyklácii tohto výrobku vám na požiadanie poskytne miestny úrad, služba likvidácie komunálneho odpadu alebo predajňa, v ktorej ste si tento výrobok zakúpili.

Týmto ETA a.s. prehlasuje, že typ rádiového zariadenia FRAME36WIFI je v súlade so smernicou 2014/53/EU. Úplné znenie prehlásenia o zhode EÚ je k dispozícii na tejto internetovej adrese: www.gogen.cz/declaration_of_conformity

WPROWADZENIE

Dziękujemy za zakup naszego produktu. Prosimy o przeczytanie niniejszej instrukcji obsługi, aby dowiedzieć się, jak prawidłowo obsługiwać sprzęt. Po przeczytaniu instrukcji obsługi odłóż ją w bezpieczne miejsce, aby móc z niej skorzystać w przyszłości.

WYGLĄD PRODUKTU I PRZYCISKI KONTROLNE

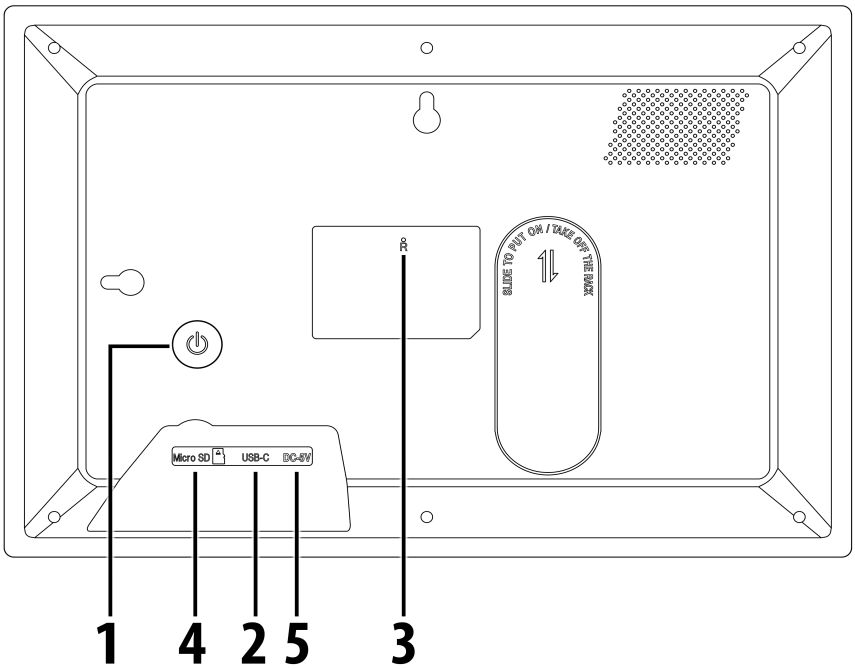

1. **WŁĄCZANIE**
   Naciśnij i przytrzymaj włącznik przez ok. 5 sekund (do momentu, w którym włączy się ekran).
   Naciśnij i przytrzymaj włącznik przez ok. 3 sekundy, aby wejść w menu resetu lub wyłączania.
   Naciśnij włącznik, aby włączyć lub wyłączyć ekran (ramka pozostaje włączona).
2. **USB-C**
   Podłącz dysk USB w celu transferu danych.
3. **RESET**
   Aby zresetować urządzenie, użyj szpilki lub spinacza.
4. **Micro SD**
   Włóż kartę Micro SD..
5. **Wejście DC**
   Podłącz adapter DC, aby włączyć urządzenie do prądu.

NA POCZĄTEK

- Podłącz adapter DC do wejścia w tylnej części urządzenia, a następnie do źródła zasilania.
- Jeżeli włączasz ramkę po raz pierwszy, skonfigurują ją za pomocą funkcji **Frameo quick setup**, lub postępując zgodnie z instrukcjami wyświetlanymi na ekranie.
- Po zakończeniu konfiguracji wstępnej, możesz zacząć łączenie ramki ze swoimi przyjaciółmi i rodziną.

FRAMEO QUICK SETUP (SZYBKA KONFIGURACJA)

Po włączeniu ramki po raz pierwszy należy przystąpić do konfiguracji wstępnej.

- Wybierz język menu.
- Podłącz ramkę do internetu za pośrednictwem sieci Wi-Fi.
- Ustaw aktualną datę i godzinę.

Uwaga: Frameo może poprosić cię o zaktualizowanie do najnowszej wersji. Zalecamy zaktualizowanie ramki przed kontynuacją konfiguracji, jeżeli aktualizacja zostanie znaleziona.

- Wpisz swoje imię i nazwę miejsca, w którym została umieszczona ramka, np. „Krystian Tatarak" oraz "Salon", "Kuchnia", "Dywan".
- Na koniec ustaw strefę czasową, jeżeli domyślna nie jest poprawna.

KONFIGURACJA FRAMEO

Po zakończeniu wstępnej konfiguracji połącz się ze swoimi przyjaciółmi i rodziną, dzieląc się z nimi unikalnym kodem, który można znaleźć na ramce. Jeżeli chcesz samemu wysyłać zdjęcia na ramkę, pobierz aplikację na iOS w App Store lub na androida w Google Play. Następnie użyj tego samego kodu, aby połączyć aplikację z ramką. Postępuj zgodnie z poniższymi krokami.

Łączenie z przyjaciółmi

- Upewnij się, że osoba, z którą chcesz się połączyć zainstalowała aplikację Frameo.
- Naciśnij ikonę "dodaj przyjaciela" na swojej ramce. Wygenerowanie zostanie kod, który będzie ważny przez ok. 12 godzin.
- Za pomocą dowolnego komunikatora (SMS, E-mail, Messenger) udostępnij kod osobie, z którą chcesz się połączyć.
- Po wpisaniu wygenerowanego kodu w aplikacji Frameo twój przyjaciel uzyska dostęp do ramki i możliwość wysyłania ci zdjęć.

PEŁNA INSTRUKCJA OBSŁUGI

Aby znaleźć pełną instrukcję obsługi, zeskanuj kod QR lub skopiuj link: support.frameo.net/hc/en-us

APLIKACJA FRAMEO

Do wysyłania zdjęć użyj aplikacji Frameo na iOS lub Androida.

Frameo App
Instantly Share Photos & Videos
GET IT ON Google Play
Download on the App Store

Zeskanuj poniższy kod QR,
aby uzyskać dostęp do aplikacji

Uwaga: Funkcje mogą ulec zmianie w zależności od wersji aplikacji.

PORADNIKI VIDEO

Znajdź playlistę **Frameo Tutorials** na YouTubie (filmy po angielsku), na której znajdziesz informacyjne filmy, w których pokazujemy, jak skonfigurować i używać Frameo. Zeskanuj kod QR lub skopiuj link, aby znaleźć playlistę.

bit.ly/3zKtxWX

POLITYKA PRYWATNOŚCI

Aby uzyskać więcej informacji dotyczących polityki prywatności, odwiedź stronę privacy.frameo.net

SPECYFIKACJA

System operacyjny	Android 6.0
Pamięć wewnętrzna	Około 12,7 GB pamięci
Zewnętrzne nośniki pamięci	Obsługuje zewnętrzne karty micro SD o pojemności do 128 GB
Wyświetlacz	10,1-calowy wyświetlacz TFT LED
Panel dotykowy	5-punktowy panel dotykowy
Rozdzielczość	1280 x 800 pikseli / IPS / 16:10
Gniazdo kart pamięci	Gniazdo kart micro SD (umożliwia import zdjęć z karty pamięci Micro SD do pamięci ramki, umożliwia kopiowanie zdjęć z pamięci urządzenia na kartę; umożliwia odtwarzać zdjęć bezpośrednio z karty Micro SD)
Złącze USB	Złącze USB-C (umożliwia import zdjęć z nośnika USB do pamięci ramki, umożliwia kopiowanie zdjęć z pamięci urządzenia na nośnik USB; umożliwia odtwarzać zdjęć bezpośrednio z pamięci USB)
WiFi	Wbudowana karta 802.11b/g/n, EIRP: 11,03 dBm; bezprzewodowa częstotliwość robocza 2,4 GHz
Zasilacz	Wejście: 100-240 V AC 50-60 Hz; Wyjście: 5 V / 2 A

ZMIANA SPECYFIKACJI TECHNICZNEJ PRODUKTU ZASTRZEŻONA PRZEZ PRODUCENTA.

Zawartość opakowania: Ramka na zdjęcia, śruba do montażu na ścianie, instrukcja obsługi

Więcej informacji dotyczących urządzenia oraz serwisu znajduje się na naszej stronie www.gogen.pl

OSTRZEŻENIE: ABY UNIKNĄĆ NIEBEZPIECZEŃSTWA POŻARU LUB PORAŻENIA PRĄDEM ELEKTRYCZNYM, NIE WOLNO WYSTAWIAĆ SPRZĘTU NA DZIAŁANIE DESZCZU BĄDŹ WILGOCI. URZĄDZENIE ODBIORCZE ZAWSZE WYŁĄCZYĆ Z GNIAZDKA, KIEDY NIE JEST UŻYWANE LUB PRZED NAPRAWĄ. W URZĄDZENIU NIE MA ŻADNYCH CZĘŚCI, KTÓRE BY MÓGŁ ODBIORCASAMODZIELNIE NAPRAWIAĆ.NAPRAWĘ SPRZĘTU NALEŻY ZLECIĆ ODPOWIEDNIO PRZYGOTOWANEMU SERWISU AUTORYZACYJNEMU. URZĄDZENIE ZNAJDUJE SIĘ POD NIEBEZPIECZNYM NAPIĘCIEM.

NIEBEZPIECZEŃSTWO UDUSZENIA. TOREBKĘ Z PE POŁOŻYĆ W MIEJSCU BĘDĄCYM POZA ZASIĘGIEM DZIECI. TOREBKA NIE SŁUŻY DO ZABAWY! TEGO WORKA NIE NALEŻY UŻYWAĆ W KOŁYSKACH, ŁÓŻECZKACH, WÓZKACH LUB KOJCACH DZIECIĘCYCH.

Utylizacja zużytego sprzętu (stosowane w krajach Unii Europejskiej i w pozostałych krajach europejskich stosujących systemy zbiórki)

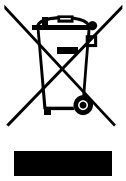

Ten symbol na produkcie lub jego opakowaniu oznacza, że produkt nie może być traktowany jako odpad komunalny, lecz powinno się go dostarczyć do odpowiedniego punktu zbiórki sprzętu elektrycznego i elektronicznego, w celu recyklingu. Odpowiednie zadysponowanie zużytego produktu zapobiega potencjalnym negatywnym wpływom na środowisko oraz zdrowie ludzi, jakie mogłyby wystąpić w przypadku niewłaściwego zagospodarowania odpadów. Recykling materiałów pomaga chroni środowisko naturalne. W celu uzyskania bardziej szczegółowych informacji na temat recyklingu tego produktu, należy skontaktować się z lokalną jednostką samorządu terytorialnego, ze służbami zagospodarowywania odpadów lub ze sklepem, w którym zakupiony został ten produkt.

Niniejszym ETA a.s. oświadcza, że sprzęt radiowy typu FRAME36WIFI spełnia wymagania dyrektywy 2014/53/EU. Pełny tekst deklaracji zgodności jest dostępny pod poniższym adresem internetowym: www.gogen.cz/declaration_of_conformity

INTRODUCTION

Thank you for buying our product. Please read through these operating instructions, so you will know how to operate your equipment properly. After you finished reading the instructions manual, put it away in a safe place for future reference.

PRODUCT OVERVIEW AND CONTROL BUTTONS

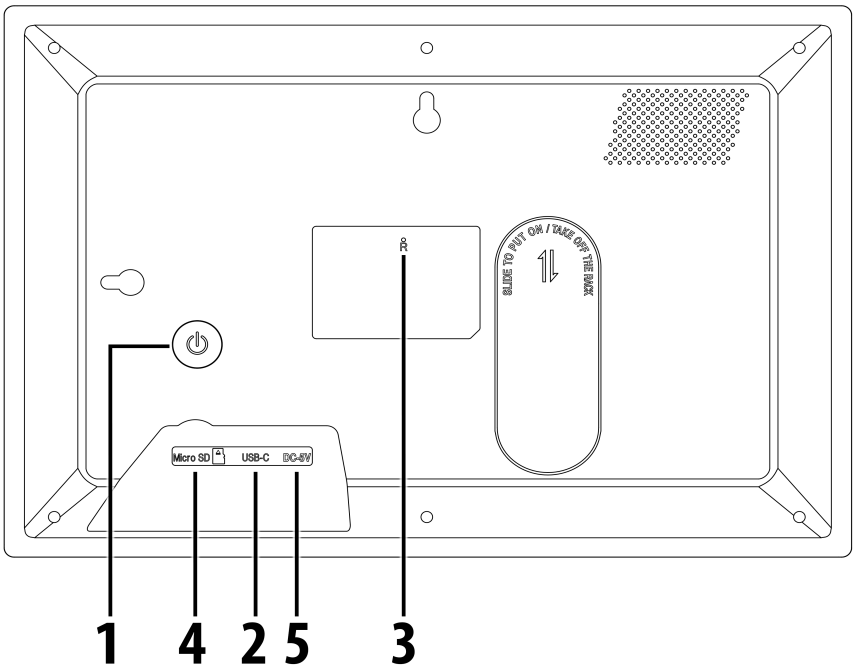

1. **POWER**
   Press and hold the power button for about 5 seconds to turn it on (until the screen turns on).
   Press and hold the power button for about 3 seconds to enter the reboot or shutdown menu.
   Short press the power button to turn off/on the screen(but the photo frame stays on).
2. **USB-C**
   Connect a USB flash drive to transfer data.
3. **RESET**
   Use a needle or paper clip to reset unit.
4. **Micro SD**
   Load external Micro SD memory cards here.
5. **DC socket**
   Connect DC adapter to power on the device.

GETTING STARTED

- Connect the power adaptor to the back of the photo frame and plug it into a power socket.
- When powering it on for the first time, set up your photo frame by following the **Frameo quick setup** or follow the on-screen guide.
- Once you set up your photo frame, you can start connecting it to your friends and family.

FRAMEO QUICK SETUP

When starting your photo frame for the first time, you will need to set up the photo frame.

- Select a language. This will be the language used on the Frameo.
- Connect your frame to the internet by connecting it to Wi-Fi.
- Verify or correct the date and time.

Note: Frameo may ask you to update to the latest version. It is recommended to update your photo frame before continuing if asked to.

- Enter your name, and the location where you have placed your photo frame e.g. "Jeffrey Lebowski" and "Living room", "Carpet" or "Bowling alley".
- Finally set the timezone if not already correct.

START USING FRAMEO

Start by connecting with your friends and family by providing them with a unique code from your photo frame. If you want to be able to send photos to the photo frame yourself, start by downloading the app for iOS or Android on App Store or Google Play. Then use the code to connect your photo frame and app as described below.

Connecting a new friend

- Make sure that your friend has downloaded and installed the Frameo app.
- Click the add friend icon on your photo frame . A dialog will appear showing a unique code which is valid for 12 hours.
- Now share this code in whatever fashion you prefer e.g. SMS, E-Mail, IM, phone call, to your friend.
- Once your friends have added the code in their Frameo app, they will automatically appear on your photo frame and be able to send you photos.

FULL USER MANUAL

To find the full user manual scan the QR code or use the link: support.frameo.net/hc/en-us

FRAMEO APP

To send photos to your photo frame, use the Frameo app for iOS or Android.

Scan QR code to find the app

NOTE: Features may change depending on the version of the application.

VIDEO TUTORIALS

Check out our **Frameo Tutorials** playlist on YouTube with informative videos where we guide you on how to get started using Frameo. Scan the QR code to the right or use the link to find the playlist.

bit.ly/3zKtxWX

PRIVACY

For more information regarding privacy, please visit privacy.frameo.net

SPECIFICATION

Operation System	Android 6.0
Internal memory	Approx. 12,7 GB free space
External Flash	Support external Micro SD card, up to 128 GB
Display	10,1 inch TFT LED display
Touch Panel	5 point touch panel
Resolution	1280 x 800 pxl / IPS / 16:10
Memory card Slot	Micro SD card Slot (can import photos from micro SD card to photo frame, can copy photos from photo frame to SD card, can playback photos from micro SD card directly)
USB	USB-C input (can import photos from USB to photo frame, can copy photos from photo frame to USB, can playback photos from USB directly)
WiFi	Built in 802.11b/g/n; EIRP: 11,03 dBm; Wireless Working Frequency 2,4 GHz
Power Adapter	Input: 100-240VAC 50-60 Hz 0utput: 5V/2A

WE RESERVE THE RIGHT TO CHANGE TECHNICAL SPECIFICATIONS.

Package contents: Photo frame, screw for wall mounting, user manual

WARNING: DO NOT USE THIS PRODUCT NEAR WATER, IN WET AREAS TO AVOID FIRE OR INJURY OF ELECTRIC CURRENT. ALWAYS TURN OFF THE PRODUCT WHEN YOU DON'T USE IT OR BEFORE A REVISION. THERE AREN'T ANY PARTS IN THIS APPLIANCE WHICH ARE REPARABLE BY CONSUMER. ALWAYS APPEAL TO A QUALIFIED AUTHORIZED SERVICE. THE PRODUCT IS UNDER A DANGEROUS TENTION.

TO AVOID DANGER OF SUFFOCATION, KEEP THE PLASTIC BAG AWAY FROM BABIES AND CHILDREN. DO NOT USE THIS BAG IN CRIBS, BEDS, CARRIAGES OR PLAYPENS. THIS BAG IS NOT A TOY.

Disposal of old Electrical & Electronic Equipment
(Applicable in the European Union and other European countries with separate collection systems)

This symbol on the product or on its packaging indicates that this product shall not be treated as household waste. Instead it shall be handed over to the applicable collection point for the recycling of electrical and electronic equipment. By ensuring this product is disposed of correctly, you will help prevent potential negative consequences for the environment and human health, which could otherwise be caused by inappropriate waste handling of this product. The recycling of materials will help to conserve natural resources. For more detailed information about recycling of this product, please contact your local Civic Office, your household waste disposal service or the shop where you purchased the product.

Hereby, ETA a.s. declares that the radio equipment type FRAME36WIFI is in compliance with Directive 2014/53/EU. The full text of the EU declaration of conformity is available at the following internet address: www.gogen.cz/declaration_of_conformity

BEVEZETÉS

Köszönjük, hogy a mi készülékünket választotta! Kérjük olvassa el a használati utasítást figyelmesen, a készülék megfelelő használata érdekében! Elolvasás után tárolja a kézikönyvet biztonságos helyen a későbbi használathoz!

KÉSZÜLÉK LEÍRÁSA ÉS VEZÉRLŐ GOMBOK

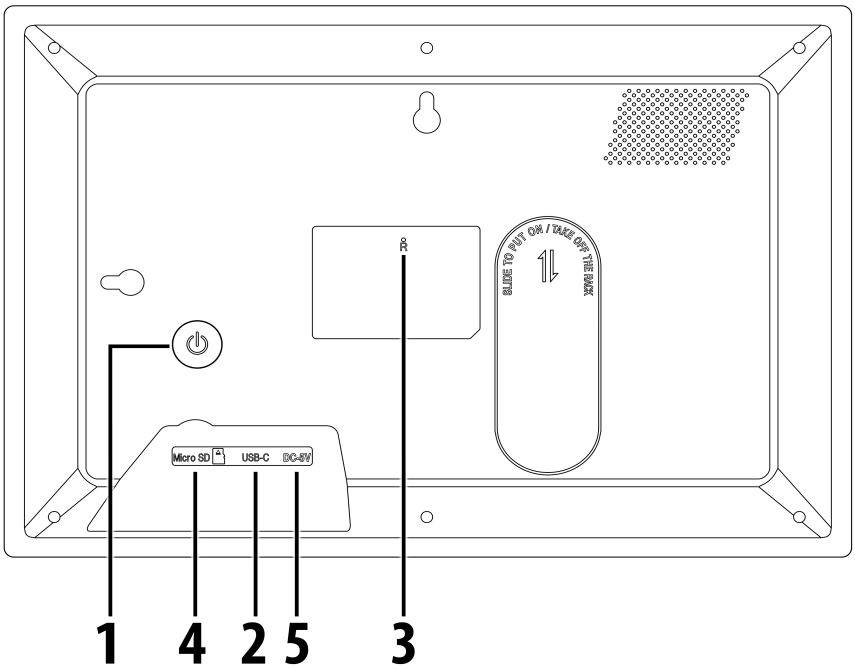

1. **TÁPELLÁTÁS**
   Nyomja meg és tartsa lenyomva a kapcsoló gombot körülbelül 5 másodpercig a bekapcsoláshoz (amíg a képernyő be nem kapcsol).
   Nyomja meg és tartsa lenyomva a kapcsoló gombot körülbelül 3 másodpercig, hogy belépjen az újraindítási vagy leállítási menübe.
   Nyomja meg röviden a kapcsoló gombot a képernyő kikapcsolásához/bekapcsolásához (képkeret bekapcsolva marad).
2. **USB-C**
   Csatlakoztassa USB meghajtót az adatok átviteléhez.
3. **VISSZAÁLLÍTÁS**
   A készülék alaphelyzetbe való visszaállításához használjon tűt vagy gémkapcsot.
4. **Micro SD**
   Ide helyezze be a külső Micro SD memóriakártyát.
5. **DC aljzat**
   Connect DC adapter to power on the device.

ELSŐ BEKAPCSOLÁS

- Csatlakoztassa a hálózati adaptert a képkeret hátuljához, és dugja be a konnektorba.
- Amikor először kapcsolja be, állítsa be a képkeretet a **Frameo gyorsbeállítása** vagy a képernyőn megjelenő útmutató szerint.
- Miután beállította a képkeretet, elkezdheti összekapcsolni azt barátaival és családjával.

FRAMEO GYORS BEÁLLÍTÁS

Amikor először kapcsolja be a keretet, be kell azt állítani.

- Válassza ki a Frameo által használt nyelvet.
- Csatlakoztassa a keretet internethez Wi-Fi hálózaton keresztül.
- Ellenőrizze, vagy állítsa be az időt.

Megjegyzés: A Frameo kérheti, hogy frissítsen a legújabb verzióra. Javasoljuk, hogy a folytatás előtt frissítse a keretet.

- Adja meg a nevét, és azt a helyet, ahol a keretet elhelyezte, pl. „Tomy Tani" és „Nappali", „Konyha" vagy „Szanatórium".
- Állítsa be az időzónát, ha szükséges.

FRAMEO HASZNÁLATA

Először adja a barátainak és család tagjainak a képkeret egyedi kódját. Ha saját maga is szeretne fényképeket küldeni a képkeretre, először töltse le az iOS vagy Android rendszerre készült alkalmazást az App Store vagy a Google Play áruházból. Ezután használja a kódot a keret és az alkalmazás összekapcsolásához az alábbiak szerint.

Új barát csatlakozása

- Győződjön meg arról, hogy barátja letöltötte és telepítette a Frameo alkalmazást.
- Kattintson a kereten lévő barát hozzáadása ikonra. Megjelenik egy panel, amely egy egyedi kódot mutat, amely 12 óráig érvényes.
- Most ossza meg ezt a kódot barátjának olyan módon, ahogyan szeretné, pl. SMS, e-mail, telefonhívás stb.
- Miután barátai hozzáadták a kódot a Frameo alkalmazásukhoz, automatikusan megjelennek a kereten és küldhetnek fotókat.

TELJES HASZNÁLATI ÚTMUTATÓ

A teljes használati útmutató megtekintéséhez olvassa be a QR-kódot, vagy használja a hivatkozást:
support.frameo.net/hc/en-us

FRAMEO APP

Ha fényképeket szeretne küldeni a keretére, használja a Frameo alkalmazást iOS vagy Android rendszeren.

Olvassa be a QR-kódot az alkalmazás kereséséhez

MEGJEGYZÉS: A funkciók az alkalmazás verziójától függően változhatnak.

VIDEÓ ÚTMUTATÓ

Tekintse meg **Frameo Tutorials** lejátszási listánkat a YouTube-on informatív videókkal, amelyekben megmutatjuk a Frameo használatát. Olvassa be a jobb oldalon található QR-kódot, vagy használja a hivatkozást a lejátszási lista megtalálásához.

bit.ly/3zKtxWX

ADATVÉDELEM

Az adatvédelemmel kapcsolatos további információkért látogasson el a privacy.frameo.net web oldalra.

SPECIFIKÁCIÓK

Működési renszer	Android 6.0
Belső memória	Kb. 12,7 GB szabad hely
Külső memória	mikro SD kártya támogatása, akár 128 GB kapacitással
Kijelző	10,1 hüvelykes TFT LED kijelző
Érintő Panel	5 pontos érintő panel
Felbontás	1280 x 800 pxl / IPS / 16:10
Memória kártya aljzat	Micro SD kártya aljzat (a képeket digitális képkeretbe lehet másolni, lehet a képeket a digitális képkeretből SD kártyára másolni, lehet a képeket közvetlen SD kártyáról lejátszani)
USB	USB-C aljzat (a képeket digitális képkeretbe lehet másolni, lehet a képeket digitális képkeretből USB eszközre másolni, lehet a képeket közvetlen USB eszközről lejátszani)
WiFi	Beépített 802.11b/g/n; EIRP: 11,03 dBm; vezeték nélküli frekvencia tartomány 2,4 GHz
Adapter	Bemenet:100-240V AC 50-60 Hz Kimenet: 5V / 2A

A GYÁRTÓ FENNTARTJA A JOGOT A TECHNIKAI SPECIFIKÁCIÓK VÁLTOZTATÁSÁRA.

A csomag tartalma: Fényképkeret, csavar a falra szereléshez, használati útmutató

Termékről és szerviz hálózatról szóló információ itt található: www.gogen.hu

FIGYELEM: TŰZ VAGY ÁRAMÜTÉS ELKERÜLÉSE ÉRDEKÉBEN NE TEGYE KI A KÉSZÜLÉKET ESŐ VAGY NEDVESSÉG HATÁSÁNAK. HASZNÁLATON KÍVÜL VAGY JAVÍTÁS ELŐTT MINDIG HÚZZA KI A KÉSZÜLÉKET AZ ELEKTROMOS HÁLÓZATBÓL. A KÉSZÜLÉK NEM TARTALMAZ A FELHASZNÁLÓ ÁLTAL JAVÍTHATÓ ALKATRÉSZEKET. MINDIG FORDULJON SZAKSZERVIZHEZ.
A KÉSZÜLÉK VESZÉLYES FESZÜLTSÉG ALATT VAN.

FULLADÁSVESZÉLY. TARTSA A PE ZACSKÓT GYERMEKEKTŐL ELZÁRT HELYEN. A ZACSKÓ NEM JÁTÉKSZER. NE HASZNÁLJA EZT A ZACSKÓT BÖLCSŐKBEN, KISÁGYAKBAN, BABAKOCSIKBAN, VAGY GYEREK JÁRÓKÁKBAN.

Feleslegessé vált elektromos és elektronikus készülékek hulladékként való eltávolítása (Használható az Európai Unió és egyéb európai országok szelektív hulladékgyűjtési rendszereiben)

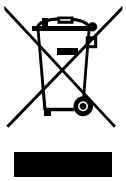

Ez a szimbólum a készüléken, vagy annak csomagolásán azt jelzi, hogy a terméket ne kezelje háztartási hulladékként! Kérjük, hogy az elektromos és elektronikai hulladék gyűjtésére kijelölt gyűjtőhelyen adja le! A feleslegessé vált termék helyes kezelésével segít megelőzni a környezet és az emberi egészség károsodását, mely bekövetkezhetne, ha nem követi a hulladékkezelés helyes módját. Az anyagok újrahasznosítása segít a természeti erőforrások megőrzésében. A termék újrahasznosítása érdekében, valamint további információért forduljon a hozzátartozó hivatalhoz, vagy a lakhelyén lévő hulladékokkal foglalkozó szolgáltatóhoz, illetve ahhoz az üzlethez, ahol a terméket megvásárolta!

Ezáltal az ETA a.s. kijelenti, hogy a FRAME36WIFI típusú rádióberendezések megfelelnek a 2014/53/EU irányelvnek. Az EU-megfelelőségi nyilatkozat teljes szövege a következő internetes címen érhető el: www.gogen.cz/declaration_of_conformity

	EN - English	
	Charging adapter	
A	Manufacturer's name or trademark, business registration number and address	Shenzhen Runshengfeng Power Technology Co., Ltd. 3rd Floor, Building A4, Xinfu Industrial Park, Chongqing Road, Fuyong Street, Baoan District, Shenzhen, Guangdong, China
B	Model identifier	RSF-DY080-0502000EU
C	Input voltage	100-240 V
D	Input frequency	50/60 Hz
E	Output voltage	5 V
F	Output current	2 A
G	Output power	10 W
H	Average efficiency in active mode	79,09%
I	Low load efficiency (10%)	76,55%
J	Power consumption without load	0,056 W

	CZ - Čeština	SK - Slovenčina	PL - Polski	HU - Magyar
	Napájecí adaptér	Napájací adaptér	Adapter zasilania	Töltő adapter
A	Název výrobce nebo ochranná známka, obchodní registrační číslo a adresa	Názov výrobcu alebo ochranná známka, obchodné registračné číslo a adresa	Nazwa producenta lub znak towarowy, handlowy numer rejestracyjny i adres	A gyártó megnevezése vagy védjegye, a cég nyilvántartási száma és címe
B	Identifikační značka modelu	Identifikačná značka modelu	Znak identyfikacyjny modelu	A modell azonosító jele
C	Vstupní napětí	Vstupné napätie	Napięcie wejściowe	Bemeneti feszültség
D	Vstupní frekvence	Vstupná frekvencia	Częstotliwość wejściowa	Bemeneti frekvencia
E	Výstupní napětí	Výstupné napätie	Napięcie wyjściowe	Kimeneti feszültség
F	Výstupní proud	Výstupný prúd	Prąd wyjściowy	Kimeneti áramerősség
G	Výstupní výkon	Výstupný výkon	Moc wyjściowa	Kimeneti teljesítmény
H	Průměrná účinnost v aktivním režimu	Priemerná účinnosť v aktívnom režime	Sprawność średnia w trybie aktywnym	Átlagos hatékonyság aktív módban
I	Účinnost při malém zatížení (10 %)	Účinnosť pri malom zaťažení (10 %)	Sprawność przy niskim obciążeniu (10 %)	Hatékonyság alacsony terhelésnél (10 %)
J	Spotřeba energie ve stavu bez zátěže	Spotreba energie v stave bez záťaže	Zużycie energii w stanie bez obciążenia	Energiafogyasztás terhelésmentes állapotban

www.GoGEN.cz