THRUSTMASTER®

SIMTASK TRUCK-40
ADD-ON KIT

PC (Windows® 10/11)
PS4® / PS5®
XBOX Series / XBOX One

Uživatelský manuál

Před instalací výrobku, **před** každým použitím a **před** provedením jakékoli údržby si **pečlivě přečtěte** pokyny uvedené v tomto návodu. Dodržujte bezpečnostní pokyny. Nedodržení těchto pokynů může vést k úrazům a/nebo poškození. Tento návod si uschovejte, abyste se k němu mohli v budoucnu vrátit.

OBSAH

1. OBSAH BOXU 4

2. VLASTNOSTI.....5

3. INFORMACE O POUŽITÍ.....8

4. INSTALACE SIMTASK TRUCK-40

ADD-ON KIT 15

Se základnou vybavenou konektorem

Quick Release s aretací 16

Se základnou vybavenou konektorem

Quick Release se šroubovacím

mechanismem 25

5. MAPOVÁNÍ 34

PC mapování.....34

PS4®/PS5® mapování 35

XBOX Series/XBOX One mapování 37

6. NEJČASTĚJŠÍ DOTAZY A TECHNICKÁ

PODPORA 38

SIMTASK TRUCK-40
ADD-ON KIT

Nasedněte do kabiny a procestujte svět za volantem svých oblíbených nákladních vozidel díky SimTask Truck-40 Add-On Kit, která byla navržena tak, aby nabídla realistický a pohodlný zážitek z jízdy, dokonale přizpůsobený pro nákladní dopravu.

Tato příručka vám pomůže nainstalovat a používat SimTask Truck-40 Add-On Kit za co nejlepších podmínek. Než usednete za volant, pečlivě si přečtěte pokyny a varování: pomohou vám tak vytěžit z tohoto výrobku maximum zábavy.

1. Obsah boxu

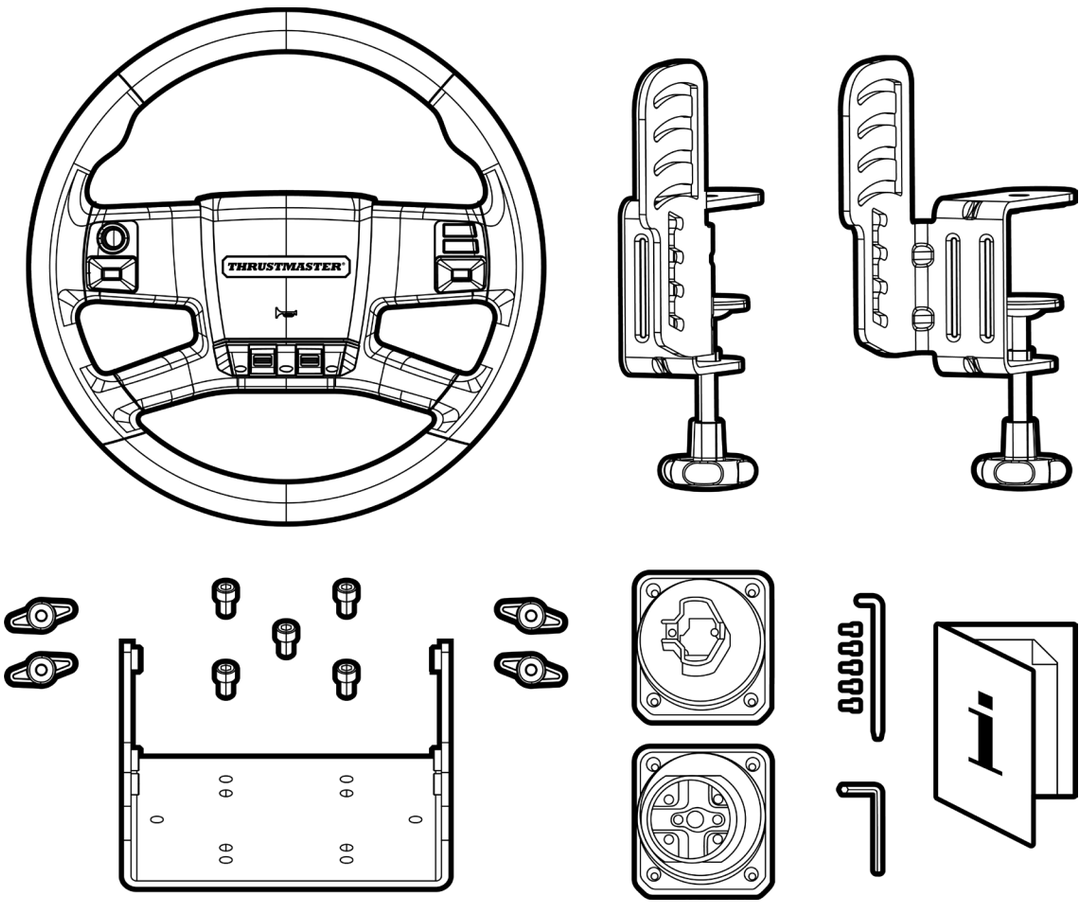

Součástí balení je jeden šroub navíc od každého typu, aby byly pokryty všechny vaše potřeby.

Počet použitých šroubů se liší v závislosti na konfiguraci. Je běžné, že po montáži některé šrouby zůstanou nepoužité.

2. Vlastnosti

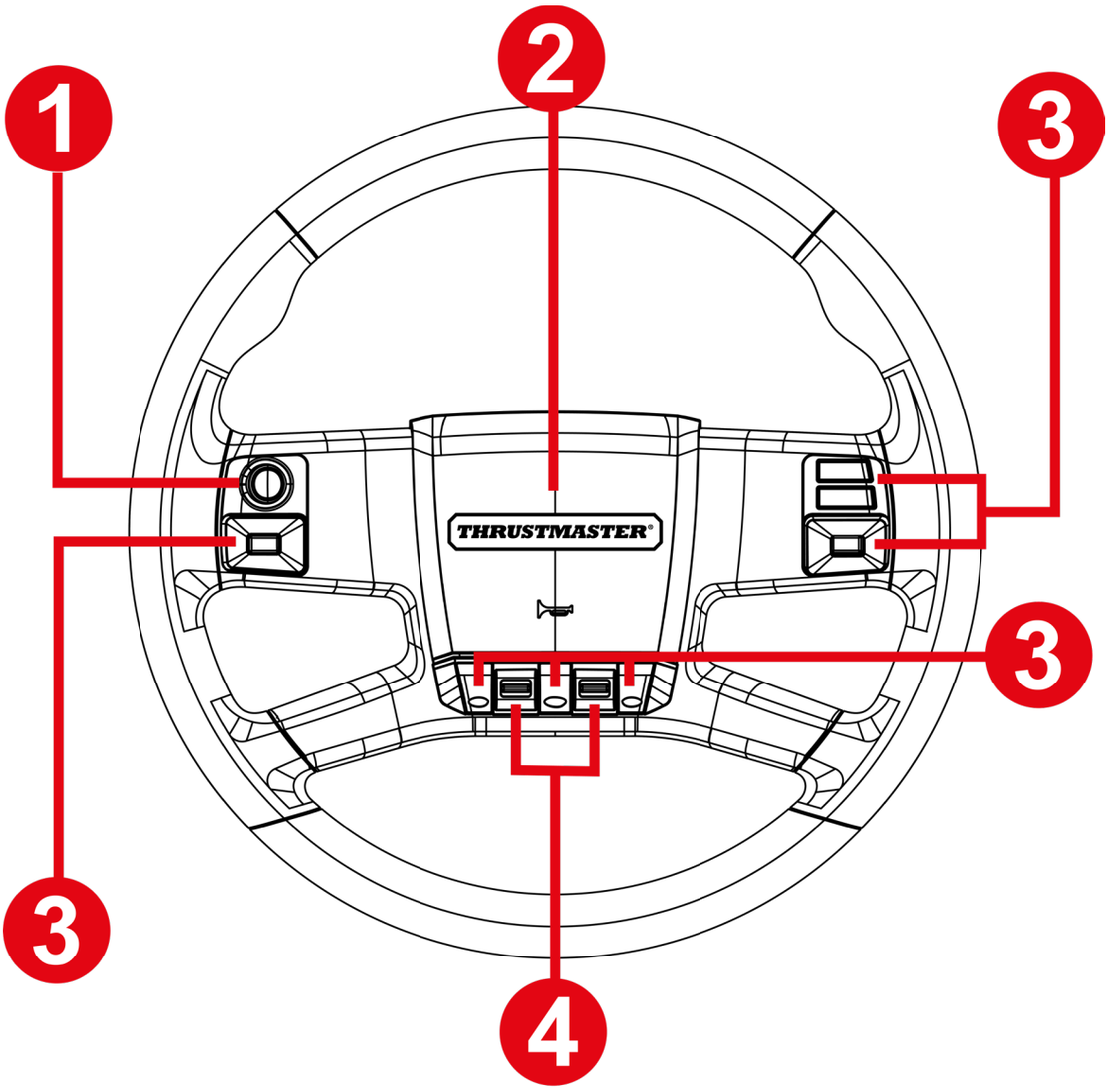

❶ **Mini-stick**

❷ **Klakson**

❸ **Akční tlačítka**

❹ **Přepínače**

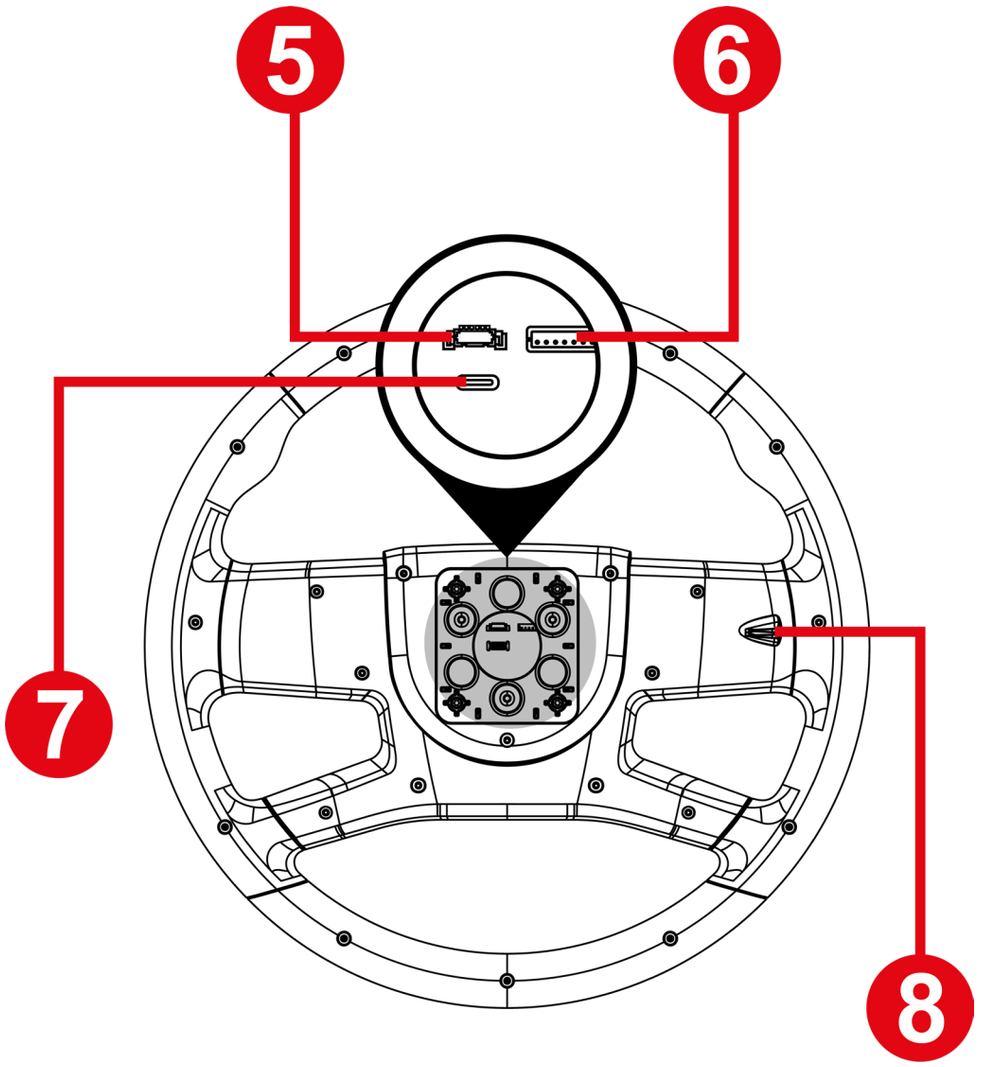

❺ Připojovací port pro držák Quick Release s aretačním mechanismem

❻ Připojovací port pro držák Quick Release se šroubovacím mechanismem

❼ USB-C port (pokud je nutná aktualizace firmwaru — kabel není součástí balení)

❽ Ovládání směrových světel

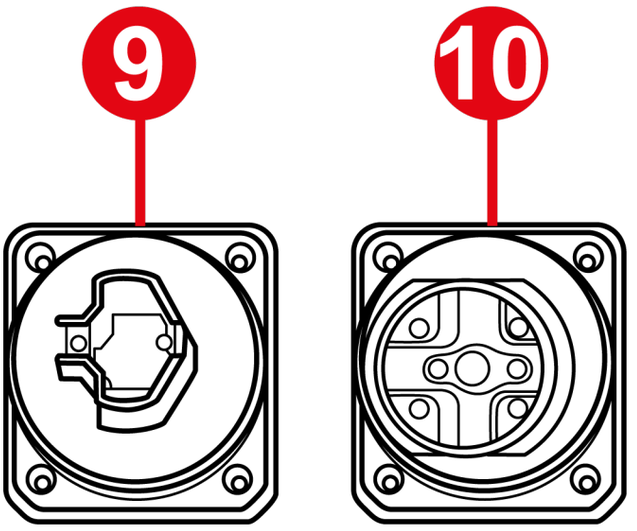

❾ Držák Quick Release s aretačním mechanismem

❿ Držák Quick Release se šroubovacím mechanismem

3. Informace o použití



Dokumentace

Před použitím tohoto výrobku si tuto dokumentaci ještě jednou pečlivě přečtěte a uschovejte ji pro budoucí potřebu.

Aktualizace firmwaru

Musíte aktualizovat firmware základny svého závodního volantu na nejnovější dostupnou verzi.

Pro základny s rychloupínacím systémem pro základnu se šroubováním (T300, TX, T-GT, T-GT II, TS-XW, TS-PC Racer), postupujte podle následujících tří kroků:

1. Navštivte **https://support.thrustmaster.com/en/cat-wheels-en/** a vyberte vaší základnu Thrustmaster.
2. Odinstalujte starý ovladač pro PC a poté si stáhněte a nainstalujte nový ovladač pro PC, který je k dispozici v sekci **Drivers** (Ovladače). Po dokončení instalace restartujte počítač.
3. Spusťte aplikaci **THRUSTMASTER FIRMWARE UPDATER** a aktualizujte základní firmware svého závodního volantu na nejnovější verzi.

Pro základny s rychloupínacím systémem pro základnu se západkou (T818, T598 a budoucí základny Thrustmaster), postupujte podle těchto dvou kroků:

1. Navštivte **https://support.thrustmaster.com/en/cat-wheels-en/** a vyberte vaši základnu Thrustmaster.
2. Stáhněte si a nainstalujte software My Thrustmaster Panel, který je k dispozici v sekci **Software**, a postupujte podle pokynů.

Pokud neprovedete aktualizaci firmwaru základny svého závodního volantu, věnec volantu nebude fungovat správně.



Elektrický šok

- Výrobek uchovávejte na suchém místě a nevystavujte jej prachu ani slunečnímu záření.
- Nekruťte konektory a kabely a netahejte za ně.
- Dodržujte pokyny pro připojení.
- Na výrobek ani na jeho konektory nevylévejte žádné tekutiny.
- Nevyvolávejte ve výrobku zkrat.
- Výrobek nerozebírejte (s výjimkou případů přizpůsobení uvedených v tomto návodu); nevhazujte jej do ohně a nevystavujte jej vysokým teplotám.
- Zařízení neotvírejte: uvnitř se nenacházejí žádné součásti, které by mohl opravit uživatel. Veškeré opravy musí provádět výrobce, autorizovaný servis nebo kvalifikovaný technik.



Zabezpečení herního prostoru

- Do herního prostoru nevkládejte žádné předměty, které by mohly narušit soustředění uživatele nebo vyvolat nevhodný pohyb či přerušení ze strany jiné osoby (například šálek s kávou, telefon, klíče).
- Nezakrývejte napájecí kabely kobercem, přikrývkou, plachtou ani žádným jiným předmětem a neukládejte kabely na místa, kde se pohybují lidé.



Zranění způsobená zpětnou vazbou Force Feedback a opakovanými pohyby

Hraní se závodním volantem s funkcí Force Feedback může způsobit bolesti svalů nebo kloubů. Abyste se vyhnuli případným problémům:

- Vyhýbejte se příliš dlouhým herním seancím (více než 2 hodiny).
- Po každé hodině hraní si udělejte 10 až 15 minutovou přestávku.
- Pokud pocítíte únavu nebo bolest v rukou, zápěstích, pažích, chodidlech nebo nohách, přestaňte hrát a odpočiňte si několik hodin, než začnete hrát znovu.
- Pokud výše uvedené příznaky nebo bolest přetrvávají i po obnovení hry, přestaňte hrát a poraďte se se svým lékařem.
- Nenastavujte sílu zpětné vazby (Force Feedback) na úroveň, která je příliš vysoká vzhledem k vašim schopnostem a fyzické kondici.
- Zařízení uchovávejte mimo dosah osob mladších 16 let.
- Ujistěte se, že je základna a věnec volantu správně připevněny podle pokynů v návodu k použití.



Riziko nepředvídaných, prudkých a rychlých změn směru: nikdy nevkládejte ruku ani paži do otvorů ve věnci volantu ani do dráhy otáčení volantu.

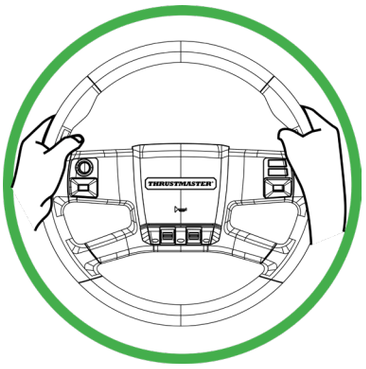

Při používání výrobku mějte vždy obě ruce správně položené na volantu a nikdy je z něj úplně nepouštějte.



S tímto výrobkem smí manipulovat pouze osoby **starší 16 let**.

4. Instalace SimTask Truck-40 Add-On Kit

SimTask Truck-40 Add-On Kit obsahuje dva držáky Quick Release, které odpovídají formátům základny závodního volantu Thrustmaster.

Systém	Kompatibilní základny
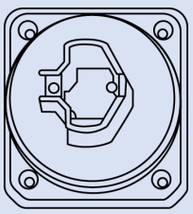 **Držák Quick Release s aretací**	– T818, T818 Ferrari SF1000 Simulator, T598 (verze PlayStation), T598 (verze XBOX) a budoucí základny Thrustmaster.
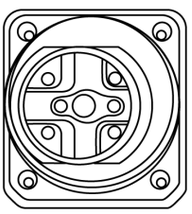 **Držák Quick Release se šroubováním**	– T-GT / T-GT II Servo Base, T300 RS Servo Base, TS PC Racer, TS-XW, TX Racing Wheel Servo Base, TS-XW Servo Base.



Před každým použitím zkontrolujte, zda je SimTask Truck-40 Add-On Kit stále správně připevněna k základně závodního volantu, a to v souladu s pokyny uvedenými v návodu k základně závodního volantu.

Se základnou vybavenou konektorem Quick Release s aretací

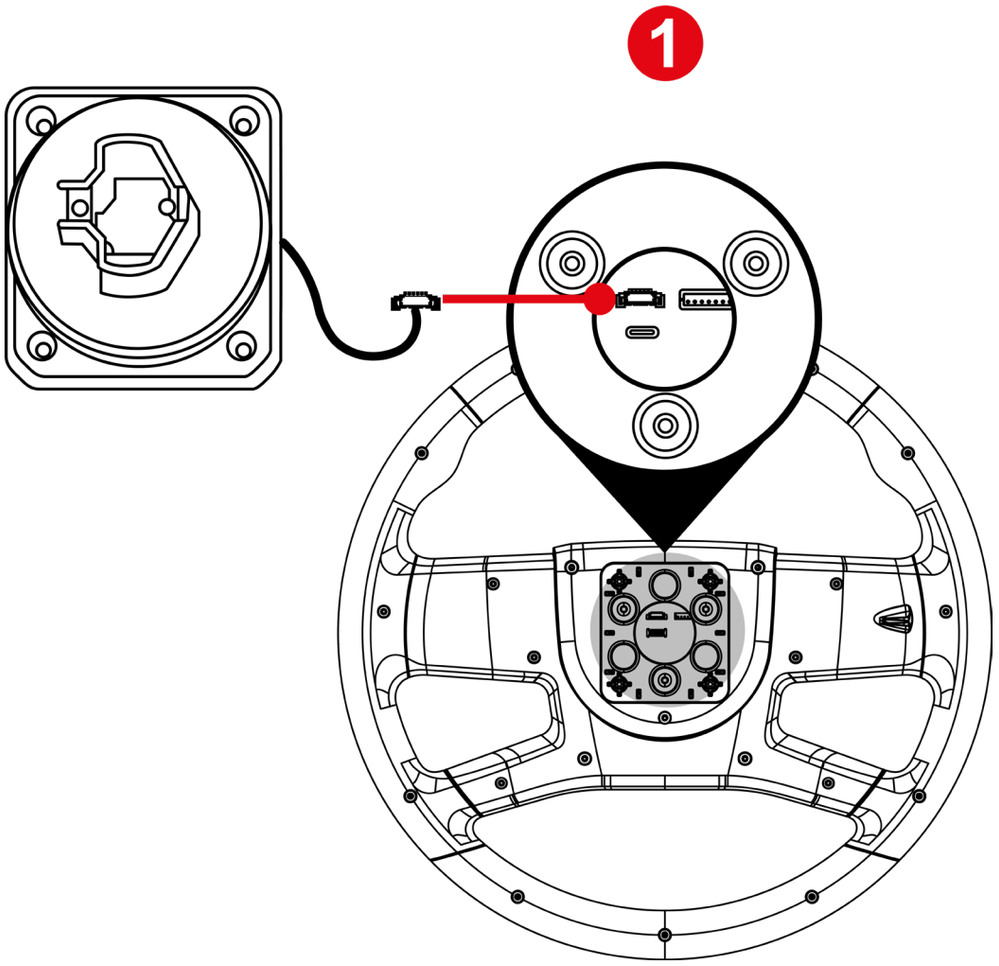

❶ Zapojte konektor držáku Quick Release do příslušného portu na zadní straně věnce volantu.

Aby nedošlo k přiskřípnutí kabelu, zasuňte jej do krytu před tím, než našroubujete držák.

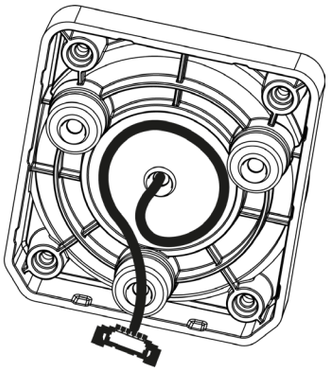

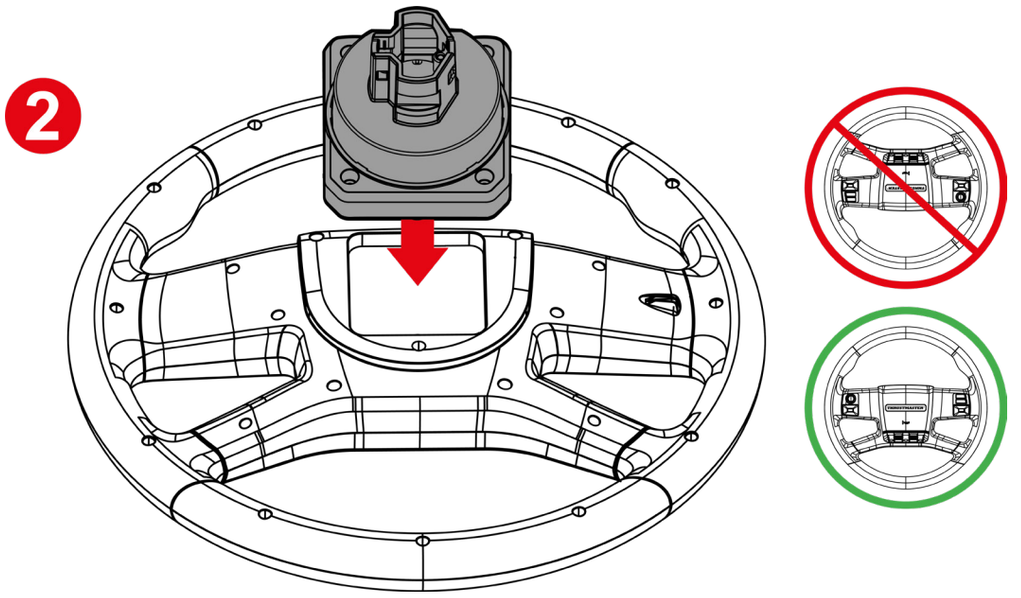

❷ Vložte držák Quick Release.

Umístěte držák Quick Release a věnec volantu tak, jak je znázorněno výše. Jakýkoli jiný způsob montáže může vést k poškození spojovacích prvků.

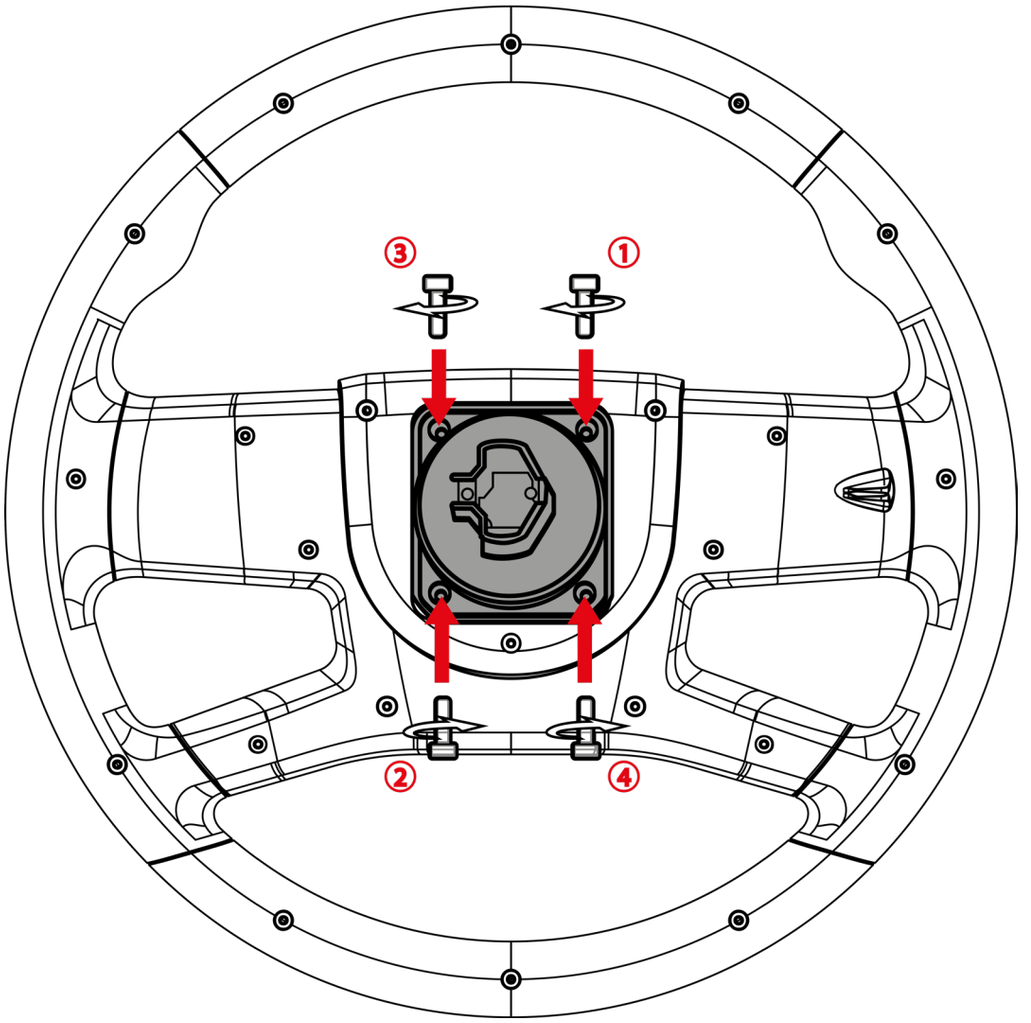

❸ Připevněte držák Quick Release pomocí přiloženého Torx klíče a šroubů.

Dodržujte prosím výše uvedené pořadí utahování šroubů.

Šrouby neutahujte příliš silně.

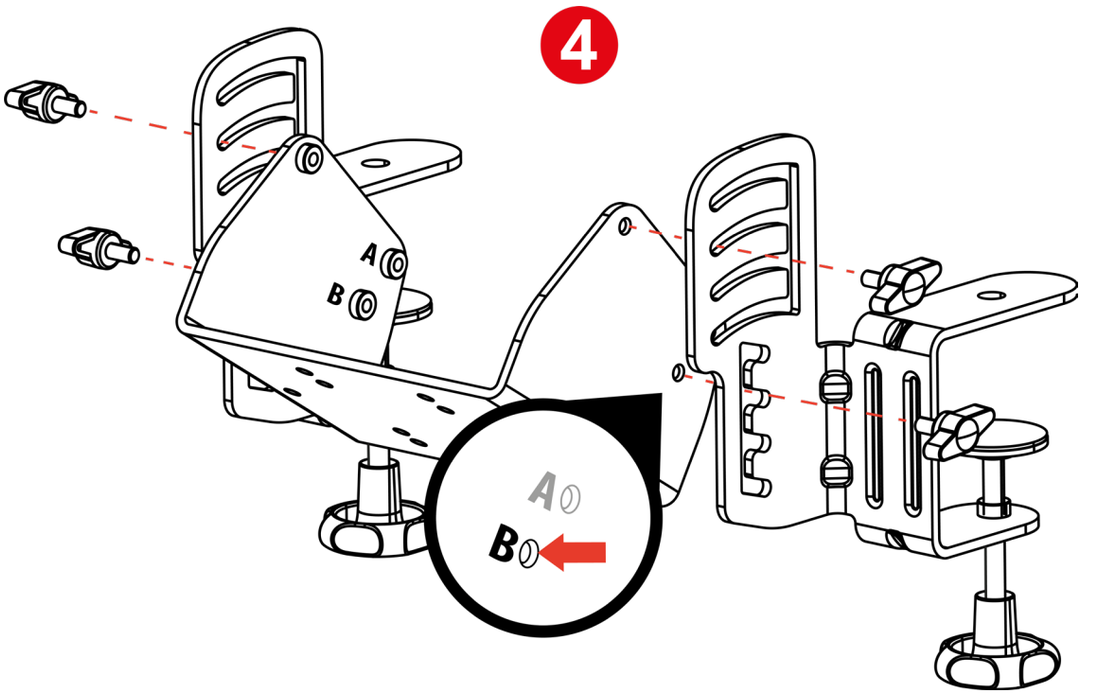

❹ Sestavte montážní systém SimTask Truck Mount.

Při montáži základny závodního volantu s aretačním mechanismem nezapomeňte použít **polohu B**.

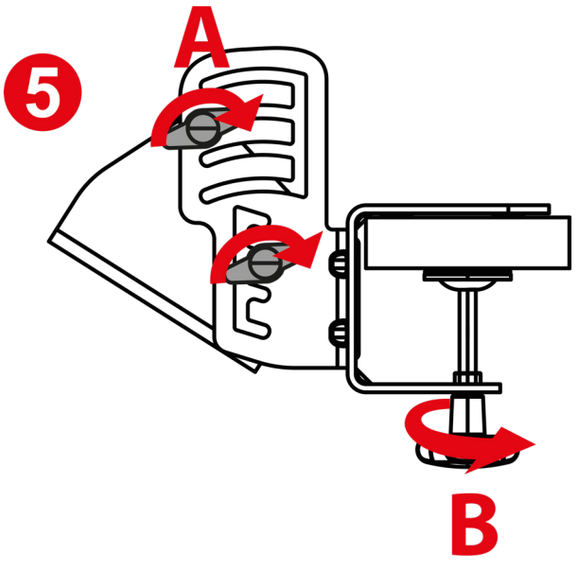

❺ Utáhněte čtyři boční šrouby (A), poté namontujte upevňovací systém SimTask Truck Mount na psací stůl, stolek nebo podstavec a zajistěte jej pomocí dvou upevňovacích šroubů (B).

- Tento výrobek je určen k upevnění na psací stůl, stolek nebo podstavec o tloušťce 2–7 cm.
- Montážní systém SimTask Truck Mount nemontujte na skleněný stůl.
- Než budete pokračovat v instalaci, ujistěte se, že je upevňovací systém SimTask Truck Mount pevně připevněn ke stolu, stolku nebo podstavci.

K dispozici jsou čtyři možné nastavení výšky. Další informace o montáži a nastavení výšky najdete ve videu na webových stránkách technické podpory společnosti Thrustmaster:

https://support.thrustmaster.com/product/simtasktruck40addonkit/

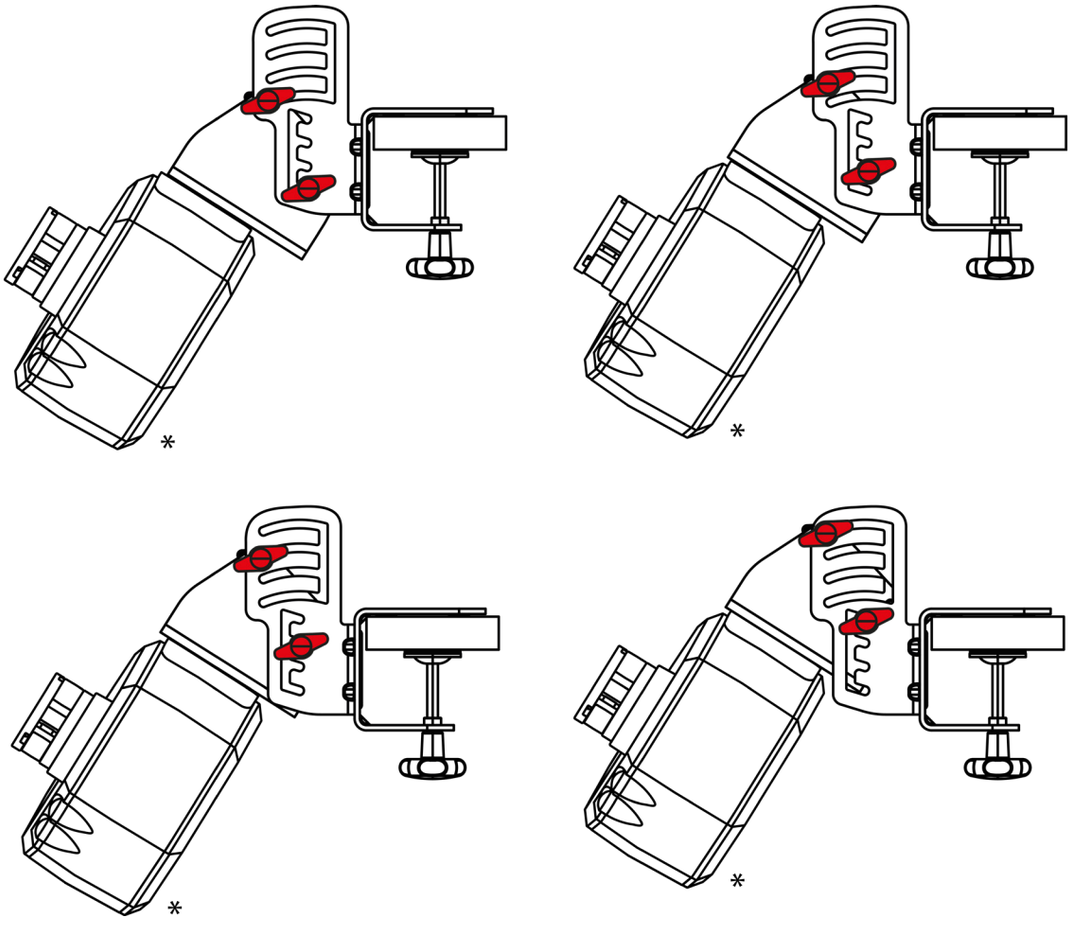

**Základna závodního volantu se prodává samostatně*

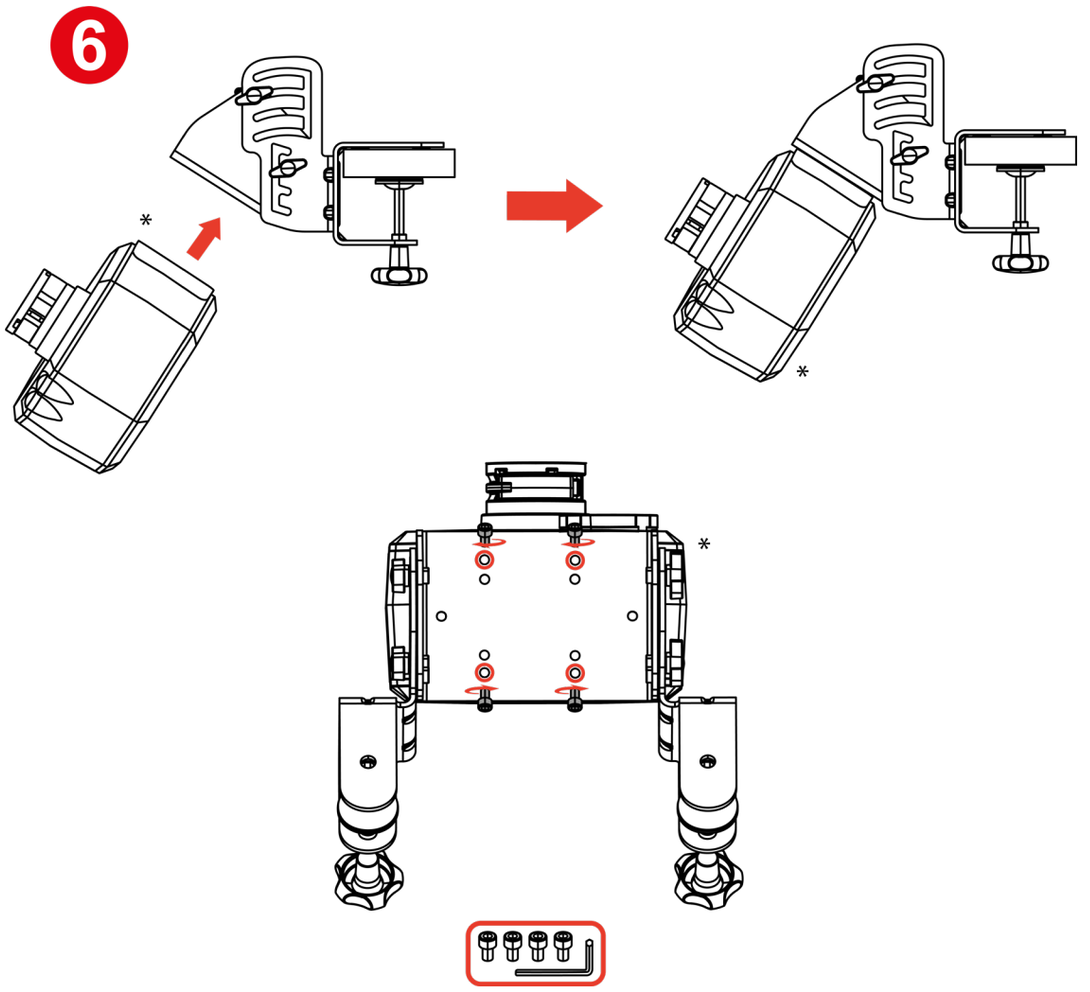

❻ Připevněte základnu závodního volantu k montážnímu systému SimTask Truck Mount pomocí přiloženého klíče Torx a čtyř šroubů.

Než začnete hrát, ujistěte se, že je základna závodního volantu pevně připevněna k upevňovacímu systému SimTask Truck Mount.

**Základna závodního volantu se prodává samostatně*

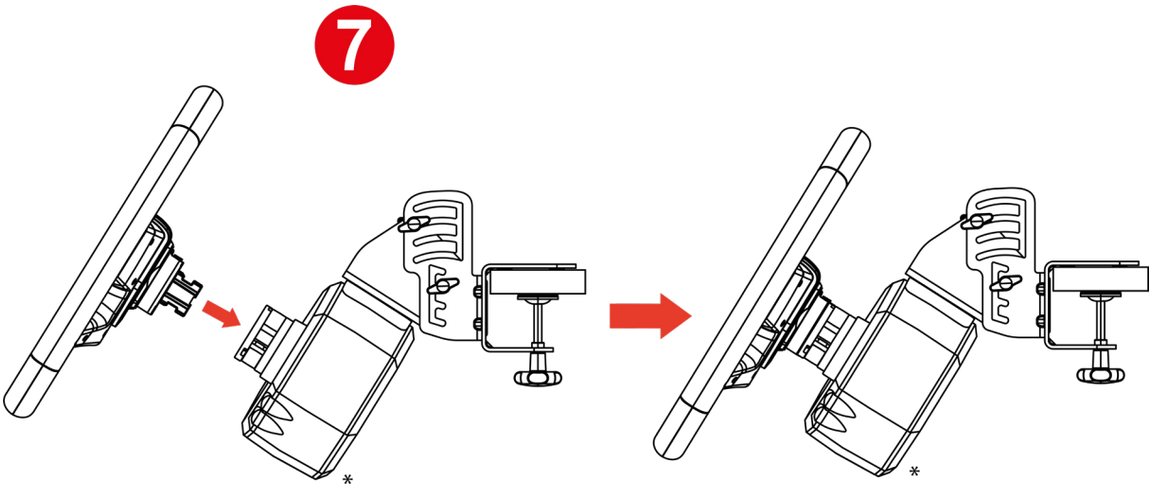

❼ Namontujte věnec volantu na základnu závodního volantu.

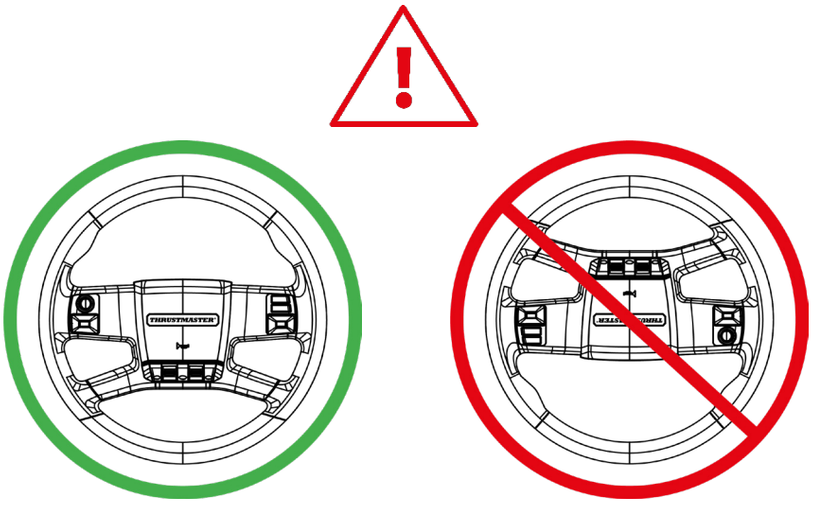

- Před nasazením věnce volantu na základnu závodního volantu jej **správně** vyrovnejte.
- Nezapomeňte dodržovat postup montáže uvedený v návodu k základně závodního volantu.

**Základna závodního volantu se prodává samostatně*



- Pokud máte **základnu pro závodní volant T598 (verze pro PlayStation)**, nezapomeňte v nastavení této základny aktivovat režim **Truck**. Návod najdete na adrese:

  https://support.thrustmaster.com/product/simtasktruck40addonkit/

- Pokud máte **základnu pro závodní volant T598 (verze pro XBOX)**, bude režim **Truck** k dispozici až později.
- Pokud máte **základnu pro závodní volant T818**, otočte věnec volantu v softwaru My Thrustmaster Panel. Režim **Truck** bude k dispozici později.

Se základnou vybavenou konektorem Quick Release se šroubovacím mechanismem

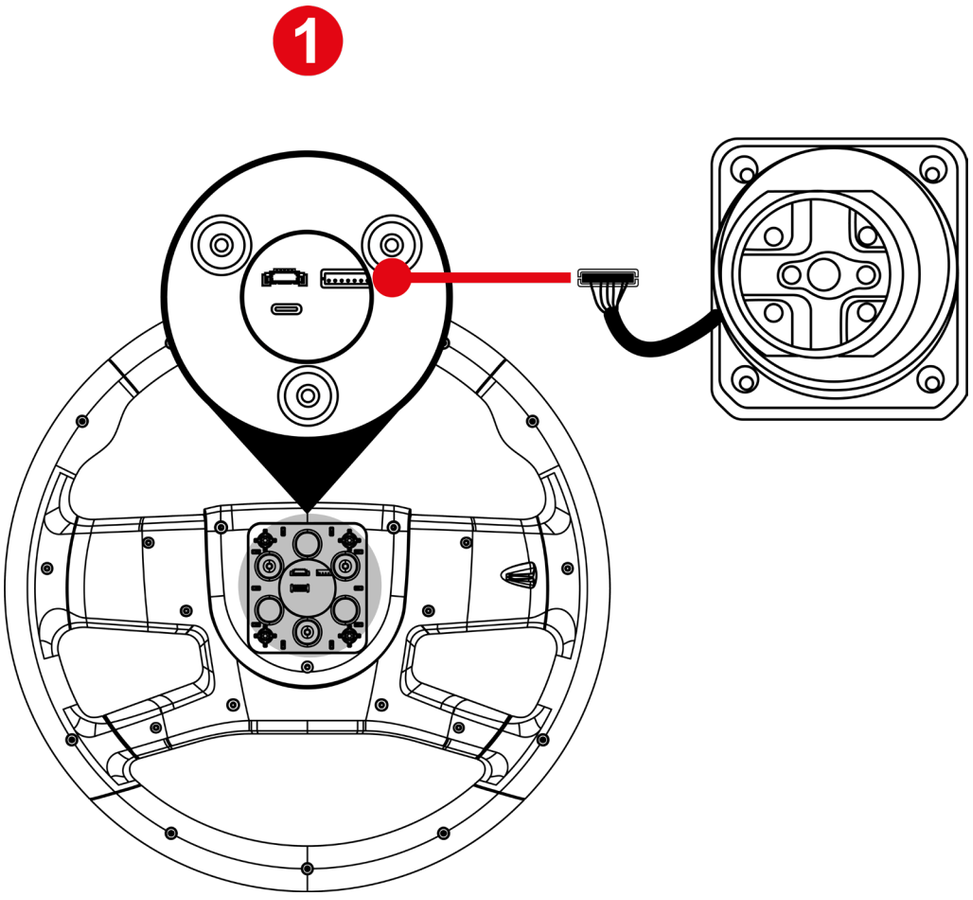

❶ Zapojte konektor držáku Quick Release do příslušného portu na zadní straně věnce volantu.

Aby nedošlo k přiskřípnutí kabelu, zasuňte jej do krytu před tím, než našroubujete držák.

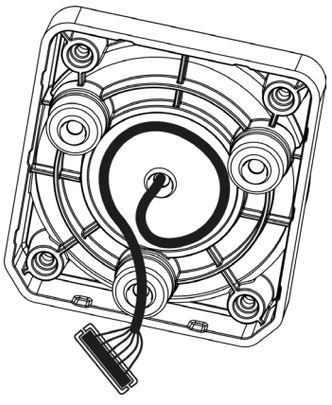

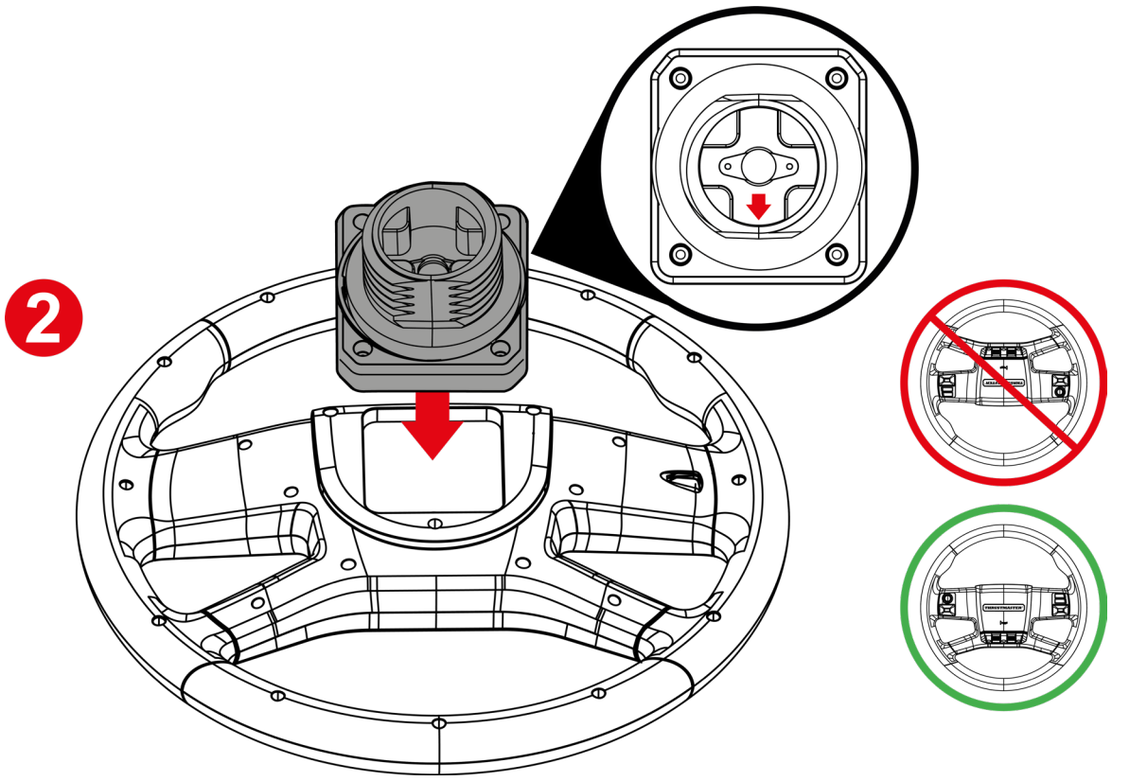

❷ Vložte držák Quick Release.

Umístěte držák Quick Release a věnec volantu tak, jak je znázorněno výše. Jakýkoli jiný způsob montáže může vést k poškození spojovacích prvků.



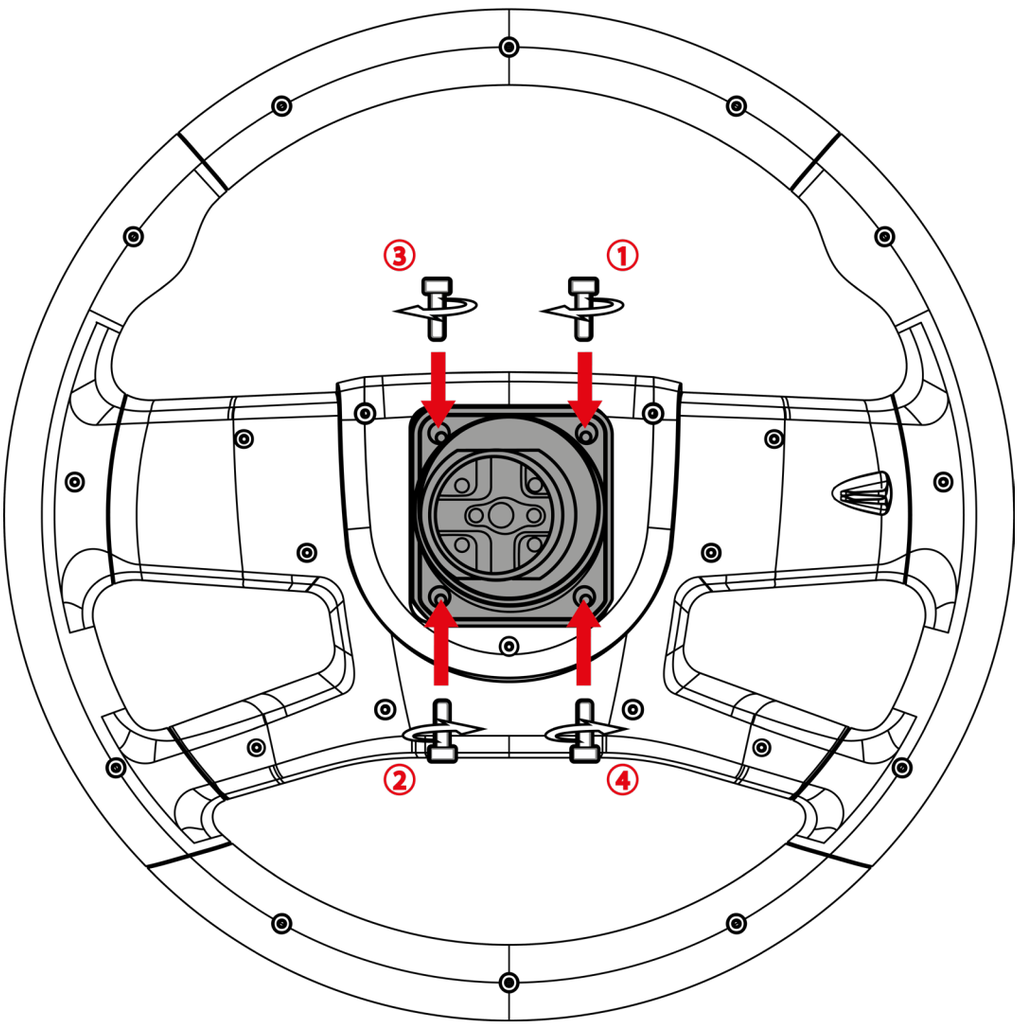

❸ Připevněte držák Quick Release pomocí přiloženého klíče Torx a šroubů.

Dodržujte prosím výše uvedený pořadí utahování šroubů.

Šrouby neutahujte příliš silně.

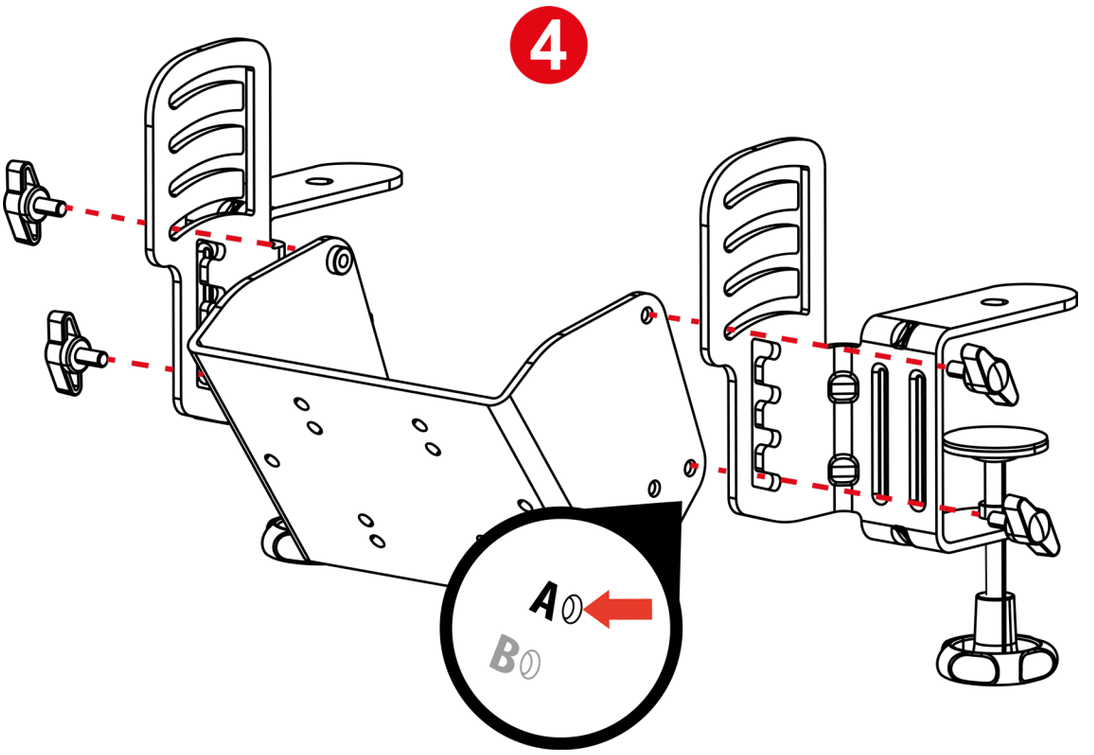

❹ Sestavte upevňovací systém SimTask Truck Mount.

Při montáži šroubového základního rámu závodního volantu je nutné použít **polohu A**.

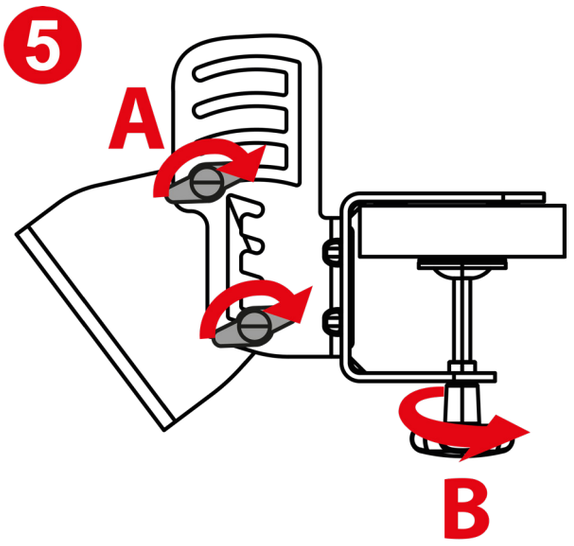

❺ Utáhněte čtyři boční šrouby (A), poté namontujte upevňovací systém SimTask Truck Mount na psací stůl, stolek nebo podstavec a zajistěte jej pomocí dvou upevňovacích šroubů (B).

- Tento výrobek je určen k upevnění na psací stůl, stolek nebo podstavec o tloušťce 2–7 cm.
- Montážní systém SimTask Truck Mount nemontujte na skleněný stůl.
- Než budete pokračovat v instalaci, ujistěte se, že je upevňovací systém SimTask Truck Mount pevně připevněn ke stolu, stolku nebo podstavci.

K dispozici jsou čtyři možné nastavení výšky. Další informace o montáži a nastavení výšky najdete ve videu na webových stránkách technické podpory společnosti Thrustmaster:

https://support.thrustmaster.com/product/simtasktruck40addonkit/

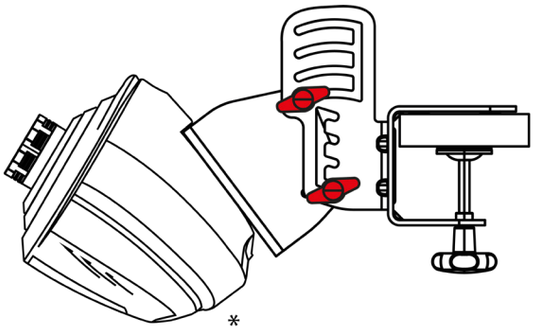

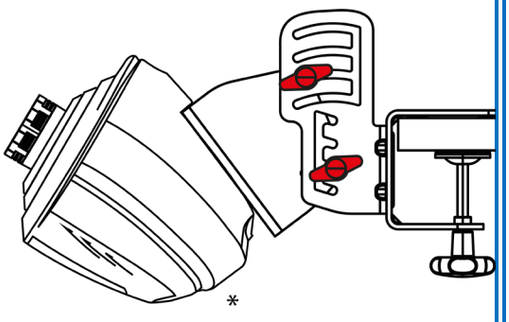

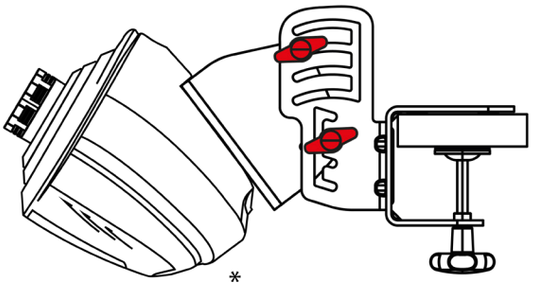

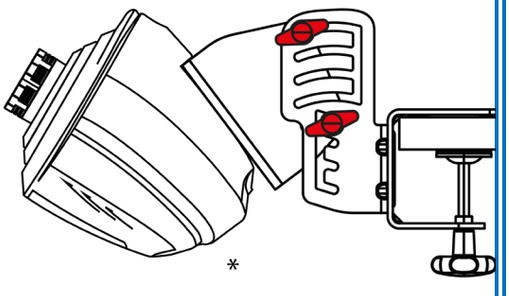

**Základna závodního volantu se prodává samostatně*

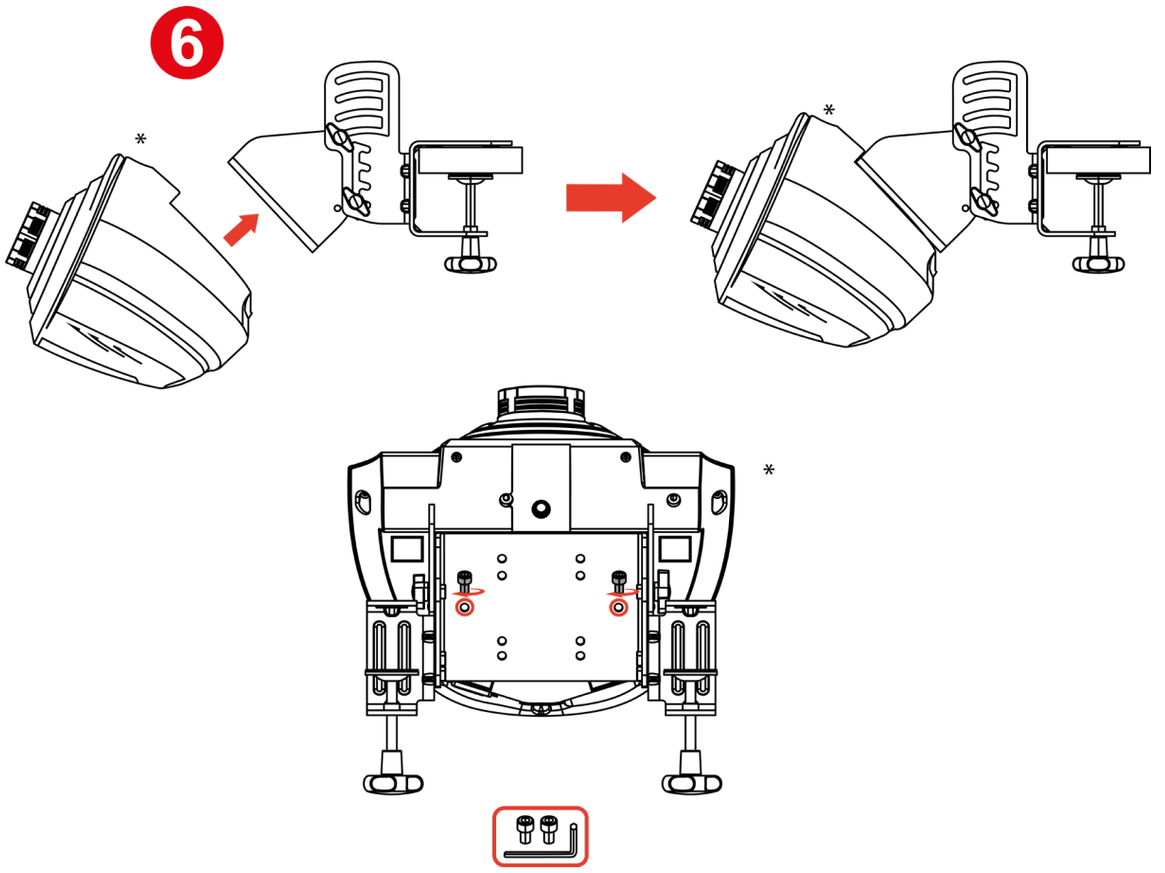

❻ Připevněte základnu závodního volantu k montážnímu systému SimTask Truck Mount pomocí přiloženého klíče Torx a dvou šroubů.

Než začnete hrát, ujistěte se, že je základna závodního volantu pevně připevněna k upevňovacímu systému SimTask Truck Mount.

**Základna závodního volantu se prodává samostatně*

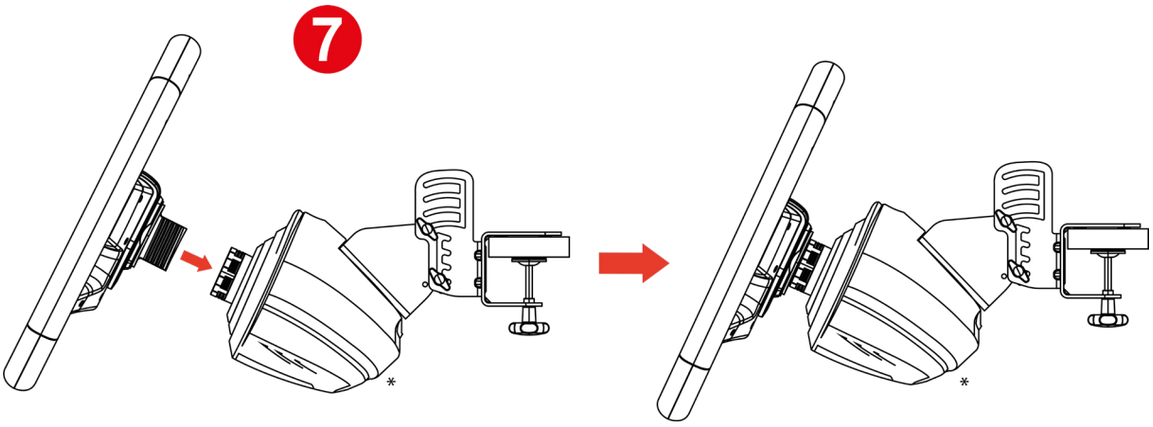

❼ Namontujte věnec volantu na základnu závodního volantu.

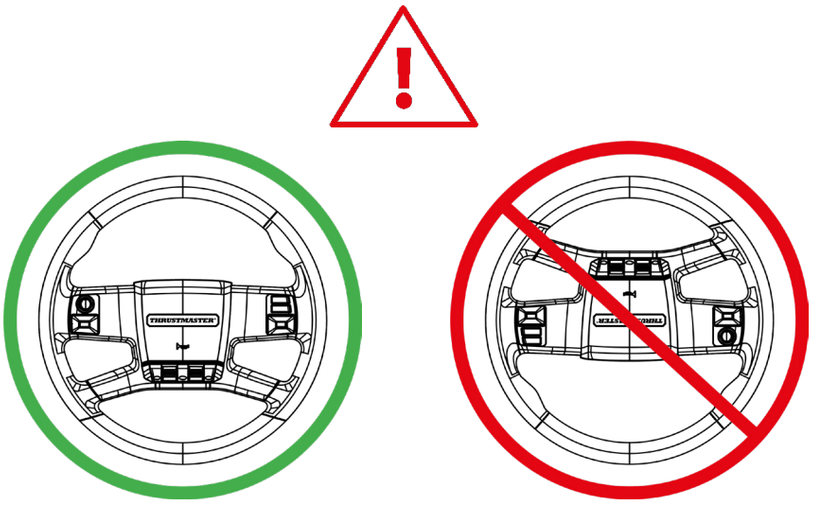

- Před nasazením věnce volantu na základnu závodního volantu jej **správně** vyrovnejte.
- Nezapomeňte dodržovat postup montáže uvedený v návodu k základně závodního volantu.

**Základna závodního volantu se prodává samostatně*

Nikdy nepřipojujte adaptér Quick Release (dodávaný se základnou závodního volantu T818 a prodávaný samostatně) k držáku Quick Release se šroubovacím mechanismem, pokud ho hodláte použít na základně závodního volantu T818.

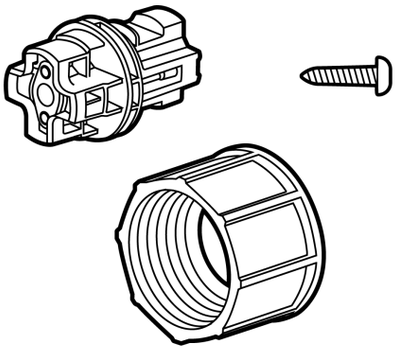

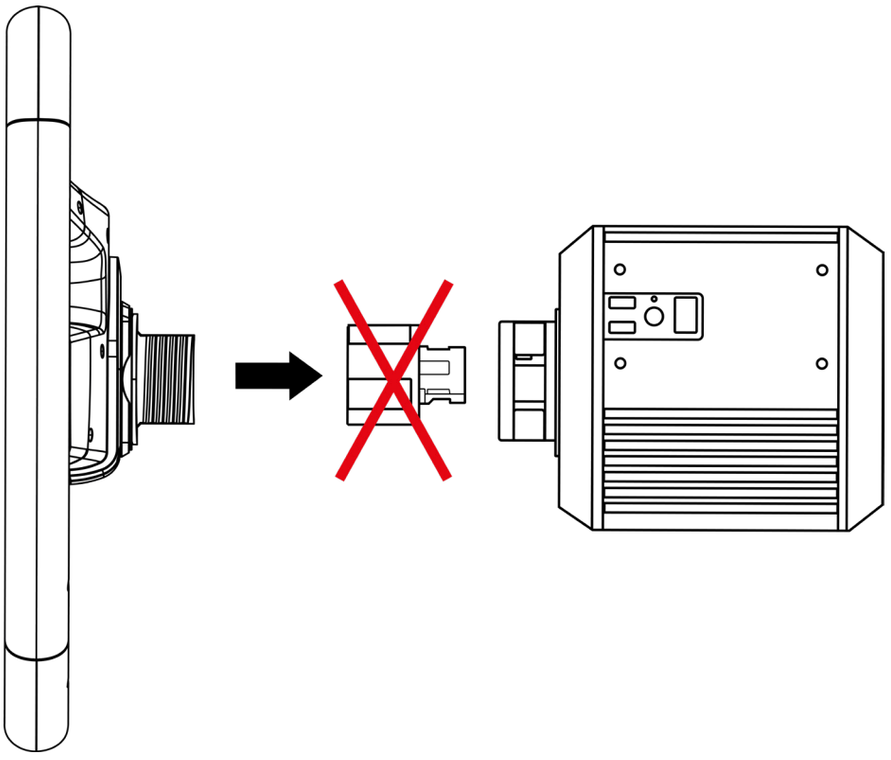

Pro použití na základně závodního volantu T818 nebo na základně vybavené konektorem Quick Release s aretačním mechanismem používejte výhradně **držák Quick Release s konektorem na aretaci** zahrnutý v SimTask Truck-40 Add-On Kit.

5. Mapování

PC mapování

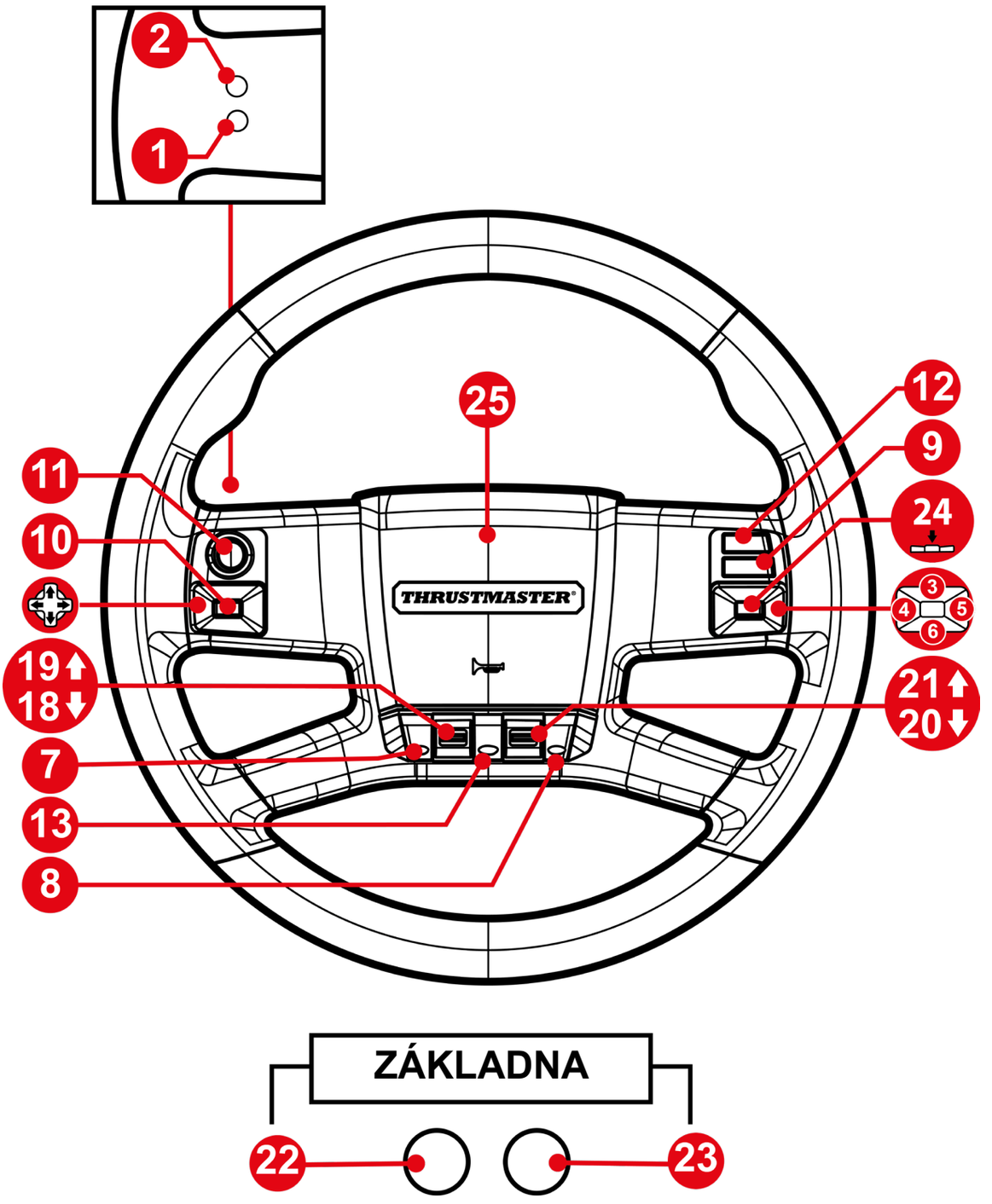

Pokud je věnec volantu z SimTask Truck-40 Add-On Kit nainstalován na základnu závodního volantu Thrustmaster, je tato základna rozpoznána jako zařízení Thrustmaster Advanced Racer.

PS4®/PS5® mapování

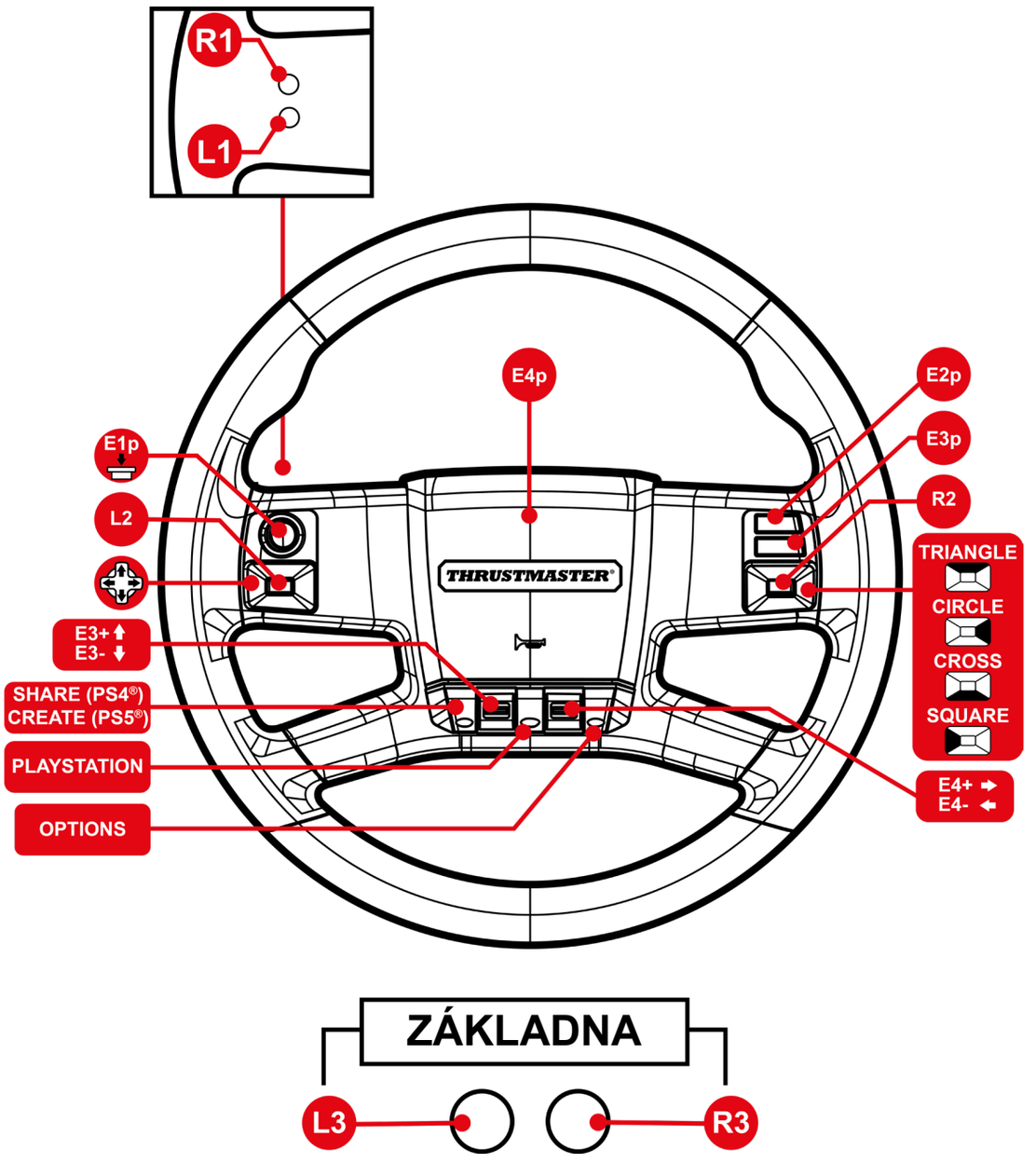

Párování s vaším volantem

Zapněte konzoli PS4® nebo PS5® a poté připojte závodní volant k jednomu z USB portů konzole. Jakmile bude proces automatické kalibrace volantu dokončen, stiskněte tlačítko PlayStation® na věnci volantu, čímž volant propojíte se svým profilem PlayStation®.

Pokud je věnec volantu z SimTask Truck-40 Add-On Kit namontován na základnu závodního volantu T300, je tato základna rozpoznána jako základna T-GT nebo jako zařízení Thrustmaster Advanced Racer.

XBOX Series/XBOX One mapování

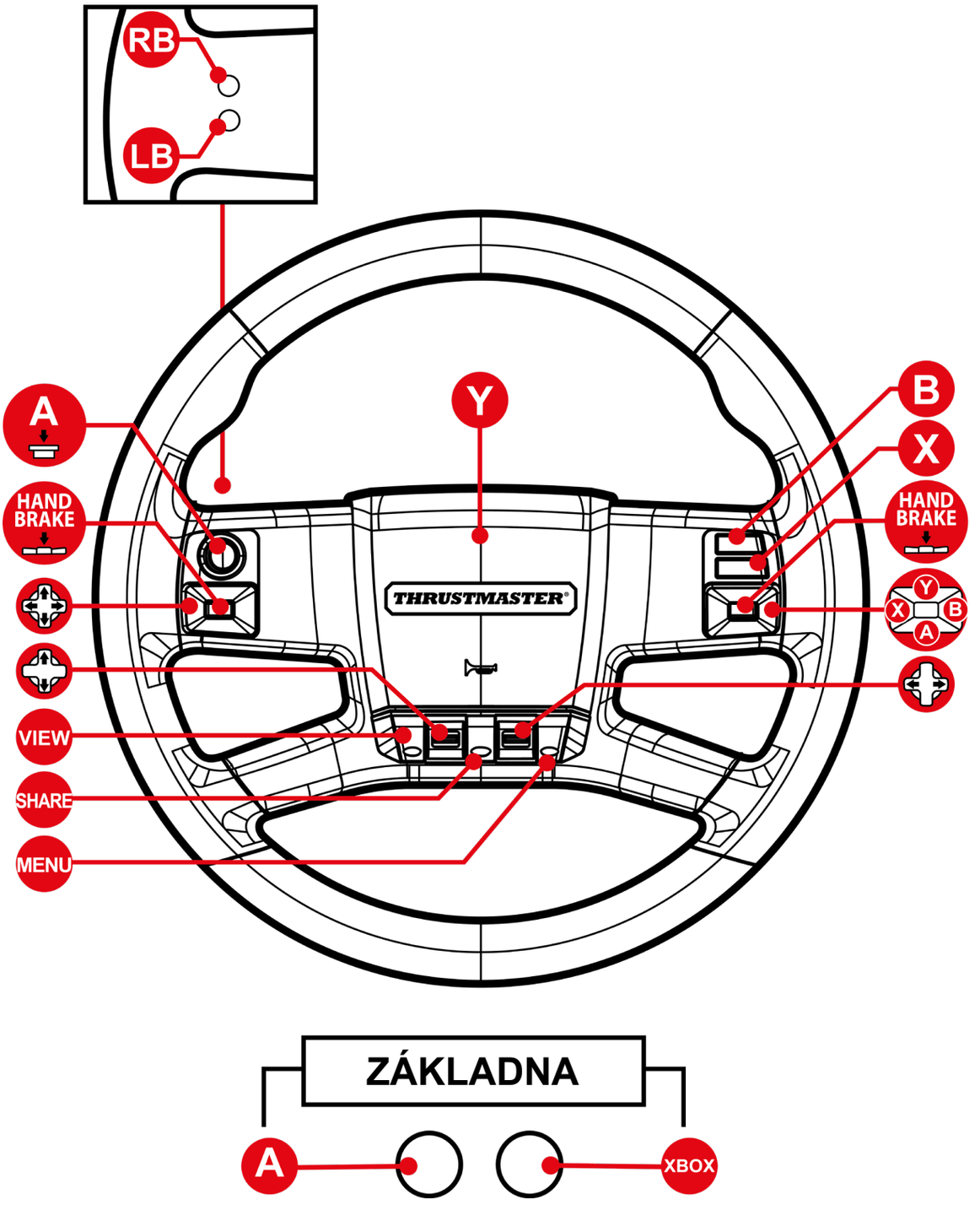

Na konzolích Xbox Series a Xbox One jsou některé funkce (přepínače, počet tlačítek) omezeny protokolem herní konzole.

6. Nejčastější dotazy a technická podpora

Máte dotazy týkající se SimTask Truck-40 Add-On Kit nebo se potýkáte s technickými problémy? V takovém případě navštivte webovou stránku technické podpory společnosti Thrustmaster:

https://support.thrustmaster.com/product/simtasktruck40addonkit/

Na této stránce můžete také aktualizovat firmware věnce volantu.